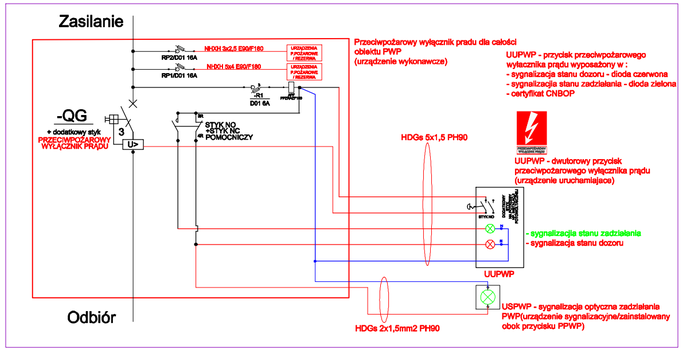

SYGNALIZACJA		
Dioda zielona	Dioda czerwona	STAN
nie świeci	świeci	Zasilanie włączone
nie świeci	nie świeci	Stan niepoprawny. Uszkodzenie
świeci	nie świeci	Zasilanie wyłączone
świeci	świeci	Stan nieprawidłowy. Uszkodzenie

PRZECIWPOŻAROWY WYŁĄCZNIK PRĄDU:	
UUPWP	URZĄDZENIE URUCHAMIAJĄCE PPWP przycisk przeciwpożarowego wyłącznika prądu wyposażony w : - sygnalizacja stanu dozoru - dioda czerwona - sygnalizacja stanu zadziałania przycisku - dioda zielona - certyfikat CNBOP
PWP (UW)	URZĄDZENIE WYKONAWCZE PWP: wyłącznik 400A - dwa styki sygnalizacyjne - wyzwalacz wzrostowy - certyfikat CNBOP
USPWP	URZĄDZENIE SYGNALIZACYJNE - sygnalizacja stanu zadziałania urządzenia - dioda zielona - certyfikat CNBOP

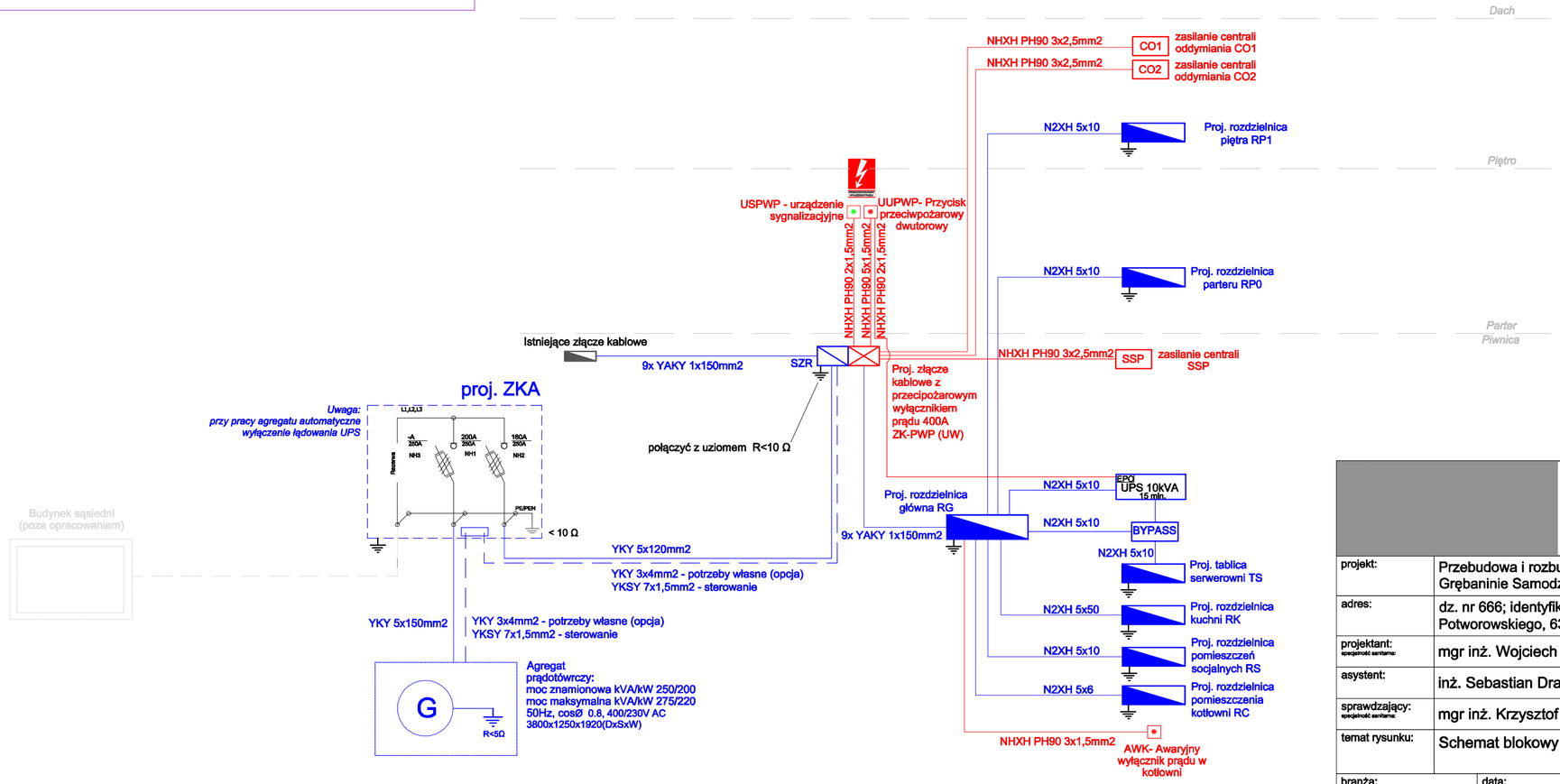

PPS STANISŁAWSKI
ul. Ciepła 15a/27 50-524 Wrocław tel./fax.: +48 71 78 28 794
NIP: 6211556341 REGON: 386496393

projekt:	Przebudowa i rozbudowa istniejącego budynku Oddziału Leczniczo-Rehabilitacyjnego w Grębaninie Samodzielnego Publicznego Zakładu Opieki Zdrowotnej w Kępnie				
adres:	dz. nr 666; identyfikator: 300801_2.0003.666; obręb ewidencyjny: 0003 Baranów; Skwer Potworowskiego, 63-604 Grębanin, woj.: wielkopolskie; gmina: Baranów - obszar wiejski,				
projektant: specjalność sanitarna:	mgr inż. Wojciech Gąsiorek, upr. nr WKP/0392/PWOE/12	podpis:			
asystent:	inż. Sebastian Drajer	podpis:			
sprawdzający: specjalność sanitarna:	mgr inż. Krzysztof Just, upr. nr WKP/0175/POOE/09	podpis:			
temat rysunku:	Schemat blokowy zasilania				
branża: elektryczna	data: maj 2024	stadium: PW	rewizja:	skala: -:-	nr rys.: IE-01