KOLEJ LINOWA
FRONT:

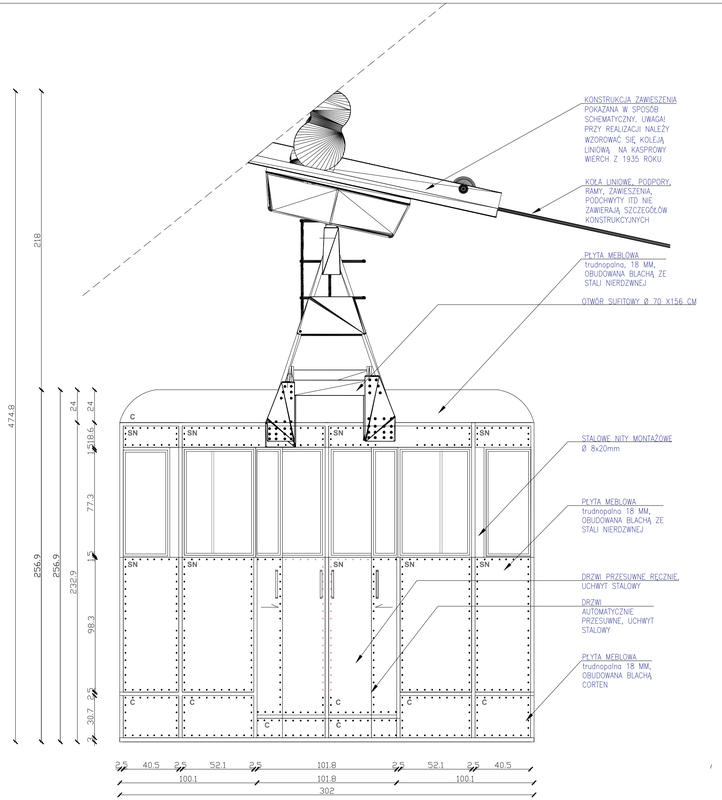

SN - OBUDOWA Z BLACHY STALOWEJ NIERDZEWNEJ
C - OBUDOWA Z BLACHY TYPU CORTEN

KOLEJ LNIOWA
BOK:

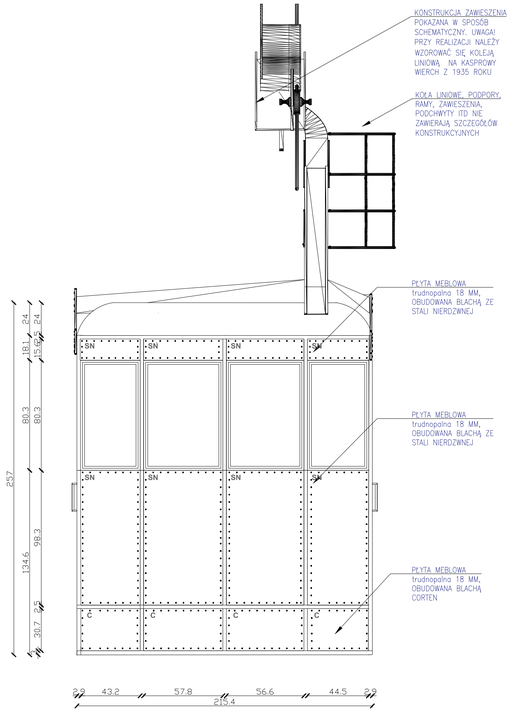

SN - OBUDOWA Z BLACHY STALOWEJ NIERDZEWNEJ
C - OBUDOWA Z BLACHY TYPU CORTEN

KOLEJ LINOWA
RZUT:

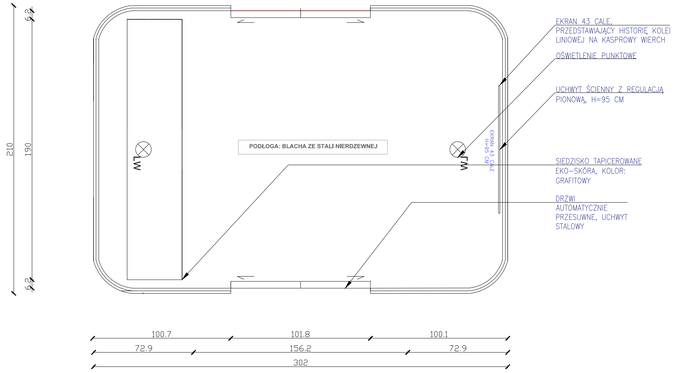

KOLEJ LINOWA
WIDOK Z GÓRY:

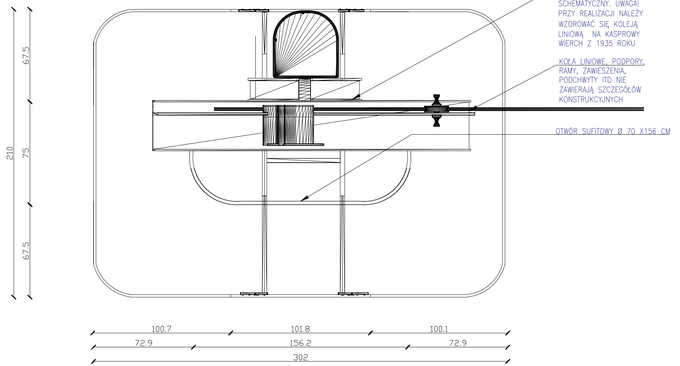

REALIZACJA MEBLI NA PODSTAWIE POMIARÓW WŁASNYCH NA MIEJSCU. POMIARY PRZY OBECNOŚCI ARCHITEKTA SPRAWUJĄCEGO NADZÓR AUTORSKI.

PODCZAS REALIZACJI MEBLI POJAWI SIĘ KONIECZNOŚĆ PRZYGOTOWANIA OTWORÓW DO PRZEPROWADZENIA INSTALACJI, PRZEWODÓW, W TYM OTWORÓW WYKOŃCZONYCH ROZETAMI MEBLOWYMI.
ICH LOKALIZACJĘ WSKAŻE ARCHITEKT SPRAWUJĄCY NADZÓR AUTORSKI
NA MIEJSCU, PO WCEŚNIEJSZEJ KONSULTACJI Z URZĘDEM MIASTA ZAKOPANE.
DO MEBLI W KTÓRYCH WYRYSOWANO TAŚMY LED NALEŻY UWGLĘDNIĆ I ZAMONTOWAĆ TRANSORMATORY LED WYSOKIEJ JAKOŚCI I ODPOWIEDNIO DOBRANEJ MOCY.
LOKALIZACJA TRANSFORMATRA LED POWINNA UMOŻLIWIAĆ ŁATWĄ WYMIANĘ W RAZIE AWARII - WYGODNY DOSTEP DLA INSTALATORA, A JEDNOCZEŚNIE W MIEJSCU NIEDOSTĘPNYM DLA UŻYTKOWNIKÓW - W MIEJSCU BEZPIECZNYM.

MONTAŻ MEBLI BĘDZIE MOŻLIWY DOPIERO PO ZREALIZOWANIU WSZYTSKICH POZOSTAŁYCH ELEMENTÓW, DEKORACJI I WYKOŃCZEŃ WNĘTRZ.

Wszystkie elementy wykończenia wnętrz i wyposażenia stałego powinny spełniać zapisy paragrafów: §258.1, §258.1a, §260.1, §264. A okładziny sufitów § 262.1. ROZPORZĄDZENIE MINISTRA INFRASTRUKTURY z dnia 12 kwietnia 2002 r. w sprawie warunków technicznych, jakim powinny odpowiadać budynki i ich usytuowanie. Dz.U. 2017 poz. 2285.

ŁAWA
RZUT:

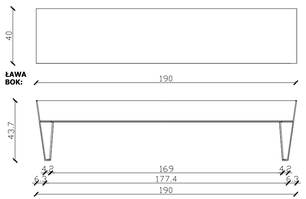

ŁAWA
BOK:

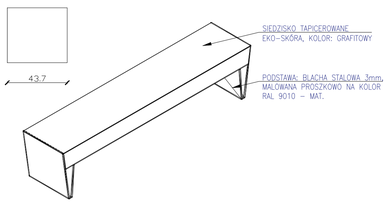

ul. Oswalda Balzera 21 f 34-500 Zakopane NIP 736-164-01-67 REGON 180920809 tel. 692 430 935 JEDNOSTKA PROJEKTOWA	Projekt aranżacji wnętrz oraz wyposażenia dla pomieszczeń mediateki budynku dworca kolejowego. TYTUŁ PROJEKTU		
	34-500 Zakopane, ul. Chramcówki 35, dz. nr ewid 317/12, obr. 6 ADRES INWESTYCJI		
	Gmina Miasto Zakopane - Urząd Miasta Zakopane ul. Kościuszki 13, 34-500 Zakopane INWESTOR		
	Architektura wnętrz - koncepcja opisowo graficzna BRANŻA		
	WYPOSAŻENIE CZĘŚCI OGÓLNO-DOSTĘPNYCH MUZEUM - ANTRESOLA TYTUŁ RYSUNKU		
mgr inż. arch. Maciej Gaczorek PROJEKTANT	Architekt	MPOIA/073/2012 w spec. arch. NR UPRAWN.	PODPIS
mgr inż. arch. Aleksander Bernatowicz PROJEKTANT	Architekt		PODPIS
mgr inż. arch. Edyta Gut PROJEKTANT	Architekt		PODPIS
Projekt wnętrz FAZA	Maj 2021 DATA	1:20 SKALA	------ NR RYS. ARCH_WN SYMBOL BRANŻY NR BTL