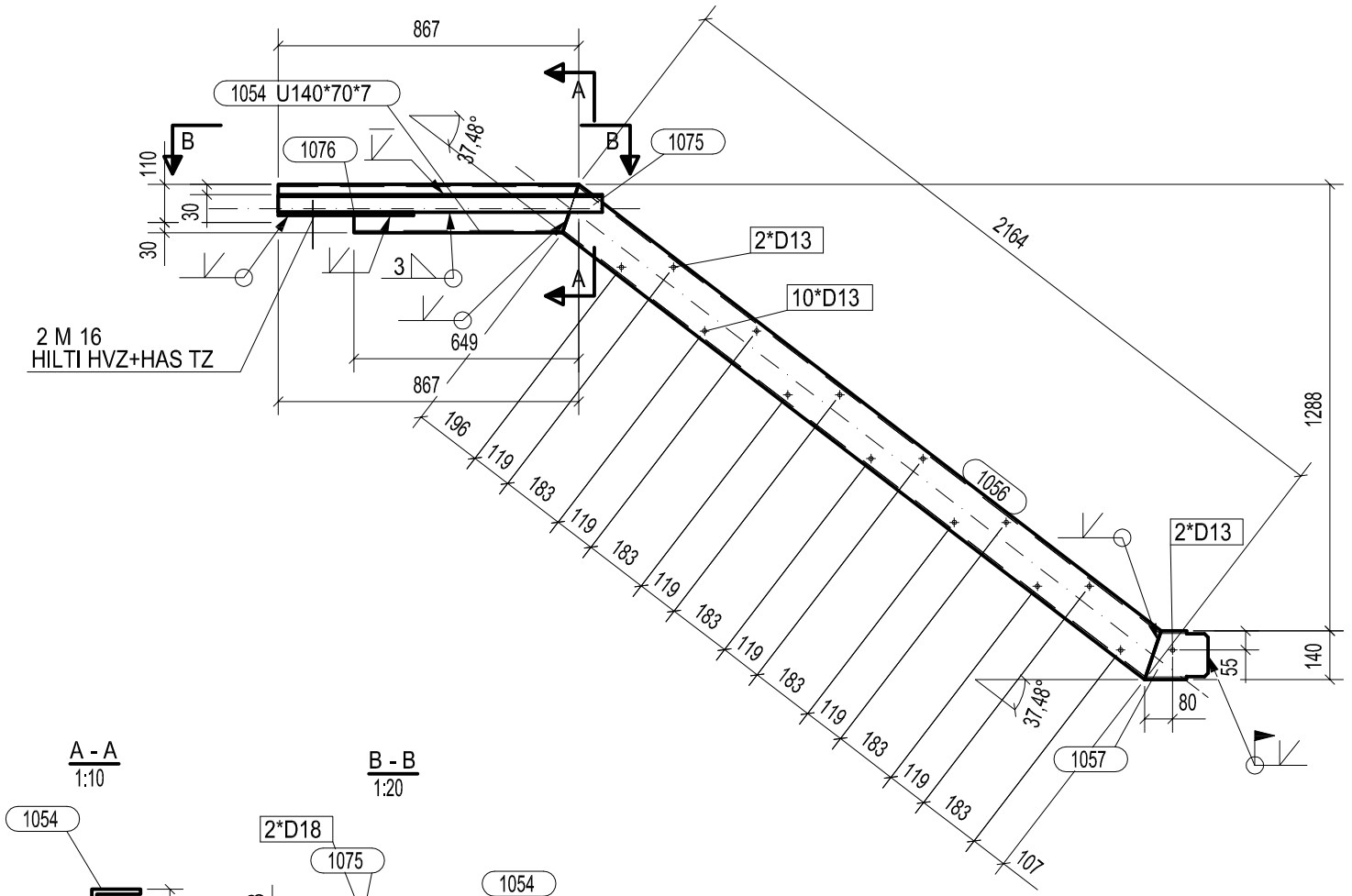

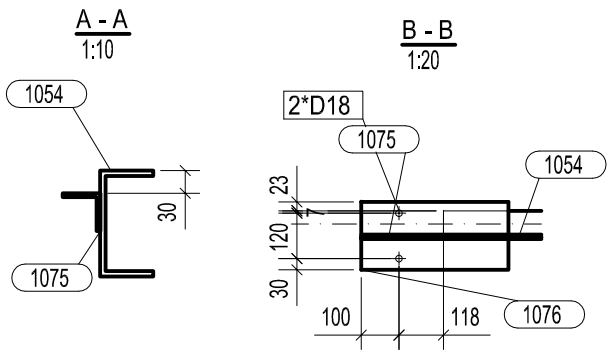

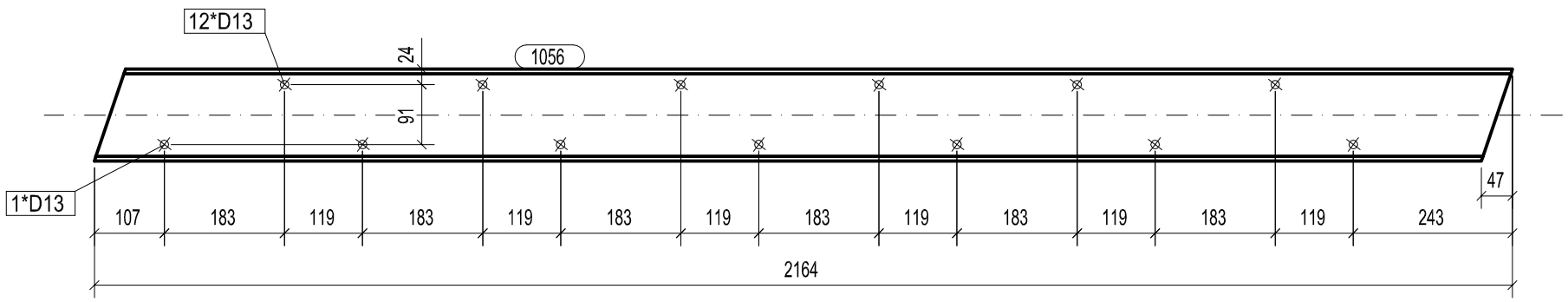

Lista pozycji dla elementu wysyłkowego: SC11 Wykonać sztuk: 1

Uwaga: zestawienie sporządzono dla 1 szt.

Pozycja	Profil	Materiał	Szt.	Długość	Pow. (m2)	Ciężar (kg)
1054	U140*70*7	1.4301	1	867	0.4	10.8
1056	U140*70*7	1.4301	1	2164	1.2	30.9
1057	U140*70*7	1.4301	1	182	0.1	1.8
1075	L50*5	1.4301	1	935	0.2	3.5
1076	FLAT10*180	1.4301	1	390	0.2	5.4
				Razem	2.0	52.6

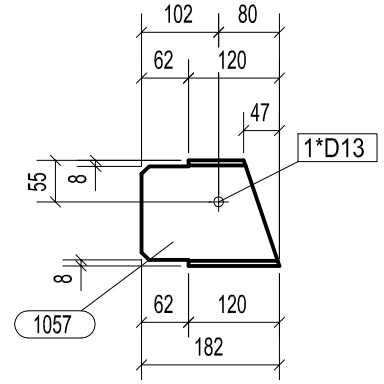

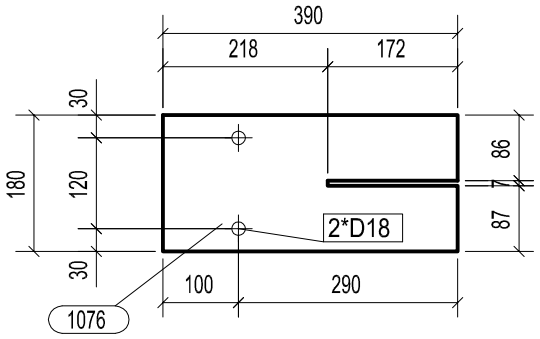

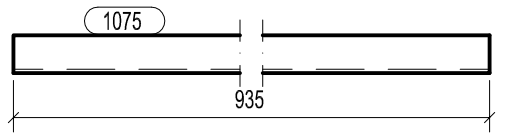

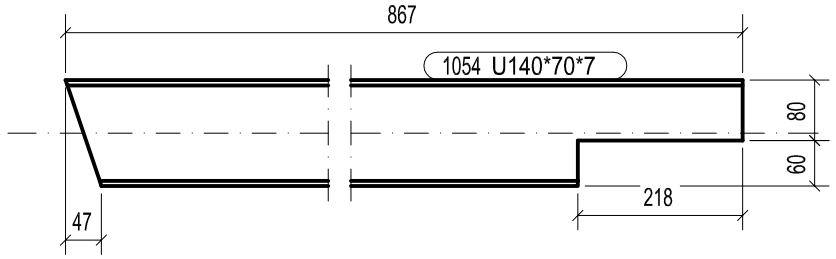

UWAGI OGÓLNE:

1. Wszystkie wymiary podano w [mm].
2. Koty wysokościowe podano w [m].
3. Wszystkie spoiny nieoznaczone w detalach wykonywać jako czołowe na pełną grubość przekroju.
4. Wszystkie spoiny wykonywać nieprzerwanie na obwodzie styku elementów.
5. Wykaz stali wg osobnego zestawienia.

STAL 1.4301
ELEKTRODY EB150

Detail der Abschrägung für Schweißnähte 1/2V
Detal ukosowania dla spoin 1/2V

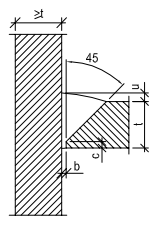

Fuge Spoina		t	b	c	u
Name Nazwa	Name Znak				
1/2V	v3	3	1	1	1
1/2V	v4	4	1	1	1
1/2V	v5	5	1	1	1
1/2V	v6	6	1	1	2
1/2V	v7	7	2	1	2
1/2V	v8	8	2	1	2
1/2V	v9	9	2	2	2
1/2V	v10	10	2	2	3

Detail der Vorbereitung für Kehlnähte
Detal przygotowania dla spoin pachwinowych

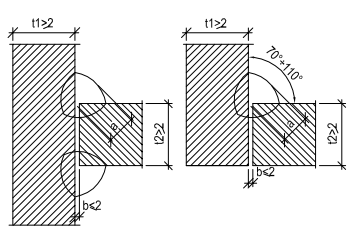

Firma Konsultacyjno–Projektowa Gospodarki Wodno–Ściekowej
"W A D I S" Sp. z o.o. w Bydgoszczy, ul. Chodkiewicza 15

Nazwa i adres obiektu budowlanego:	Oczyszczalnia Ścieków we Wrześni ul. Generała Sikorskiego 42 62–300 Września	Nr umowy: 1/2022
Temat opracowania: Przebudowa i rozbudowa oczyszczalni ścieków we Wrześni, dla zadania pn. "Modernizacja, rozbudowa i przebudowa oczyszczalni ścieków we Wrześni" WYCIĄG Z DOKUMENTACJI NR 1		Data: 22.03.2022
Tytuł rysunku: Reaktory biologiczne – ob. 7 NR1 i NR2 Schody na reaktor SC11		Branża: konstrukcja
Projektant: specjalność i nr uprawnień	mgr inż. I. Gorel konstrukcje budowlane upr. nr UAN–KZ–7210/244/86	Skala: 1:10; 1:20
		Nr rysunku: K2-33

Tekla structures