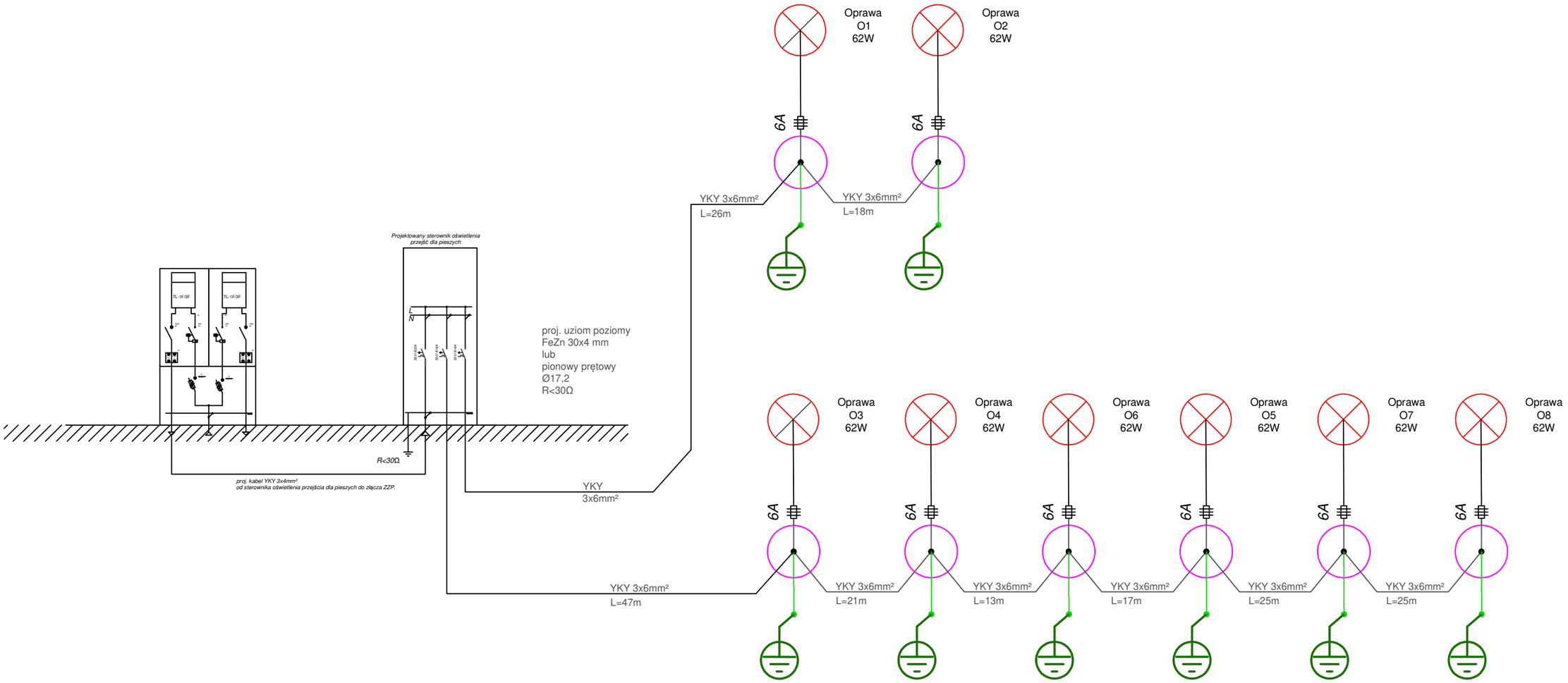

Jednostka zlecająca:	ZARZĄD DRÓG POWIATOWYCH W OLEŚNICY ul. Wojska Polskiego 52C 56-400 Oleśnica
dynniq energising mobility	Dynniq Poland Sp. z o.o. ul. Ekranowa 6 32-085 Modlniczka Tel: +48 12 258 56 80, Fax: +48 12 349 01 43
Nazwa obiektu, adres:	Przebudowa urządzeń instalowanych w pasie dróg publicznych wraz z fundamentami, konstrukcjami wsporczymi oraz przynależnymi elementami wyposażenia – „ Przebudowa przejść dla pieszych na drodze powiatowej nr 2D, nr 1465 D w kierunku Poniatowic, nr 1465 D w kierunku Szczodrowa.".
Nazwa rysunku:	SCHEMAT IDEOWY DOŚWIETLENIA PRZEJŚC DLA PIESZYCH

Nr umowy:	Skala	Data	Stadium	Nr rys.
-	-	02.2022	PT	E-12

Branza elektryczna

Projektował	mgr inż. Marcin Badura	upr. bud. nr MAP/0343/PWBE/17 do proj. bez ograniczeń w spec. instalacyjnej w zakesie sieci, instalacji i urządzeń elektrycznych i elektroenergetycznych	
Sprawdził	mgr inż. Wojciech Bała	upr. bud. nr MAP/0157/POOE/07 do proj. bez ograniczeń w spec. instalacyjnej w zakesie sieci, instalacji i urządzeń elektrycznych i elektroenergetycznych	
	Nazwisko	Numer uprawnień	Podpis