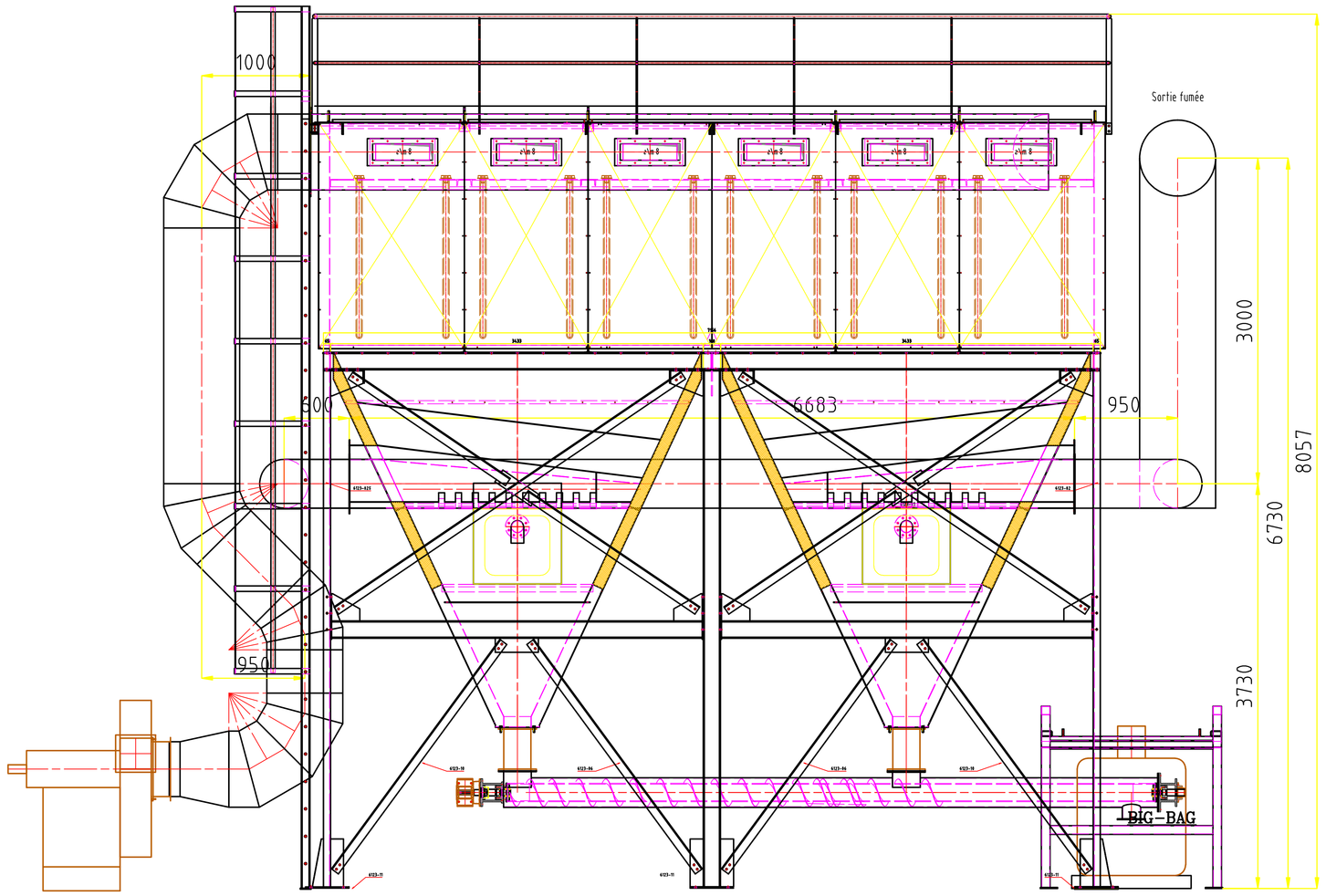

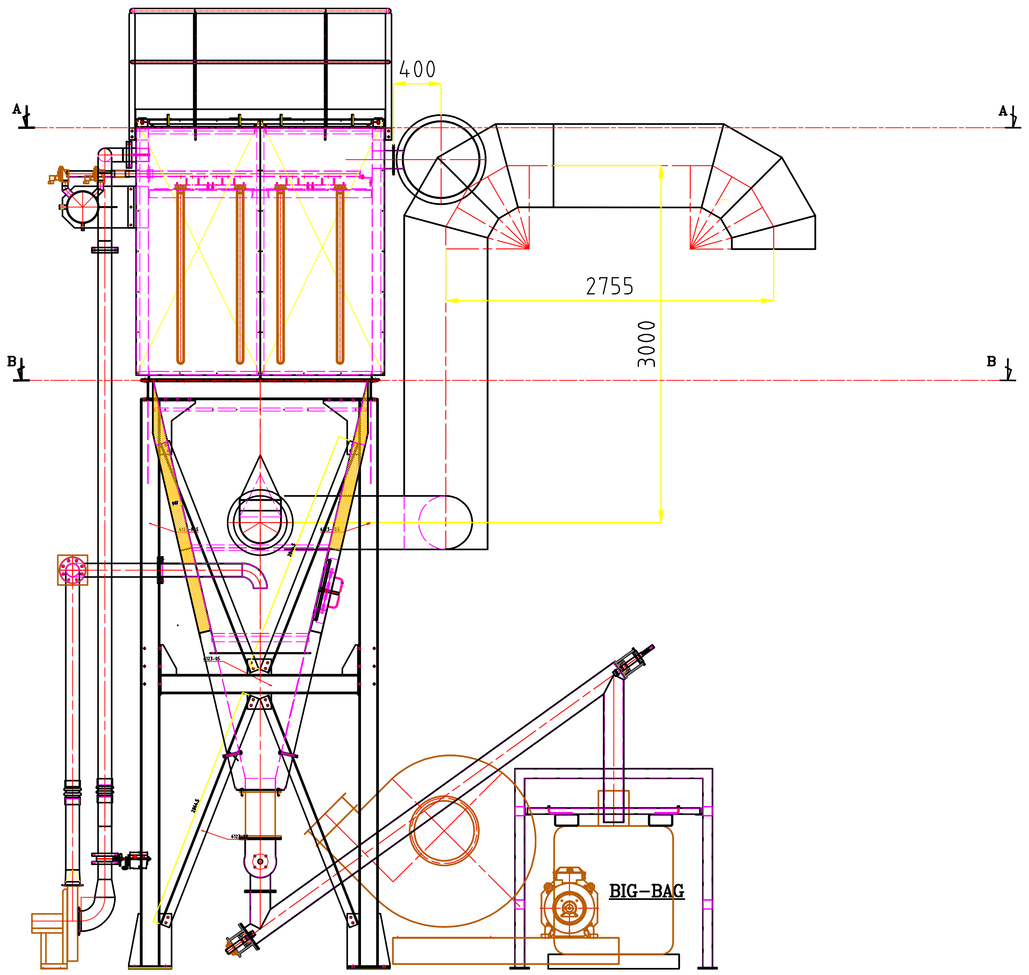

DETAIL MONTAGE DES BOUGIES ECH 1

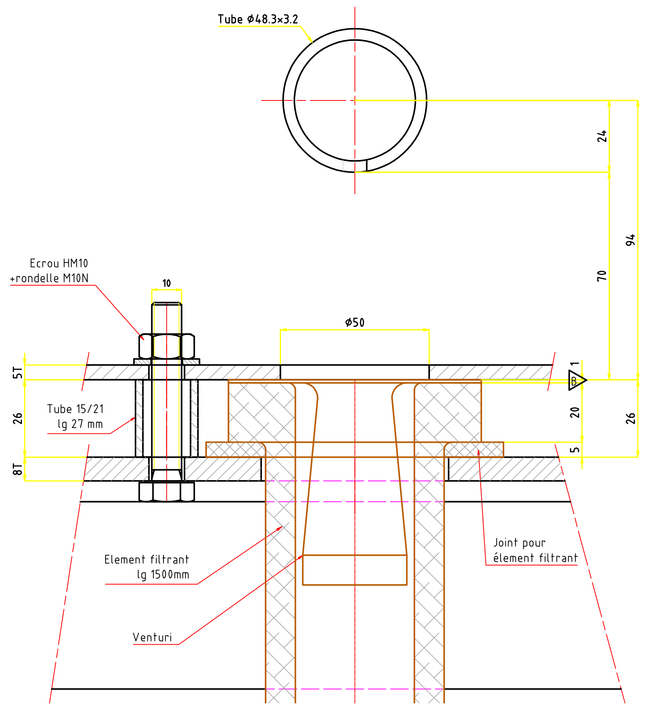

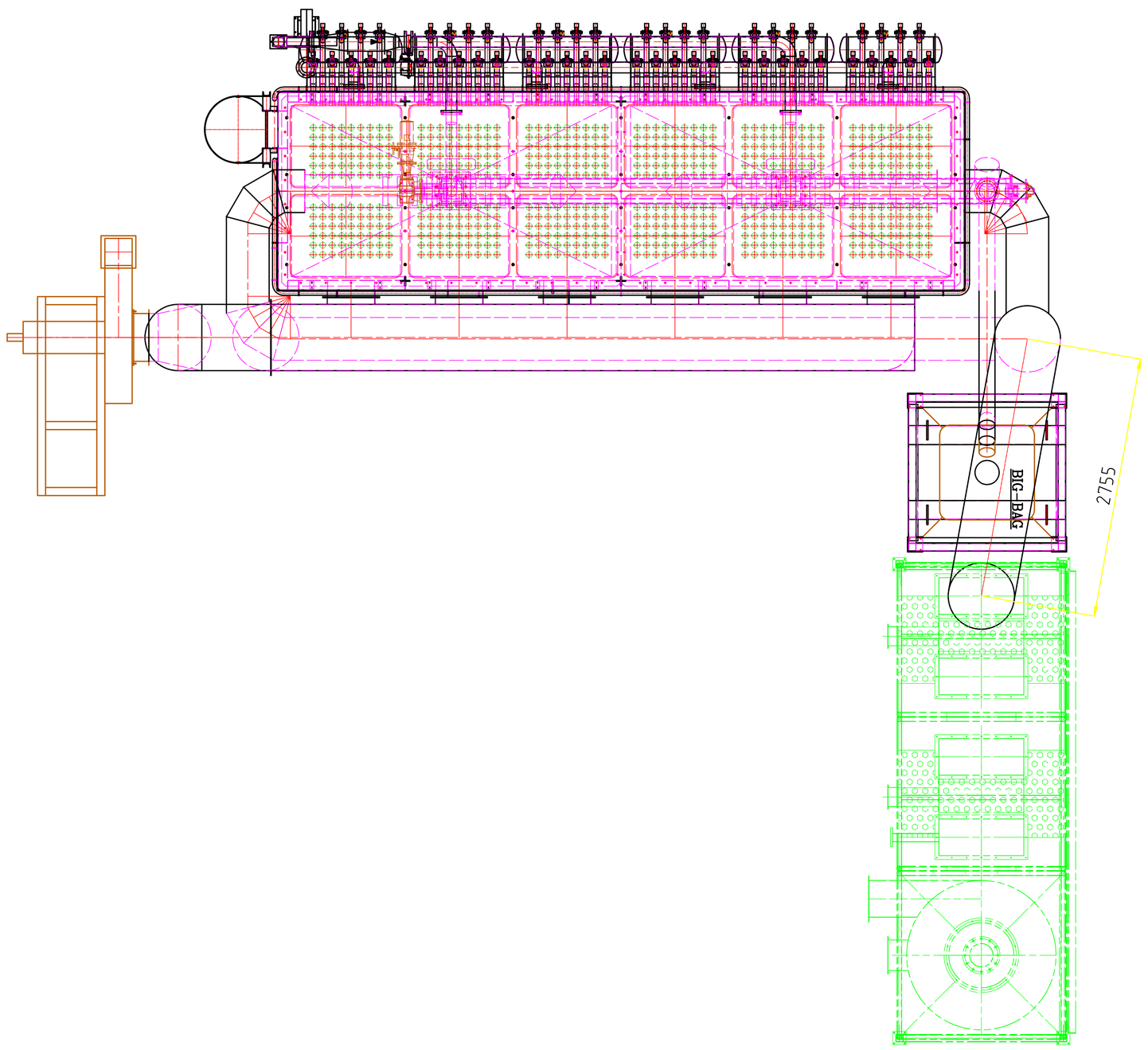

VUE SUIVANT A-A

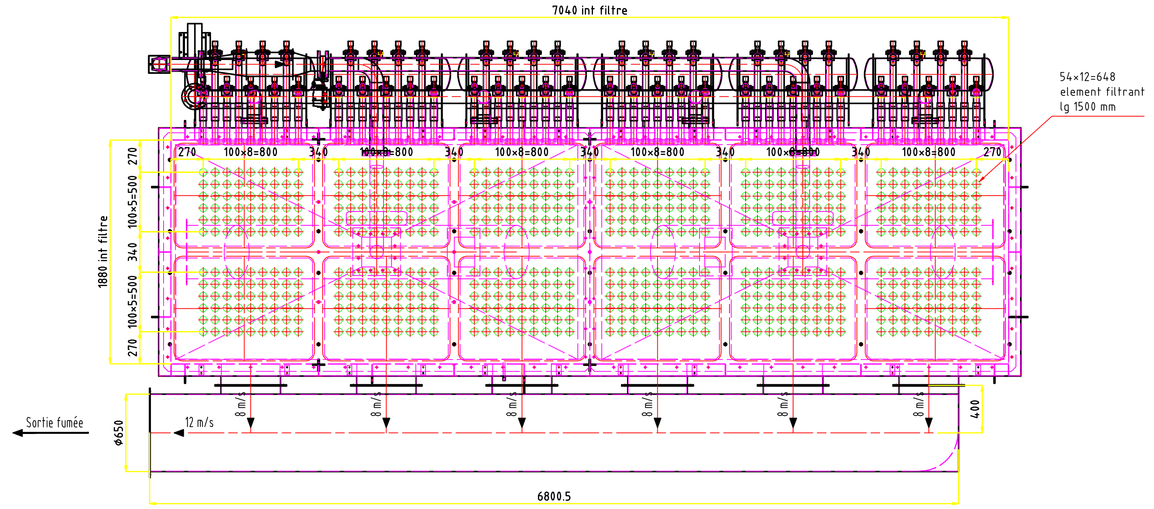

NOTA

Debit des fumées 16000 Nm3/h
Temperature des fumées 200°C
Coefficient augmentation des gaz a 200°C=1.73
Soit 16000 Nm3/h x 1.73=27680 m3/h soit 7.67 m3/sec
Surface des bougies de 1500 de 0.28m²
Surface total d'un filtre
6 bougies x 9 rangées soit 54 bougies par tiroir
54 bougies x 12 tiroirs soit 648 bougies
648 bougies x 0.28 m2/bougies = 181.44 m2
27680 m3/h=76.27 m/h soit 0.021 m/sec soit 2.1 cm/sec
362.88 m2
soit 2.1 cm/sec x 60=126 cm/min soit 1.26m/min

ancien calcul du
KOWEIT à controler

VUE SUIVANT COUPE B-B

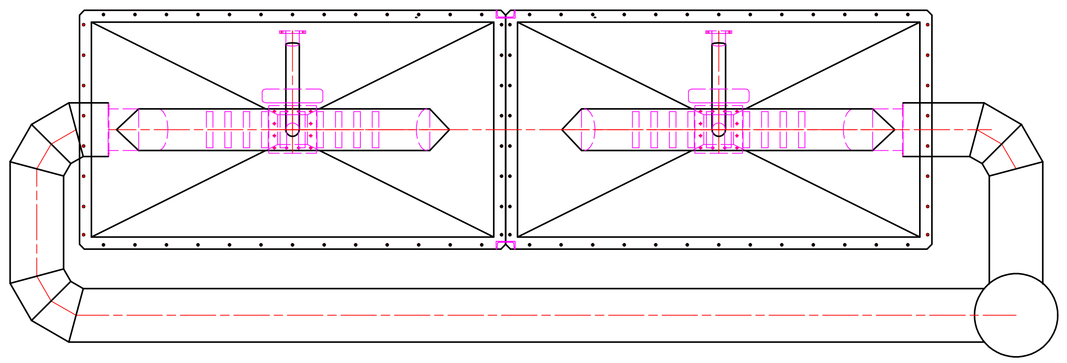

IND	DATE	DESCRIPTION	NOM
B	18.10.2011	modification confrevetement acces trappe	R-F
A	17.10.2011	modification confrevetement chassis support filtre	R-F

ATI ENVIRONNEMENT
LE BOURG 45420-CHAMPOULET – FRANCE
– Tel :+33(0)2.38.29.29.02 – Fax:+33(0)2.36.31.94.59 – Email:info@ati-incinerateurs.com

INCINERATEUR ROTATIF TYPE FRCD 250
AFFAIRE 511 0321 KATOWICE
ENSEMBLE FILTRE CERAMIQUE

DESSINE	F-Rogereau LE 27.07.11	N° DE PLAN	
VERIFIE	P-TOUSSAINT LE	C 6456	IND. A
ECHELLE	1/25-1		

FA0