19x RD20x500 1000
skala 1:10

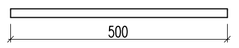

5x C 80x700 1002
skala 1:10

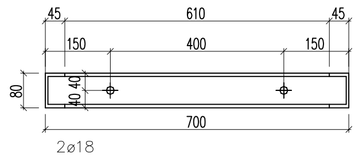

4x RD20x500 1005
skala 1:10

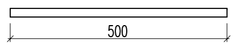

5x PŁ50X5x1915 1004
skala 1:20

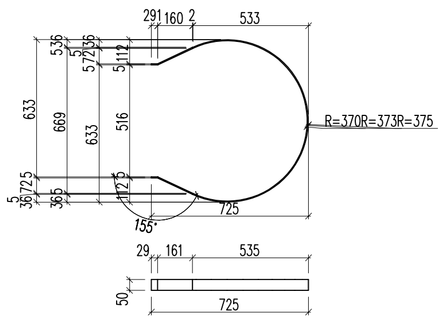

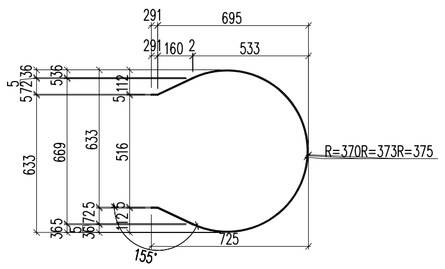

1x PŁ50X5x1915 1017
skala 1:20

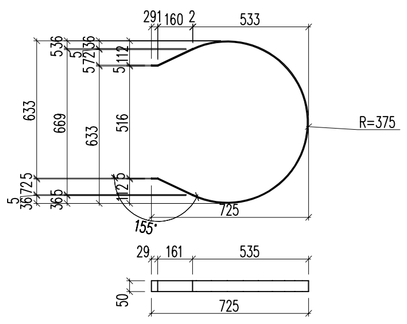

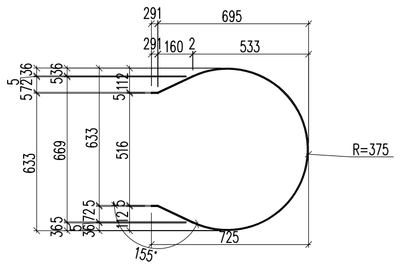

1x L100x8x8000 1015
skala 1:10

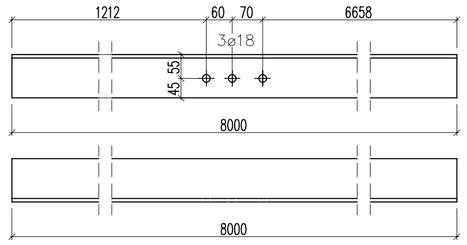

1x L100x8x8000 1016
skala 1:10

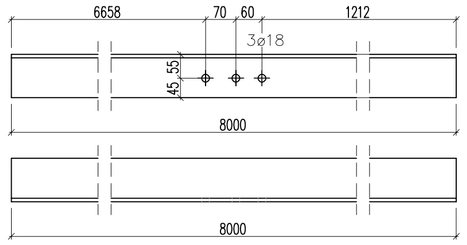

2x RO20X2.3x1124 1013
skala 1:10

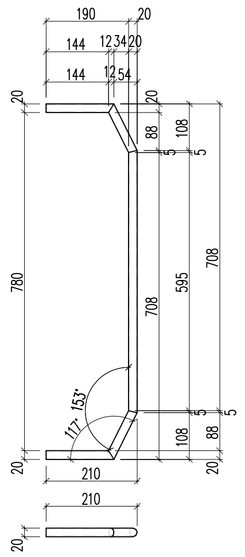

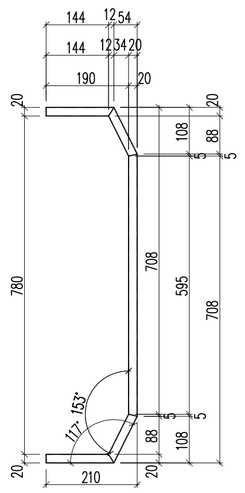

8x C 80x200 1001
skala 1:10

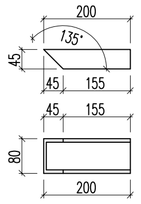

5x PŁ50X5x5650 1003
skala 1:10

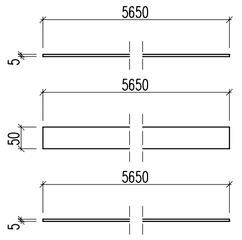

2x C 80x200 1007
skala 1:10

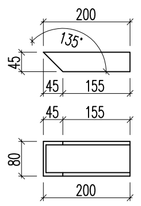

ELEMENT 3
wykonać 1x

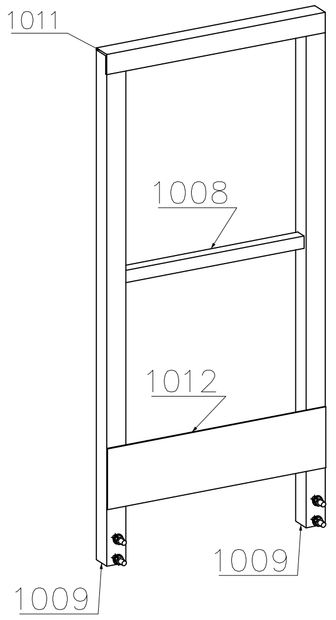

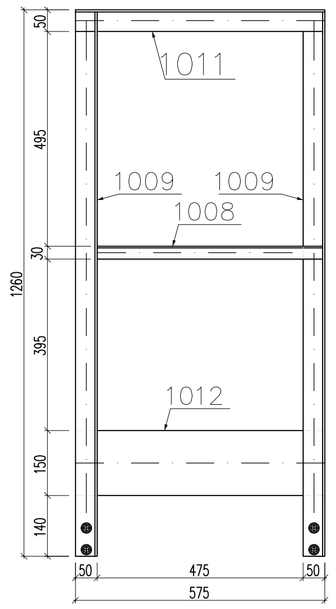

A – A

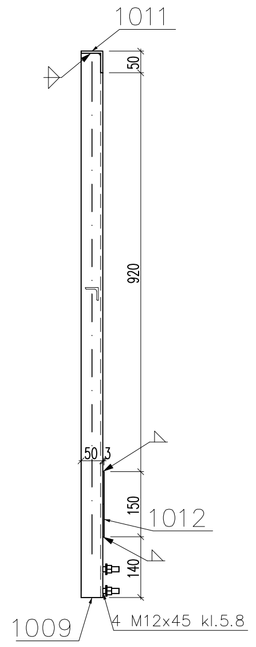

1x L30X4x520 1008
skala 1:10

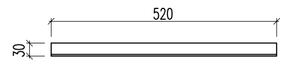

2x L50x5x1255 1009
skala 1:10

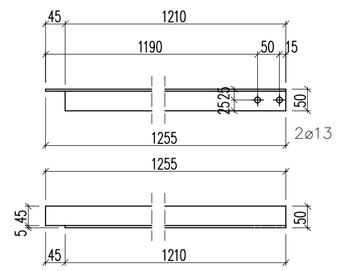

1x L50x5x575 1011
skala 1:10

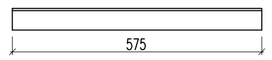

1x PŁ150X3x575 1012
skala 1:10

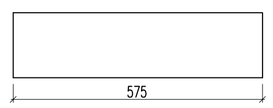

ELEMENT 4
wykonać 1x

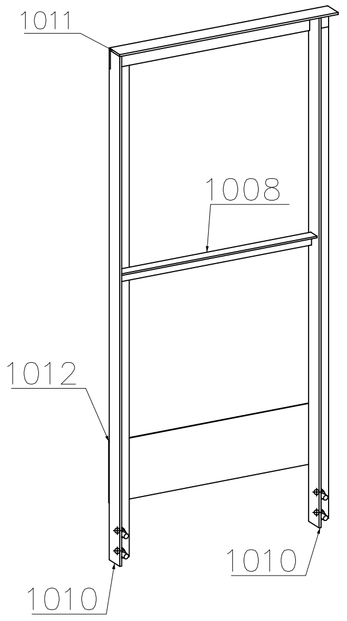

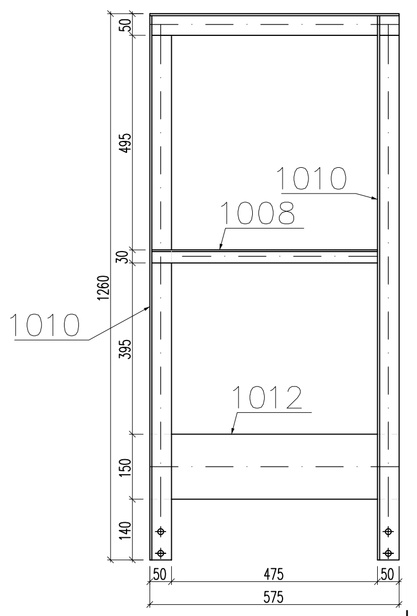

B – B

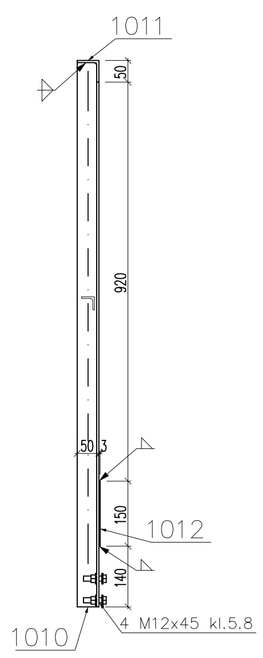

1x L50x5x575 1011
skala 1:10

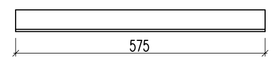

1x L30X4x520 1008
skala 1:10

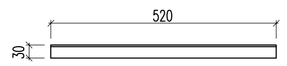

2x L50x5x1255 1010
skala 1:10

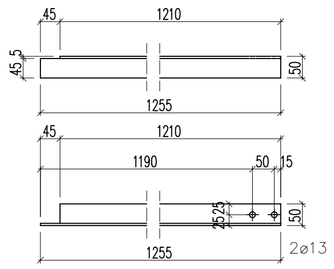

1x PŁ150X3x575 1012
skala 1:10

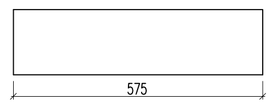

Stal profilowa:
S235

UWAGI:

1. KLASA WYKONANIA KONSTRUKCJI EXC2 WG PN–EN 1990–2.
2. POZIOM JAKOŚCI SPOIN D WG PN–EN ISO 5817. W PRZYPADKU BADAŃ WIZUALNYCH WG PN–EN ISO 17637 NALEŻY STOSOWAĆ KRYTERIA ODBIORU WG TABELI 6.1.13.4/3.
3. KONSTRUKCJE STALOWĄ WYKONAĆ I MONTOWAĆ ZGODNIE Z PN–B–06200
4. SPOINY CZOŁOWE WYKONYWAĆ NA PEŁNĄ GRUBOŚĆ ŁĄCZONYCH ELEMENTÓW
SPOINY PACHWINOWE JEDNOSTRONNE GRUBOŚCI 0,7G
SPOINY PACHWINOWE DWUSTRONNE GRUBOŚCI 0,5G
G– GRUBOŚĆ CIEŃSZEGO Z ŁĄCZONYCH ELEMENTÓW
5. STOPIEŃ PRZYGOTOWANIA POWIERZCHNI Sa 2 WG PN–ISO 8501–1.
6. KLASA PRZYGOTOWANIA KONSTRUKCJI DO MALOWANIA P2 WG PN–EN 1990–2.
7. ZABEZPIECZENIE ANTYKOROZYJNE:
– KONSTRUKCJĘ ZABEZPIECZYĆ DO KLASY KOROZYJNOŚCI C–4
8. DO MONTAŻU STOSOWAĆ ZESTAWY ŁĄCZNIKÓW OCYNKOWANE OGNIOWO:
– ŚRUBY KL. 5.8 ZGODNE Z PN–EN ISO 4014,
– NAKRĘTKI ZGODNE Z EN ISO 4032,
– PODKŁADKI ZGODNE Z PN–EN 7089.
9. WSZYSTKIE WYMIARY PODANO W [mm]
10. RYS. ROZPATRYWAĆ ŁĄCZNIE Z POZOSTAŁYMI RYSUNKAMI ORAZ OPISEM TECHNICZNYM

ELEMENT 5
wykonać 1x

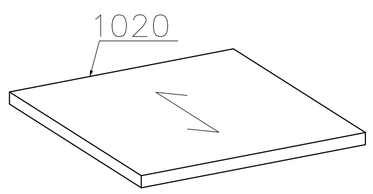

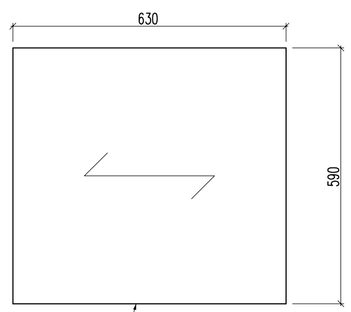

1020 KOZ 34.3x38.1 – 30x3

0	01.09. 2020 r.	WYDANIE DO REALIZACJI		A.S.	
Rewizja:	Data:	Opis:		Autor:	Podpis:
OBIEKT:	BUDYNEK KOTŁOWNI GAZOWEJ ul. Leona 1 i 3, 44-280 Rydułtowy; działki nr: 418/25; 489/25				
TEMAT:	*Przebudowa, rozbudowa i nadbudowa budynku na potrzeby zabudowy układu kogeneracyjnego z zapleczem i infrastrukturą techniczną*				
INWESTOR:	Ciepłownia Rydułtowy ul. Plebiscytowa 50, 44-280 Rydułtowy KOGEN Sp. z o.o. ul. Plebiscytowa 50, 44-280 Rydułtowy				
Tytuł rysunku:	DRABINA - elementy wysyłkowe EW2 (poz. 1000-1005, 1007, 1013, 1015-1017) EW3 (poz. 1008,1009,1011,1012), EW4 (poz. 1008,1010-1012), EW5 (poz. 1020)			Branża: KONSTRUKCJA	
Funkcja:	Imię i Nazwisko:	Podpis:	Nr upr.:	Data: 02. 2020 r.	
Projektował:	mgr inż. Jacek SZYBIŃSKI		116/00	Numer projektu: T_03_20	
Sprawdził:					
Opracował:	inż. Arkadiusz SZOSTEK			Format: A1	Skala: 1:10
Opracował:					
44-207 Rybnik ul. Gliwicka 177 A tel. +48 32 44 09 300 fax. +48 32 44 09 312	TECHMEKO Spółka z ograniczoną odpowiedzialnością			Nr rysunku: KW/10.3	