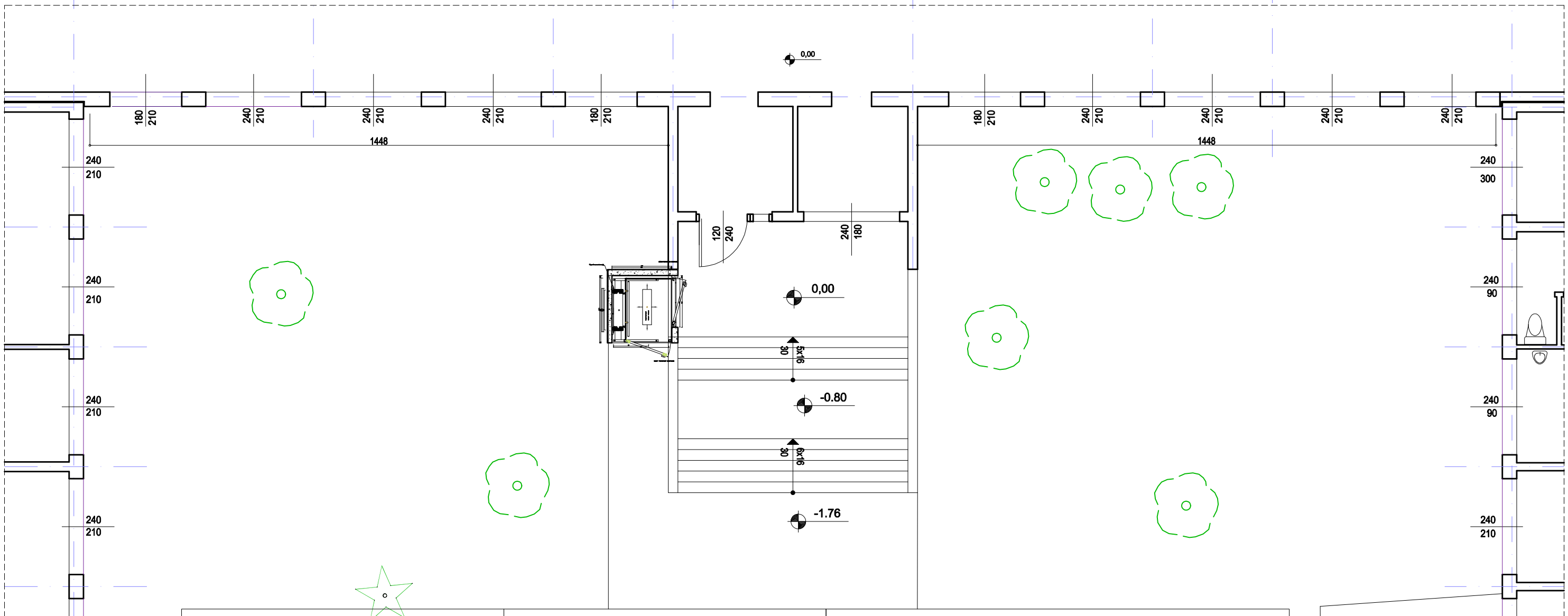

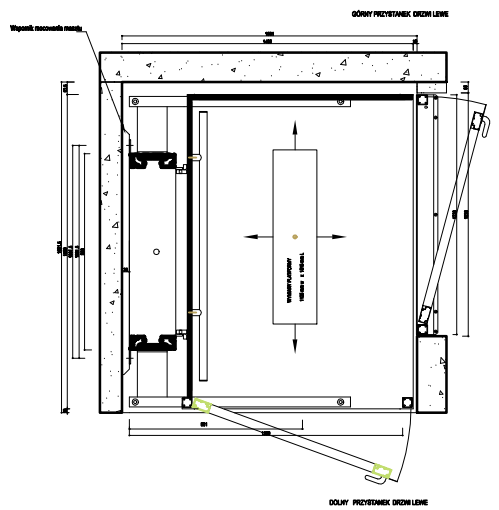

PRZEKRÓJ POPRZECZNY

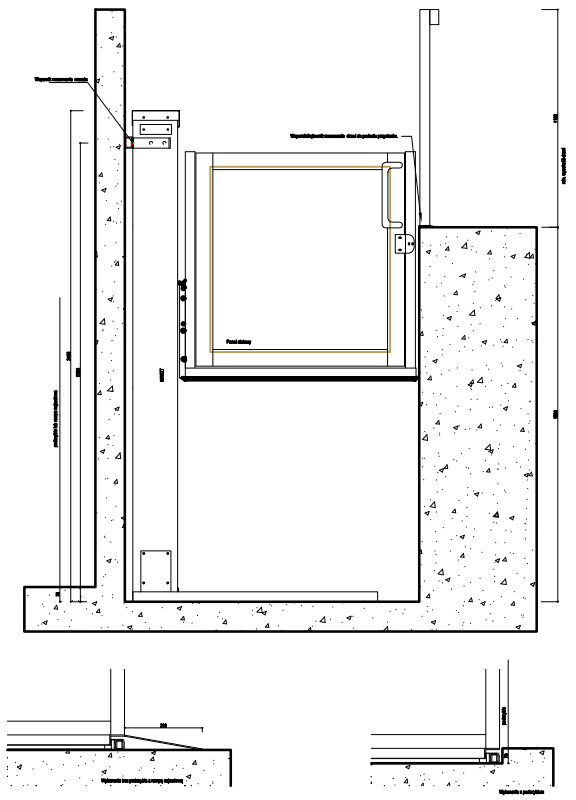

PRZEKRÓJ PODŁUZNY

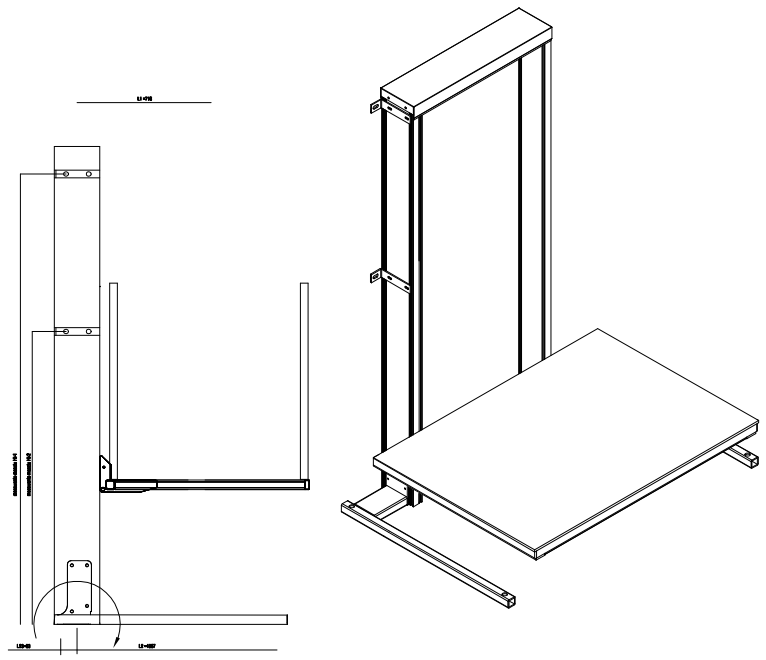

WIDOK

TYTUŁ PROJEKTU
TERMOMODERNIZACJA BUDYNKU SP12
Piotrków Trybunalski, ul.Belzacka 104/106
dz. nr 11/10 obr.28 P-ków Tryb.

JEDNOSTKA PROJEKTOWA
projEKtANt
spółka z ograniczoną odpowiedzialnością sp.k.

DATA: 09'2017

IMIĘ I NAZWISKO	NR UPRAWNIEŃ	PODPIS:
projektant: MGR INŻ. ARCH. EWA KATARASIŃSKA	UAN.IV.7342/53/91	
sprawdzający: MGR INŻ. ARCH. ANNA NOWAK	GP.IV7342/154/94	
FAZA: PROJEKT BUDOWLANO-WYKONAWCZY		SKALA: 1:100
BRANŻA: ARCHITEKTURA		NR ZYS.: U2

TYTUŁ RYSUNKU: ZAGOSPODAROWANIE DZIAŁKI
- PODNOŚNIK DLA NIEPEŁNOSPRAWNYCH