NUMER PORZĄDKOWY	1	2	3	4	5			6	7	8	9
SYMBOL	O1	O2	O3 + DZ2	O4	OP3	OP2	OP1	OP4 + DZ3	OP5	OP6	OL
CHARAKTERYSTYKA	SYSTEM PROFILI PCV TRZYKOMOROWY ,O WSPÓŁCZYNNIKU PRZENIKANIA CIEPŁA U≤1,2 W/m• •K ZE WZMOCNIENIEM STALOWYM WEWNĄTRZ PROFILU. OKUCIA OBWIEDNIE UCHYLNE, UCHYLNO-ROZWIERALNE BĄDŹ ROZWIERALNE (WG. SCHEMATÓW NA RYSUNKACH), Z ZACZEPAMI ANTYWYWAŻENIOWYMI, SZYBY ZESPOLONE ZE SZKŁEM NISKOEMISYJNYM. KOLORY USZCZELEK DOPASOWANE DO RAMY OKNA				SYSTEM PROFILI ALUMINIOWY TRÓJKOMOROWY Z PRZEGRODĄ TERMICZNĄ ,O WSPÓŁCZYNNIKU PRZENIKANIA CIEPŁA U≤1,5 W/m²•K, SZYBY ZESPOLONE DWUKOMOROWE Ug≤1,0W/m²•K). USZCZELKI Z EPDM						WYPEŁNIENIE Z PUSTAKÓW SZKLANYCH 20x20cm; IZOLACYJNOŚĆ 1,7w/M2*k
KOLORYSTYKA	OD ZEWNĄTRZ: GRAFITOWY (RAL 7024), OD WEWNĄTRZ: BIAŁY (RAL 9016)				GRAFITOWY (RAL 7024)						BIAŁY MATOWY
SCHEMAT	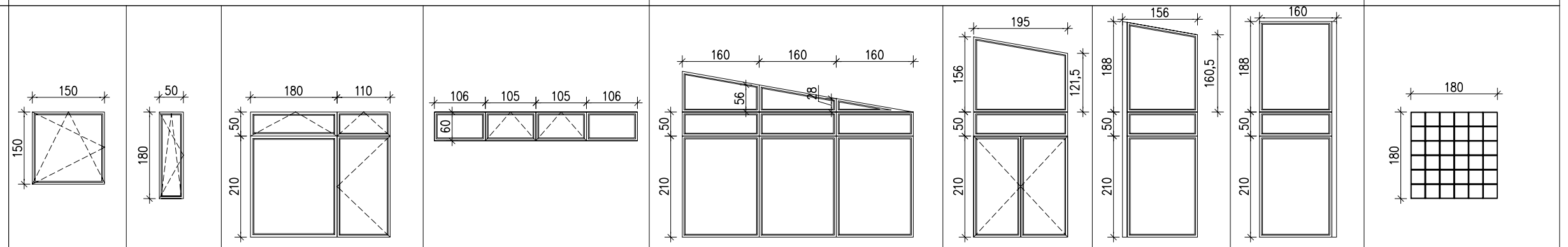										
WYMIARY [cm] w świetle otworu So	150	90	180	110	106	105	105	106	160	160	160	195	156	160	180
WYMIARY [cm] w świetle otworu Ho	150	150	260	50	60	60	60	60	314-341	287-314	260-287	381-416	418-444	444	180
WYMIARY [cm] w świetle ościeżnicy S			DZ2	100								DZ3 180			
WYMIARY [cm] w świetle ościeżnicy H				205								205			
ilość	1	2	1		1				1	1	1	1	1	1	2
UWAGI	PRZED ZAMÓWIENIEM SPRAWDZIĆ OTWORY NA BUDOWIE. SZCZEGÓŁY WYKOŃCZENIA DO UZGODNIENIA Z PRODUCENTEM.										

NUMER PORZĄDKOWY	1	2	3	4	5	6	7	
SYMBOL	D1	D2	D3	D4	D7	Dz1	D5	
CHARAKTERYSTYKA	RAMA DREWNIANA OBŁOŻONA PŁTAMI Z HDF, Z WYPEŁNIENIEM PŁYTĄ OTWOROWĄ; SKRZYDŁA DRZWIOWE WYPOSAŻONE W USZCZELKĘ, ZAMEK PATENTOWY; TULEJE WENTYLACYJNE ZGODNIE Z OZNACZENIEM, POWIERZCHNIA WYKOŃCZENIA SKRZYDEŁ I OŚCIEŻNIC O WYSOKIEJ ODPORNOŚCI NA ZARYSOWANIA I ŚCIERANIE, SZKLENIE BEZBARWNE MATOWE				SYSTEM PROFILI ALUMINIOWY TRÓJKOMOROWY Z PRZEGRODĄ TERMICZNĄ ,O WSPÓŁCZYNNIKU PRZENIKANIA CIEPŁA U≤1,5 W/m²•K, SZYBY ZESPOLONE DWUKOMOROWE Ug≤1,0W/m²•K). USZCZELKI Z EPDM	STALOWE (LUB ALUMINIOWE) Z WYPEŁNIENIEM TERMOIZOLACYJNYM, MINIMALNA IZOLACYJNOŚĆ TERMICZNA SKRZYDŁA: U=1,5W/(M²•K), DRZWI WYPOSAŻONE W ZAMEK Z WKŁADKĄ, USZCZELKI OBWODOWE; SAMOZAMYKACZE; POWIERZCHNIA WYKOŃCZENIA SKRZYDEŁ I OŚCIEŻNIC O WYSOKIEJ ODPORNOŚCI NA ZARYSOWANIA I ŚCIERANIE, ZMYWALNA,		KONSTRUKCJA Z SEGMENTÓW STALOWYCH WYPEŁNIONYCH PIANKĄ POLIURETANOWĄ; SEGMENT Z PRZESZKLEMIAMI W ALUMINIOWEJ RAMIE; PROWADZENIE BRAMY NISKIE W STREFIE PODSUFITOWEJ, Z OTWIERANIEM RĘCZNYM, ELEKTRYCZNYM Z MOŻLIWOŚCIĄ STEROWANIA NA PILOTA,
KOLORYSTYKA	BIAŁE (RAL 9016), OKLEINA IMITUJĄCA DREWNO				GRAFITOWY (RAL 7024)	CZERWONY (RAL 3000)		CZERWONY (RAL 3000)
SCHEMAT	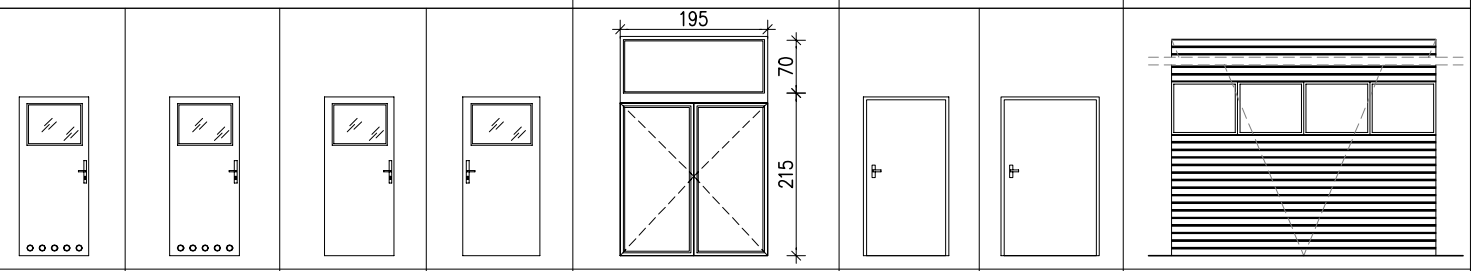							
WYMIARY [cm] w świetle otworu So	80	90	90	100	185	110	130	350
WYMIARY [cm] w świetle otworu Ho	208	208	208	208	205	208	208	425
WYMIARY [cm] w świetle ościeżnicy S	70	80	80	90	185	100	120	
WYMIARY [cm] w świetle ościeżnicy H	200	200	200	200	205	200	200	
ilość	L 0 P 2	L 1 P 2	L 6 P 3	L 0 P 1		L 1 P 0	L 0 P 1	2
UWAGI	PRZED ZAMÓWIENIEM SPRAWDZIĆ OTWORY NA BUDOWIE. SZCZEGÓŁY WYKOŃCZENIA DO UZGODNIENIA Z INWESTOREM I PRODUCENTEM. SKRZYDŁA DRZWIOWE I OŚCIEŻNICA WYKONANE FABRYCZNIE PRZEZ JEDNEGO PRODUCENTA. DRZWI DO POMIESZCZEŃ 1.9 I 1.17 KLASY EI60. DRZWI DO POMIESZCZEŃ 1.18, 1.19 I 1.20 WYPOSAŻONE W SAMOZAMYKACZ							

DOMAN-PRO
BIURO PROJEKTOWE I OBSŁUGI INWESTYCJI

DOMAN-PRO Arkadiusz Domański
ul. Aliantów 12/1, 88-400 Żnin, NIP: 558-170-90-90
tel. 607 843 781, e-mail: biuro@doman-pro.pl

TEMAT OPRACOWANIA: Budowa remizy OSP wraz ze świetlicą wiejską, na terenie działki nr 185/3 położonej w miejscowości Brzyskorzystewko, gmina Żnin	DATA: 01.08.2019r.
TREŚĆ RYSUNKU: ZESTAWIENIE STOLARKI	SKALA: 1:100
INWESTOR: Gmina Żnin, ul. 700-lecia 39, 88-400 Żnin	ETAP: PROJEKT BUDOWLANY / NR RYS.: 12

FUNKCJA	AUTOR	NR UPRAWNIEŃ	SPECJALNOŚĆ	PODPIS
PROJEKTANT	dr inż. arch. Piotr Brzeziński	60/2009, KP-0243	ARCHITEKTURA	
PROJEKTANT SPRAWDZAJĄCY	mgr inż. arch. Jolanta Budzichowska	62/2009, KP-0244	ARCHITEKTURA	
PROJEKTANT	mgr inż. Arkadiusz Domański	KUP/0003/PBKb/16	KONSTRUKCJA	
PROJEKTANT SPRAWDZAJĄCY	mgr inż. Piotr Rydlewski	KUP/0005/POOK/09	KONSTRUKCJA	
OPRACOWANIE	mgr inż. Kinga Adamczyk			

Rysunek wykonano przy pomocy programu ZWCAD+ 2019, BeStCAD 2019