W rozdzielnicy odłączyć wskazane urządzenia od listew zaciskowych pozostawiając wyposażenie w rozdzielnicy.
Odłączone urządzenia obiektowe zdemontować i przekazać użytkownikowi.

Po przeprowadzeniu prac przeprogramować sterownik w rozdzielnicy oraz dostosować interfejs graficzny w istniejącym systemie BMS.

edan

USŁUGI PROJEKTOWE I KONSULTING
51 - 137 WROCŁAW
AL. KASPROWICZA 56/1
TEL./FAX (0 71) 325-18-81
www.edan-med.pl

NAZWA INWESTYCJI:
PRZEBUDOWA LABORATORIUM BSL-3
W ŁUKASIEWICZ-PORT
WRAZ Z ZAGOSPODAROWANIEM TERENU

NAZWA OBIEKTU BUDOWLANEGO:
LABORATORIUM BSL-3, BUDYNEK E

INWESTOR:
SIEĆ BADAWCZA ŁUKASIEWICZ
- PORT POLSKI OŚRODEK ROZWOJU TECHNOLOGII
UL. STABŁOWICKA 147, 54-066 WROCŁAW

ADRES INWESTYCJI:
UL. STABŁOWICKA 147
54-066 WROCŁAW
DZ. NR 1/6, AM-30, OBRĘB PRACZE ODRZAŃSKIE

PROJEKT WYKONAWCZY

BRANŻA:
AUTOMATYKA I STEROWANIE

TYTUŁ RYSUNKU:
DEMONTAŻE W ROZDZIELNICY
"LAP-WW5613"

NUMER RYSUNKU:	SKALA:	DATA:	WERSJA:
BMS-21	—	03.2024	01

ARCHITEKTURA

IMIĘ I NAZWISKO:	NR. UPR.	PODPIS
PROJEKTANT GŁÓWNY: mgr inż. Michał Chmielewski	POM/0186/ PWOE/11	
PROJEKTANT AIBMS: inż. Stanisław Pałubicki		
SPRAWDZAJĄCY: mgr inż. Zbigniew Tomczyk	POM/0013/ PWOE/04	

ROZDZIELNICA LAP-WW5613

Obiekt: WROCŁAWSKIE CENTRUM BADAŃ EiT + , BUDYNEK 9

SZAFA LAP-WW5613

Oznaczenia :

zgodne z DIN40719

4 K 2

- 4 - numer arkusza
- K - oznaczenie elementu
- 2 - numer kolejny elementu arkuszu

PROJEKT POWYKONAWCZY

Kolorystyka okablowania:

- Obwody prądu głównego :	czarny
- Przewód neutralny :	jasnoniebieski
- Przewód ochronny :	żółto-zielony
- Obwody sterownicze i sygnałowe dla napięcia: 230VAC :	czerwony
- Obwody sterownicze i sygnałowe dla napięcie 24VAC	brązowy
- Potencjał zerowy 24VAC	szary
- Czujniki pomiarowe :	biały

Dane szafy rozdzielniczej

Producent: Schrack

Kolor : RAL 7032

Wejście kablowe: od dołu

Lampki : diodowe

- Napięcie robocze: 400V, 50Hz
- Napięcie sterownicze: 230V, 50Hz
- Moc przyłączeniowa: 15kW

UWAGA:

1. Instalacja siłowa została zaprojektowanaw układzie TN-S
2. Obowiązuje system dodatkowej ochrony przeciwporażeniowej poprzez samoczynne wyłączenie zasilania przy zastosowaniu bezpieczników topikowych i wyłączników instalacyjnych Zgodnie z wymogami zawartymi w PN-IEC/60364-6-61

DOKUMENTACJA POWYKONAWCZA

mgr inż. Arkadiusz Szpila
uprawnienia budowlane do projektowania i kierowania robotami bez ograniczeń w specjalności instalacyjnej w zakresie sieci, instalacji i urządzeń elektrycznych i elektroenergetycznych
Nr 516/01/DUW

TKS SP z o.o. Ul. T. Boya Żeleńskiego 77 40-748 Katowice	PROJEKTOWAŁ:	mgr inż. A. Szpila		DATA: 2014-06-27	OBIEKT: EiT + BUD. 9 WROCŁAW	NAZWA SCHEMATU: Strona tytułowa	NR PROJEKTU: 09/13 - REW01	DZIAŁ: 16
	OPRACOWAŁ:	mgr inż. M. Sikora					NAZWA ROZDZIELNICY: LAP-WW5613	STRONA: 1 / STRON: 3
	SPRAWDZIŁ:	mgr inż. T. Masłowski					LOKALIZACJA ROZDZIELNICY: PIĘTRO +4	◄1 2►

DZIAŁ: 16/1 **Wrocławskie Centrum Badań EIT+**

Bilans energii elektrycznej - rozdzielnica LAP-WW5613

Lp	Urządzenie	Pn	In	Zapezpieczenie	Ilość	Przekrój	I_{dd}	Un
		kW	A	Typ, wartość	żył	mm^2	A	V
1	Wentylator nawiewu W5D1	0,55	1,20	C10/E-3	4x	1,5	18,5	400
2	Wentylator nawiewu W5D2	0,55	1,20	C10/E-3	4x	1,5	18,5	400
3	Wentylator nawiewu W5D3	0,55	1,20	C10/E-3	4x	1,5	18,5	400
4	Wentylator nawiewu W5D4	0,75	1,71	C10/E-3	4x	1,5	18,5	400
5	Wentylator nawiewu W5D5	0,55	1,20	C10/E-3	4x	1,5	18,5	400
6	Wentylator nawiewu W5D6	0,55	1,20	C10/E-3	4x	1,5	18,5	400
7	Wentylator wywiewu W5SZ1	0,03	0,40	C6/E-1	3x	1,5	22	230
8	Wentylator wywiewu W5SZ2	0,03	0,40	C6/E-1	3x	1,5	22	230
9	Wentylator wywiewu W5SZ3	0,03	0,40	C6/E-1	3x	1,5	22	230
10	Wentylator wywiewu W5SZ4	0,03	0,40	C6/E-1	3x	1,5	22	230
11	Wentylator wywiewu W5SZ5	0,08	0,33	C6/E-1	3x	1,5	22	230
12	Wentylator wywiewu W5SZ6	0,03	0,40	C6/E-1	3x	1,5	22	230
13	Wentylator wywiewu W5SZ7	0,08	0,75	C6/E-1	3x	1,5	22	230
14	Wentylator wywiewu W5T1	0,03	0,40	C6/E-1	3x	1,5	22	230
15	Wentylator wywiewu W5T2	0,03	0,40	C6/E-1	3x	1,5	22	230
16	Wentylator wywiewu W5A	0,75	1,71	C10/E-3	4x	1,5	18,5	400
17	Wentylator wywiewu W6SZ1	0,03	0,40	C6/E-1	3x	1,5	22	230
18	Wentylator wywiewu W6T1	2,20	4,61	C10/E-3	4x	1,5	18,5	400
19	Wentylator wywiewu W6T2	2,20	4,61	C10/E-3	4x	1,5	18,5	400
20	Wentylator wywiewu W6T3	1,10	2,56	C10/E-3	4x	1,5	18,5	400
21	Wentylator wywiewu W6T4	2,20	4,61	C10/E-3	4x	1,5	18,5	400
22	Wentylator wywiewu W6T5	0,37	1,04	C10/E-3	4x	1,5	18,5	400
23	Wentylator wywiewu W6T6	0,75	1,71	C10/E-3	4x	1,5	18,5	400
24	Wentylator wywiewu W13A	0,35	1,45	C4/E-3	3x	1,5	22	230
25	Wentylator wywiewu W13S1	0,30	1,40	C4/E-3	3x	1,5	22	230
26	Wentylator wywiewu W13SZ1	0,08	0,75	C6/E-1	3x	1,5	22	230

DOKUMENTACJA POWYKONAWCZA

mgr inż. Arkadiusz Szpila
uprawnienia budowlane do projektowania i kierowania robotami bez ograniczeń w specjalności instalacyjnej w zakresie sieci instalacji i urządzeń elektrycznych i elektroenergetycznych
Nr 516/01/DUW

DZIAŁ: 16/2 **Wrocławskie Centrum Badań EIT+**

Bilans energii elektrycznej - rozdzielnica LAP-WW5613

Lp	Urządzenie	Pn	In	Zapezpieczenie	Ilość	Przekrój	I_{dd}	Un
		kW	A	Typ, wartość	żył	mm^2	A	V
27	Wentylator wywiewu W13SZ2	0,03	0,40	C6/E-1	3x	1,5	22	230
28	Wentylator wywiewu W13T1	0,25	0,60	C6/E-3	4x	1,5	18,5	400
29	Wentylator wywiewu W13T2	0,25	0,60	C6/E-3	4x	1,5	18,5	400
30	Wentylator wywiewu W13T3	0,75	1,71	C6/E-3	4x	1,5	18,5	400
Razem całość		**14,7**	**34,2**					

Pn - moc znamionowa
In - prąd znamionowy
Idd - obciążalność prądowa długotrwała
Un - napięcie znamionowe

DOKUMENTACJA POWYKONAWCZA

mgr inż. Arkadiusz Szpila
uprawnienia budowlane do projektowania i kierowania robotami bez ograniczeń w specjalności instalacyjnej w zakresie sieci, instalacji i urządzeń elektrycznych i elektroenergetycznych
Nr 516/01/DUW

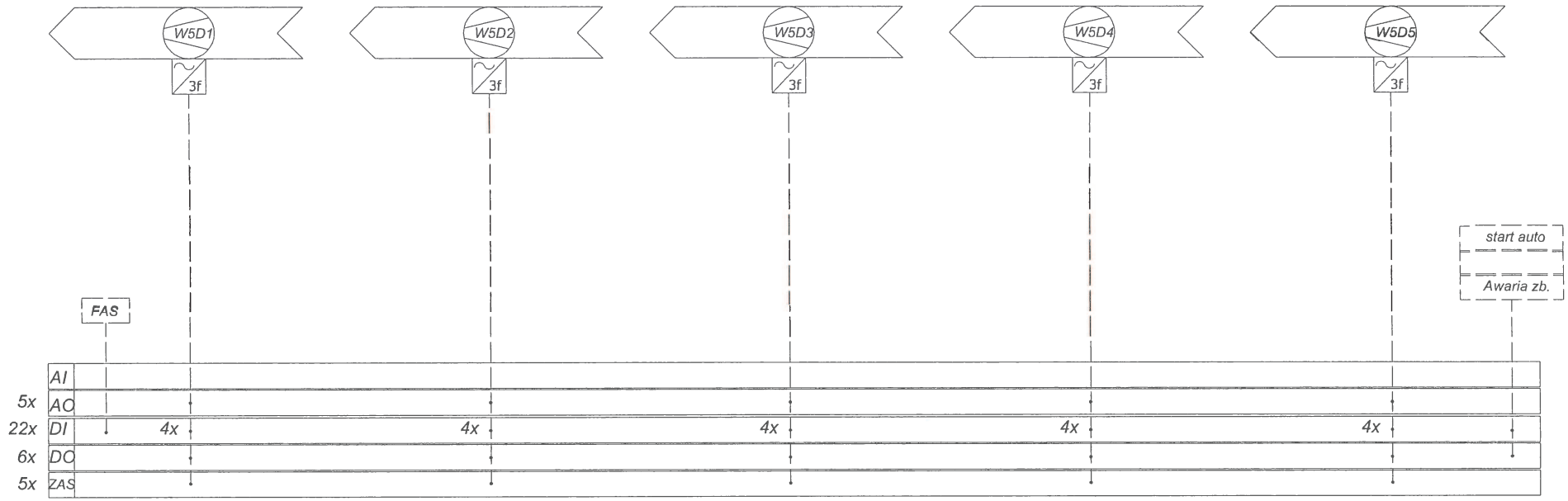

mgr inż. Arkadiusz Szpila
uprawnienia budowlane do projektowania i kierowania robotami bez ograniczeń w specjalności instalacyjnej w zakresie sieci, instalacji i urządzeń elektrycznych i elektroenergetycznych
Nr 516/01/DUW

DOKUMENTACJA POWYKONAWCZA

TKS SP z o.o.
Ul. T. Boya Żeleńskiego 77
40-748 Katowice

Opracował	inż. A. Malinowska	
Projektant	mgr inż. A. Szpila upr. nr 516/01/DUW	
Sprawdził	mgr inż. T. Masłowski upr. nr 261/00/DUW	

Obiekt
BUDYNEK nr 9
Dolnośląskie Centrum Materiałów i Biomateriałów Wrocławskiego Centrum Badań EIT+

Nazwa rysunku	Schemat funkcjonalny automatyki LAP WW-5,6,13	
Numer rysunku	AKP 16.2.1	Numer rewizji
Data	07.2013	REW01

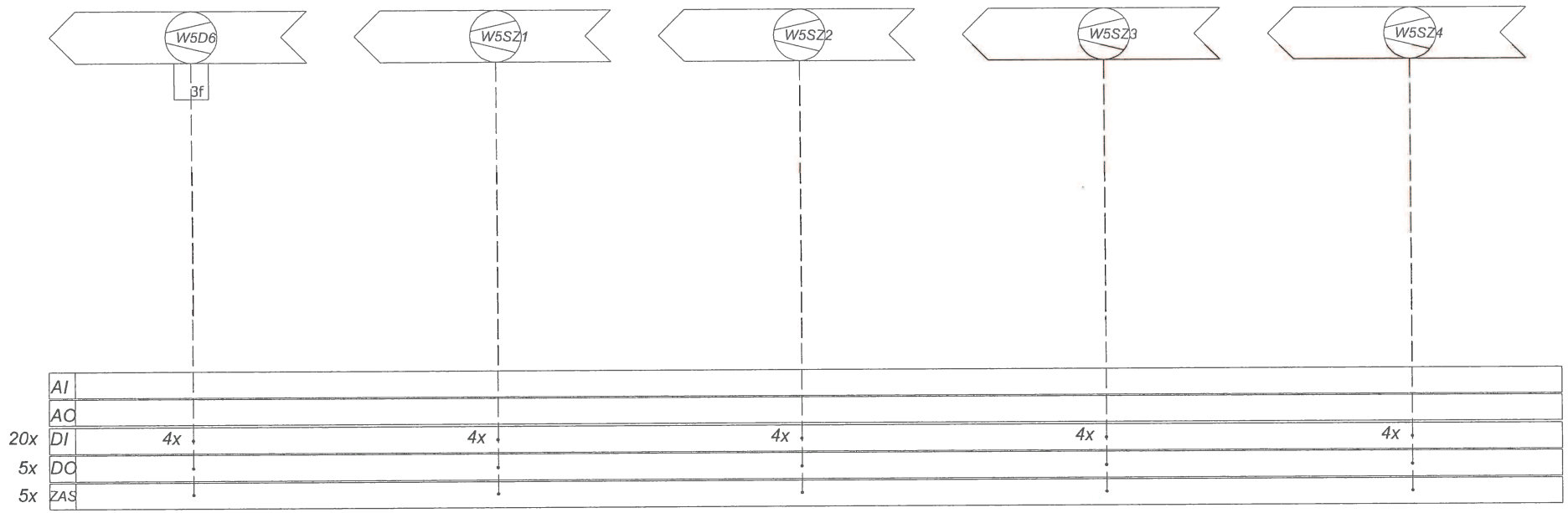

DOKUMENTACJA POWYKONAWCZA

mgr inż. Arkadiusz Szpila
uprawnienia budowlane do projektowania i kierowania robotami bez ograniczeń w specjalności instalacyjnej w zakresie sieci, instalacji i urządzeń elektrycznych i elektroenergetycznych
Nr 516/01/DUW

TKS SP z o.o.
Ul. T. Boya Żeleńskiego 77
40-748 Katowice

Opracował	inż. A. Malinowska	
Projektant	mgr inż. A. Szpila upr. nr 516/01/DUW	
Sprawdził	mgr inż. T. Masłowski upr. nr 261/00/DUW	

Obiekt
BUDYNEK nr 9
Dolnośląskie Centrum Materiałów i Biomateriałów Wrocławskiego Centrum Badań EIT+

Nazwa rysunku	Schemat funkcjonalny automatyki LAP WW-5,6,13	
Numer rysunku	AKP 16.2.2	Numer rewizji
Data	07.2013	REW01

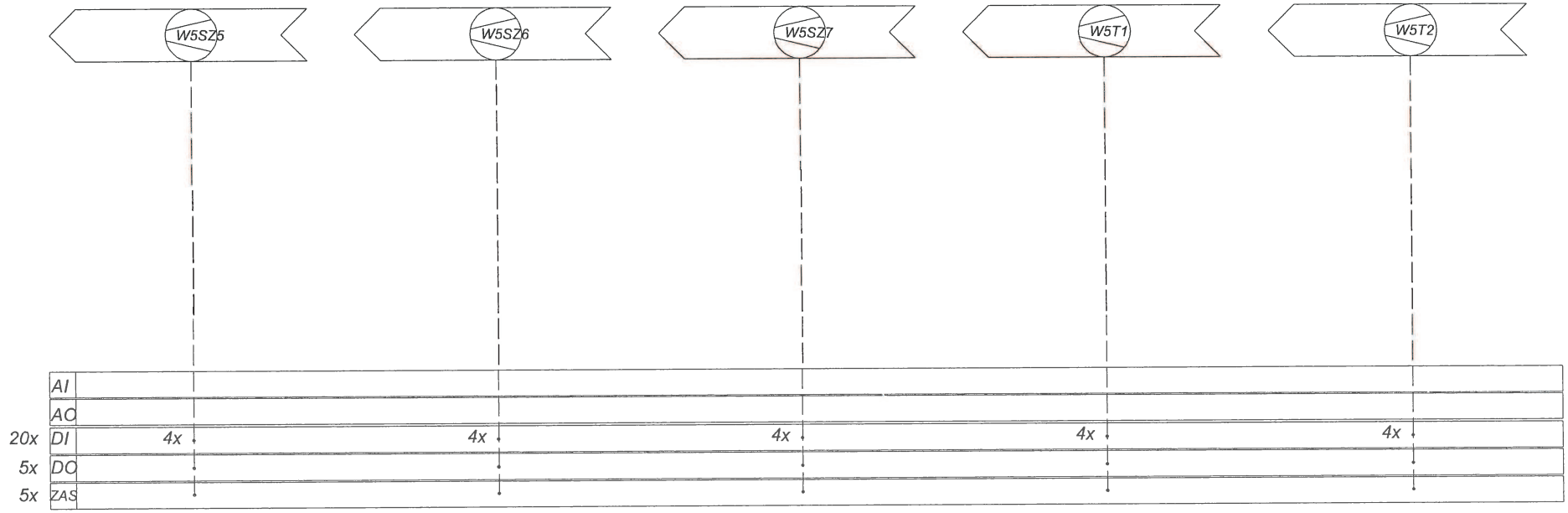

DOKUMENTACJA POWYKONAWCZA

mgr inż. Arkadiusz Szpila
uprawnienia budowlane do projektowania i kierowania robotami bez ograniczeń w specjalności instalacyjnej w zakresie sieci, instalacji i urządzeń elektrycznych i elektroenergetycznych
Nr 516/01/DUW

TKS SP z o.o.
Ul. T. Boya Żeleńskiego 77
40-748 Katowice

Opracował	inż. A. Malinowska	
Projektant	mgr inż. A. Szpila upr. nr 516/01/DUW	
Sprawdził	mgr inż. T. Masłowski upr. nr 261/00/DUW	

Obiekt
BUDYNEK nr 9
Dolnośląskie Centrum Materiałów i Biomateriałów Wrocławskiego Centrum Badań EIT+

Nazwa rysunku	Schemat funkcjonalny automatyki LAP WW-5,6,13	
Numer rysunku	AKP 16.2.3	Numer rewizji
Data	07.2013	REW01

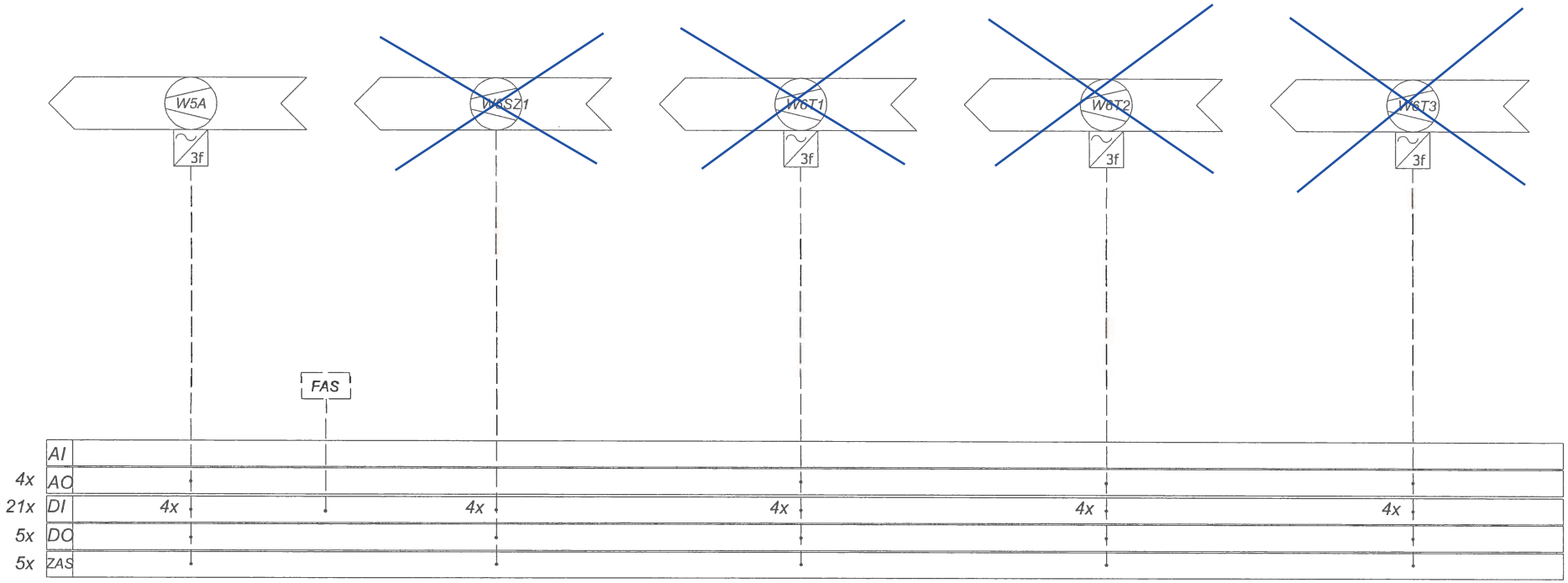

mgr inż. Arkadiusz Szpila
uprawnienia budowlane do projektowania i kierowania robotami bez ograniczeń w specjalności instalacyjnej w zakresie sieci, instalacji i urządzeń elektrycznych i elektroenergetycznych
Nr 516/01/DUW

DOKUMENTACJA POWYKONAWCZA

TKS SP z o.o.
Ul. T. Boya Żeleńskiego 77
40-748 Katowice

Opracował	inż. A. Malinowska	
Projektant	mgr inż. A. Szpila upr. nr 516/01/DUW	
Sprawdził	mgr inż. T. Masłowski upr. nr 261/00/DUW	

Obiekt
BUDYNEK nr 9
Dolnośląskie Centrum Materiałów i Biomateriałów Wrocławskiego Centrum Badań EIT+

Nazwa rysunku	Schemat funkcjonalny automatyki LAP WW-5,6,13	
Numer rysunku	AKP 16.2.4	Numer rewizji
Data	07.2013	REW01

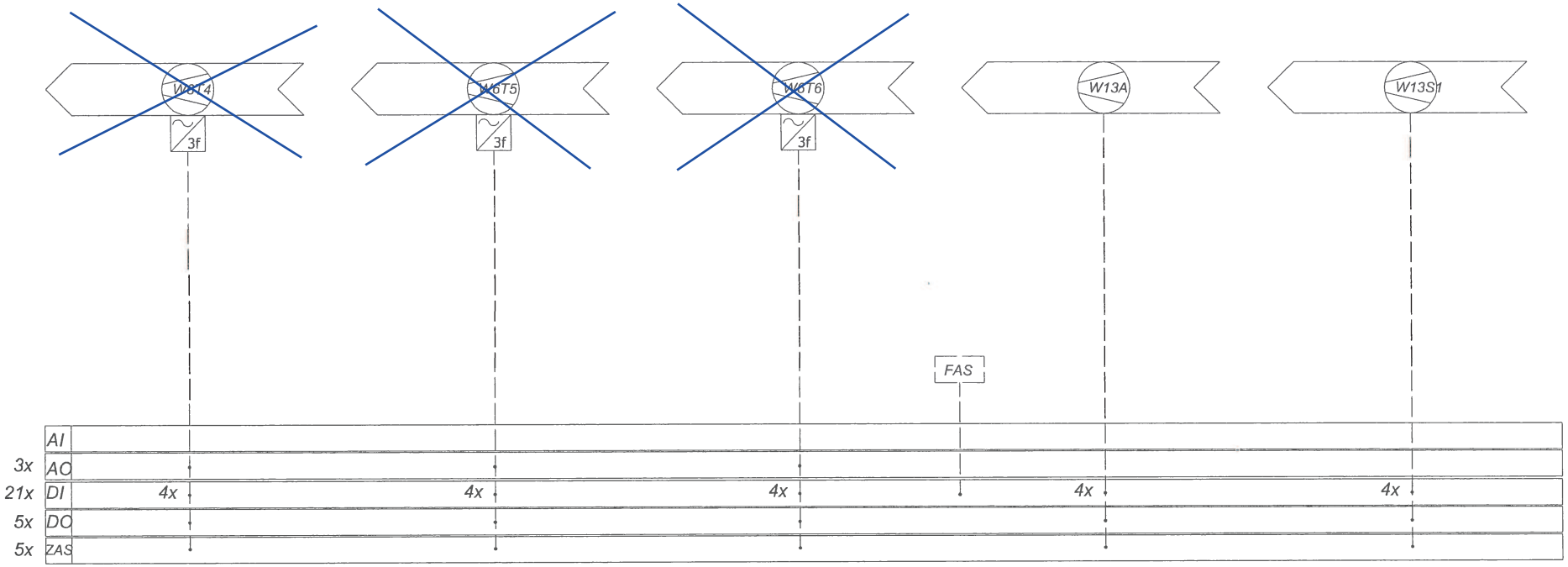

DOKUMENTACJA POWYKONAWCZA

mgr inż. Arkadiusz Szpila
uprawnienia budowlane do projektowania i kierowania robotami bez ograniczeń w specjalności instalacyjnej w zakresie sieci, instalacji i urządzeń elektrycznych i elektroenergetycznych
№ 516/01/DUW

TKS SP z o.o.
Ul. T. Boya Żeleńskiego 77
40-748 Katowice

Opracował	inż. A. Malinowska	
Projektant	mgr inż. A. Szpila upr. nr 516/01/DUW	
Sprawdził	mgr inż. T. Masłowski upr. nr 261/00/DUW	

Obiekt
BUDYNEK nr 9
Dolnośląskie Centrum Materiałów i Biomateriałów Wrocławskiego Centrum Badań EIT+

Nazwa rysunku	Schemat funkcjonalny automatyki LAP WW-5,6,13	
Numer rysunku	AKP 16.2.5	Numer rewizji
Data	07.2013	REW01

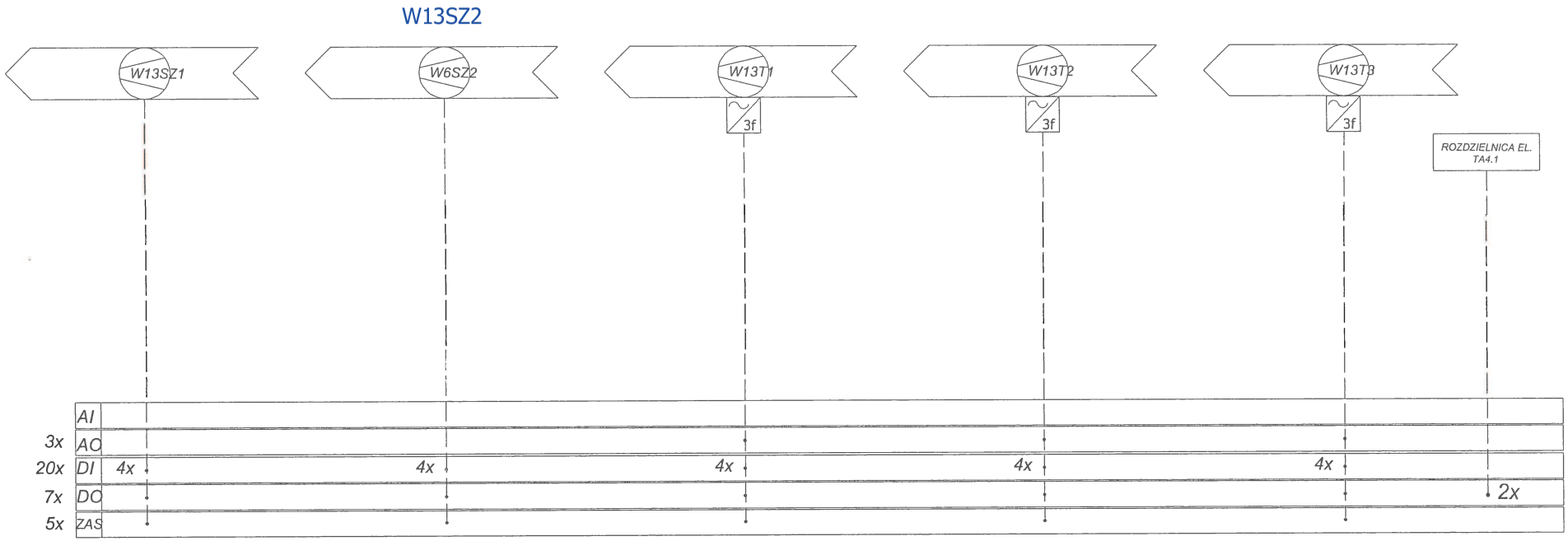

mgr inż. Arkadiusz Szpiła
uprawnienia budowlane do projektowania i kierowania robotami bez ograniczeń w specjalności instalacyjnej w zakresie sieci, instalacji i urządzeń elektrycznych i elektroenergetycznych
Nr 516/01/DUW

DOKUMENTACJA POWYKONAWCZA

TKS SP z o.o.
Ul. T. Boya Żeleńskiego 77
40-748 Katowice

Opracował	inż. A. Malinowska	
Projektant	mgr inż. A. Szpila upr. nr 516/01/DUW	
Sprawdził	mgr inż. T. Masłowski upr. nr 261/00/DUW	

Obiekt
BUDYNEK nr 9
Dolnośląskie Centrum Materiałów i Biomateriałów Wrocławskiego Centrum Badań EIT+

Nazwa rysunku	Schemat funkcjonalny automatyki LAP WW-5,6,13	
Numer rysunku	AKP 16.2.6	Numer rewizji
Data	07.2013	REW01

DZIAŁ 16.2

EIT+ Budynek 9

SZAFA : LAP-WW5613

ZESTAWIENIE STEROWNIKÓW

	Oznaczenie projektowe	Nazwa	Typ	Producent	Ilość
1.	38N1	Moduł zasilający 24V AC / 24V DC	TXS1.12F10	SIEMENS	1
5.	39N1	Moduł magistrali	TXS1.EF10	SIEMENS	1
2.	38N1.1 - 38N1.8	Moduł 16 wejść cyfrowych DI	TXM1.16D	SIEMENS	8
3.	39N1.1 . 39N1.6	Moduł 6 wyjść przekaźnikowych DO	TXM1.6R	SIEMENS	6
4.	39N1.7 - 39N1.8	Moduł 8 wejść/wyjść uniwersalnych AI,AO,DI	TXM1.8U	SIEMENS	2

DOKUMENTACJA POWYKONAWCZA

mgr inż. Arkadiusz Szpila
uprawnienia budowlane do projektowania i kierowania robotami bez ograniczeń w specjalności instalacyjnej w zakresie sieci, instalacji i urządzeń elektrycznych i elektroenergetycznych
Nr 516/01/DUW

Obiekt EIT+ BUDYNEK 9

SZAFA: WW5613

DZIAŁ 16.2

LISTA SYGNAŁÓW

STEROWNIK	KARTA		ADRES
		Moduły wejść cyfrowych (TXM1.16D)	
	38N1.1	Potwierdzenie awarii	DI-1
		Faza sterownicza OK	DI-2
		Odstawienie PPOŻ - W5	DI-3
		Odstawienie PPOŻ - W6	DI-4
		Odstawienie PPOŻ - W13	DI-5
		Wentylator wyciągowy W5D1 - praca	DI-6
		Wentylator wyciągowy W5D1 - awaria	DI-7
		Wentylator wyciągowy W5D1 - praca auto	DI-8
		Wentylator wyciągowy W5D1 - wyłącznik remontowy	DI-9
		Wentylator wyciągowy W5D2 - praca	DI-10
		Wentylator wyciągowy W5D2 - awaria	DI-11
		Wentylator wyciągowy W5D2 - praca auto	DI-12
		Wentylator wyciągowy W5D2 - wyłącznik remontowy	DI-13
		Wentylator wyciągowy W5D3 - praca	DI-14
		Wentylator wyciągowy W5D3 - awaria	DI-15
		Wentylator wyciągowy W5D3 - praca auto	DI-16
	38N1.2	Wentylator wyciągowy W5D3 - wyłącznik remontowy	DI-1
		Wentylator wyciągowy W5D4 - praca	DI-2
		Wentylator wyciągowy W5D4 - awaria	DI-3
		Wentylator wyciągowy W5D4 - praca auto	DI-4
		Wentylator wyciągowy W5D4 - wyłącznik remontowy	DI-5
		Wentylator wyciągowy W5D5 - praca	DI-6
		Wentylator wyciągowy W5D5 - awaria	DI-7
		Wentylator wyciągowy W5D5 - praca auto	DI-8
		Wentylator wyciągowy W5D5 - wyłącznik remontowy	DI-9
		Wentylator wyciągowy W5D6 - praca	DI-10
		Wentylator wyciągowy W5D6 - awaria	DI-11
		Wentylator wyciągowy W5D6 - praca auto	DI-12
		Wentylator wyciągowy W5D6 - wyłącznik remontowy	DI-13
		Wentylator wyciągowy W5SZ1 - praca	DI-14
		Wentylator wyciągowy W5SZ1 - awaria	DI-15
		Wentylator wyciągowy W5SZ1 - praca auto	DI-16
	38N1.3	Wentylator wyciągowy W5SZ1 - wyłącznik remontowy	DI-1
		Wentylator wyciągowy W5SZ2 - praca	DI-2
		Wentylator wyciągowy W5SZ2 - awaria	DI-3
		Wentylator wyciągowy W5SZ2 - praca auto	DI-4
		Wentylator wyciągowy W5SZ2 - wyłącznik remontowy	DI-5
		Wentylator wyciągowy W5SZ3 - praca	DI-6
		Wentylator wyciągowy W5SZ3 - awaria	DI-7
		Wentylator wyciągowy W5SZ3 - praca auto	DI-8
		Wentylator wyciągowy W5SZ3 - wyłącznik remontowy	DI-9
		Wentylator wyciągowy W5SZ4 - praca	DI-10
		Wentylator wyciągowy W5SZ4 - awaria	DI-11
		Wentylator wyciągowy W5SZ4 - praca auto	DI-12
		Wentylator wyciągowy W5SZ4 - wyłącznik remontowy	DI-13
		Wentylator wyciągowy W5SZ5 - praca	DI-14
		Wentylator wyciągowy W5SZ5 - awaria	DI-15
		Wentylator wyciągowy W5SZ5 - praca auto	DI-16
	38N1.4	Wentylator wyciągowy W5SZ5 - wyłącznik remontowy	DI-1
		Wentylator wyciągowy W5SZ6 - praca	DI-2
		Wentylator wyciągowy W5SZ6 - awaria	DI-3
		Wentylator wyciągowy W5SZ6 - praca auto	DI-4
		Wentylator wyciągowy W5SZ6 - wyłącznik remontowy	DI-5
		Wentylator wyciągowy W5SZ7 - praca	DI-6
		Wentylator wyciągowy W5SZ7 - awaria	DI-7
		Wentylator wyciągowy W5SZ7 - praca auto	DI-8
		Wentylator wyciągowy W5SZ7 - wyłącznik remontowy	DI-9
		Wentylator wyciągowy W5T1 - praca	DI-10
		Wentylator wyciągowy W5T1 - awaria	DI-11
		Wentylator wyciągowy W5T1 - praca auto	DI-12
		Wentylator wyciągowy W5T1 - wyłącznik remontowy	DI-13
		Wentylator wyciągowy W5T2 - praca	DI-14

mgr inż. Arkadiusz Szpilka
uprawnienia budowlane do projektowania i kierowania robotami bez ograniczeń w specjalności instalacyjnej w zakresie sieci, instalacji i urządzeń elektrycznych i elektroenergetycznych
Nr 516/01/DUW

DOKUMENTACJA POWYKONAWCZA

	Wentylator wyciągowy W5T2 - awaria	DI-15
	Wentylator wyciągowy W5T2 - praca auto	DI-16
38N1.5	Wentylator wyciągowy W5T2 - wyłącznik remontowy	DI-1
	Wentylator wyciągowy W5A - praca	DI-2
	Wentylator wyciągowy W5A - awaria	DI-3
	Wentylator wyciągowy W5A - praca auto	DI-4
	Wentylator wyciągowy W5A - wyłącznik remontowy	DI-5
	Wentylator wyciągowy W6SZ1 - praca	DI-6
	Wentylator wyciągowy W6SZ1 - awaria	DI-7
	Wentylator wyciągowy W6SZ1 - praca auto	DI-8
	Wentylator wyciągowy W6SZ1 - wyłącznik remontowy	DI-9
	Wentylator wyciągowy W6T1 - praca	DI-10
	Wentylator wyciągowy W6T1 - awaria	DI-11
	Wentylator wyciągowy W6T1 - praca auto	DI-12
	Wentylator wyciągowy W6T1 - wyłącznik remontowy	DI-13
	Wentylator wyciągowy W6T2 - praca	DI-14
	Wentylator wyciągowy W6T2 - awaria	DI-15
	Wentylator wyciągowy W6T2 - praca auto	DI-16
38N1.6	Wentylator wyciągowy W6T2 - wyłącznik remontowy	DI-1
	Wentylator wyciągowy W6T3 - praca	DI-2
	Wentylator wyciągowy W6T3 - awaria	DI-3
	Wentylator wyciągowy W6T3 - praca auto	DI-4
	Wentylator wyciągowy W6T3 - wyłącznik remontowy	DI-5
	Wentylator wyciągowy W6T4 - praca	DI-6
	Wentylator wyciągowy W6T4 - awaria	DI-7
	Wentylator wyciągowy W6T4 - praca auto	DI-8
	Wentylator wyciągowy W6T4 - wyłącznik remontowy	DI-9
	Wentylator wyciągowy W6T5 - praca	DI-10
	Wentylator wyciągowy W6T5 - awaria	DI-11
	Wentylator wyciągowy W6T5 - praca auto	DI-12
	Wentylator wyciągowy W6T5 - wyłącznik remontowy	DI-13
	Wentylator wyciągowy W6T6 - praca	DI-14
	Wentylator wyciągowy W6T6 - awaria	DI-15
	Wentylator wyciągowy W6T6 - praca auto	DI-16
38N1.7	Wentylator wyciągowy W6T6 - wyłącznik remontowy	DI-1
	Wentylator wyciągowy W13A - praca	DI-2
	Wentylator wyciągowy W13A - awaria	DI-3
	Wentylator wyciągowy W13A - praca auto	DI-4
	Wentylator wyciągowy W13A - wyłącznik remontowy	DI-5
	Wentylator wyciągowy W13S1 - praca	DI-6
	Wentylator wyciągowy W13S1 - awaria	DI-7
	Wentylator wyciągowy W13S1 - praca auto	DI-8
	Wentylator wyciągowy W13S1 - wyłącznik remontowy	DI-9
	Wentylator wyciągowy W13SZ1 - praca	DI-10
	Wentylator wyciągowy W13SZ1 - awaria	DI-11
	Wentylator wyciągowy W13SZ1 - praca auto	DI-12
	Wentylator wyciągowy W13SZ1 - wyłącznik remontowy	DI-13
	Wentylator wyciągowy W13SZ2 - praca	DI-14
	Wentylator wyciągowy W13SZ2 - awaria	DI-15
	Wentylator wyciągowy W13SZ2 - praca auto	DI-16
38N1.8	Wentylator wyciągowy W13SZ2 - wyłącznik remontowy	DI-1
	Wentylator wyciągowy W13T1 - praca	DI-2
	Wentylator wyciągowy W13T1 - awaria	DI-3
	Wentylator wyciągowy W13T1 - praca auto	DI-4
	Wentylator wyciągowy W13T1 - wyłącznik remontowy	DI-5
	Wentylator wyciągowy W13T2 - praca	DI-6
	Wentylator wyciągowy W13T2 - awaria	DI-7
	Wentylator wyciągowy W13T2 - praca auto	DI-8
	Wentylator wyciągowy W13T2 - wyłącznik remontowy	DI-9
	Wentylator wyciągowy W13T3 - praca	DI-10
	Wentylator wyciągowy W13T3 - awaria	DI-11
	Wentylator wyciągowy W13T3 - praca auto	DI-12
	Wentylator wyciągowy W13T3 - wyłącznik remontowy	DI-13
	REZERWA	DI-14
	REZERWA	DI-15
	REZERWA	DI-16
	Moduły wyjść binarnych (TXM1.6R)	
	Awaria zbiorcza	DO-1

mgr inż. Arkadiusz Szpila
uprawnienia budowlane do projektowania i kierowania robotami bez ograniczeń w specjalności instalacyjnej w zakresie sieci, instalacji i urządzeń elektrycznych i elektroenergetycznych
Nr 316/01/ [illegible]

DOKUMENTACJA POWYKONAWCZA

	39N1.1	Wentylator wywiewu W5D1 - START	DO-2
		Wentylator wywiewu W5D2 - START	DO-3
		Wentylator wywiewu W5D3 - START	DO-4
		Wentylator wywiewu W5D4 - START	DO-5
		Wentylator wywiewu W5D5 - START	DO-6
	39N1.2	Wentylator wywiewu W5D6 - START	DO-1
		Wentylator wywiewu W5SZ1 - START	DO-2
		Wentylator wywiewu W5SZ2 - START	DO-3
		Wentylator wywiewu W5SZ3 - START	DO-4
		Wentylator wywiewu W5SZ4 - START	DO-5
		Wentylator wywiewu W5SZ5 - START	DO-6
	39N1.3	Wentylator wywiewu W5SZ6 - START	DO-1
		Wentylator wywiewu W5SZ7 - START	DO-2
		Wentylator wywiewu W5T1 - START	DO-3
		Wentylator wywiewu W5T2 - START	DO-4
		Wentylator wywiewu W5A - START	DO-5
		Wentylator wywiewu W6SZ1 - START	DO-6
	39N1.4	Wentylator wywiewu W6T1 - START	DO-1
		Wentylator wywiewu W6T2 - START	DO-2
		Wentylator wywiewu W6T3 - START	DO-3
		Wentylator wywiewu W6T4 - START	DO-4
		Wentylator wywiewu W6T5 - START	DO-5
		Wentylator wywiewu W6T6 - START	DO-6
	39N1.5	Wentylator wywiewu W13A - START	DO-1
		Wentylator wywiewu W13S1 - START	DO-2
		Wentylator wywiewu W13SZ1 - START	DO-3
		Wentylator wywiewu W13SZ2 - START	DO-4
		Wentylator wywiewu W13T1 - START	DO-5
		Wentylator wywiewu W13T2 - START	DO-6
	39N1.6	Wentylator wywiewu W13T3 - START	DO-1
		Rozdzielnica TA4.1 Zrzut mocy K1	DO-2
		Rozdzielnica TA4.1 Zrzut mocy K2	DO-3
		REZERWA	DO-4
		REZERWA	DO-5
		REZERWA	DO-6
		Moduły wejść / wyjść uniwersalnych (TXM1.8U)	
	39N1.7	W5D1 - Regulacja	AI-1
		W5D2 - Regulacja	AI-2
		W5D3 - Regulacja	AI-3
		W5D4 - Regulacja	AI-4
		W5D5 - Regulacja	AI-5
		W5D6 - Regulacja	AI-6
		W5A - Regulacja	AI-7
		W6T1 - Regulacja	AI-8
	39N1.8	W6T2 - Regulacja	AI-1
		W6T3 - Regulacja	AI-2
		W6T4 - Regulacja	AI-3
		W6T5 - Regulacja	AI-4
		W6T6 - Regulacja	AI-5
		W13T1 - Regulacja	AI-6
		W13T2 - Regulacja	AI-7
		W13T3 - Regulacja	AI-8

mgr inż. Arkadiusz Szpila
uprawniony do projektowania i kierowania robotami bez ograniczeń w specjalności instalacyjnej w zakresie sieci, instalacji i urządzeń elektrycznych i elektroenergetycznych
Nr 516/07/UW

DOKUMENTACJA POWYKONAWCZA

DZIAŁ 16.2

EIT+ Budynek 9

SZAFA LAP-WW5613

ZESTAWIENIE URZĄDZEŃ TERENOWYCH

Lp	Oznaczenie w projekcie	Nazwa	Typ	Producent	Ilość
1.	VSD_W6T1; VSD_W6T2	Przemiennik częstotliwości 0,37 kW	G120P-0.37/35B	SIEMENS	2
2.	VSD_W5D1 - VSD_W5D6; VSD_W5A; VSD_W6T5; VSD_W6T6, VSD_W13T3	Przemiennik częstotliwości 0,75 kW	G120P-0.75/35B	SIEMENS	10
3.	VSD_W6T3	Przemiennik częstotliwości 1,5 kW	G120P-1.5/35B	SIEMENS	1
4.	VSD_W6T1; VSD_W6T2; VSD_W6T4	Przemiennik częstotliwości 2,2 kW	G120P-2.2/35B	SIEMENS	3

Likwidacja (demontaż) przemienników częstotliwości:
VSD_W6T1, VSD_W6T2, VSD_W6T3, VSD_W6T4, VSD_W6T5, VSD_W6T6,

DOKUMENTACJA POWYKONAWCZA

mgr inż. Arkadiusz Szpila
uprawnienia budowlane do projektowania i kierowania robotami bez ograniczeń w specjalności instalacyjnej w zakresie sieci, instalacji i urządzeń elektrycznych i elektroenergetycznych
Nr 516/01/DUW

SCHEMAT	TYTUŁ SCHEMATU
1	Zasilanie rozdzielnicy
	Strona tytułowa
2	Oświetlenie szafy
3	Zasilanie 24VAC, 24VDC
4	Wentylatory nawiewu W5D1
5	Wentylatory nawiewu W5D2
6	Wentylatory nawiewu W5D3
7	Wentylatory nawiewu W5D4
8	Wentylatory nawiewu W5D5
9	Wentylatory nawiewu W5D6
10	Wentylatory wywiewu W5SZ1
11	Wentylatory wywiewu W5SZ2
12	Wentylatory wywiewu W5SZ3
13	Wentylatory wywiewu W5SZ4
14	Wentylatory wywiewu W5SZ5
15	Wentylatory wywiewu W5SZ6
16	Wentylatory wywiewu W5SZ7
17	Wentylatory wywiewu W5T1
18	Wentylatory wywiewu W5T2
19	Wentylatory wywiewu W5A
20	Rezerwa
21	Wentylatory wywiewu W6SZ1
22	Wentylatory wywiewu W6T1
23	Wentylatory wywiewu W6T2
24	Wentylatory wywiewu W6T3
25	Wentylatory wywiew W6T4
26	Wentylatory wywiewu W6T5
27	Wentylatory wywiewu W6T6
28	Rezerwa
29	Wentylatory wywiewu W13A
30	Wentylatory wywiewu W13S1
31	Wentylatory wywiewu W13SZ1
32	Wentylatory wywiewu W13SZ2

SCHEMAT	TYTUŁ SCHEMATU
33	Wentylatory wywiewu W13T1
34	Wentylatory wywiewu W13T2
35	Wentylatory wywiewu W13T3
36	Rezerwa
37	Sterowanie Rozdzielniaca TA4.1
38	Konfiguracja sterownika
39	Konfiguracja sterownika
42	Moduł wejść cyfrowych
43	Moduł wejść cyfrowych
44	Moduł wejść cyfrowych
45	Moduł wejść cyfrowych
46	Moduł wejść cyfrowych
47	Moduł wejść cyfrowych
48	Moduł wejść cyfrowych
49	Moduł wejść cyfrowych
50	Moduł wejść cyfrowych
51	Moduł wejść cyfrowych
52	Moduł wejść cyfrowych
53	Moduł wejść cyfrowych
54	Moduł wejść cyfrowych
55	Moduł wejść cyfrowych
56	Moduł wejść cyfrowych
57	Moduł wejść cyfrowych
58	Moduł wyjść cyfrowych
59	Moduł wyjść cyfrowych
60	Moduł wyjść cyfrowych
61	Moduł wyjść cyfrowych
62	Moduł wyjść cyfrowych
63	Moduł wyjść cyfrowych
64	Moduł wej./wyj. uniwersalnych
65	Moduł wej./wyj. uniwersalnych
66	Moduł wej./wyj. uniwersalnych
67	Moduł wej./wyj. uniwersalnych

DOKUMENTACJA POWYKONAWCZA

mgr inż. Arkadiusz Szpila
uprawnienia budowlane do projektowania i kierowania robotami bez ograniczeń w specjalności instalacyjnej w zakresie sieci instalacji i urządzeń elektrycznych i elektroenergetycznych
Nr 516/01/DUW

PROJEKTOWAŁ					
SPRAWDZIŁ					
DATA UTWORZENIA	A	2006-06-12			
	L.P.	DATA	MODYFIKACJA	NAZWISKO	

Projekt nr : **LAP-WW5613**

EiT + BUD. 9
Zestawienie schematow

SCHEMAT 2
◄ 1 3 ►
Program SEEv. 4.10

SCHEMAT	TYTUŁ SCHEMATU
68	Listwa : X0 X0 - 1/1
69	Listwa : X2 X2 - 1/2
70	Listwa : X2 X2 - 2/2
71	Listwa : X3 X3 - 1/3
72	Listwa : X3 X3 - 2/3
73	Listwa : X3 X3 - 3/3
74	Zestawienie kabli
75	Zestawienie kabli
76	Zestawienie kabli
77	Zestawienie materiałów

SCHEMAT	TYTUŁ SCHEMATU

DOKUMENTACJA POWYKONAWCZA

mgr inż. Arkadiusz Szpila
uprawnienia budowlane do projektowania i kierowania robotami bez ograniczeń w specjalności instalacyjnej w zakresie sieci instalacji i urządzeń elektrycznych i elektroenergetycznych
Nr 516/01/DUW

PROJEKTOWAŁ					
SPRAWDZIŁ					
DATA UTWORZENIA	A	2006-06-12			
	L.P.	DATA	MODYFIKACJA	NAZWISKO	

Projekt nr : LAP-WW5613

EiT + BUD. 9
Zestawienie schematow

SCHEMAT 3
◄ 2 3 ►
Program SEEv. 4.10

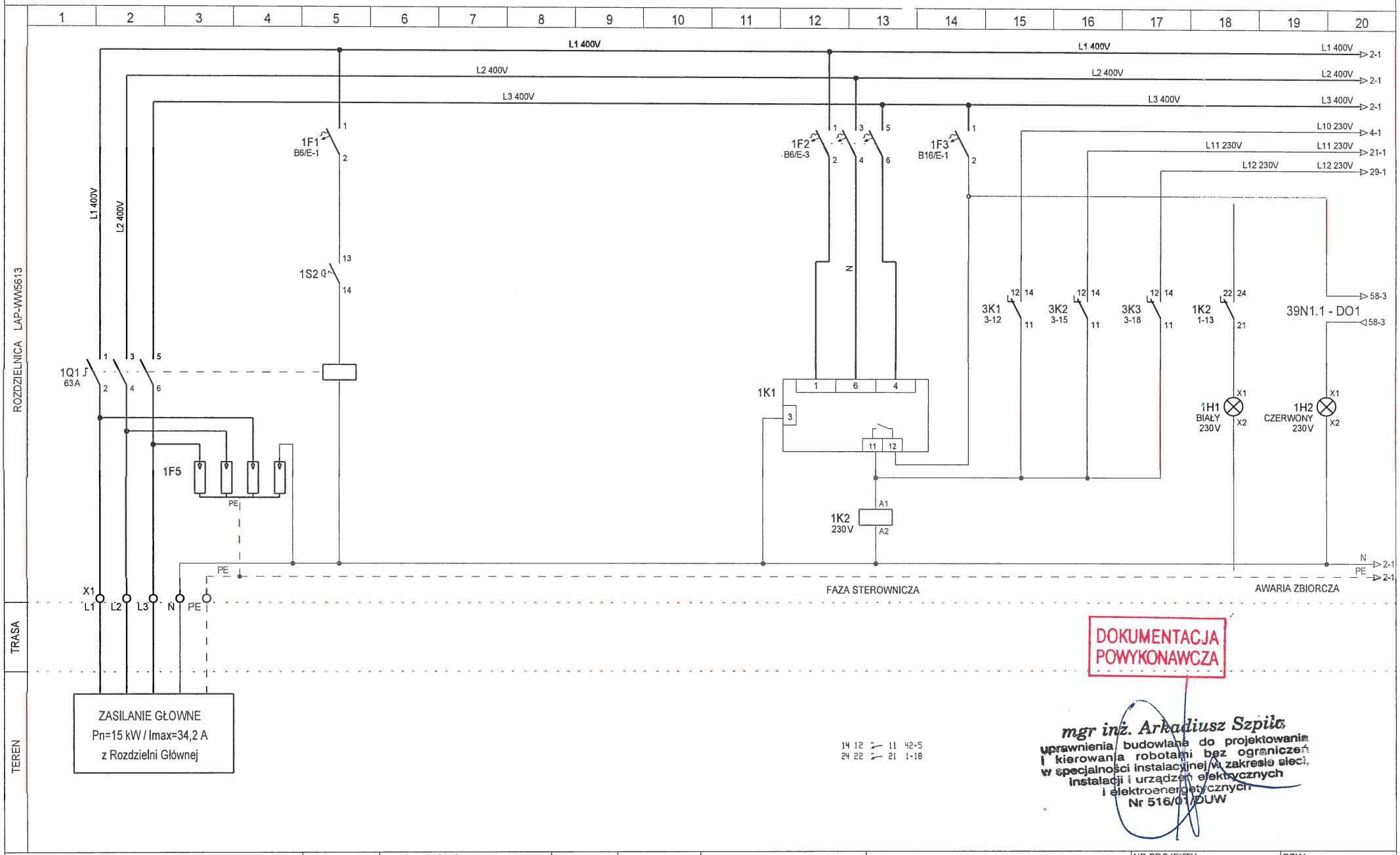

DOKUMENTACJA POWYKONAWCZA

mgr inż. Arkadiusz Szpila
uprawnienia budowlane do projektowania i kierowania robotami bez ograniczeń w specjalności instalacyjnej w zakresie sieci, instalacji i urządzeń elektrycznych i elektroenergetycznych
Nr 516/01/DUW

TKS SP z o.o. Ul. T. Boya Żeleńskiego 77 40-748 Katowice	PROJEKTOWAŁ:	mgr inż. A. Szpila	DATA: 2014-06-27	OBIEKT: EiT + BUD. 9 WROCŁAW	NAZWA SCHEMATU: Zasilanie rozdzielnicy	NR PROJEKTU: 09/13 - REW01	DZIAŁ: 16	
	OPRACOWAŁ:	mgr inż. M. Sikora				NAZWA ROZDZIELNICY: LAP-WW5613	STRONA: 1	STRON: 75
	SPRAWDZIŁ:	mgr inż. T. Masłowski				LOKALIZACJA ROZDZIELNICY: PIETRO +4	◄1	2►

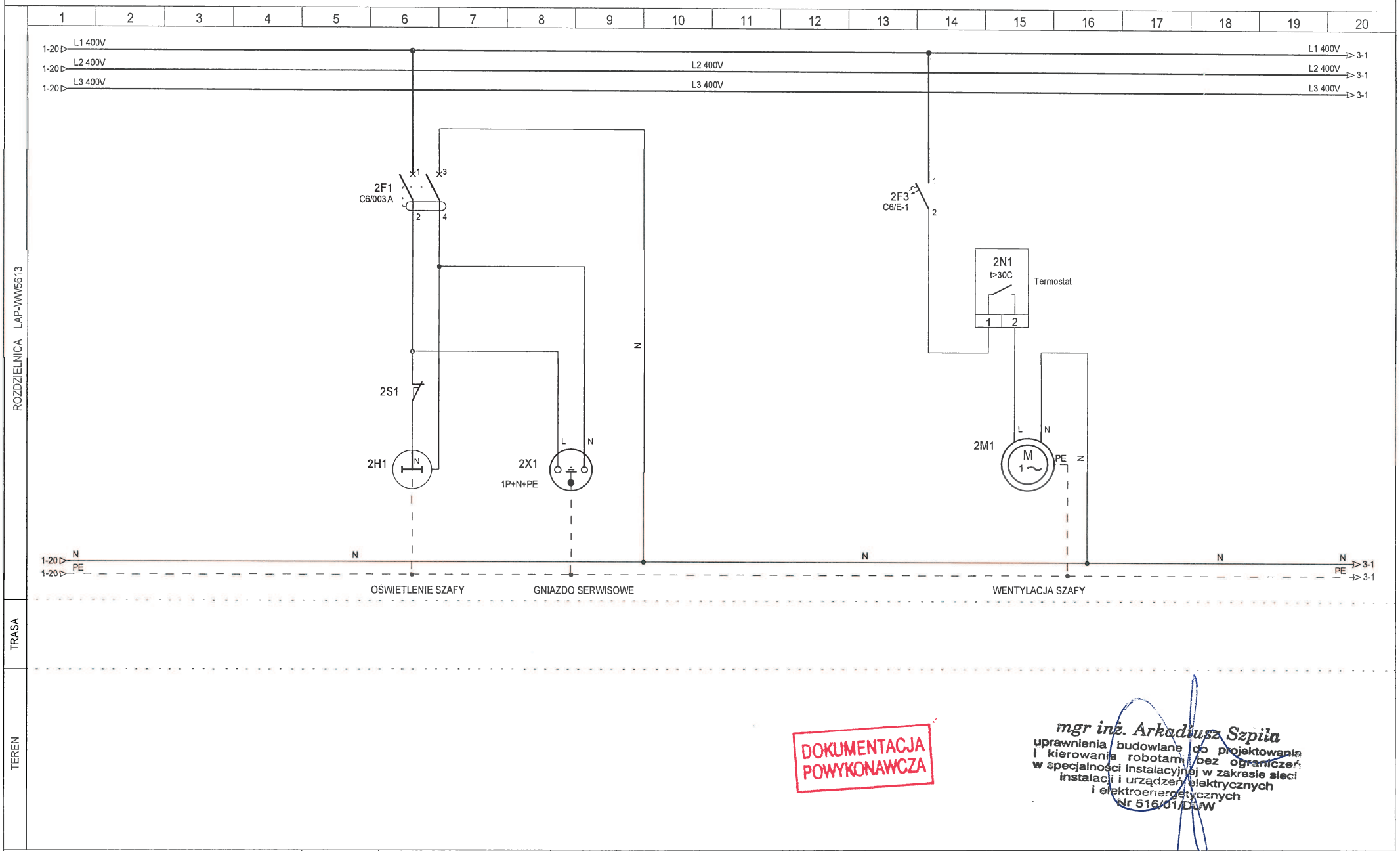

DOKUMENTACJA POWYKONAWCZA

mgr inż. Arkadiusz Szpila
uprawnienia budowlane do projektowania i kierowania robotami bez ograniczeń w specjalności instalacyjnej w zakresie sieci instalacji i urządzeń elektrycznych i elektroenergetycznych
Nr 516/01/DUW

TKS SP z o.o. Ul. T. Boya Żeleńskiego 77 40-748 Katowice	PROJEKTOWAŁ:	mgr inż. A. Szpila	DATA:	OBIEKT:	NAZWA SCHEMATU:	NR PROJEKTU: 09/13 - REW01	DZIAŁ: 16	
	OPRACOWAŁ:	mgr inż. M. Sikora	2014-06-27	EiT + BUD. 9 WROCŁAW	Oświetlenie szafy	NAZWA ROZDZIELNICY: LAP-WW5613	STRONA: 2	STRON: 75
	SPRAWDZIŁ:	mgr inż. T. Masłowski				LOKALIZACJA ROZDZIELNICY: PIETRO +4	◄1	3►

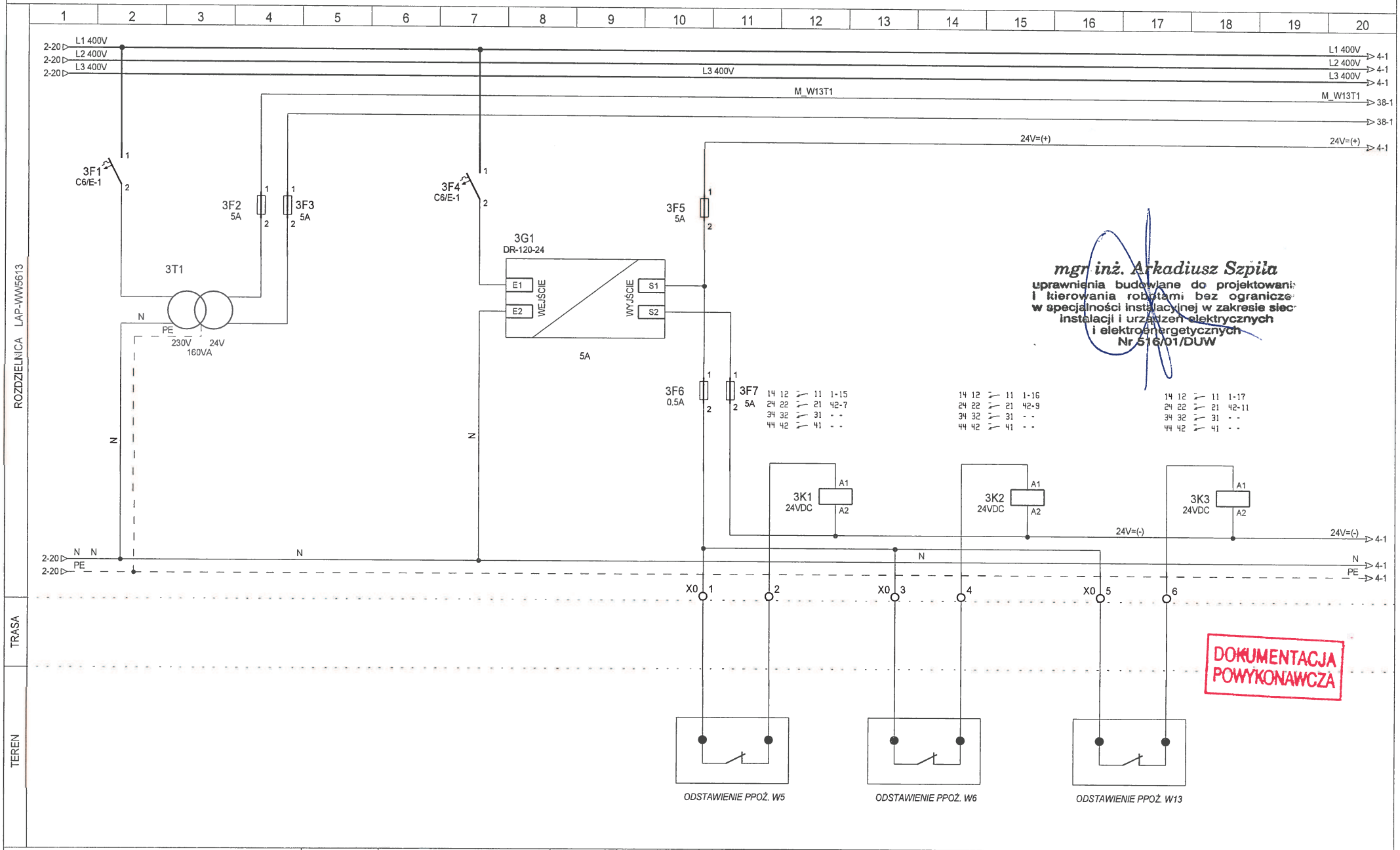

mgr inż. Arkadiusz Szpila
uprawnienia budowlane do projektowania i kierowania robotami bez ograniczeń w specjalności instalacyjnej w zakresie sieci instalacji i urządzeń elektrycznych i elektroenergetycznych
Nr 516/01/DUW

DOKUMENTACJA POWYKONAWCZA

TKS SP z o.o. Ul. T. Boya Żeleńskiego 77 40-748 Katowice	PROJEKTOWAŁ:	mgr inż. A. Szpila	DATA: 2014-06-27	OBIEKT: EiT + BUD. 9 WROCŁAW	NAZWA SCHEMATU: Zasilanie 24VAC, 24VDC	NR PROJEKTU: 09/13 - REW01	DZIAŁ: 16	
	OPRACOWAŁ:	mgr inż. M. Sikora				NAZWA ROZDZIELNICY: LAP-WW5613	STRONA: 3	STRON: 75
	SPRAWDZIŁ:	mgr inż. T. Masłowski				LOKALIZACJA ROZDZIELNICY: PIETRO +4	◄2	4►

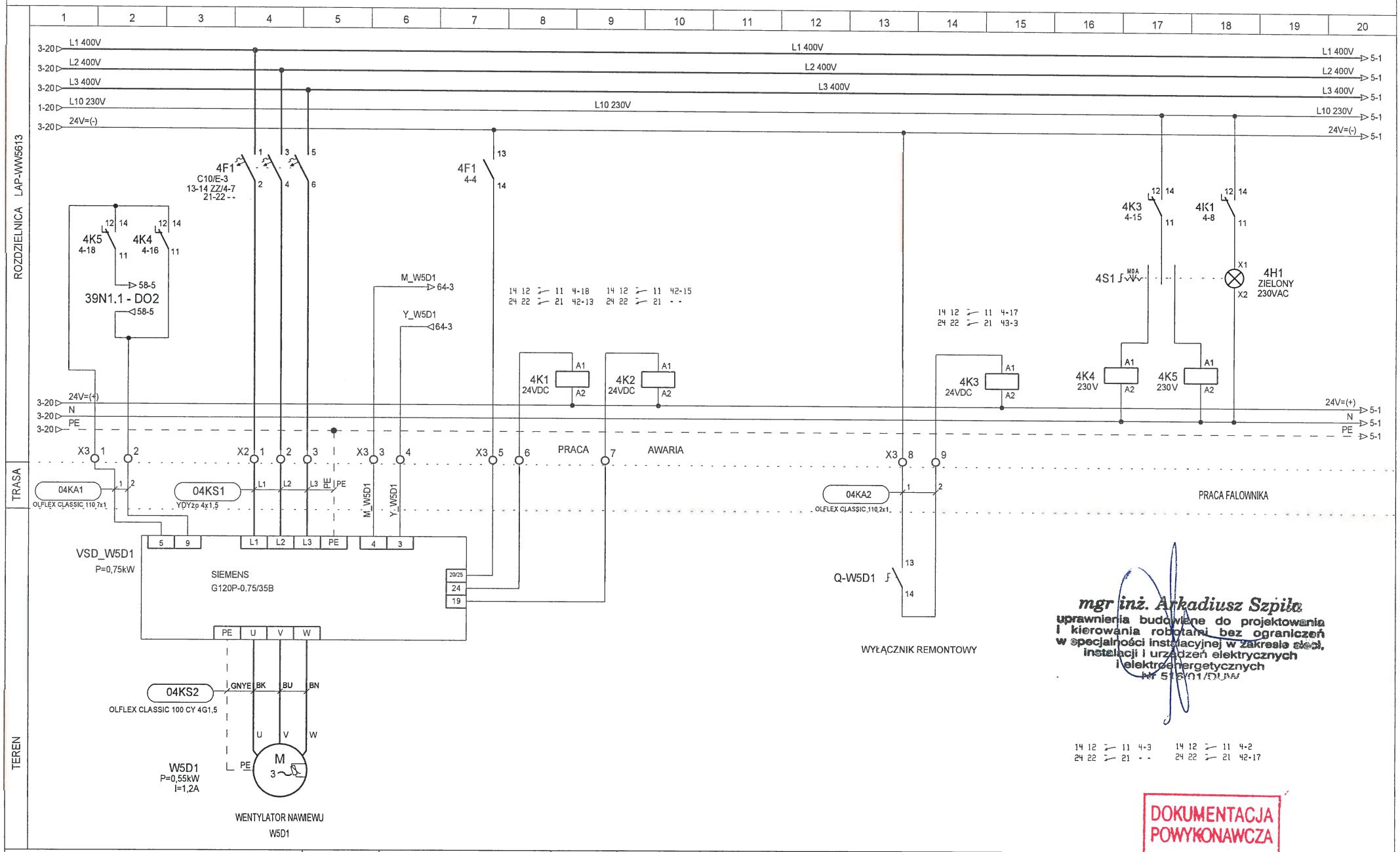

mgr inż. Arkadiusz Szpiła
uprawnienia budowlane do projektowania i kierowania robotami bez ograniczeń w specjalności instalacyjnej w zakresie sieci, instalacji i urządzeń elektrycznych i elektroenergetycznych
Nr 516/01/DUW

DOKUMENTACJA POWYKONAWCZA

TKS SP z o.o. Ul. T. Boya Żeleńskiego 77 40-748 Katowice	PROJEKTOWAŁ:	mgr inż. A. Szpila	DATA: 2014-06-27	OBIEKT: EiT + BUD. 9 WROCŁAW	NAZWA SCHEMATU: Wentylatory nawiewu W5D1	NR PROJEKTU: 09/13 - REW01	DZIAŁ: 16
	OPRACOWAŁ:	mgr inż. M. Sikora				NAZWA ROZDZIELNICY: LAP-WW5613	STRONA: 4 / STRON: 75
	SPRAWDZIŁ:	mgr inż. T. Masłowski				LOKALIZACJA ROZDZIELNICY: PIETRO +4	◄3 5►

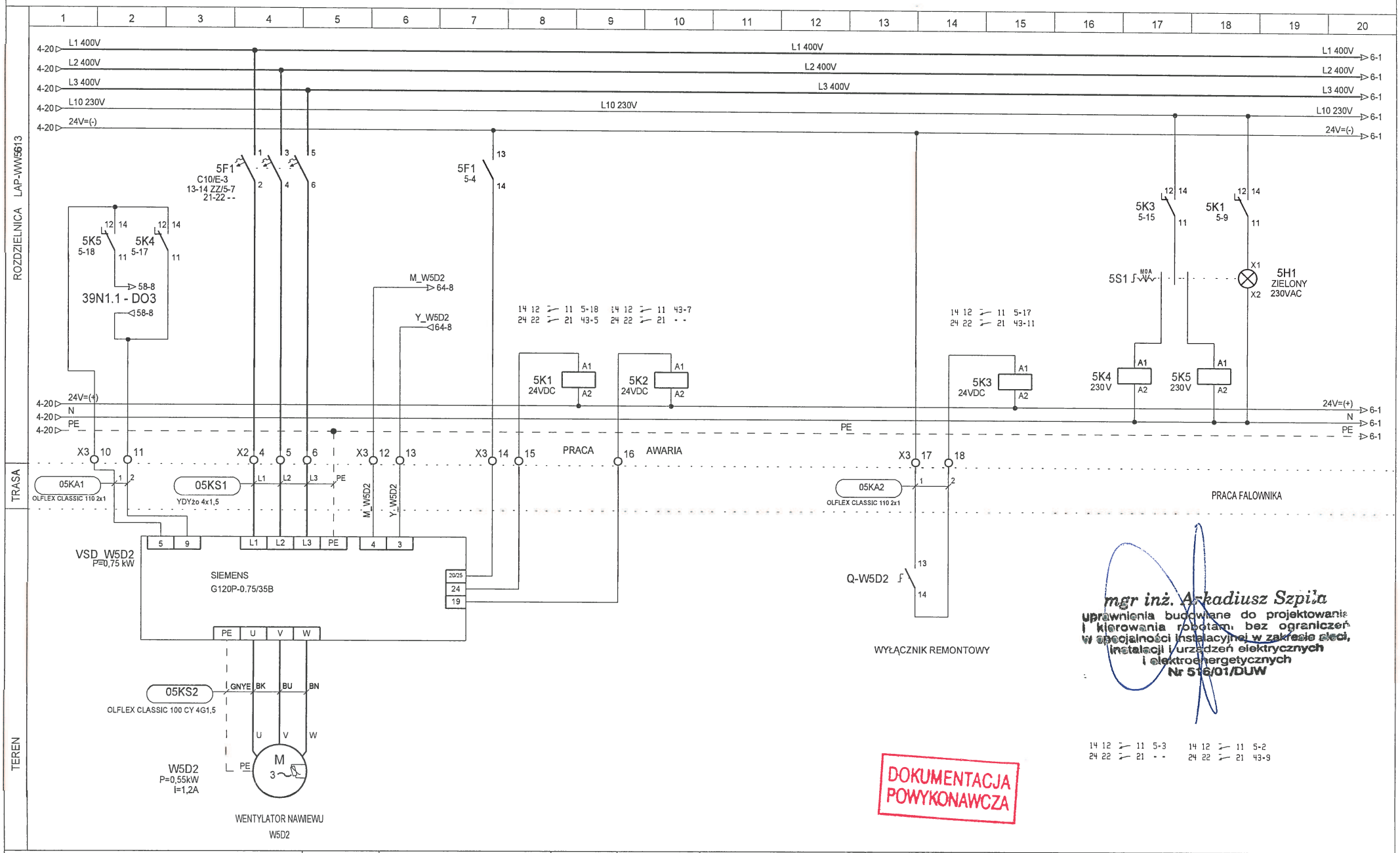

mgr inż. Arkadiusz Szpila
uprawnienia budowlane do projektowania i kierowania robotami bez ograniczeń w specjalności instalacyjnej w zakresie sieci, instalacji i urządzeń elektrycznych i elektroenergetycznych
Nr 516/01/DUW

DOKUMENTACJA POWYKONAWCZA

TKS SP z o.o. Ul. T. Boya Żeleńskiego 77 40-748 Katowice	PROJEKTOWAŁ:	mgr inż. A. Szpila	DATA: 2014-06-27	OBIEKT: EiT + BUD. 9 WROCŁAW	NAZWA SCHEMATU: Wentylatory nawiewu W5D2	NR PROJEKTU: 09/13 - REW01	DZIAŁ: 16	
	OPRACOWAŁ:	mgr inż. M. Sikora				NAZWA ROZDZIELNICY: LAP-WW5613	STRONA: 5	STRON: 75
	SPRAWDZIŁ:	mgr inż. T. Masłowski				LOKALIZACJA ROZDZIELNICY: PIETRO +4	◄4	6►

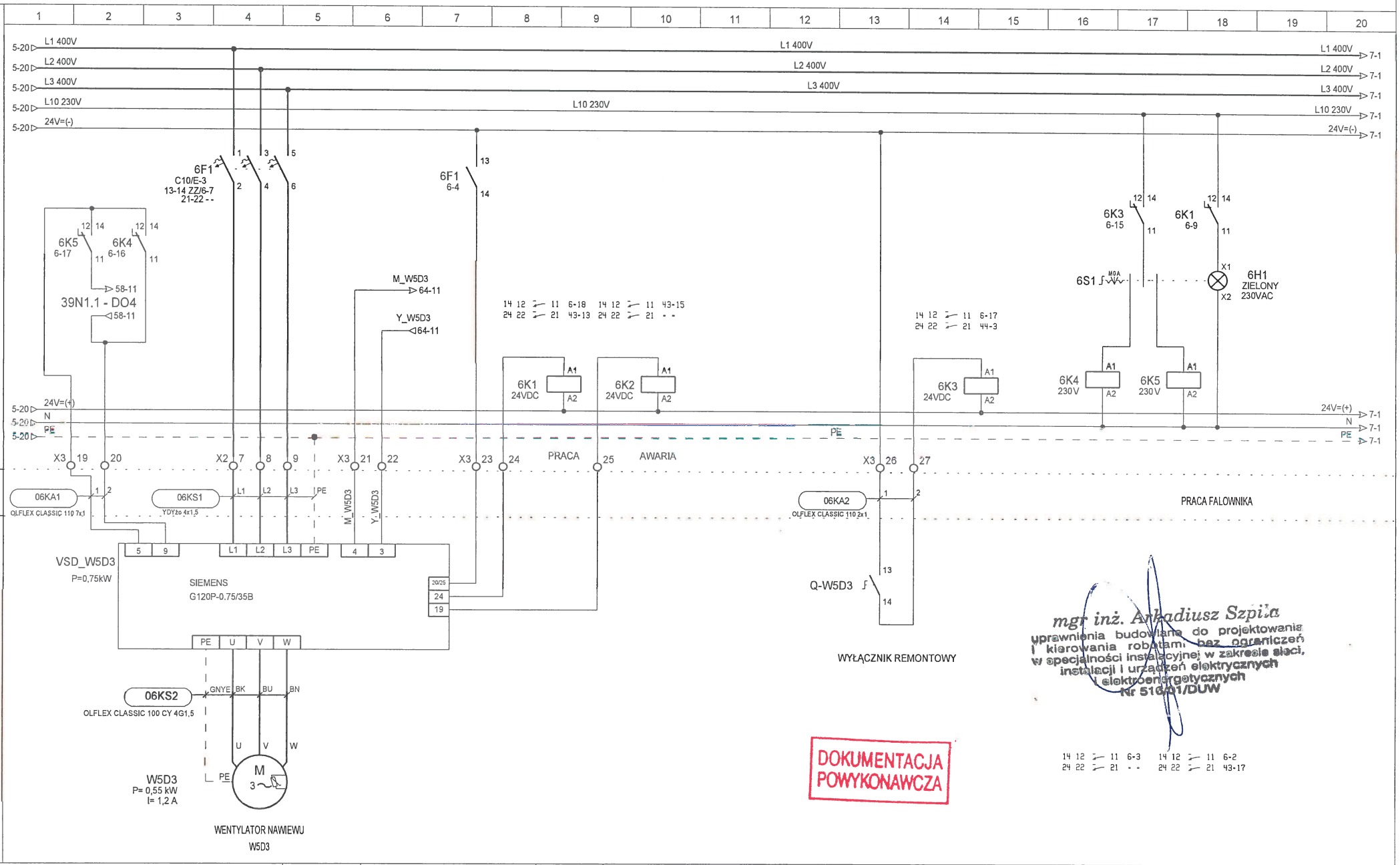

mgr inż. Arkadiusz Szpila
uprawnienia budowlane do projektowania i kierowania robotami bez ograniczeń w specjalności instalacyjnej w zakresie sieci, instalacji i urządzeń elektrycznych i elektroenergetycznych
Nr 516/01/DUW

DOKUMENTACJA POWYKONAWCZA

TKS SP z o.o. Ul. T. Boya Żeleńskiego 77 40-748 Katowice	PROJEKTOWAŁ:	mgr inż. A. Szpila	DATA:	OBIEKT:	NAZWA SCHEMATU:	NR PROJEKTU: 09/13 - REW01	DZIAŁ: 16	
	OPRACOWAŁ:	mgr inż. M. Sikora	2014-06-27	EiT + BUD. 9 WROCŁAW	Wentylatory nawiewu W5D3	NAZWA ROZDZIELNICY: LAP-WW5613	STRONA: 6	STRON: 75
	SPRAWDZIŁ:	mgr inż. T. Masłowski				LOKALIZACJA ROZDZIELNICY: PIETRO +4	◄5	7►

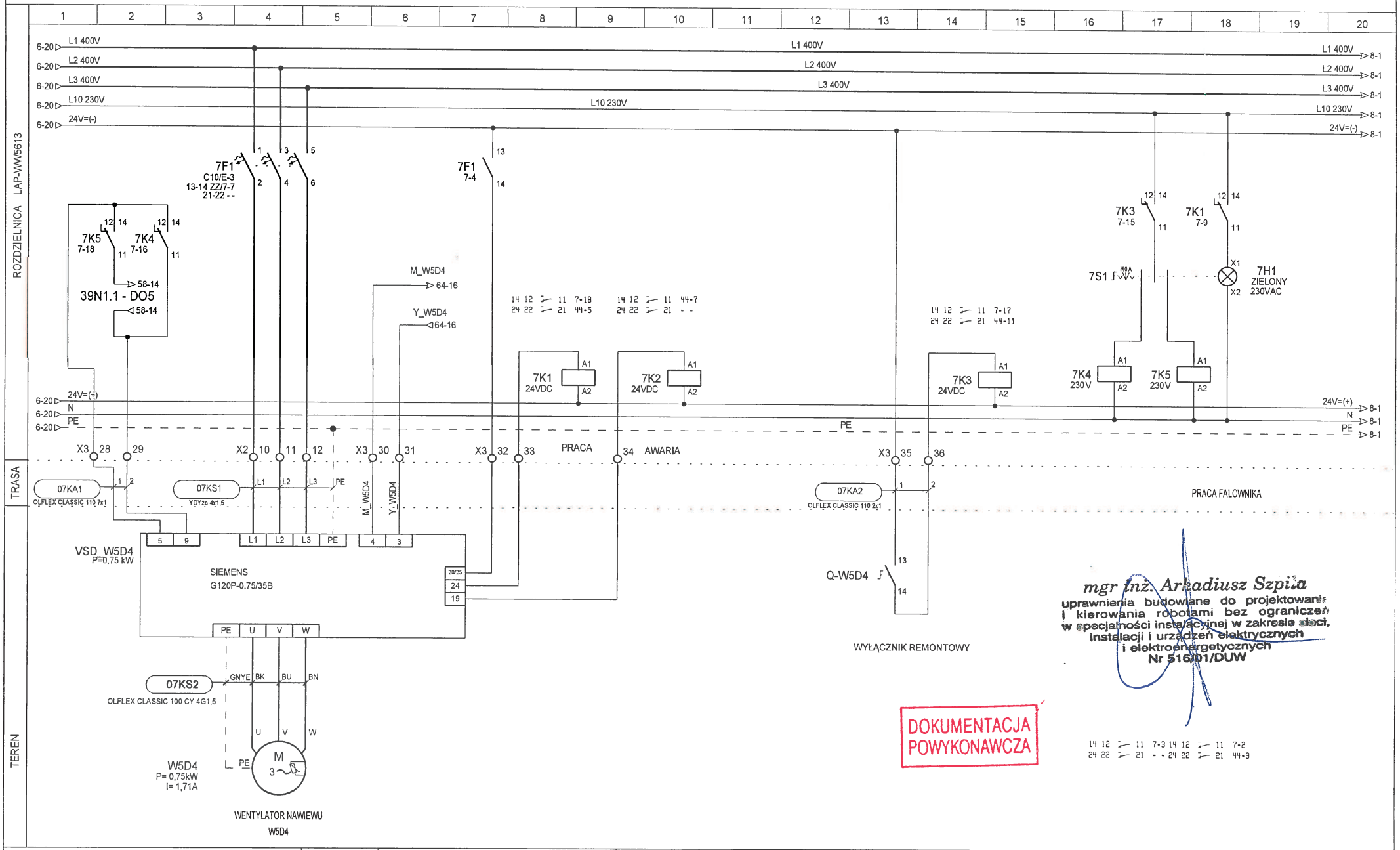

mgr inż. Arkadiusz Szpila
uprawnienia budowlane do projektowania i kierowania robotami bez ograniczeń w specjalności instalacyjnej w zakresie sieci, instalacji i urządzeń elektrycznych i elektroenergetycznych
Nr 516/01/DUW

DOKUMENTACJA POWYKONAWCZA

TKS SP z o.o. Ul. T. Boya Żeleńskiego 77 40-748 Katowice	PROJEKTOWAŁ:	mgr inż. A. Szpila	DATA:	OBIEKT:	NAZWA SCHEMATU:	NR PROJEKTU: 09/13 - REW01	DZIAŁ: 16	
	OPRACOWAŁ:	mgr inż. M. Sikora	2014-06-27	EiT + BUD. 9 WROCŁAW	Wentylatory nawiewu W5D4	NAZWA ROZDZIELNICY: LAP-WW5613	STRONA: 7	STRON: 75
	SPRAWDZIŁ:	mgr inż. T. Masłowski				LOKALIZACJA ROZDZIELNICY: PIETRO +4	◄6	8►

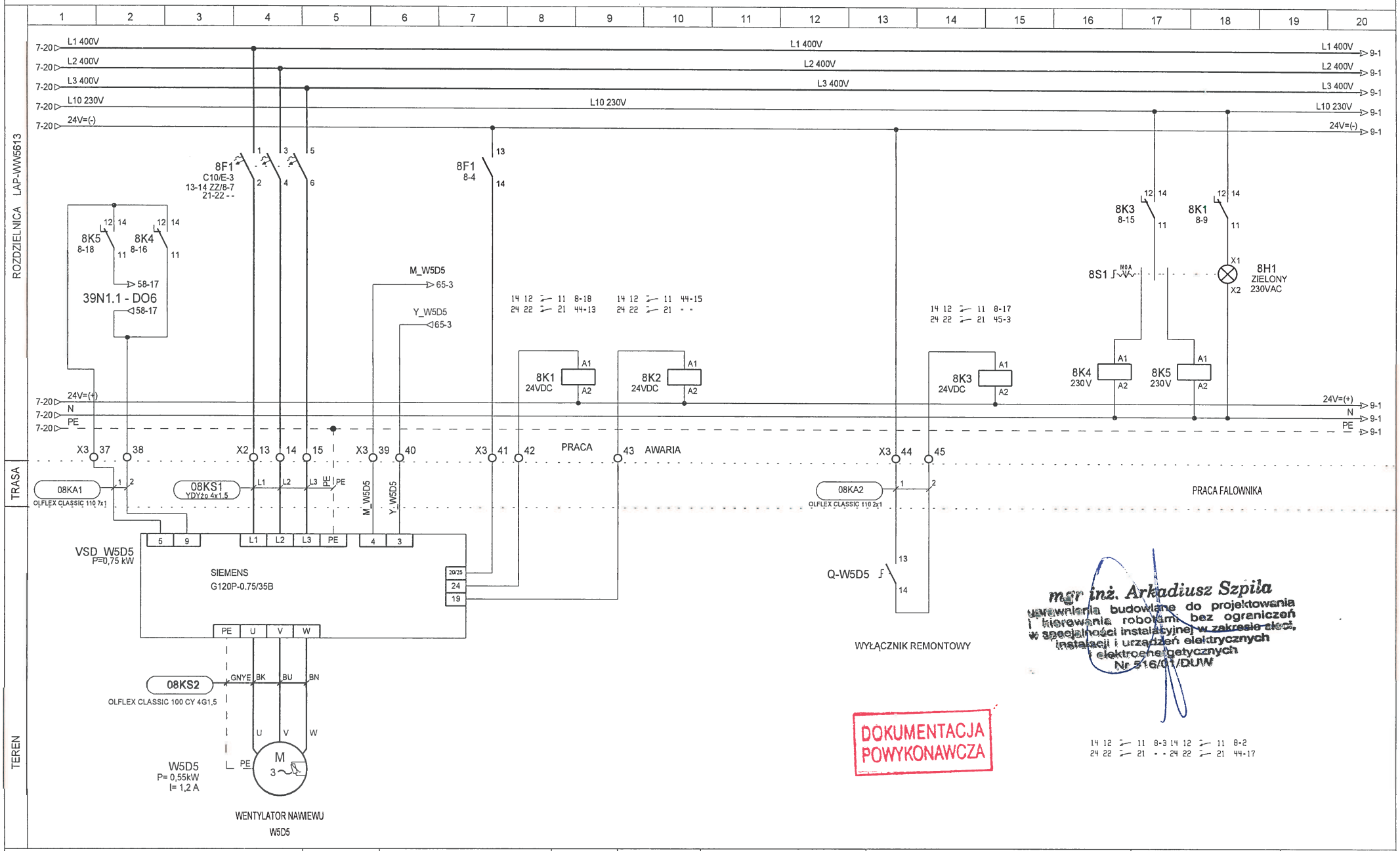

TKS SP z o.o. Ul. T. Boya Żeleńskiego 77 40-748 Katowice	PROJEKTOWAŁ:	mgr inż. A. Szpila	DATA:	OBIEKT:	NAZWA SCHEMATU:	NR PROJEKTU: 09/13 - REW01	DZIAŁ: 16	
	OPRACOWAŁ:	mgr inż. M. Sikora	2014-06-27	EiT + BUD. 9 WROCŁAW	Wentylatory nawiewu W5D5	NAZWA ROZDZIELNICY: LAP-WW5613	STRONA: 8	STRON: 75
	SPRAWDZIŁ:	mgr inż. T. Masłowski				LOKALIZACJA ROZDZIELNICY: PIETRO +4	◄7	9►

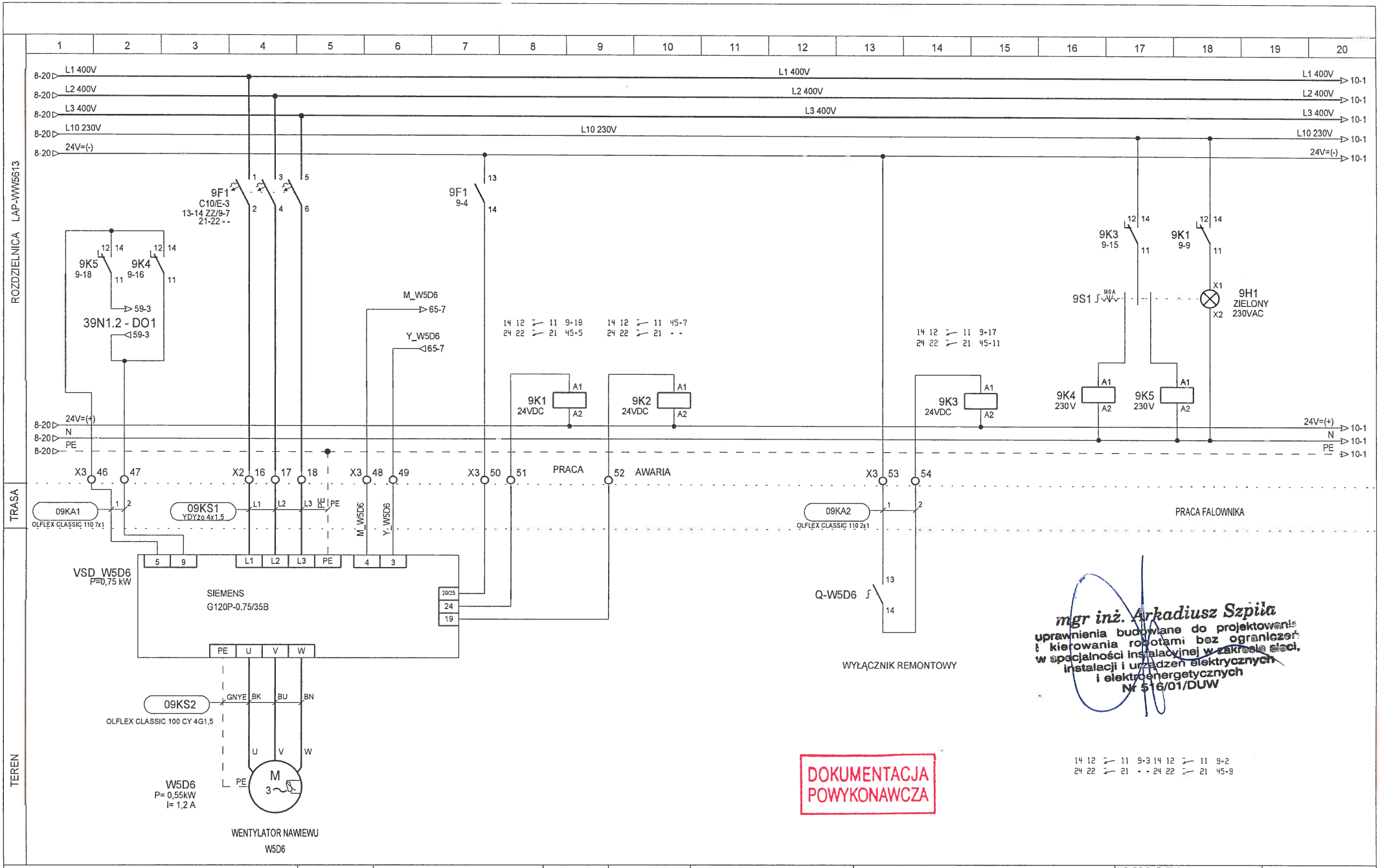

TKS SP z o.o. Ul. T. Boya Żeleńskiego 77 40-748 Katowice	PROJEKTOWAŁ:	mgr inż. A. Szpila	DATA:	OBIEKT:	NAZWA SCHEMATU:	NR PROJEKTU: 09/13 - REW01	DZIAŁ: 16	
	OPRACOWAŁ:	mgr inż. M. Sikora	2014-06-27	EiT + BUD. 9 WROCŁAW	Wentylatory nawiewu W5D6	NAZWA ROZDZIELNICY: LAP-WW5613	STRONA: 9	STRON: 75
	SPRAWDZIŁ:	mgr inż. T. Masłowski				LOKALIZACJA ROZDZIELNICY: PIETRO +4	◄8	10►

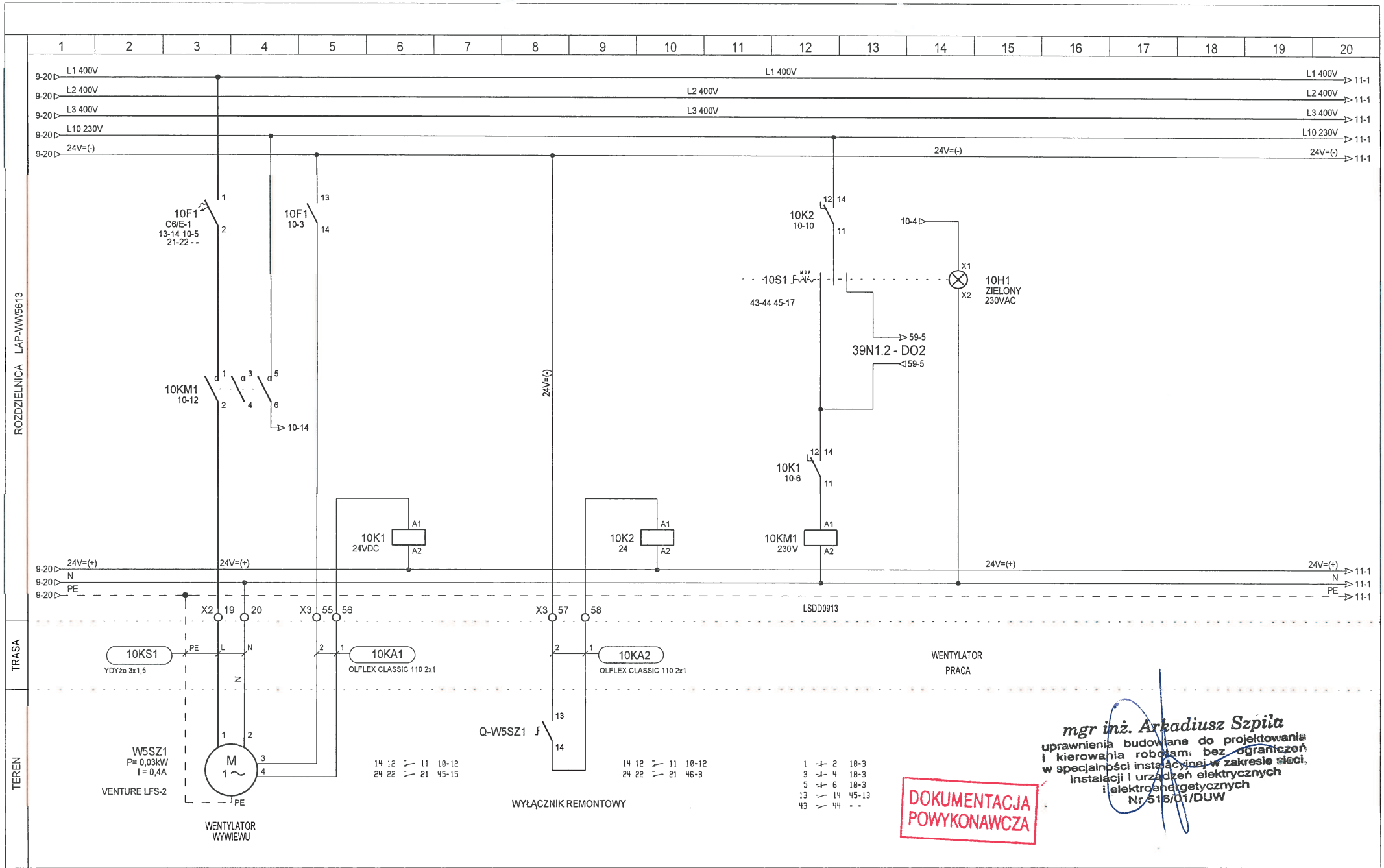

TKS SP z o.o. Ul. T. Boya Żeleńskiego 77 40-748 Katowice	PROJEKTOWAŁ:	mgr inż. A. Szpila	DATA:	OBIEKT:	NAZWA SCHEMATU:	NR PROJEKTU: 09/13 - REW01	DZIAŁ: 16
	OPRACOWAŁ:	mgr inż. M. Sikora	2014-06-27	EiT + BUD. 9 WROCŁAW	Wentylatory wywiewu W5SZ1	NAZWA ROZDZIELNICY: LAP-WW5613	STRONA: 10 / STRON: 75
	SPRAWDZIŁ:	mgr inż. T. Masłowski				LOKALIZACJA ROZDZIELNICY: PIETRO +4	◄9 / 11►

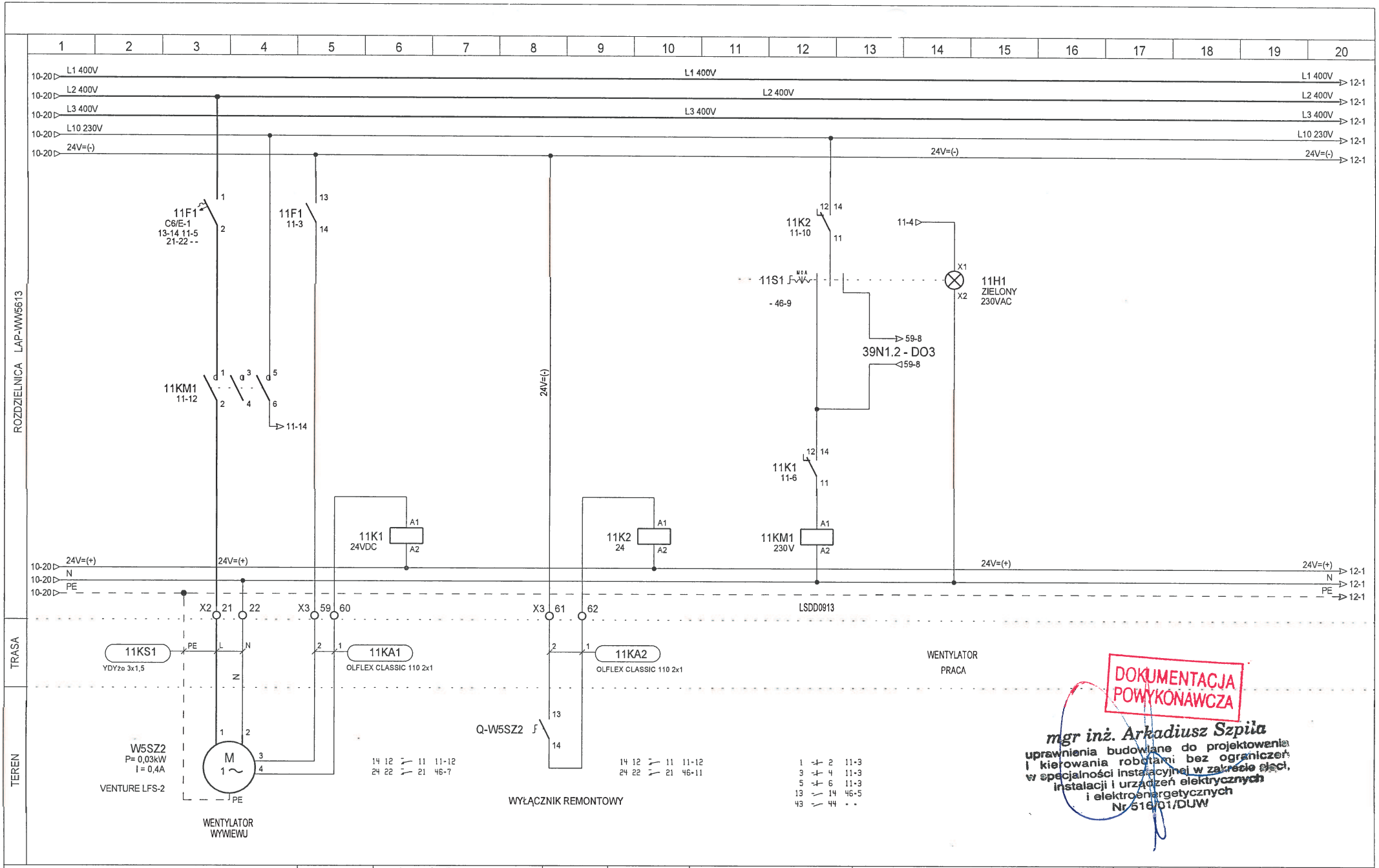

DOKUMENTACJA POWYKONAWCZA

mgr inż. Arkadiusz Szpila
uprawnienia budowlane do projektowania i kierowania robotami bez ograniczeń w specjalności instalacyjnej w zakresie sieci, instalacji i urządzeń elektrycznych i elektroenergetycznych
Nr 516/01/DUW

TKS SP z o.o. Ul. T. Boya Żeleńskiego 77 40-748 Katowice	PROJEKTOWAŁ:	mgr inż. A. Szpila	DATA: 2014-06-27	OBIEKT: EiT + BUD. 9 WROCŁAW	NAZWA SCHEMATU: Wentylatory wywiewu W5SZ2	NR PROJEKTU: 09/13 - REW01	DZIAŁ: 16	
	OPRACOWAŁ:	mgr inż. M. Sikora				NAZWA ROZDZIELNICY: LAP-WW5613	STRONA: 11	STRON: 75
	SPRAWDZIŁ:	mgr inż. T. Masłowski				LOKALIZACJA ROZDZIELNICY: PIETRO +4	◄10	12►

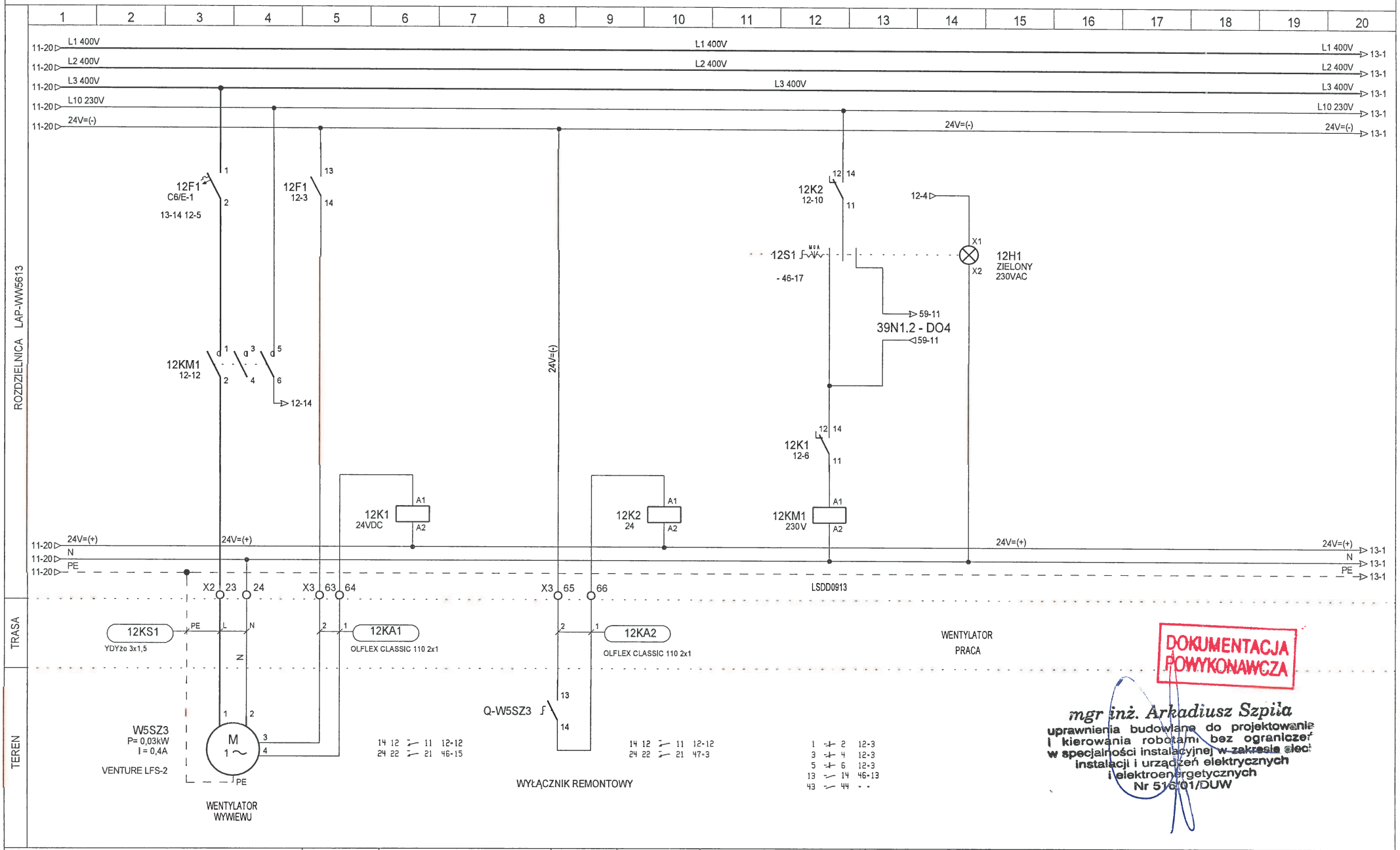

DOKUMENTACJA POWYKONAWCZA

mgr inż. Arkadiusz Szpila
uprawnienia budowlane do projektowania i kierowania robotami bez ograniczeń w specjalności instalacyjnej w zakresie sieci instalacji i urządzeń elektrycznych i elektroenergetycznych
Nr 516/01/DUW

TKS SP z o.o. Ul. T. Boya Żeleńskiego 77 40-748 Katowice	PROJEKTOWAŁ:	mgr inż. A. Szpila	DATA:	OBIEKT:	NAZWA SCHEMATU:	NR PROJEKTU: 09/13 - REW01	DZIAŁ: 16	
	OPRACOWAŁ:	mgr inż. M. Sikora	2014-06-27	EiT + BUD. 9 WROCŁAW	Wentylatory wywiewu W5SZ3	NAZWA ROZDZIELNICY: LAP-WW5613	STRONA: 12	STRON: 75
	SPRAWDZIŁ:	mgr inż. T. Masłowski				LOKALIZACJA ROZDZIELNICY: PIETRO +4	◄11	13►

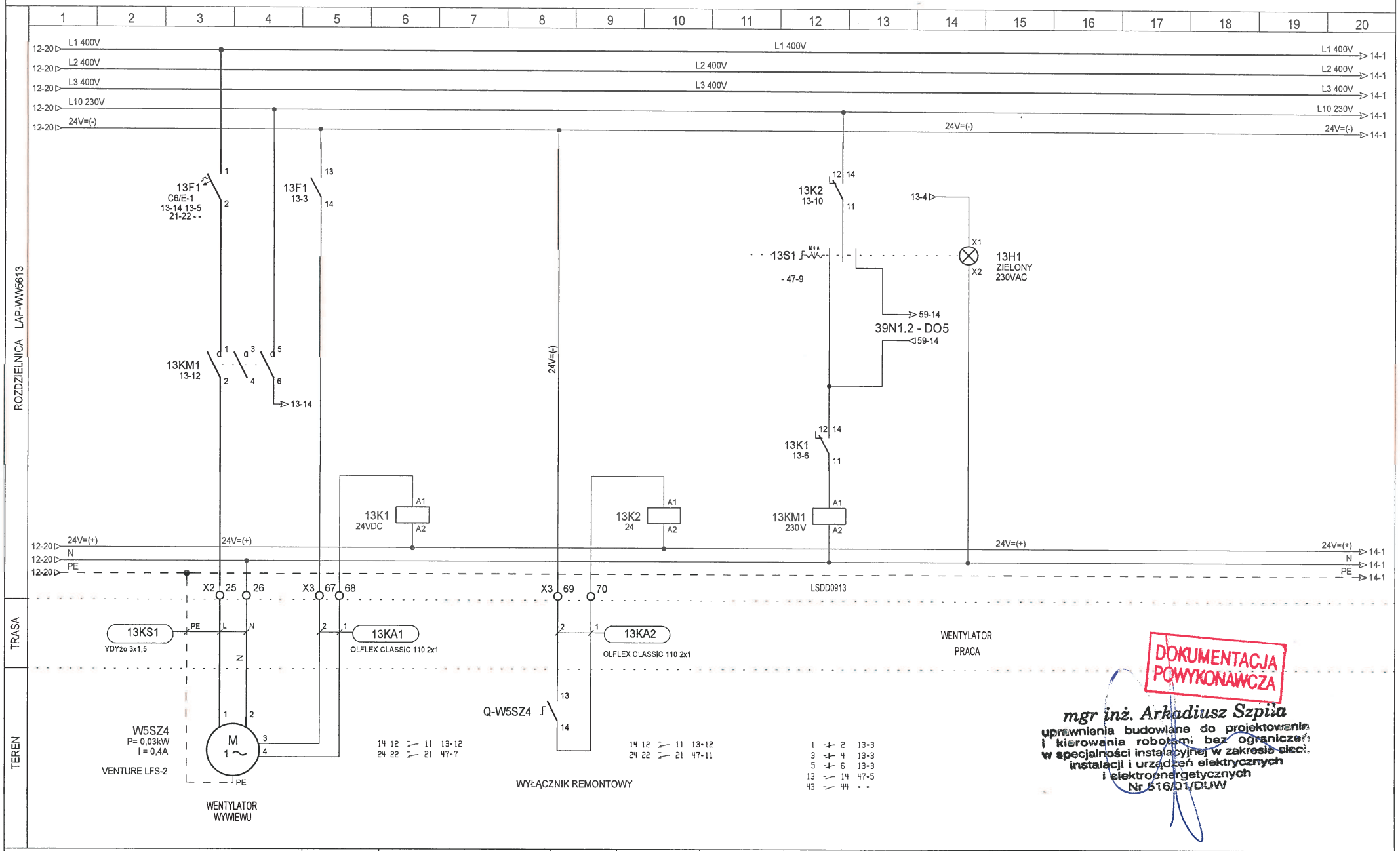

DOKUMENTACJA POWYKONAWCZA

mgr inż. Arkadiusz Szpila
uprawnienia budowlane do projektowania i kierowania robotami bez ograniczeń w specjalności instalacyjnej w zakresie sieci, instalacji i urządzeń elektrycznych i elektroenergetycznych
Nr 516/01/DUW

TKS SP z o.o. Ul. T. Boya Żeleńskiego 77 40-748 Katowice	PROJEKTOWAŁ:	mgr inż. A. Szpila	DATA:	OBIEKT:	NAZWA SCHEMATU:	NR PROJEKTU: 09/13 - REW01	DZIAŁ: 16	
	OPRACOWAŁ:	mgr inż. M. Sikora	2014-06-27	EiT + BUD. 9 WROCŁAW	Wentylatory wywiewu W5SZ4	NAZWA ROZDZIELNICY: LAP-WW5613	STRONA: 13	STRON: 75
	SPRAWDZIŁ:	mgr inż. T. Masłowski				LOKALIZACJA ROZDZIELNICY: PIETRO +4	◄12	14►

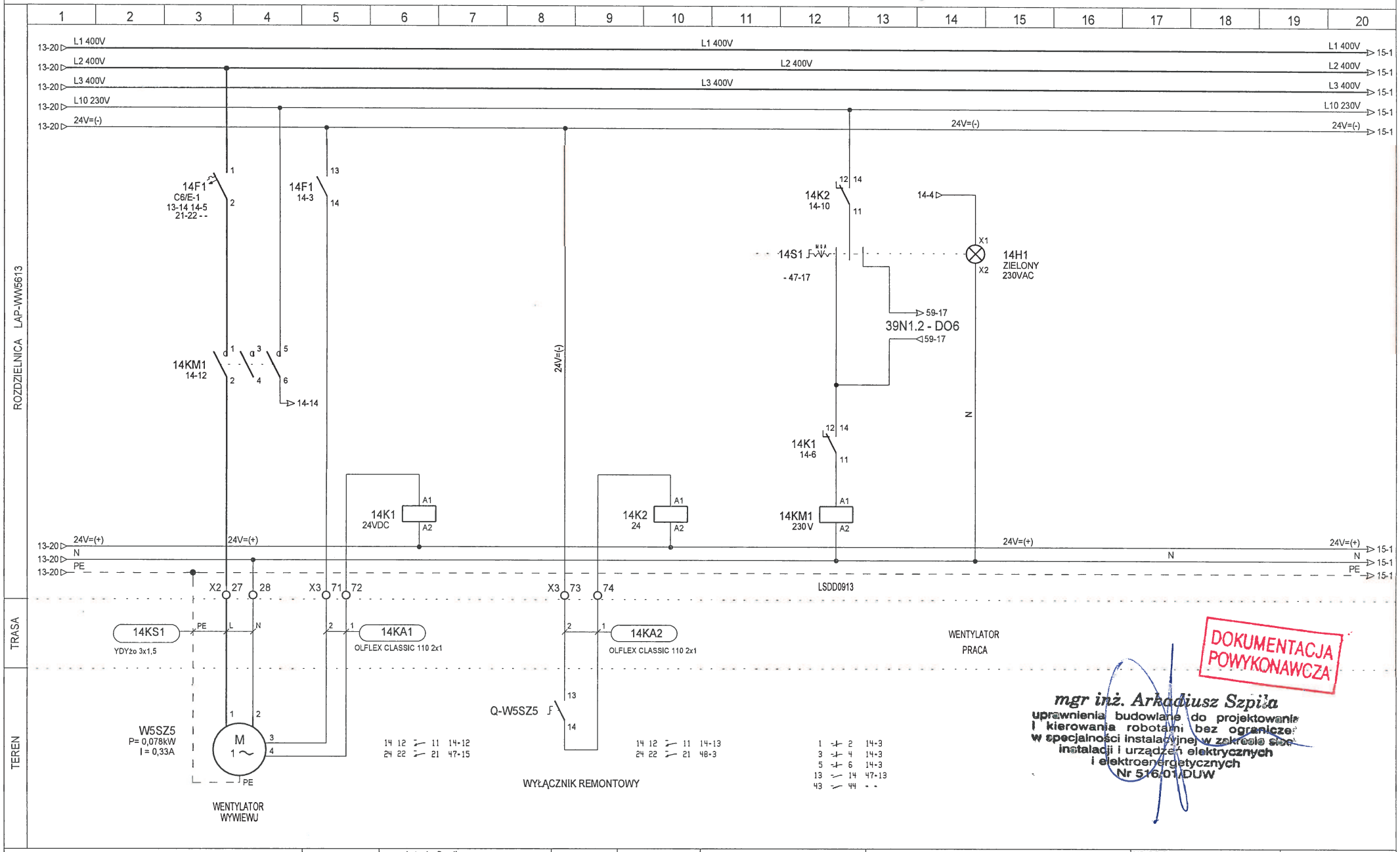

TKS SP z o.o. Ul. T. Boya Żeleńskiego 77 40-748 Katowice	PROJEKTOWAŁ:	mgr inż. A. Szpila	DATA:	OBIEKT:	NAZWA SCHEMATU:	NR PROJEKTU: 09/13 - REW01	DZIAŁ: 16
	OPRACOWAŁ:	mgr inż. M. Sikora	2014-06-27	EiT + BUD. 9 WROCŁAW	Wentylatory wywiewu W5SZ5	NAZWA ROZDZIELNICY: LAP-WW5613	STRONA: 14 / STRON: 75
	SPRAWDZIŁ:	mgr inż. T. Masłowski				LOKALIZACJA ROZDZIELNICY: PIETRO +4	◄13 / 15►

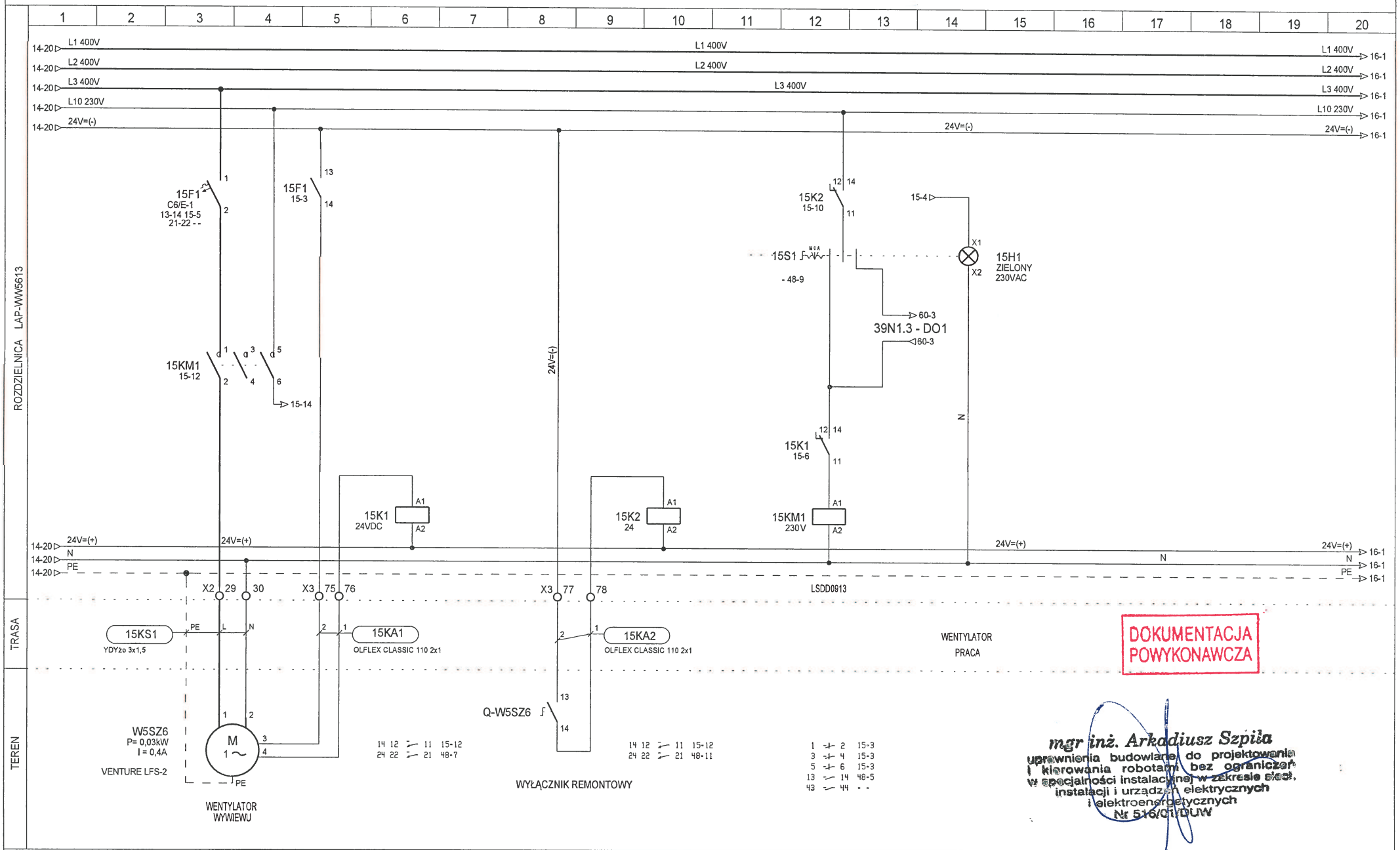

TKS SP z o.o. Ul. T. Boya Żeleńskiego 77 40-748 Katowice	PROJEKTOWAŁ:	mgr inż. A. Szpila	DATA: 2014-06-27	OBIEKT: EiT + BUD. 9 WROCŁAW	NAZWA SCHEMATU: Wentylatory wywiewu W5SZ6	NR PROJEKTU: 09/13 - REW01	DZIAŁ: 16	
	OPRACOWAŁ:	mgr inż. M. Sikora				NAZWA ROZDZIELNICY: LAP-WW5613	STRONA: 15	STRON: 75
	SPRAWDZIŁ:	mgr inż. T. Masłowski				LOKALIZACJA ROZDZIELNICY: PIETRO +4	◄14	16►

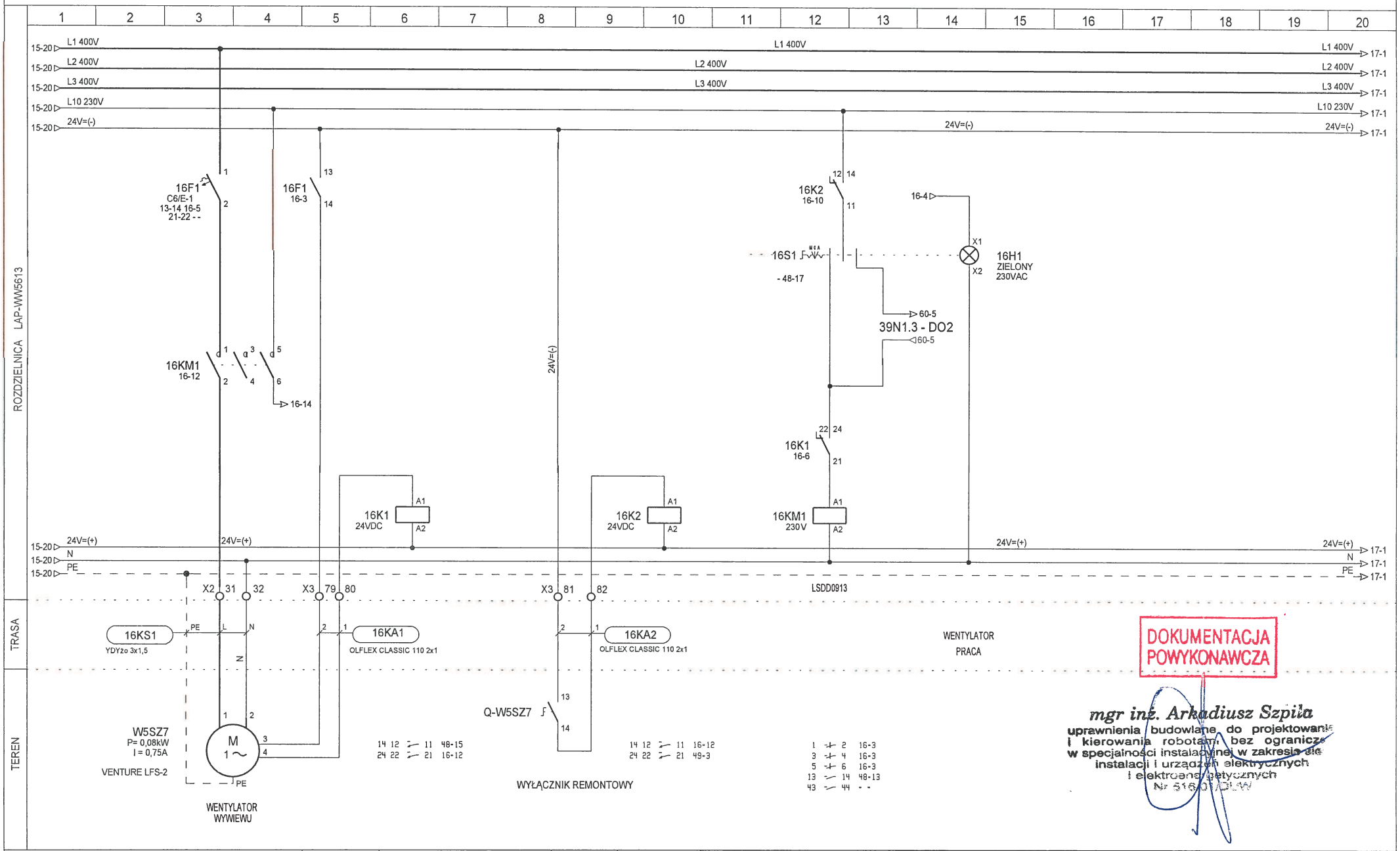

DOKUMENTACJA POWYKONAWCZA

mgr inż. Arkadiusz Szpila
uprawnienia budowlane do projektowania i kierowania robotami bez ograniczeń w specjalności instalacyjnej w zakresie instalacji i urządzeń elektrycznych i elektroenergetycznych
Nr 516/01/DLW

TKS SP z o.o. Ul. T. Boya Żeleńskiego 77 40-748 Katowice	PROJEKTOWAŁ:	mgr inż. A. Szpila	DATA: 2014-06-27	OBIEKT: EiT + BUD. 9 WROCŁAW	NAZWA SCHEMATU: Wentylatory wywiewu W5SZ7	NR PROJEKTU: 09/13 - REW01	DZIAŁ: 16
	OPRACOWAŁ:	mgr inż. M. Sikora				NAZWA ROZDZIELNICY: LAP-WW5613	STRONA: 16 / STRON: 75
	SPRAWDZIŁ:	mgr inż. T. Masłowski				LOKALIZACJA ROZDZIELNICY: PIETRO +4	◄15 / 17►

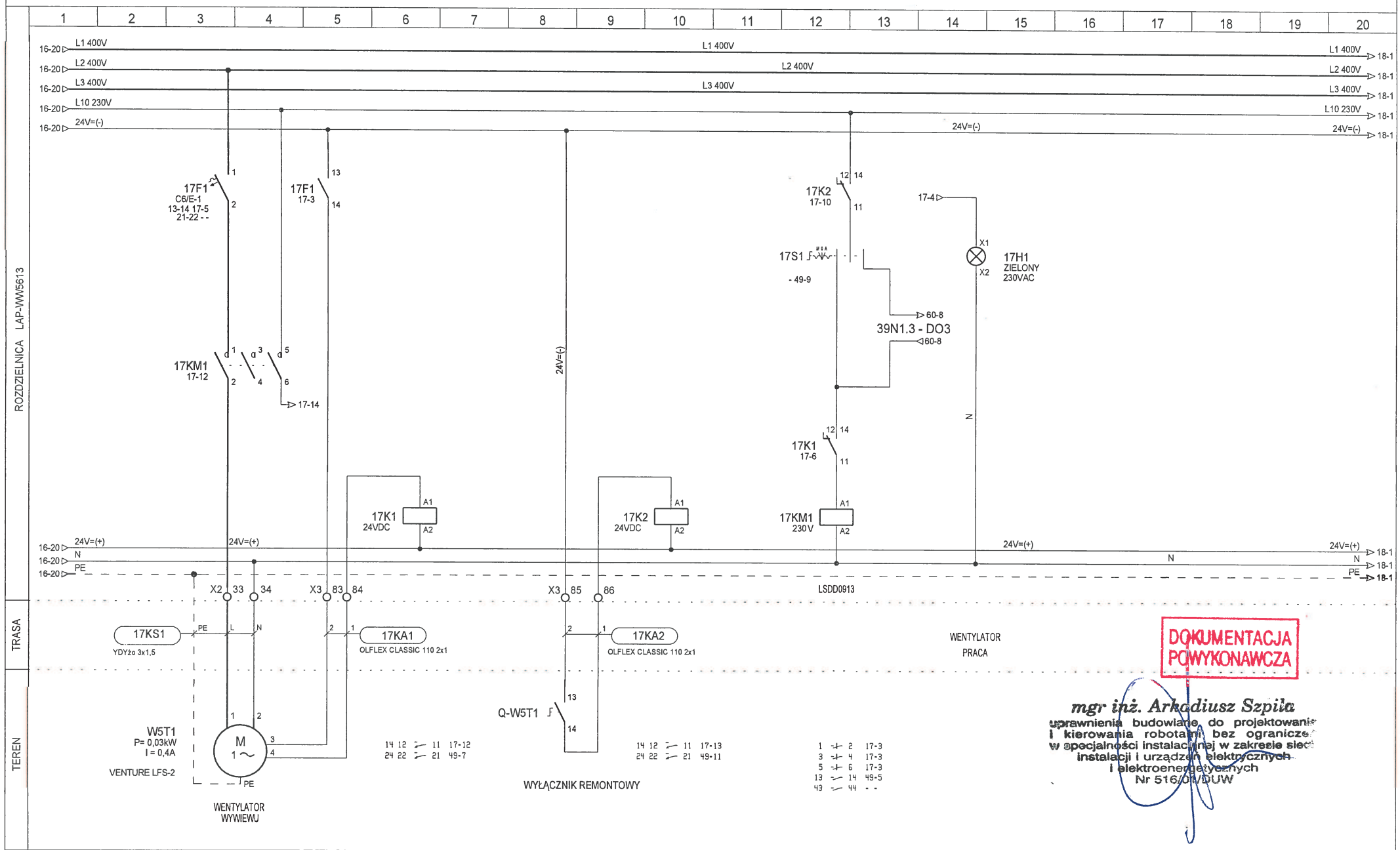

DOKUMENTACJA POWYKONAWCZA

mgr inż. Arkadiusz Szpila
uprawnienia budowlane do projektowania i kierowania robotami bez ograniczeń w specjalności instalacyjnej w zakresie sieci instalacji i urządzeń elektrycznych i elektroenergetycznych
Nr 516/01/DUW

TKS SP z o.o. Ul. T. Boya Żeleńskiego 77 40-748 Katowice	PROJEKTOWAŁ:	mgr inż. A. Szpila	DATA:	OBIEKT:	NAZWA SCHEMATU:	NR PROJEKTU: 09/13 - REW01	DZIAŁ: 16	
	OPRACOWAŁ:	mgr inż. M. Sikora	2014-06-27	EiT + BUD. 9 WROCŁAW	Wentylatory wywiewu W5T1	NAZWA ROZDZIELNICY: LAP-WW5613	STRONA: 17	STRON: 75
	SPRAWDZIŁ:	mgr inż. T. Masłowski				LOKALIZACJA ROZDZIELNICY: PIETRO +4	◄16	18►

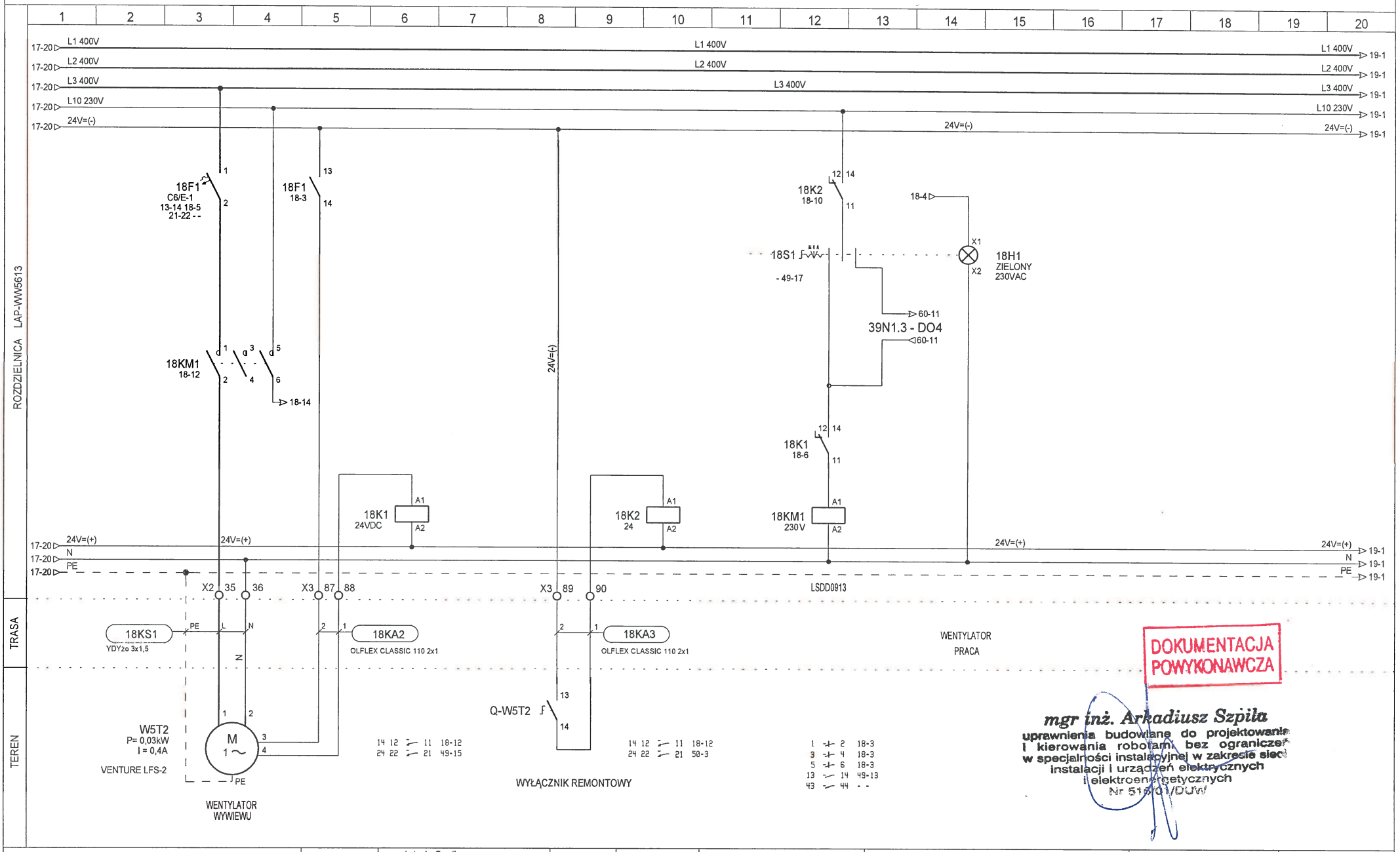

DOKUMENTACJA POWYKONAWCZA

mgr inż. Arkadiusz Szpila
uprawnienia budowlane do projektowania i kierowania robotami bez ograniczeń w specjalności instalacyjnej w zakresie sieci instalacji i urządzeń elektrycznych i elektroenergetycznych
Nr 518/01/DUW

TKS SP z o.o. Ul. T. Boya Żeleńskiego 77 40-748 Katowice	PROJEKTOWAŁ:	mgr inż. A. Szpila	DATA:	OBIEKT:	NAZWA SCHEMATU:	NR PROJEKTU: 09/13 - REW01	DZIAŁ: 16	
	OPRACOWAŁ:	mgr inż. M. Sikora	2014-06-27	EiT + BUD. 9 WROCŁAW	Wentylatory wywiewu W5T2	NAZWA ROZDZIELNICY: LAP-WW5613	STRONA: 18	STRON: 75
	SPRAWDZIŁ:	mgr inż. T. Masłowski				LOKALIZACJA ROZDZIELNICY: PIETRO +4	◄17	19►

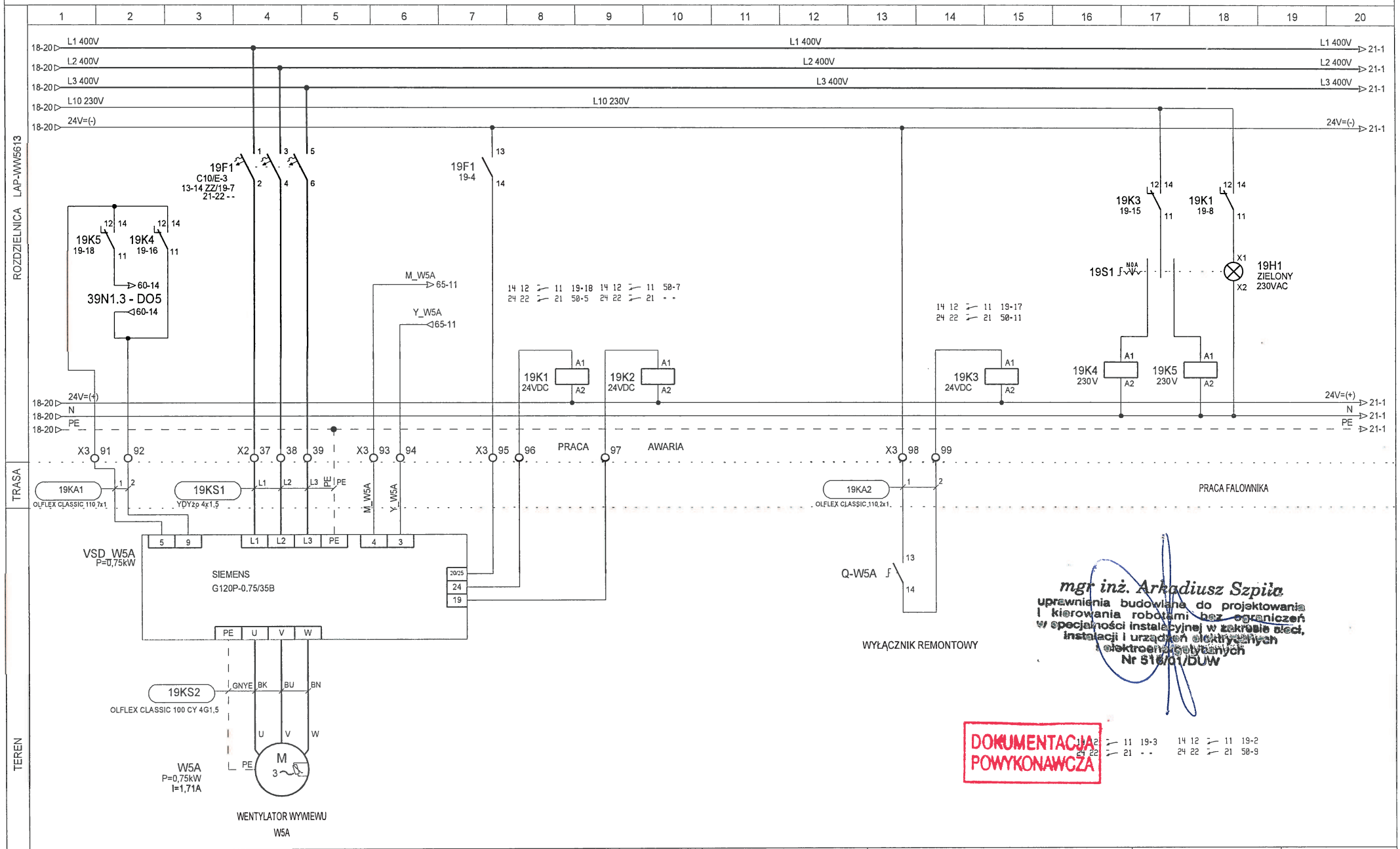

mgr inż. Arkadiusz Szpila
uprawnienia budowlane do projektowania i kierowania robotami bez ograniczeń w specjalności instalacyjnej w zakresie sieci, instalacji i urządzeń elektrycznych i elektroenergetycznych
Nr 516/01/DUW

DOKUMENTACJA POWYKONAWCZA

TKS SP z o.o. Ul. T. Boya Żeleńskiego 77 40-748 Katowice	PROJEKTOWAŁ:	mgr inż. A. Szpila	DATA: 2014-06-27	OBIEKT: EiT + BUD. 9 WROCŁAW	NAZWA SCHEMATU: Wentylatory wywiewu W5A	NR PROJEKTU: 09/13 - REW01	DZIAŁ: 16	
	OPRACOWAŁ:	mgr inż. M. Sikora				NAZWA ROZDZIELNICY: LAP-WW5613	STRONA: 19	STRON: 75
	SPRAWDZIŁ:	mgr inż. T. Masłowski				LOKALIZACJA ROZDZIELNICY: PIETRO +4	◄18	20►

1	2	3	4	5	6	7	8	9	10	11	12	13	14	15	16	17	18	19	20

ROZDZIELNICA LAP-WW5613

TRASA

TEREN

DOKUMENTACJA POWYKONAWCZA

mgr inż. Arkadiusz Szpila
uprawnienia budowlane do projektowania i kierowania robotami bez ograniczeń w specjalności instalacyjnej w zakresie sieci, instalacji i urządzeń elektrycznych i elektroenergetycznych
Nr 516/13/DOW

TKS SP z o.o. Ul. T. Boya Żeleńskiego 77 40-748 Katowice	PROJEKTOWAŁ:	mgr inż. A. Szpila		DATA:	OBIEKT:	NAZWA SCHEMATU:	NR PROJEKTU: 09/13 - REW01	DZIAŁ: 16
	OPRACOWAŁ:	mgr inż. M. Sikora		2014-06-27	EiT + BUD. 9 WROCŁAW	Rezerwa	NAZWA ROZDZIELNICY: LAP-WW5613	STRONA: 20 / STRON: 75
	SPRAWDZIŁ:	mgr inż. T. Masłowski					LOKALIZACJA ROZDZIELNICY: PIETRO +4	◄19 / 21►

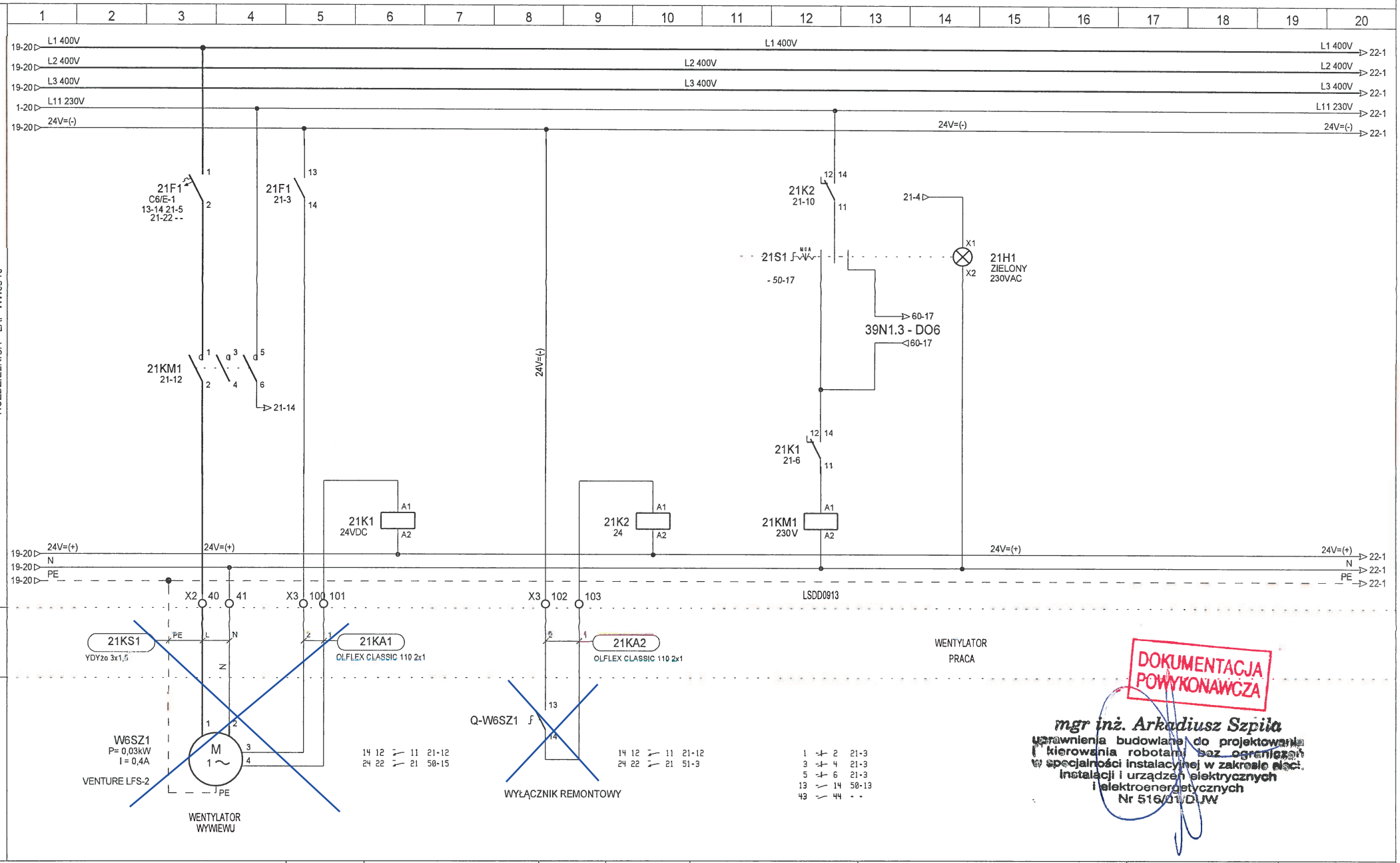

TKS SP z o.o. Ul. T. Boya Żeleńskiego 77 40-748 Katowice	PROJEKTOWAŁ:	mgr inż. A. Szpila	DATA:	OBIEKT:	NAZWA SCHEMATU:	NR PROJEKTU: 09/13 - REW01	DZIAŁ: 16
	OPRACOWAŁ:	mgr inż. M. Sikora	2014-06-27	EiT + BUD. 9 WROCŁAW	Wentylatory wywiewu W6SZ1	NAZWA ROZDZIELNICY: LAP-WW5613	STRONA: 21 / STRON: 75
	SPRAWDZIŁ:	mgr inż. T. Masłowski				LOKALIZACJA ROZDZIELNICY: PIETRO +4	◄20 22►

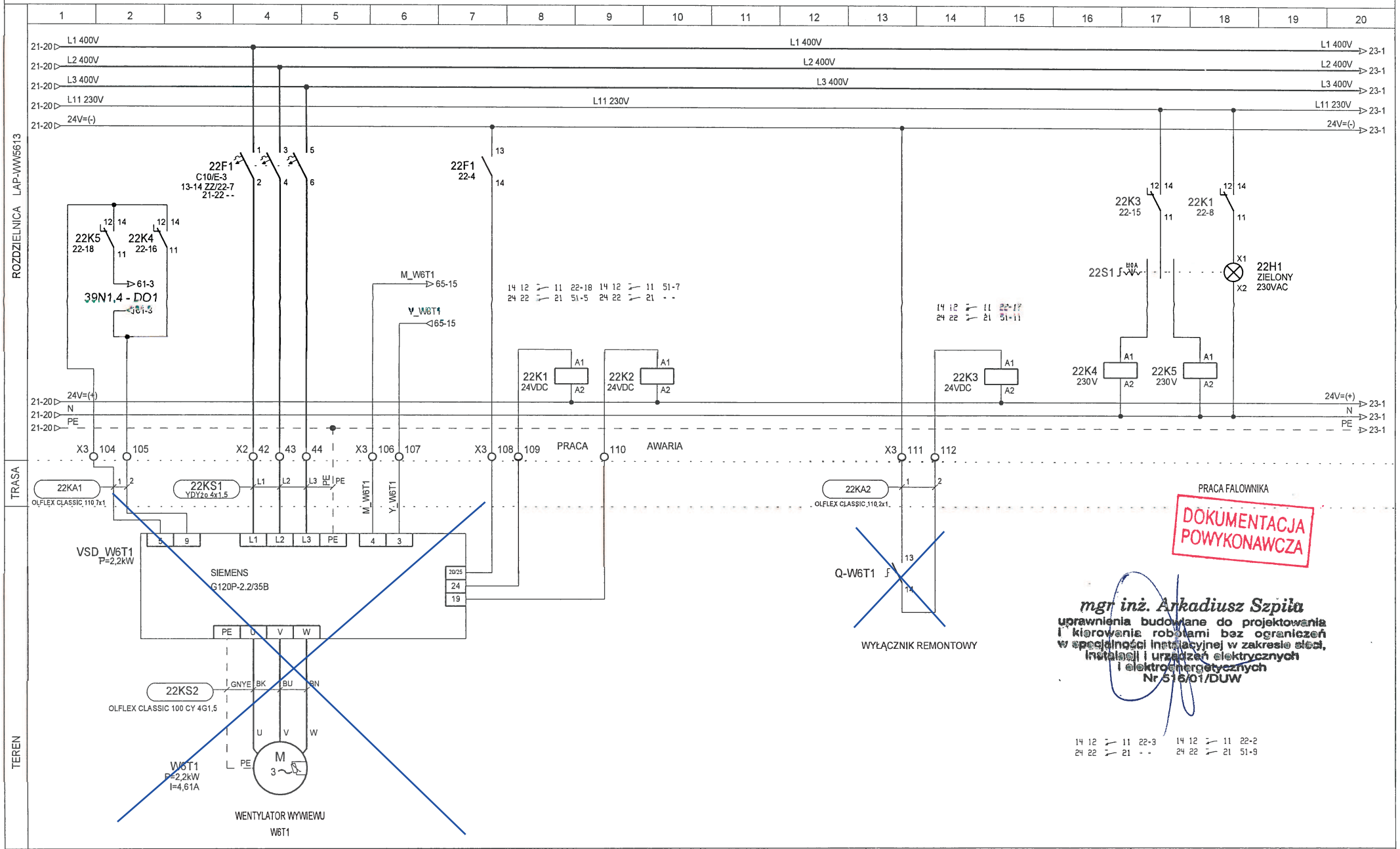

TKS SP z o.o. Ul. T. Boya Żeleńskiego 77 40-748 Katowice	PROJEKTOWAŁ: mgr inż. A. Szpila	DATA: 2014-06-27	OBIEKT: EiT + BUD. 9 WROCŁAW	NAZWA SCHEMATU: Wentylatory wywiewu W6T1	NR PROJEKTU: 09/13 - REW01	DZIAŁ: 16	
	OPRACOWAŁ: mgr inż. M. Sikora				NAZWA ROZDZIELNICY: LAP-WW5613	STRONA: 22	STRON: 75
	SPRAWDZIŁ: mgr inż. T. Masłowski				LOKALIZACJA ROZDZIELNICY: PIETRO +4	◄21	23►

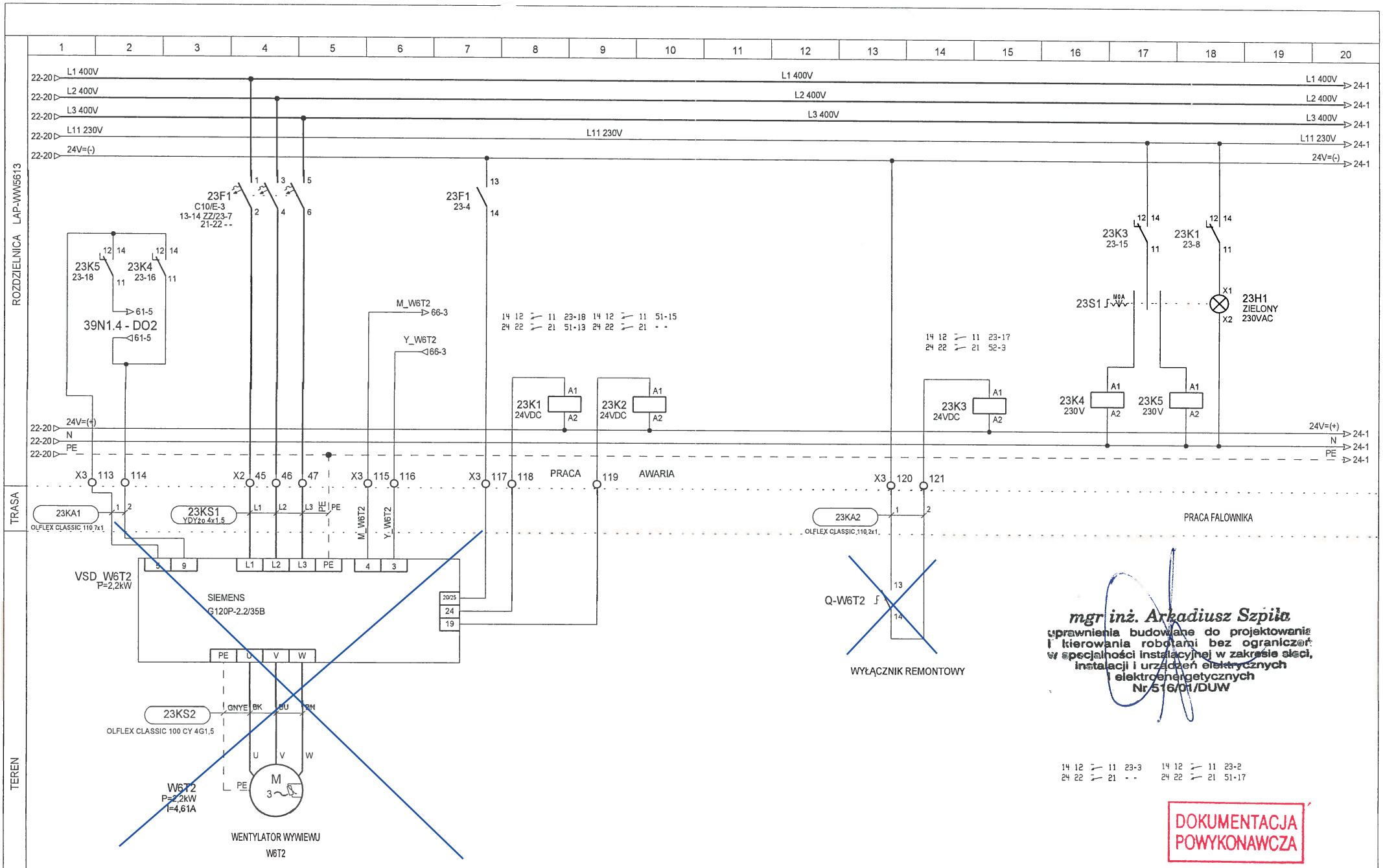

mgr inż. Arkadiusz Szpila
uprawnienia budowlane do projektowania i kierowania robotami bez ograniczeń w specjalności instalacyjnej w zakresie sieci, instalacji i urządzeń elektrycznych i elektroenergetycznych
Nr 516/01/DUW

DOKUMENTACJA POWYKONAWCZA

TKS SP z o.o. Ul. T. Boya Żeleńskiego 77 40-748 Katowice	PROJEKTOWAŁ:	mgr inż. A. Szpila	DATA:	OBIEKT:	NAZWA SCHEMATU:	NR PROJEKTU: 09/13 - REW01	DZIAŁ: 16
	OPRACOWAŁ:	mgr inż. M. Sikora	2014-06-27	EiT + BUD. 9 WROCŁAW	Wentylatory wywiewu W6T2	NAZWA ROZDZIELNICY: LAP-WW5613	STRONA: 23 / STRON: 75
	SPRAWDZIŁ:	mgr inż. T. Masłowski				LOKALIZACJA ROZDZIELNICY: PIETRO +4	◄22 24►

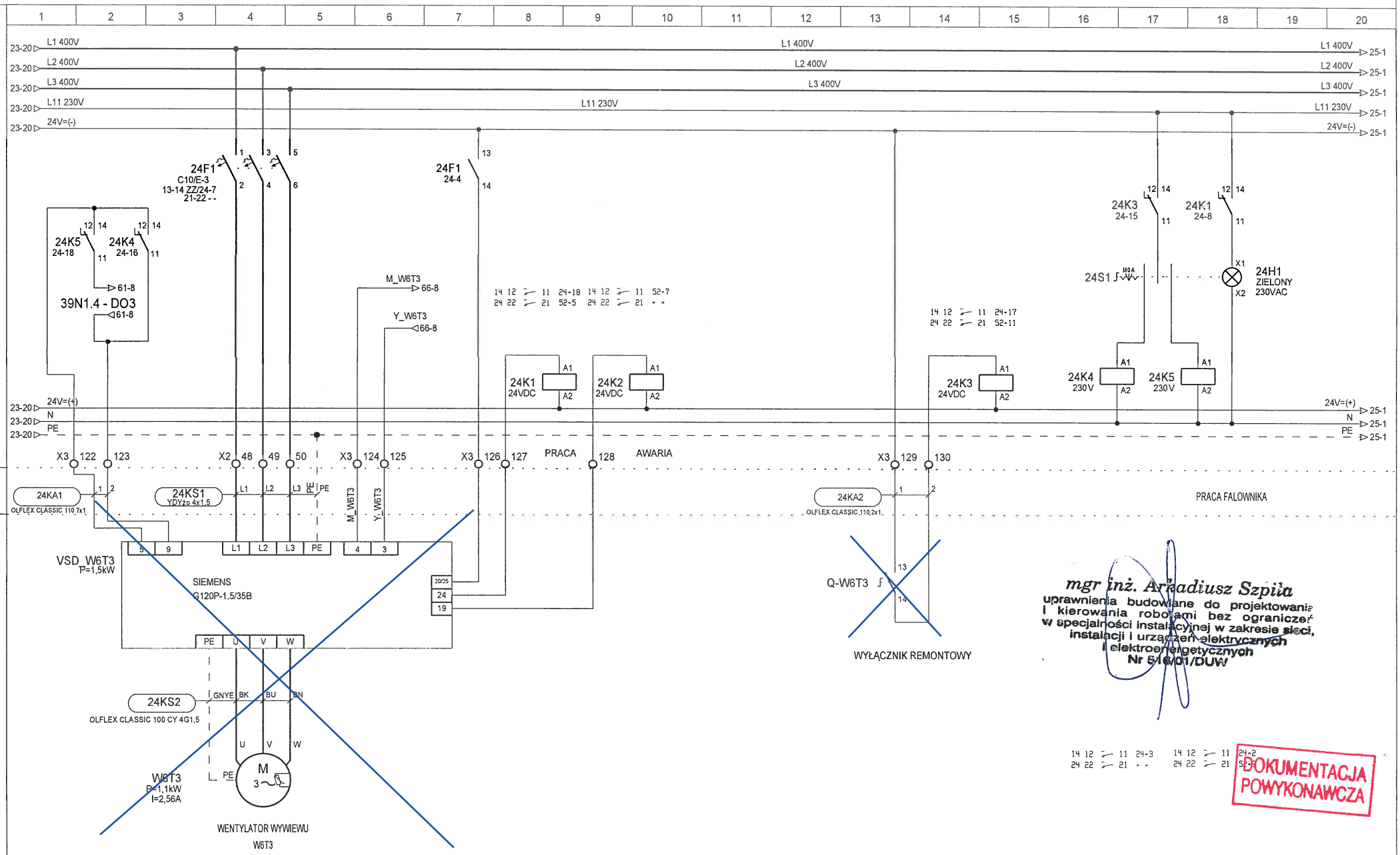

mgr inż. Arkadiusz Szpila
uprawnienia budowlane do projektowania i kierowania robotami bez ograniczeń w specjalności instalacyjnej w zakresie sieci, instalacji i urządzeń elektrycznych i elektroenergetycznych
Nr 5/16/01/DUW

DOKUMENTACJA POWYKONAWCZA

TKS SP z o.o. Ul. T. Boya Żeleńskiego 77 40-748 Katowice	PROJEKTOWAŁ:	mgr inż. A. Szpila	DATA: 2014-06-27	OBIEKT: EiT + BUD. 9 WROCŁAW	NAZWA SCHEMATU: Wentylatory wywiewu W6T3	NR PROJEKTU: 09/13 - REW01	DZIAŁ: 16
	OPRACOWAŁ:	mgr inż. M. Sikora				NAZWA ROZDZIELNICY: LAP-WW5613	STRONA: 24 / STRON: 75
	SPRAWDZIŁ:	mgr inż. T. Masłowski				LOKALIZACJA ROZDZIELNICY: PIETRO +4	◄23 25►

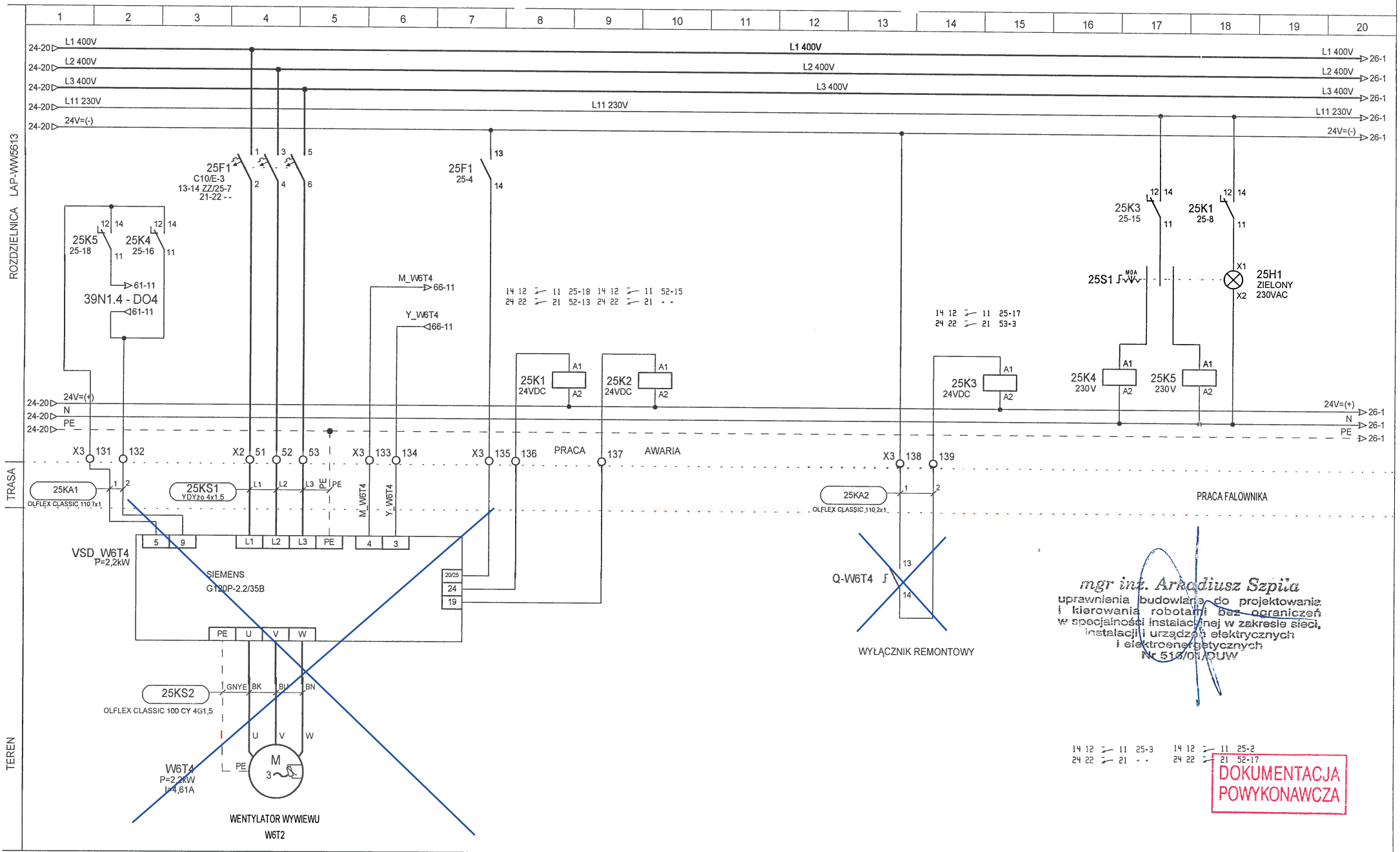

TKS SP z o.o. Ul. T. Boya Żeleńskiego 77 40-748 Katowice	PROJEKTOWAŁ:	mgr inż. A. Szpila	DATA:	OBIEKT:	NAZWA SCHEMATU:	NR PROJEKTU: 09/13 - REW01	DZIAŁ: 16	
	OPRACOWAŁ:	mgr inż. M. Sikora	2014-07-16	EiT + BUD. 9 WROCŁAW	Wentylatory wywiewu W6T4	NAZWA ROZDZIELNICY: LAP-WW5613	STRONA: 25	STRON: 75
	SPRAWDZIŁ:	mgr inż. T. Masłowski				LOKALIZACJA ROZDZIELNICY: PIETRO +4	◄24	26►

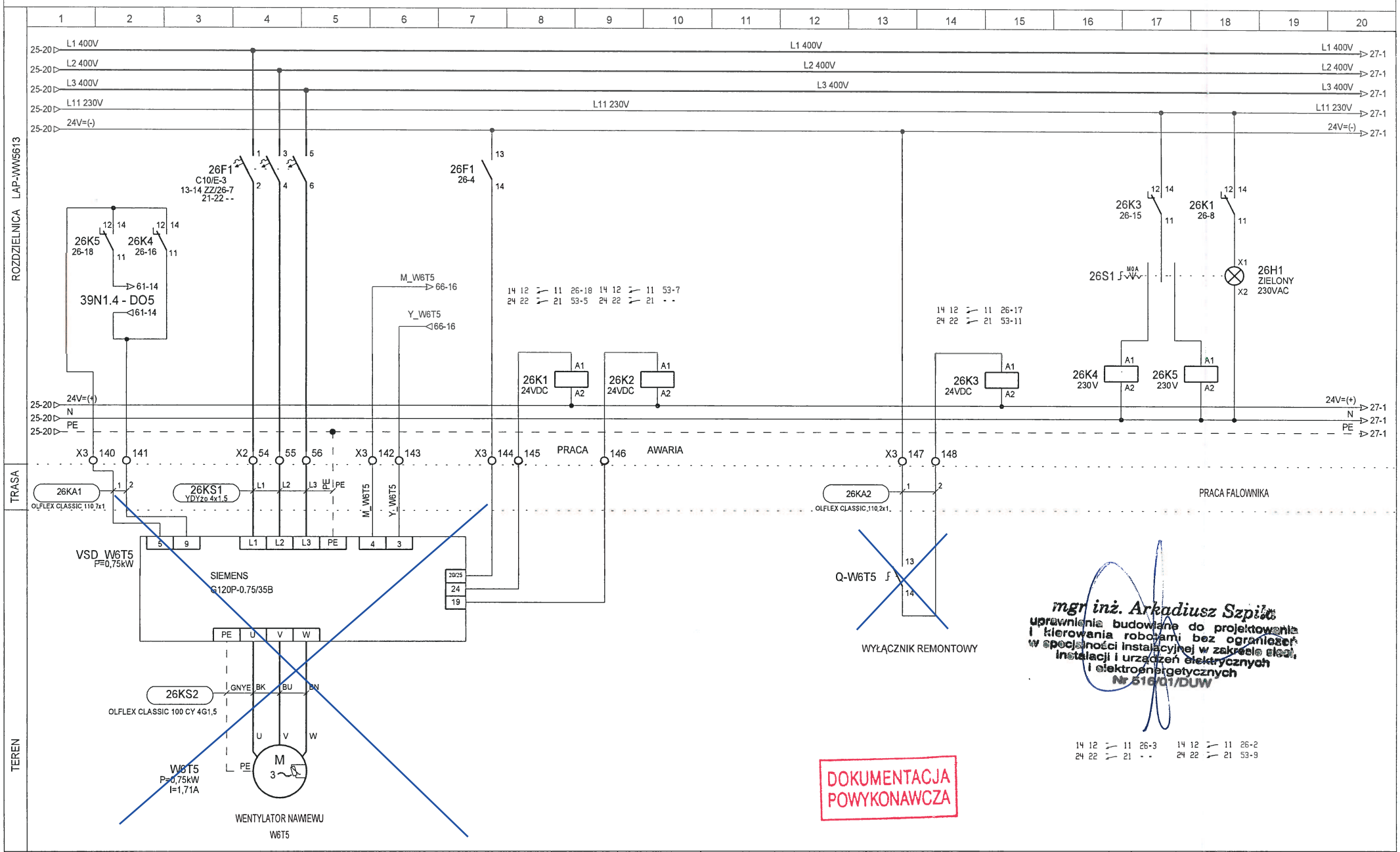

mgr inż. Arkadiusz Szpila
uprawnienia budowlane do projektowania i kierowania robotami bez ograniczeń w specjalności instalacyjnej w zakresie sieci, instalacji i urządzeń elektrycznych i elektroenergetycznych
Nr 516/01/DUW

TKS SP z o.o. Ul. T. Boya Żeleńskiego 77 40-748 Katowice	PROJEKTOWAŁ: mgr inż. A. Szpila	DATA: 2014-06-27	OBIEKT: EiT + BUD. 9 WROCŁAW	NAZWA SCHEMATU: Wentylatory wywiewu W6T5	NR PROJEKTU: 09/13 - REW01	DZIAŁ: 16	
	OPRACOWAŁ: mgr inż. M. Sikora				NAZWA ROZDZIELNICY: LAP-WW5613	STRONA: 26	STRON: 75
	SPRAWDZIŁ: mgr inż. T. Masłowski				LOKALIZACJA ROZDZIELNICY: PIETRO +4	◄25	27►

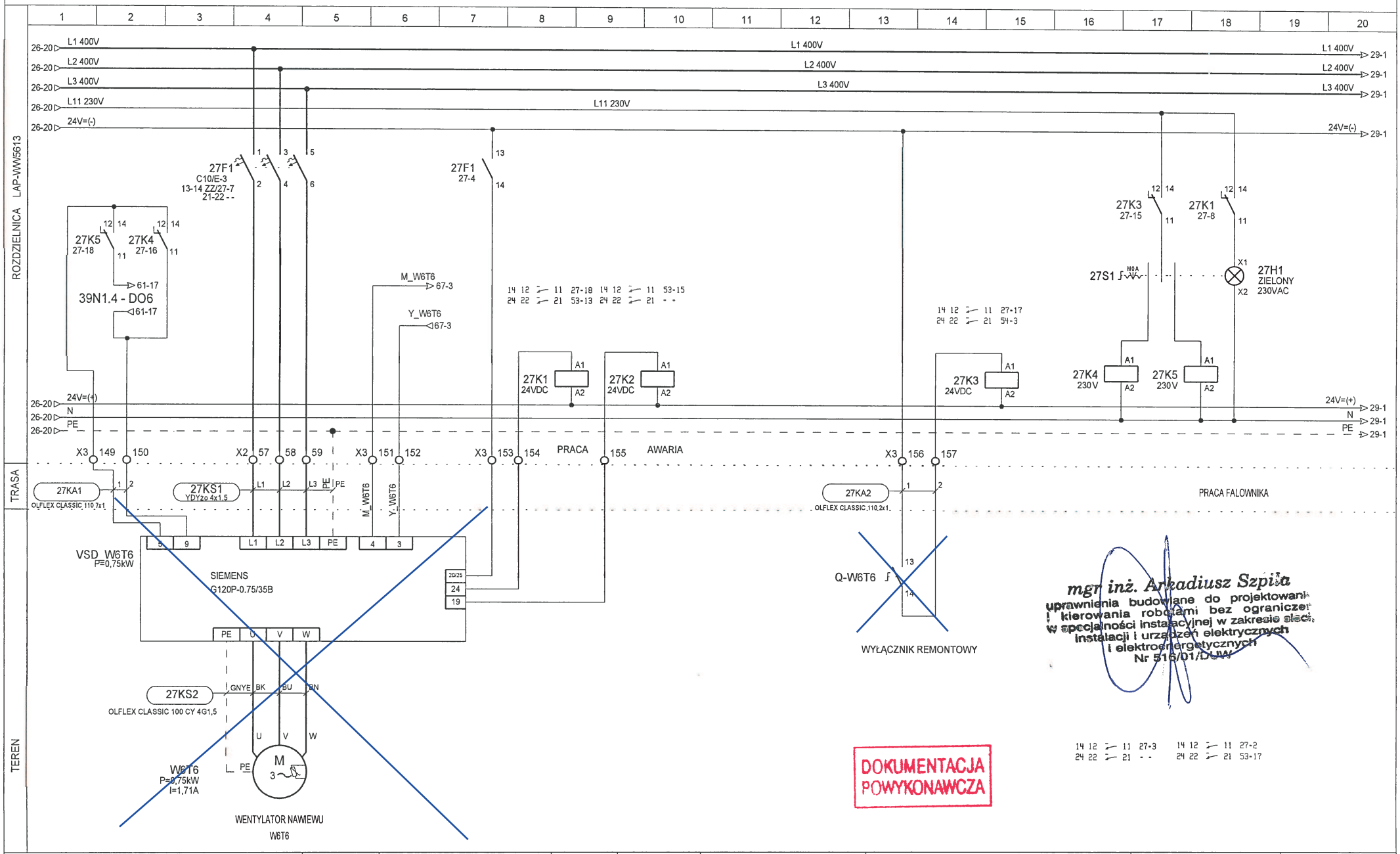

TKS SP z o.o. Ul. T. Boya Żeleńskiego 77 40-748 Katowice	PROJEKTOWAŁ:	mgr inż. A. Szpila	DATA:	OBIEKT:	NAZWA SCHEMATU:	NR PROJEKTU: 09/13 - REW01	DZIAŁ: 16	
	OPRACOWAŁ:	mgr inż. M. Sikora	2014-06-27	EiT + BUD. 9 WROCŁAW	Wentylatory wywiewu W6T6	NAZWA ROZDZIELNICY: LAP-WW5613	STRONA: 27	STRON: 75
	SPRAWDZIŁ:	mgr inż. T. Masłowski				LOKALIZACJA ROZDZIELNICY: PIETRO +4	◄26	28►

1	2	3	4	5	6	7	8	9	10	11	12	13	14	15	16	17	18	19	20

ROZDZIELNICA LAP-WW5613

TRASA

TEREN

DOKUMENTACJA POWYKONAWCZA

mgr inż. Arkadiusz Szpila
uprawnienia budowlane do projektowania i kierowania robotami bez ograniczeń w specjalności instalacyjnej w zakresie sieci, instalacji i urządzeń elektrycznych i elektroenergetycznych
Nr 516/01/DUW

TKS SP z o.o. Ul. T. Boya Żeleńskiego 77 40-748 Katowice	PROJEKTOWAŁ:	mgr inż. A. Szpila		DATA:	OBIEKT:	NAZWA SCHEMATU:	NR PROJEKTU: 09/13 - REW01	DZIAŁ: 16
	OPRACOWAŁ:	mgr inż. M. Sikora		2014-06-27	EiT + BUD. 9 WROCŁAW	Rezerwa	NAZWA ROZDZIELNICY: LAP-WW5613	STRONA: 28 / STRON: 75
	SPRAWDZIŁ:	mgr inż. T. Masłowski					LOKALIZACJA ROZDZIELNICY: PIETRO +4	◄27 29►

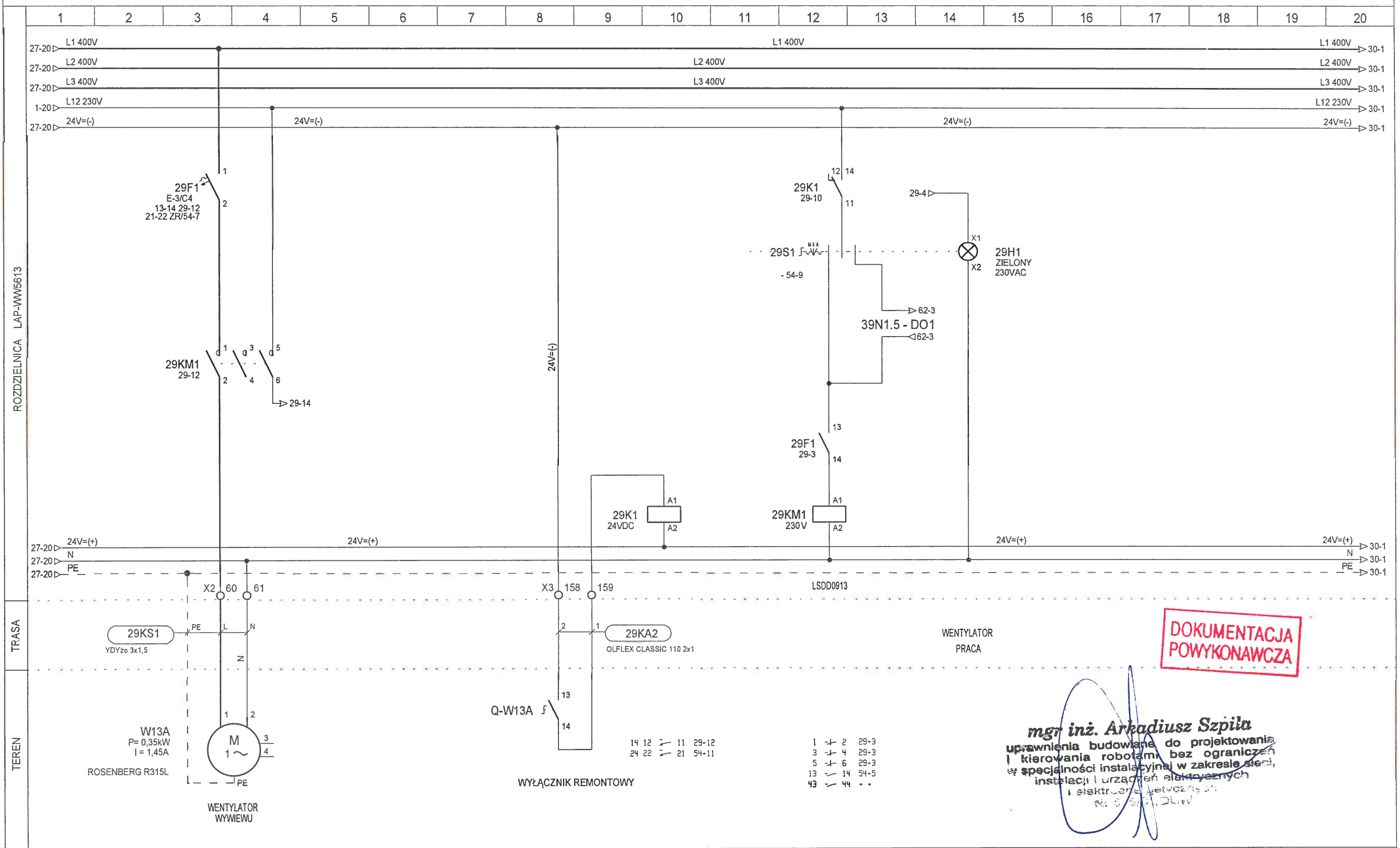

TKS SP z o.o. Ul. T. Boya Żeleńskiego 77 40-748 Katowice	PROJEKTOWAŁ:	mgr inż. A. Szpila		DATA: 2014-06-27	OBIEKT: EiT + BUD. 9 WROCŁAW	NAZWA SCHEMATU: Wentylatory wywiewu W13A	NR PROJEKTU: 09/13 - REW01	DZIAŁ: 16	
	OPRACOWAŁ:	mgr inż. M. Sikora					NAZWA ROZDZIELNICY: LAP-WW5613	STRONA: 29	STRON: 75
	SPRAWDZIŁ:	mgr inż. T. Masłowski					LOKALIZACJA ROZDZIELNICY: PIETRO +4	◄28	30►

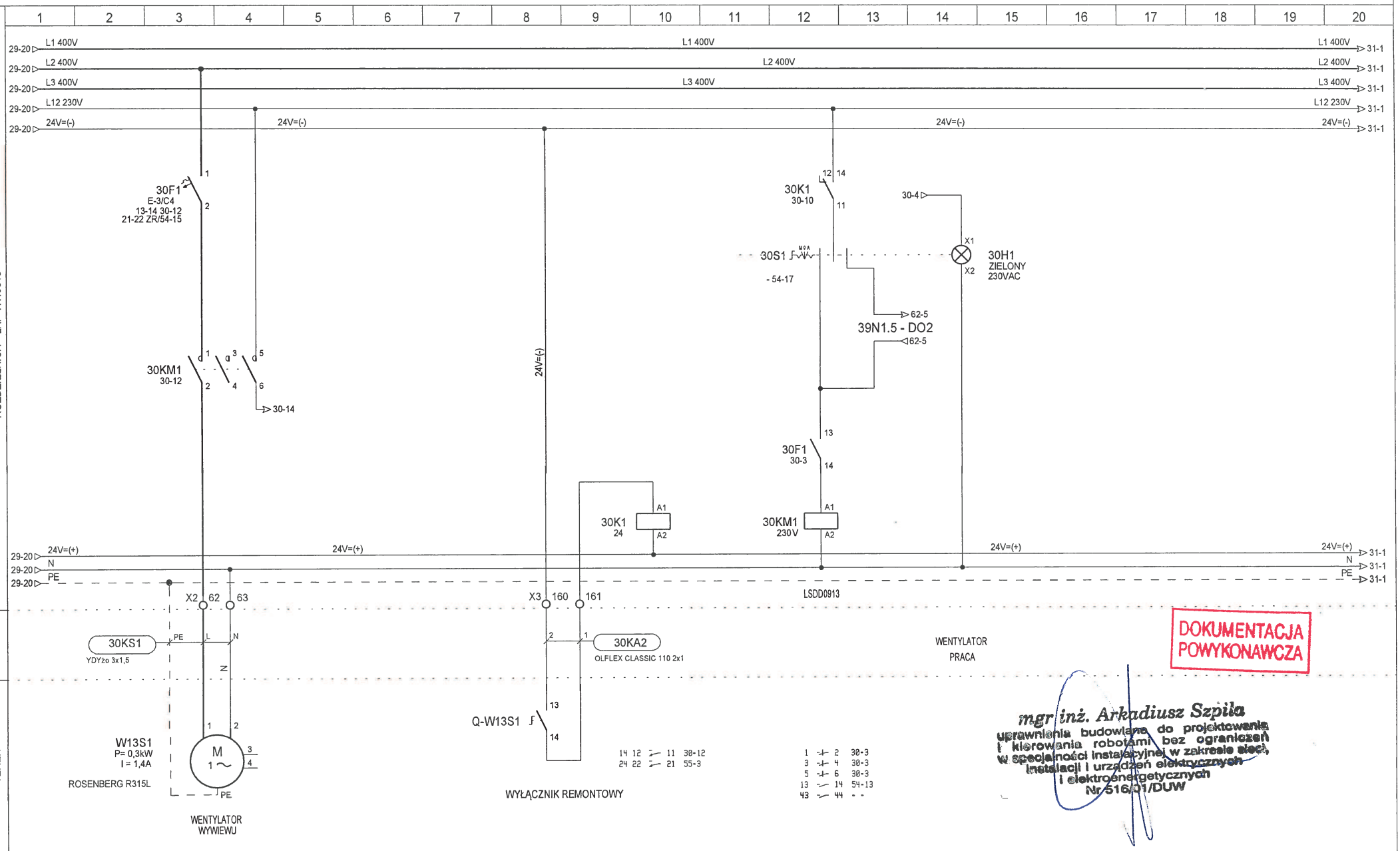

TKS SP z o.o. Ul. T. Boya Żeleńskiego 77 40-748 Katowice	PROJEKTOWAŁ:	mgr inż. A. Szpila	DATA:	OBIEKT:	NAZWA SCHEMATU:	NR PROJEKTU: 09/13 - REW01	DZIAŁ: 16
	OPRACOWAŁ:	mgr inż. M. Sikora	2014-06-27	EiT + BUD. 9 WROCŁAW	Wentylatory wywiewu W13S1	NAZWA ROZDZIELNICY: LAP-WW5613	STRONA: 30 / STRON: 75
	SPRAWDZIŁ:	mgr inż. T. Masłowski				LOKALIZACJA ROZDZIELNICY: PIETRO +4	◄29 31►

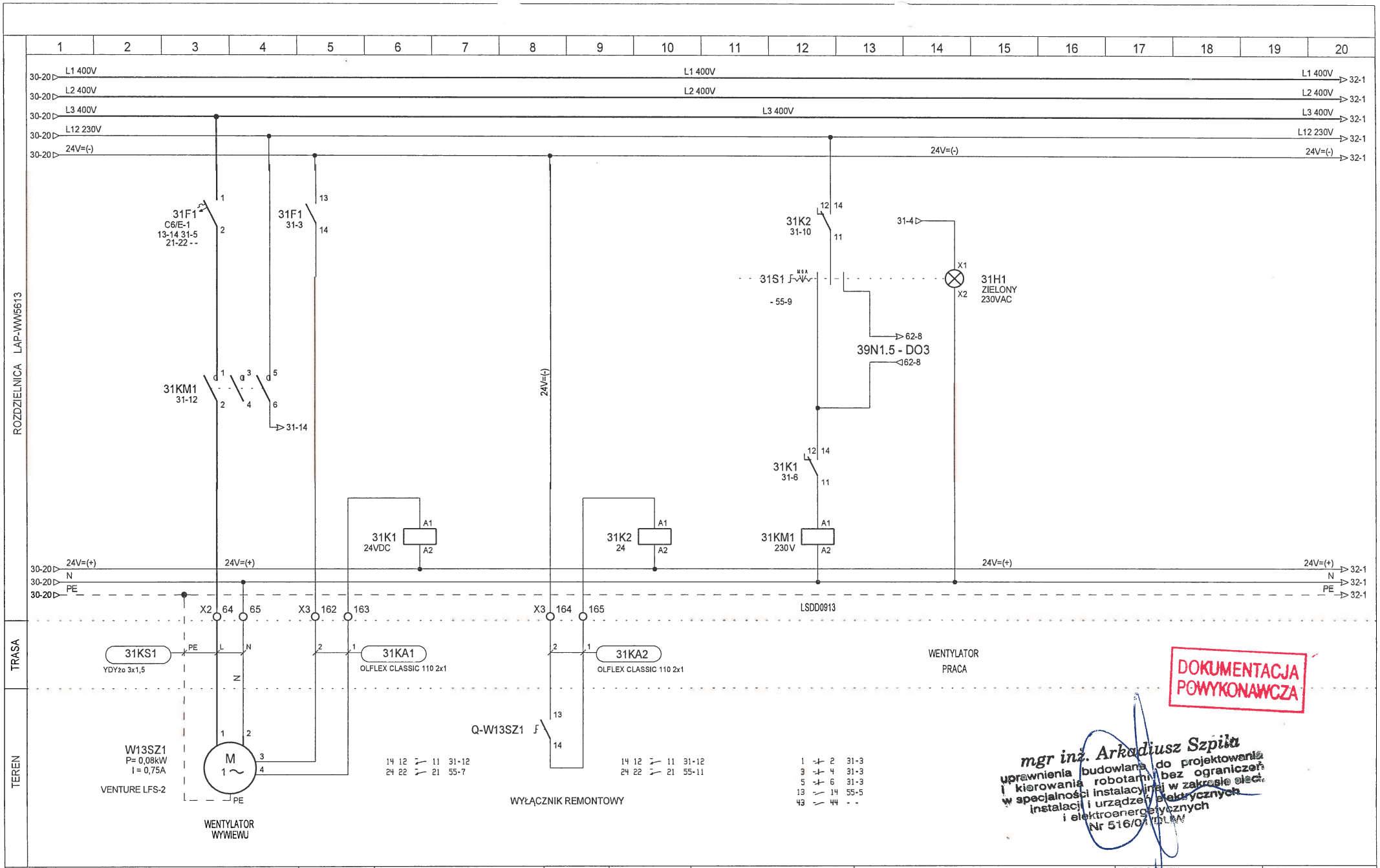

TKS SP z o.o. Ul. T. Boya Żeleńskiego 77 40-748 Katowice	PROJEKTOWAŁ:	mgr inż. A. Szpila	DATA:	OBIEKT:	NAZWA SCHEMATU:	NR PROJEKTU: 09/13 - REW01	DZIAŁ: 16
	OPRACOWAŁ:	mgr inż. M. Sikora	2014-06-27	EiT + BUD. 9 WROCŁAW	Wentylatory wywiewu W13SZ1	NAZWA ROZDZIELNICY: LAP-WW5613	STRONA: 31 / STRON: 75
	SPRAWDZIŁ:	mgr inż. T. Masłowski				LOKALIZACJA ROZDZIELNICY: PIETRO +4	◄30 32►

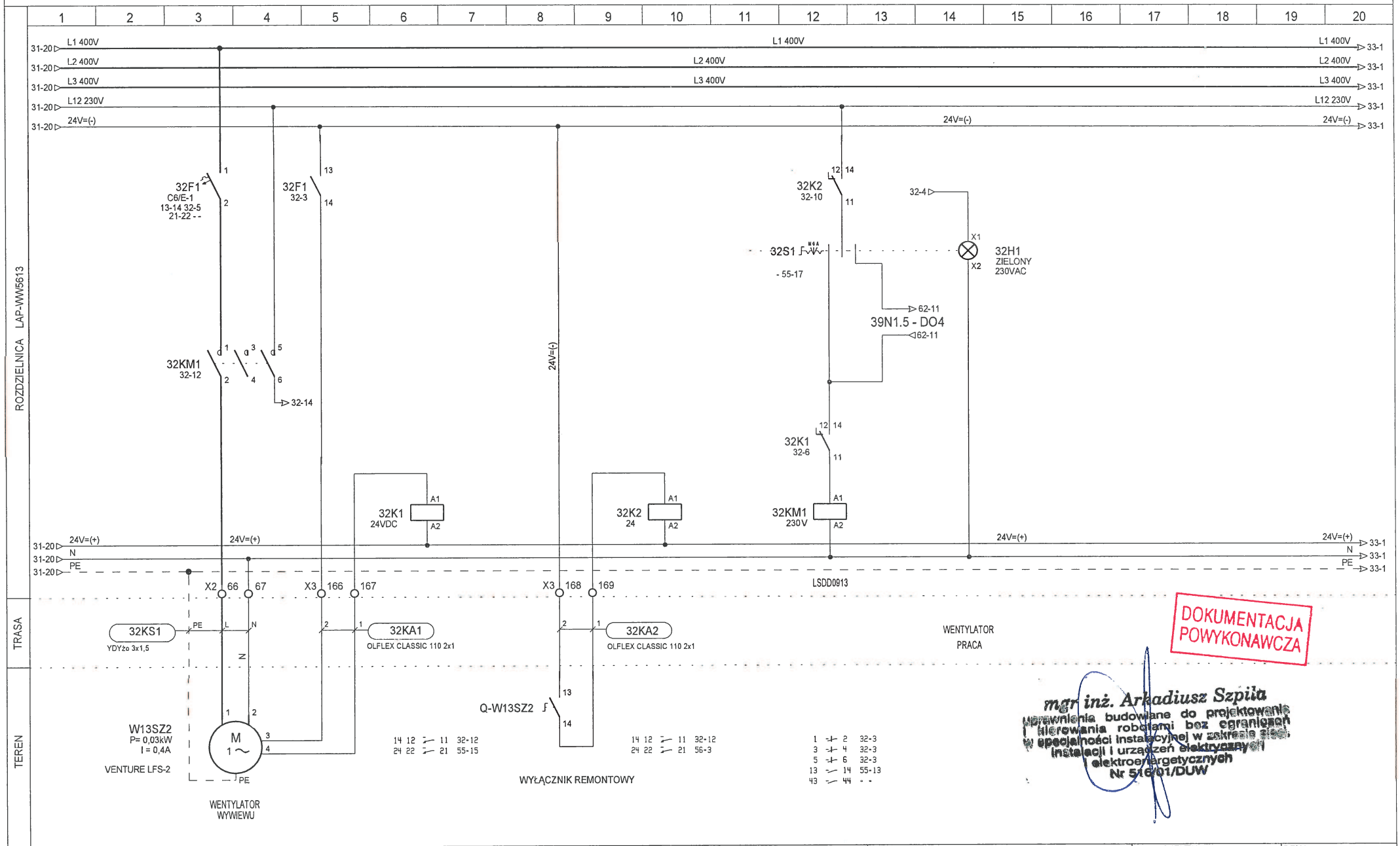

TKS SP z o.o. Ul. T. Boya Żeleńskiego 77 40-748 Katowice	PROJEKTOWAŁ:	mgr inż. A. Szpila	DATA: 2014-06-27	OBIEKT: EiT + BUD. 9 WROCŁAW	NAZWA SCHEMATU: Wentylatory wywiewu W13SZ2	NR PROJEKTU: 09/13 - REW01	DZIAŁ: 16
	OPRACOWAŁ:	mgr inż. M. Sikora				NAZWA ROZDZIELNICY: LAP-WW5613	STRONA: 32 / STRON: 75
	SPRAWDZIŁ:	mgr inż. T. Masłowski				LOKALIZACJA ROZDZIELNICY: PIETRO +4	◄31 33►

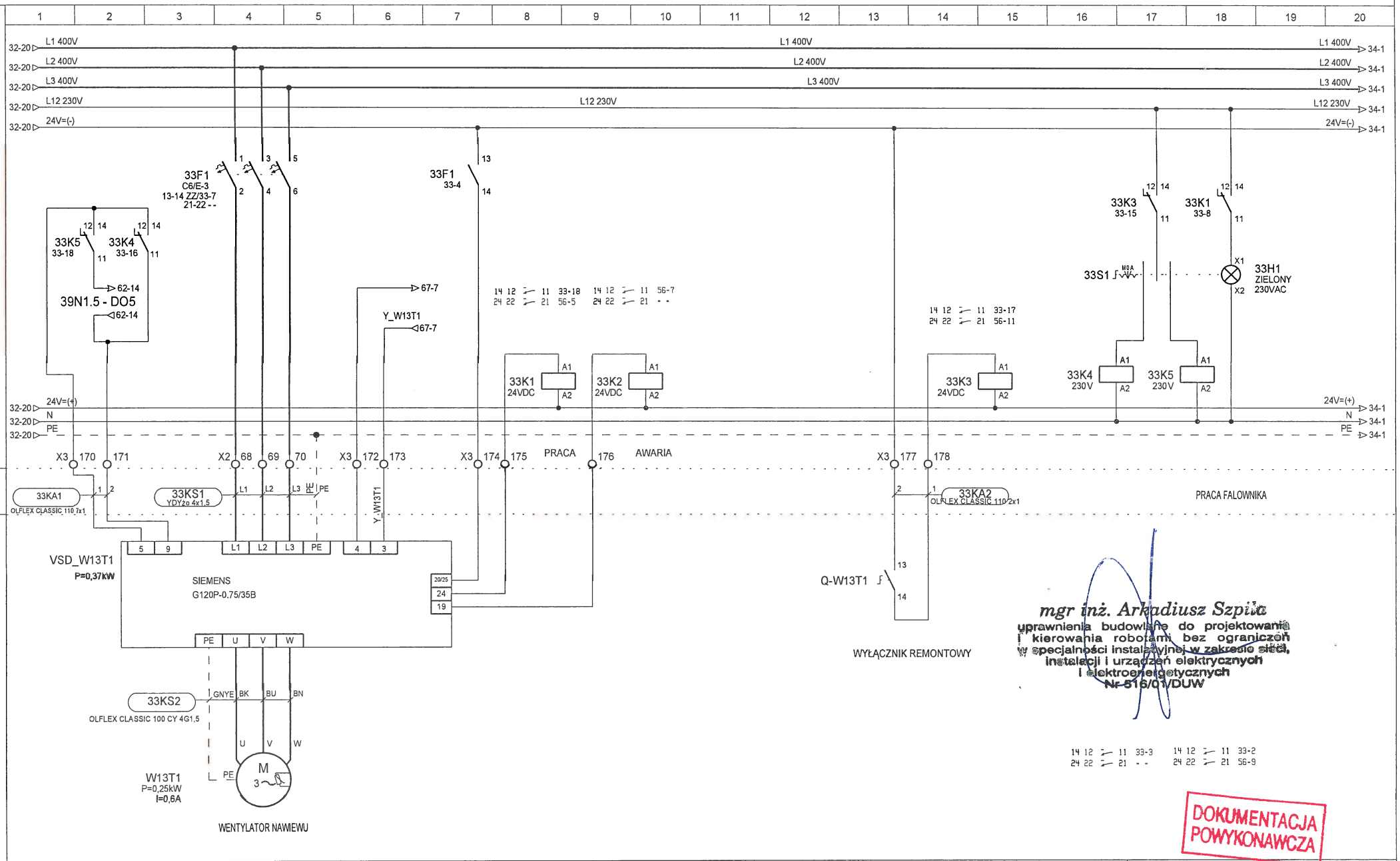

TKS SP z o.o. Ul. T. Boya Żeleńskiego 77 40-748 Katowice	PROJEKTOWAŁ:	mgr inż. A. Szpila	DATA:	OBIEKT:	NAZWA SCHEMATU:	NR PROJEKTU: 09/13 - REW01	DZIAŁ: 16
	OPRACOWAŁ:	mgr inż. M. Sikora	2014-06-27	EiT + BUD. 9 WROCŁAW	Wentylatory wywiewu W13T1	NAZWA ROZDZIELNICY: LAP-WW5613	STRONA: 33 / STRON: 75
	SPRAWDZIŁ:	mgr inż. T. Masłowski				LOKALIZACJA ROZDZIELNICY: PIETRO +4	◄32 34►

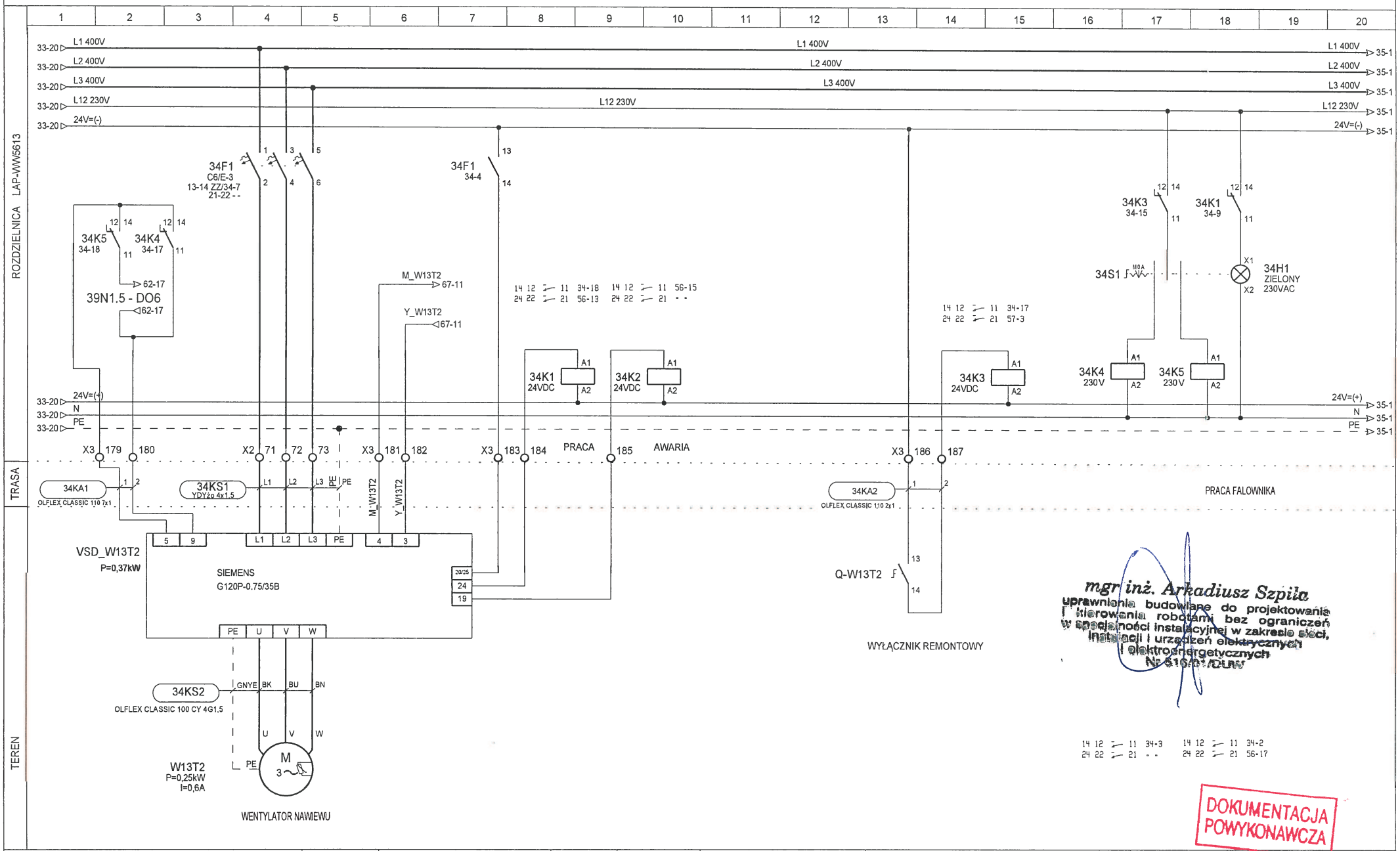

TKS SP z o.o. Ul. T. Boya Żeleńskiego 77 40-748 Katowice	PROJEKTOWAŁ: mgr inż. A. Szpila	DATA: 2014-06-27	OBIEKT: EiT + BUD. 9 WROCŁAW	NAZWA SCHEMATU: Wentylatory wywiewu W13T2	NR PROJEKTU: 09/13 - REW01	DZIAŁ: 16	
	OPRACOWAŁ: mgr inż. M. Sikora				NAZWA ROZDZIELNICY: LAP-WW5613	STRONA: 34	STRON: 75
	SPRAWDZIŁ: mgr inż. T. Masłowski				LOKALIZACJA ROZDZIELNICY: PIETRO +4	◄33	35►

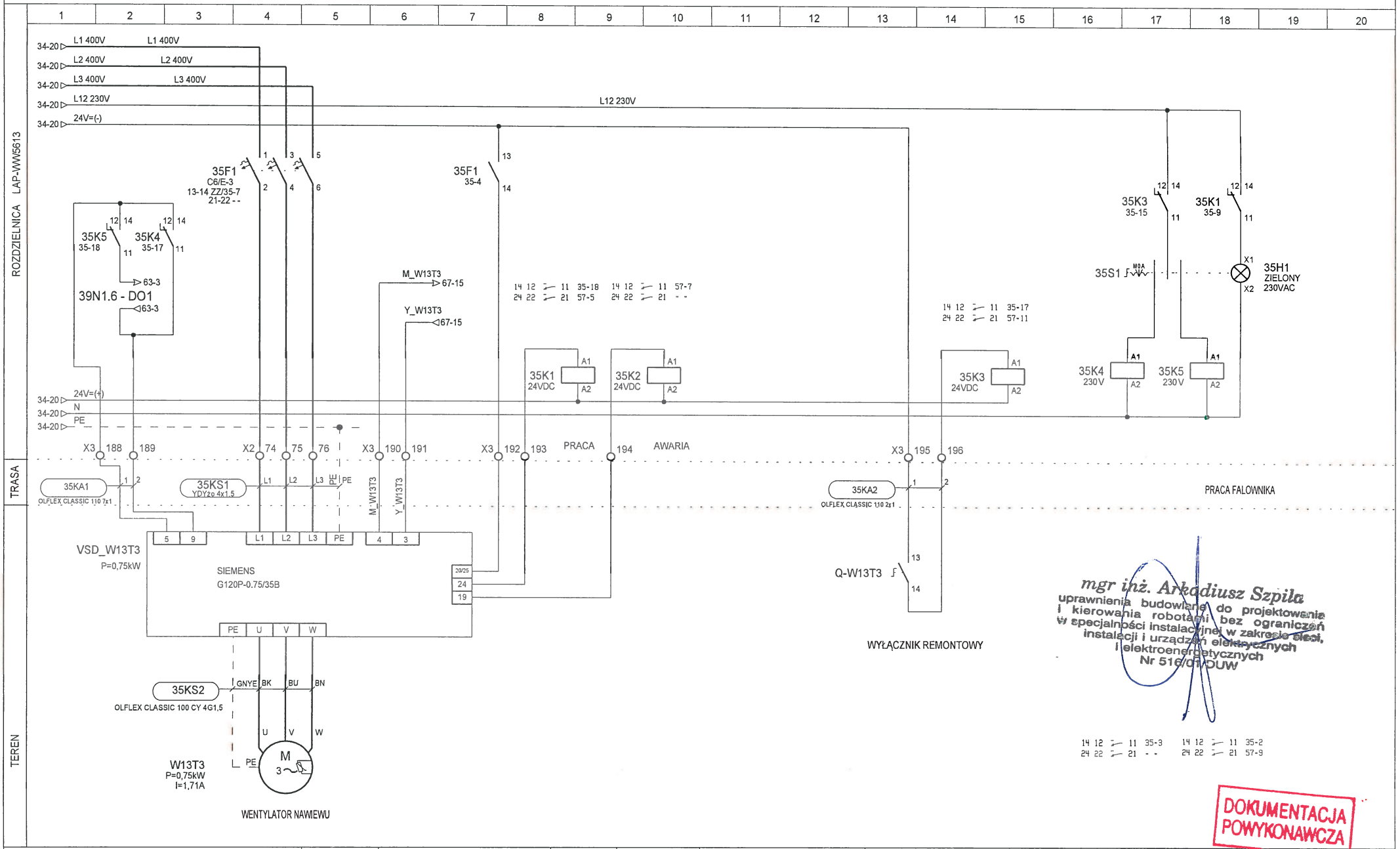

TKS SP z o.o. Ul. T. Boya Żeleńskiego 77 40-748 Katowice	PROJEKTOWAŁ:	mgr inż. A. Szpila	DATA:	OBIEKT:	NAZWA SCHEMATU:	NR PROJEKTU: 09/13 - REW01	DZIAŁ: 16
	OPRACOWAŁ:	mgr inż. M. Sikora	2014-06-27	EiT + BUD. 9 WROCŁAW	Wentylatory wywiewu W13T3	NAZWA ROZDZIELNICY: LAP-WW5613	STRONA: 35 / STRON: 75
	SPRAWDZIŁ:	mgr inż. T. Masłowski				LOKALIZACJA ROZDZIELNICY: PIETRO +4	◄34 36►

1	2	3	4	5	6	7	8	9	10	11	12	13	14	15	16	17	18	19	20

ROZDZIELNICA LAP-WW5613

TRASA

TEREN

DOKUMENTACJA POWYKONAWCZA

mgr inż. Arkadiusz Szpila
uprawnienia budowlane do projektowania i kierowania robotami bez ograniczeń w specjalności instalacyjnej w zakresie sieci, instalacji i urządzeń elektrycznych i elektroenergetycznych
Nr 516/01/DUW

TKS SP z o.o. Ul. T. Boya Żeleńskiego 77 40-748 Katowice	PROJEKTOWAŁ:	mgr inż. A. Szpila		DATA: 2014-06-27	OBIEKT: EiT + BUD. 9 WROCŁAW	NAZWA SCHEMATU: Rezerwa	NR PROJEKTU: 09/13 - REW01	DZIAŁ: 16
	OPRACOWAŁ:	mgr inż. M. Sikora					NAZWA ROZDZIELNICY: LAP-WW5613	STRONA: 36 / STRON: 75
	SPRAWDZIŁ:	mgr inż. T. Masłowski					LOKALIZACJA ROZDZIELNICY: PIETRO +4	◄35 37►

ROZDZIELNICA LAP-WW5613

TRASA

TEREN

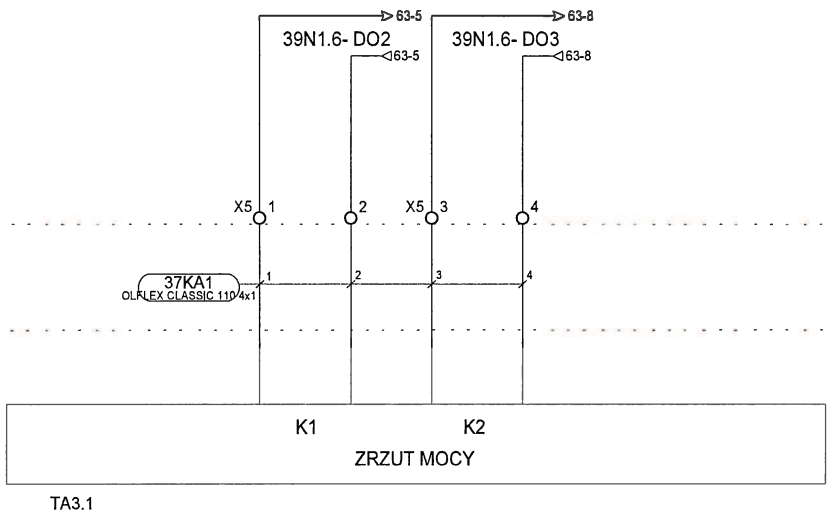

DOKUMENTACJA POWYKONAWCZA

mgr inż. Arkadiusz Szpila
uprawnienia budowlane do projektowania i kierowania robotami bez ograniczeń w specjalności instalacyjnej w zakresie sieci, instalacji i urządzeń elektrycznych i elektroenergetycznych
Nr 516/01/DUW

TKS SP z o.o. Ul. T. Boya Żeleńskiego 77 40-748 Katowice	PROJEKTOWAŁ:	mgr inż. A. Szpila		DATA:	OBIEKT:	NAZWA SCHEMATU:	NR PROJEKTU: 09/13 - REW01	DZIAŁ: 16
	OPRACOWAŁ:	mgr inż. M. Sikora		2014-06-27	EiT + BUD. 9 WROCŁAW	Sterowanie Rozdzielniaca TA4.1	NAZWA ROZDZIELNICY: LAP-WW5613	STRONA: 37 / STRON: 75
	SPRAWDZIŁ:	mgr inż. T. Masłowski					LOKALIZACJA ROZDZIELNICY: PIETRO +4	◄36 / 38►

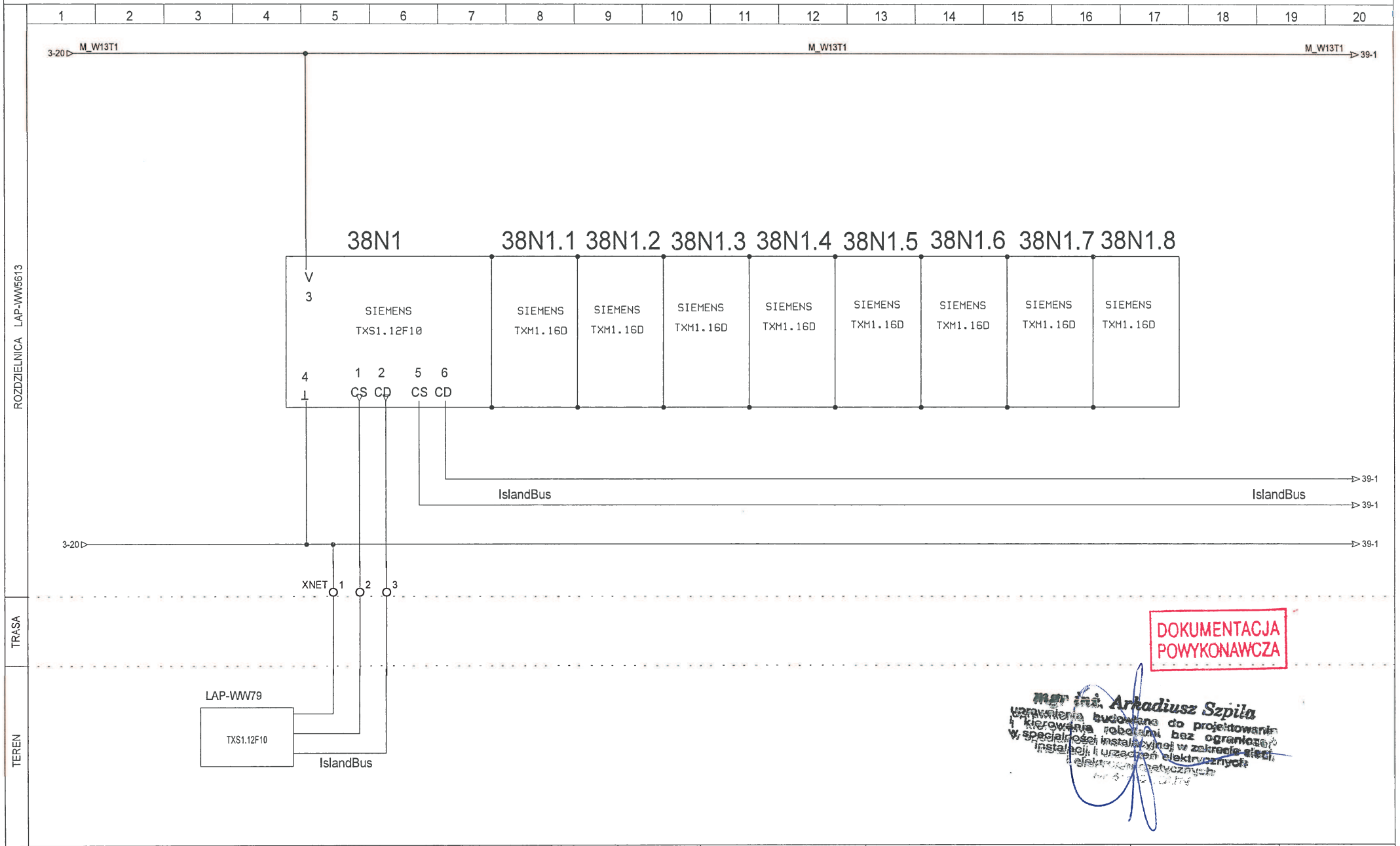

TKS SP z o.o. Ul. T. Boya Żeleńskiego 77 40-748 Katowice	PROJEKTOWAŁ:	mgr inż. A. Szpila	DATA: 2014-06-27	OBIEKT: EiT + BUD. 9 WROCŁAW	NAZWA SCHEMATU: Konfiguracja sterownika	NR PROJEKTU: 09/13 - REW01	DZIAŁ: 16	
	OPRACOWAŁ:	mgr inż. M. Sikora				NAZWA ROZDZIELNICY: LAP-WW5613	STRONA: 38	STRON: 75
	SPRAWDZIŁ:	mgr inż. T. Masłowski				LOKALIZACJA ROZDZIELNICY: PIETRO +4	◄37	39►

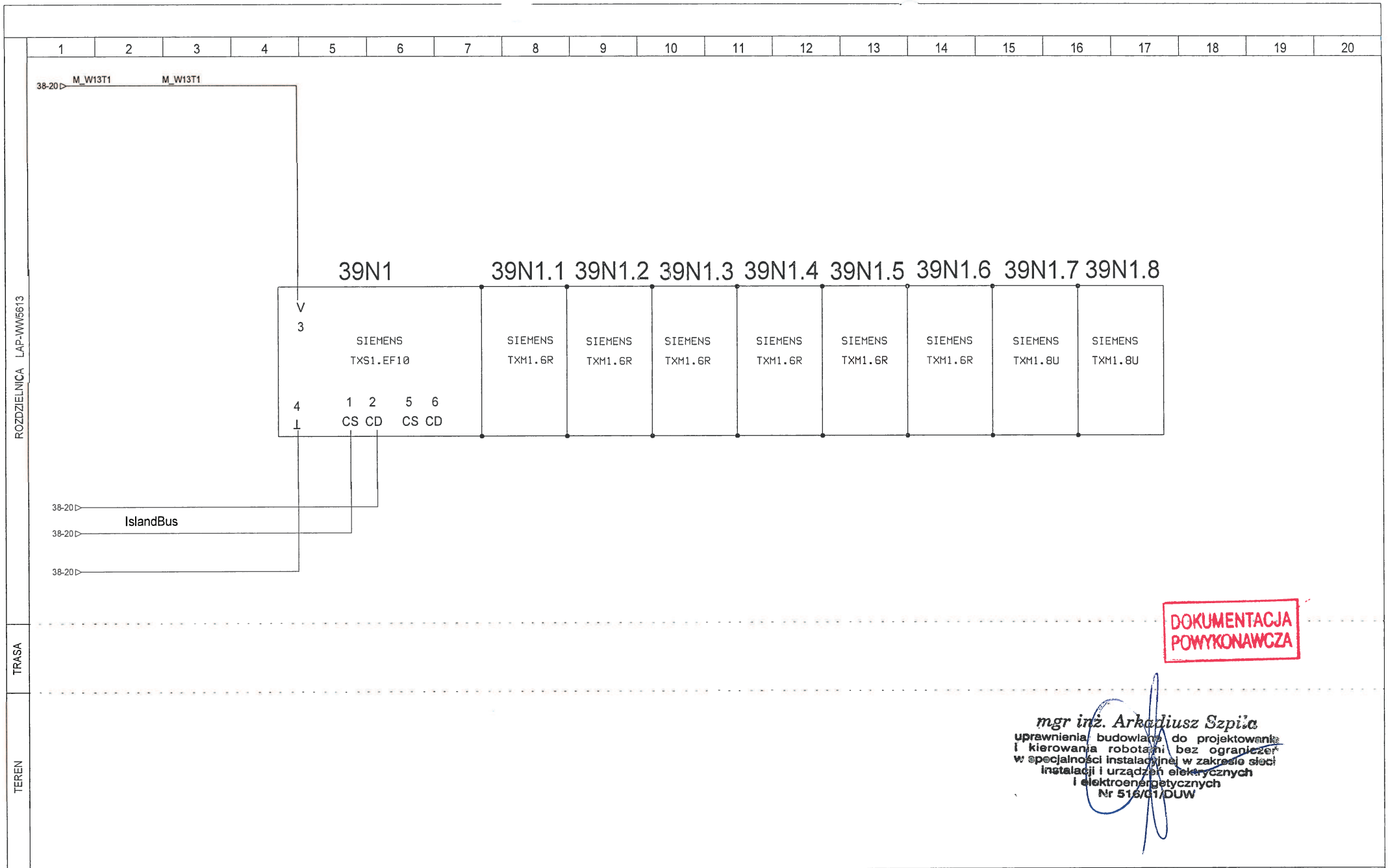

TKS SP z o.o. Ul. T. Boya Żeleńskiego 77 40-748 Katowice	PROJEKTOWAŁ:	mgr inż. A. Szpila		DATA: 2014-06-27	OBIEKT: EiT + BUD. 9 WROCŁAW	NAZWA SCHEMATU: Konfiguracja sterownika	NR PROJEKTU: 09/13 - REW01	DZIAŁ: 16
	OPRACOWAŁ:	mgr inż. M. Sikora					NAZWA ROZDZIELNICY: LAP-WW5613	STRONA: 39 / STRON: 75
	SPRAWDZIŁ:	mgr inż. T. Masłowski					LOKALIZACJA ROZDZIELNICY: PIETRO +4	◄38 42►

ROZDZIELNICA LAP-WW5613

TFASA

TEREN

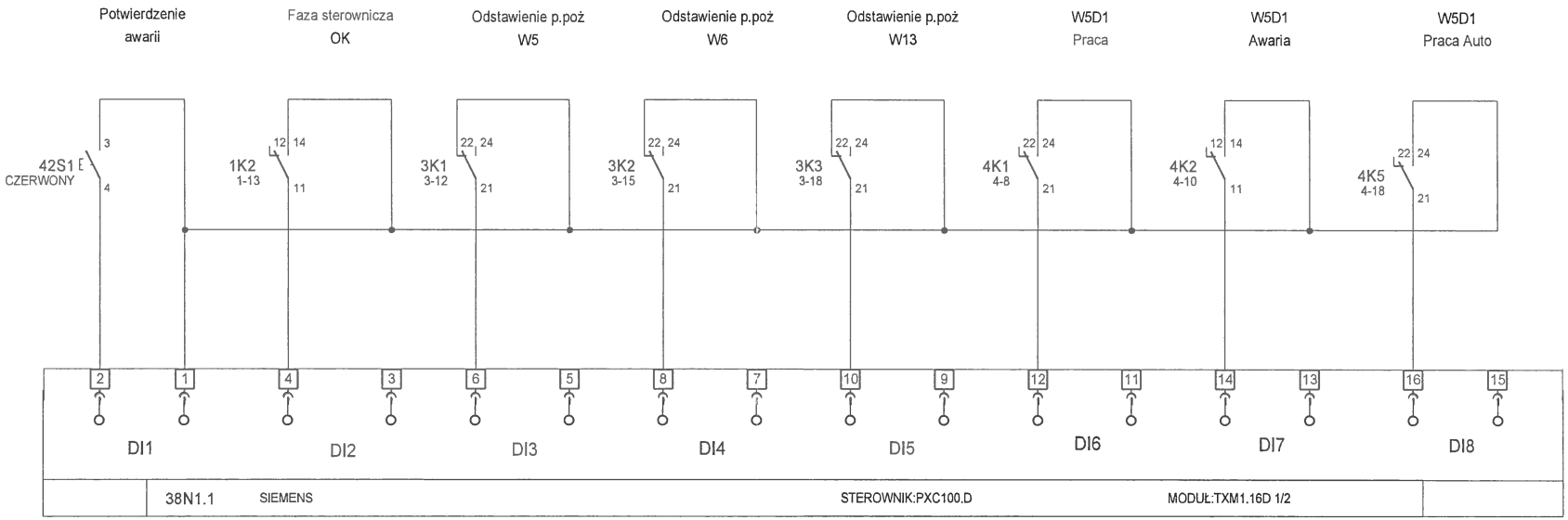

DOKUMENTACJA POWYKONAWCZA

mgr inż. Arkadiusz Szpila
uprawnienia budowlane do projektowania i kierowania robotami bez ograniczeń w specjalności instalacyjnej w zakresie sieci, instalacji i urządzeń elektrycznych i elektroenergetycznych
Nr 516/01/DUW

TKS SP z o.o. Ul. T. Boya Żeleńskiego 77 40-748 Katowice	PROJEKTOWAŁ:	mgr inż. A. Szpila	DATA: 2014-06-27	OBIEKT: EiT + BUD. 9 WROCŁAW	NAZWA SCHEMATU: Moduł wejść cyfrowych	NR PROJEKTU: 09/13 - REW01	DZIAŁ: 16	
	OPRACOWAŁ:	mgr inż. M. Sikora				NAZWA ROZDZIELNICY: LAP-WW5613	STRONA: 42	STRON: 75
	SPRAWDZIŁ:	mgr inż. T. Masłowski				LOKALIZACJA ROZDZIELNICY: PIETRO +4	◄39	43►

ROZDZIELNICA LAP-WW5613

TRASA

TEREN

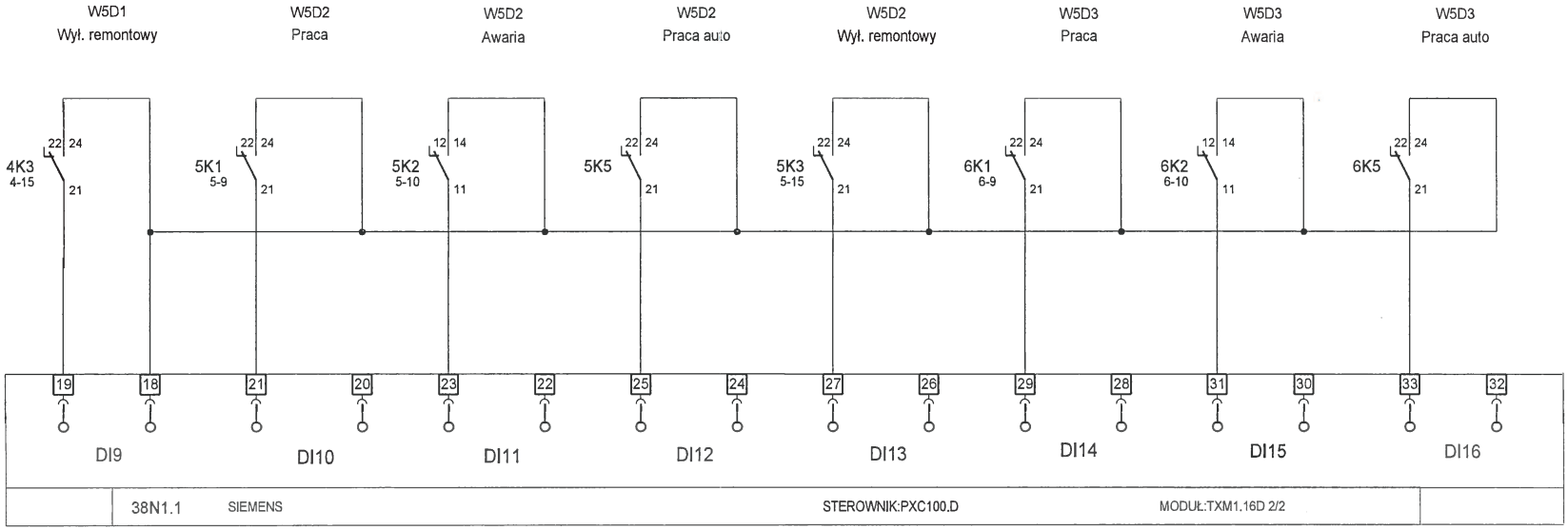

DOKUMENTACJA POWYKONAWCZA

mgr inż. Arkadiusz Szpila
uprawnienia budowlane do projektowania i kierowania robotami bez ograniczeń w specjalności instalacyjnej w zakresie sieci, instalacji i urządzeń elektrycznych i elektroenergetycznych
Nr 5[illegible]

TKS SP z o.o. Ul. T. Boya Żeleńskiego 77 40-748 Katowice	PROJEKTOWAŁ:	mgr inż. A. Szpila		DATA: 2014-06-27	OBIEKT: EiT + BUD. 9 WROCŁAW	NAZWA SCHEMATU: Moduł wejść cyfrowych	NR PROJEKTU: 09/13 - REW01	DZIAŁ: 16	
	OPRACOWAŁ:	mgr inż. M. Sikora					NAZWA ROZDZIELNICY: LAP-WW5613	STRONA: 43	STRON: 75
	SPRAWDZIŁ:	mgr inż. T. Masłowski					LOKALIZACJA ROZDZIELNICY: PIETRO +4	◄42	44►

ROZDZIELNICA LAP-WW5613

TRASA

TEREN

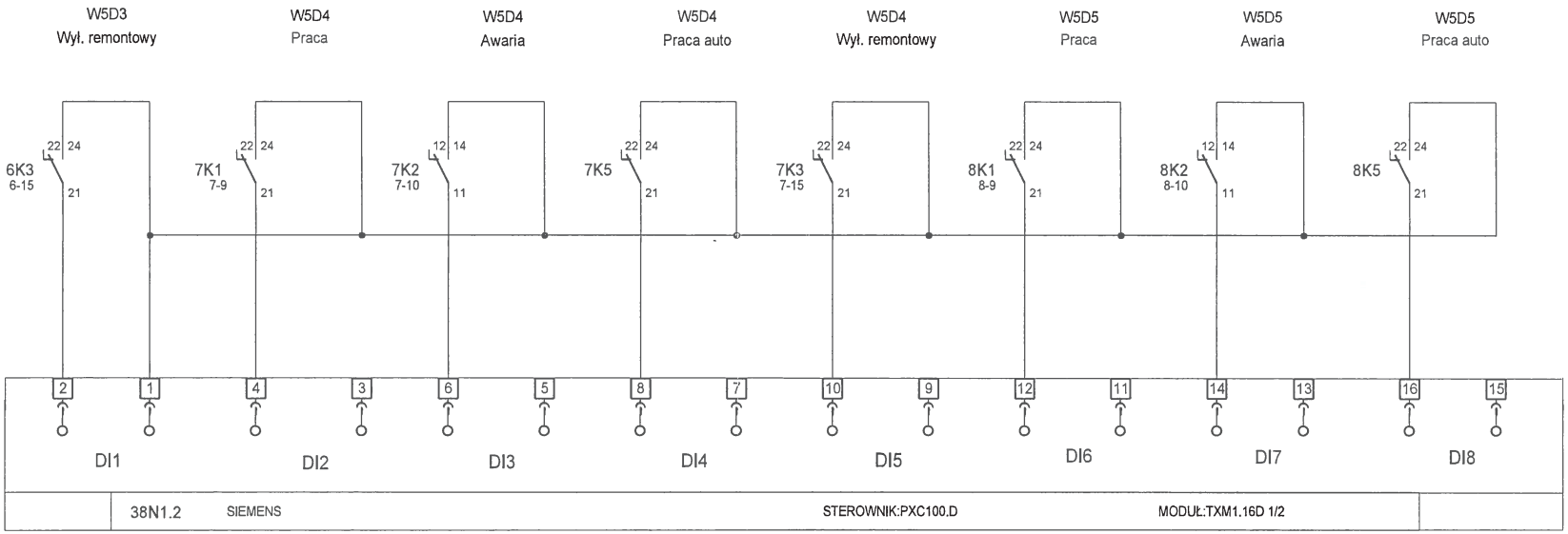

DOKUMENTACJA POWYKONAWCZA

mgr inż. Arkadiusz Szpila
uprawnienia budowlane do projektowania i kierowania robotami bez ograniczeń w specjalności instalacyjnej w zakresie sieci, instalacji i urządzeń elektrycznych i elektroenergetycznych
Nr 516/01/DUW

TKS SP z o.o. Ul. T. Boya Żeleńskiego 77 40-748 Katowice	PROJEKTOWAŁ:	mgr inż. A. Szpila	DATA: 2014-06-27	OBIEKT: EiT + BUD. 9 WROCŁAW	NAZWA SCHEMATU: Moduł wejść cyfrowych	NR PROJEKTU: 09/13 - REW01	DZIAŁ: 16	
	OPRACOWAŁ:	mgr inż. M. Sikora				NAZWA ROZDZIELNICY: LAP-WW5613	STRONA: 44	STRON: 75
	SPRAWDZIŁ:	mgr inż. T. Masłowski				LOKALIZACJA ROZDZIELNICY: PIETRO +4	◄43	45►

ROZDZIELNICA LAP-WW5613

TRASA

TEREN

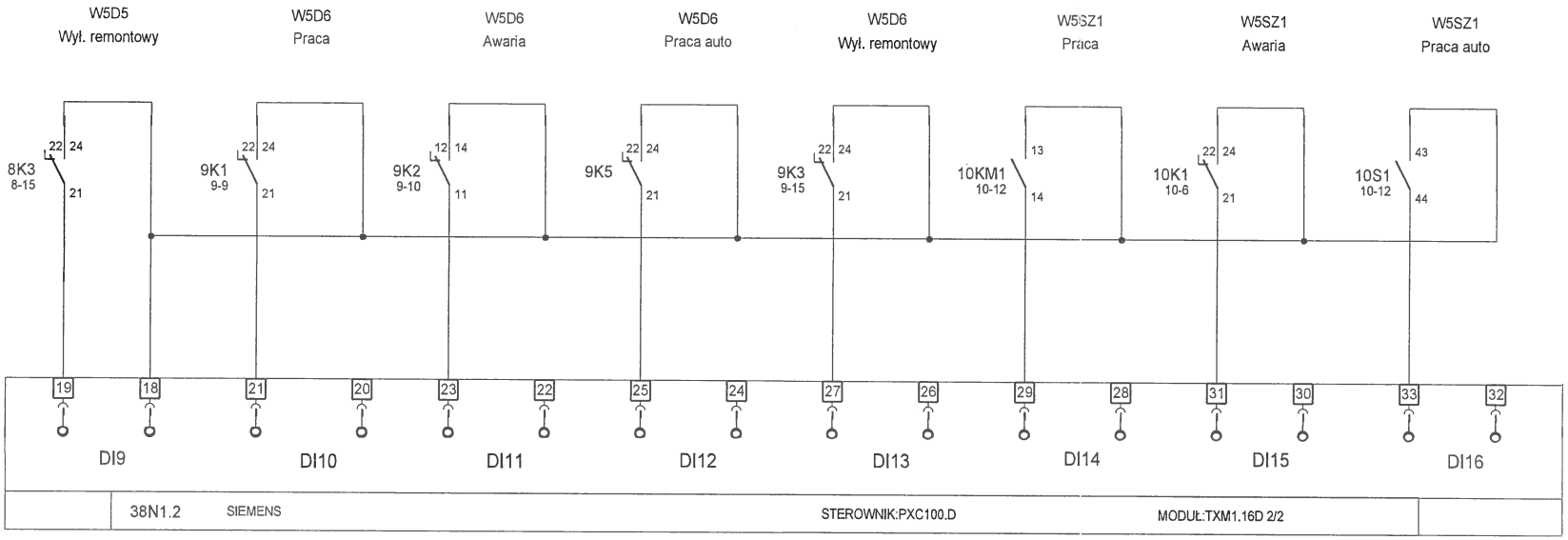

DOKUMENTACJA POWYKONAWCZA

mgr inż. Arkadiusz Szpila
uprawnienia budowlane do projektowania i kierowania robotami bez ograniczeń w specjalności instalacyjnej w zakresie sieci, instalacji i urządzeń elektrycznych i elektroenergetycznych
Nr 516/01/DUW

TKS SP z o.o. Ul. T. Boya Żeleńskiego 77 40-748 Katowice	PROJEKTOWAŁ:	mgr inż. A. Szpila	DATA: 2014-06-27	OBIEKT: EiT + BUD. 9 WROCŁAW	NAZWA SCHEMATU: Moduł wejść cyfrowych	NR PROJEKTU: 09/13 - REW01	DZIAŁ: 16	
	OPRACOWAŁ:	mgr inż. M. Sikora				NAZWA ROZDZIELNICY: LAP-WW5613	STRONA: 45	STRON: 75
	SPRAWDZIŁ:	mgr inż. T. Masłowski				LOKALIZACJA ROZDZIELNICY: PIETRO +4	◄44	46►

ROZDZIELNICA LAP-WW5613

TRASA

TEREN

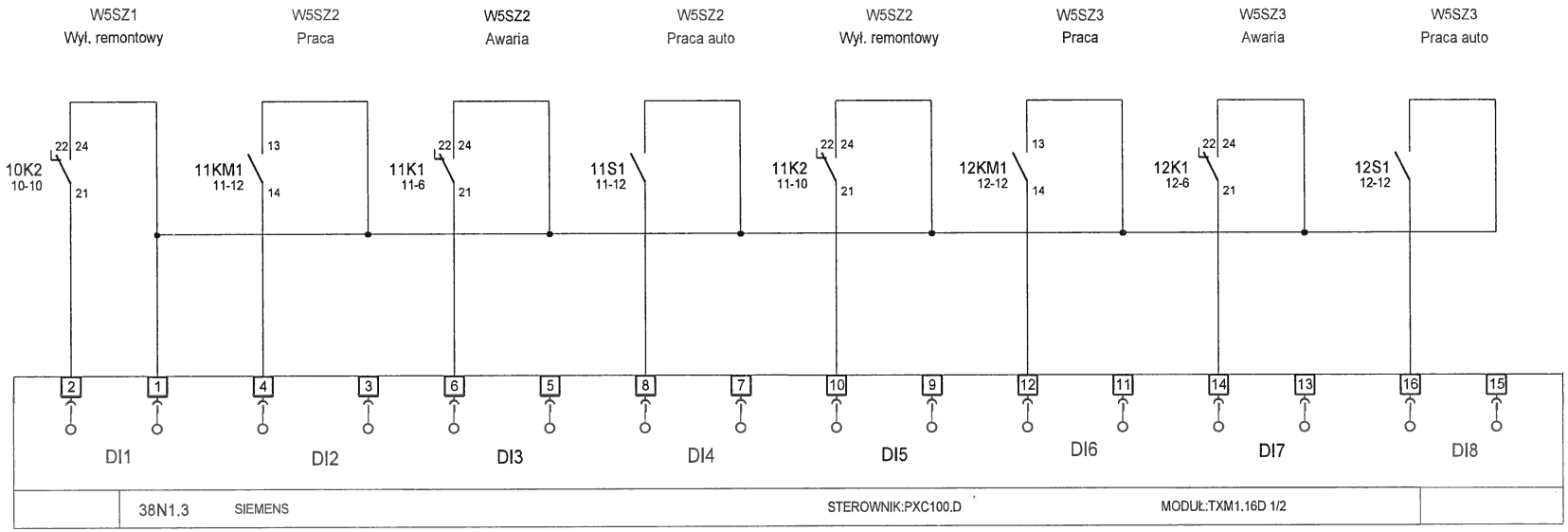

DOKUMENTACJA POWYKONAWCZA

mgr inż. Arkadiusz Szpila
uprawnienia budowlane do projektowania i kierowania robotami bez ograniczeń w specjalności instalacyjnej w zakresie sieci, instalacji i urządzeń elektrycznych i elektroenergetycznych
Nr 516/01/[illegible]

TKS SP z o.o. Ul. T. Boya Żeleńskiego 77 40-748 Katowice	PROJEKTOWAŁ:	mgr inż. A. Szpila		DATA: 2014-06-27	OBIEKT: EiT + BUD. 9 WROCŁAW	NAZWA SCHEMATU: Moduł wejść cyfrowych	NR PROJEKTU: 09/13 - REW01	DZIAŁ: 16
	OPRACOWAŁ:	mgr inż. M. Sikora					NAZWA ROZDZIELNICY: LAP-WW5613	STRONA: 46 / STRON: 75
	SPRAWDZIŁ:	mgr inż. T. Masłowski					LOKALIZACJA ROZDZIELNICY: PIETRO +4	◄45 / 47►

ROZDZIELNICA LAP-WW5613

TRASA

TEREN

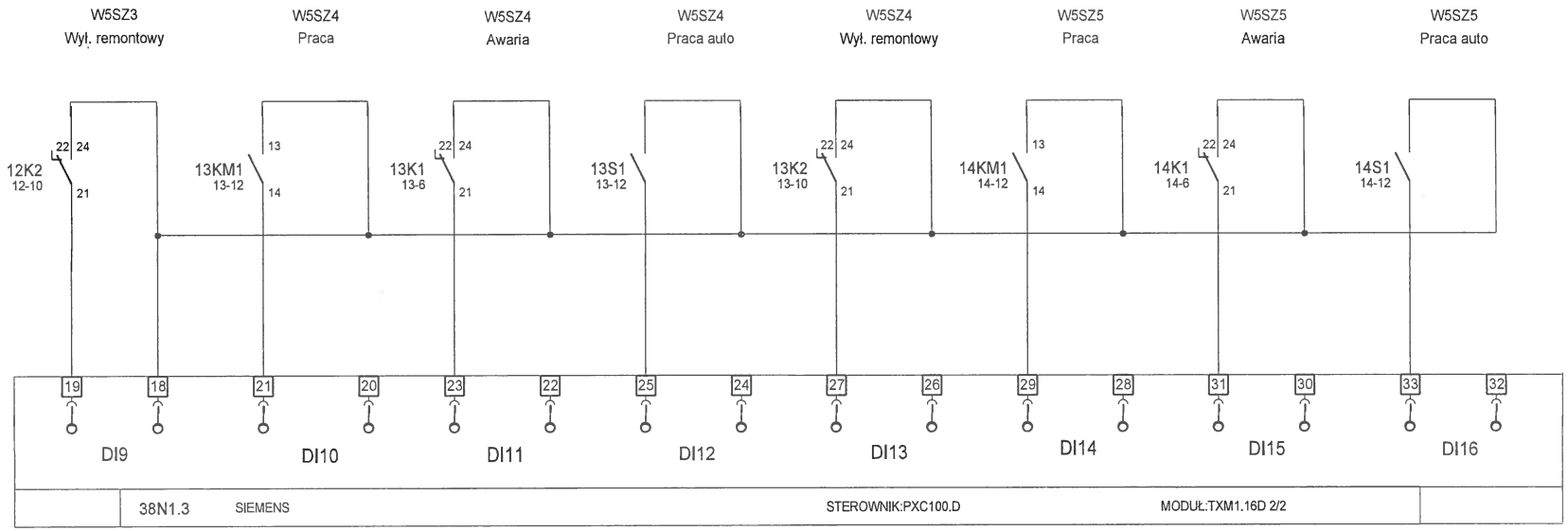

DOKUMENTACJA POWYKONAWCZA

mgr inż. Arkadiusz Szpila
uprawnienia budowlane do projektowania i kierowania robotami bez ograniczeń w specjalności instalacyjnej w zakresie sieci, instalacji i urządzeń elektrycznych i elektroenergetycznych
Nr 516/01/DUW

TKS SP z o.o. Ul. T. Boya Żeleńskiego 77 40-748 Katowice	PROJEKTOWAŁ:	mgr inż. A. Szpila	DATA: 2014-06-27	OBIEKT: EiT + BUD. 9 WROCŁAW	NAZWA SCHEMATU: Moduł wejść cyfrowych	NR PROJEKTU: 09/13 - REW01	DZIAŁ: 16	
	OPRACOWAŁ:	mgr inż. M. Sikora				NAZWA ROZDZIELNICY: LAP-WW5613	STRONA: 47	STRON: 75
	SPRAWDZIŁ:	mgr inż. T. Masłowski				LOKALIZACJA ROZDZIELNICY: PIETRO +4	◄46	48►

ROZDZIELNICA LAP-WW5613

TRASA

TEREN

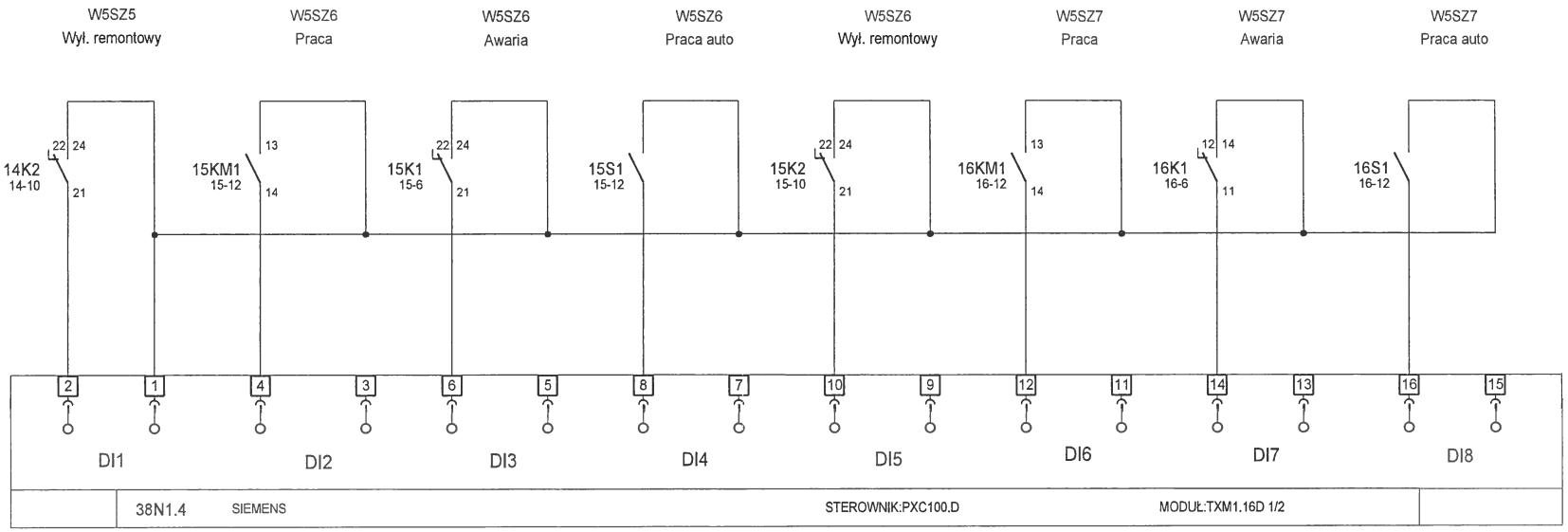

DOKUMENTACJA POWYKONAWCZA

mgr inż. Arkadiusz Szpila
uprawnienia budowlane do projektowania i kierowania robotami bez ograniczeń w specjalności instalacyjnej w zakresie sieci instalacji i urządzeń elektrycznych i elektroenergetycznych
Nr 516/01/DUW

TKS SP z o.o. Ul. T. Boya Żeleńskiego 77 40-748 Katowice	PROJEKTOWAŁ:	mgr inż. A. Szpila		DATA: 2014-06-27	OBIEKT: EiT + BUD. 9 WROCŁAW	NAZWA SCHEMATU: Moduł wejść cyfrowych	NR PROJEKTU: 09/13 - REW01	DZIAŁ: 16
	OPRACOWAŁ:	mgr inż. M. Sikora					NAZWA ROZDZIELNICY: LAP-WW5613	STRONA: 48 / STRON: 75
	SPRAWDZIŁ:	mgr inż. T. Masłowski					LOKALIZACJA ROZDZIELNICY: PIETRO +4	◄47 / 49►

ROZDZIELNICA LAP-WW5613

TRASA

TEREN

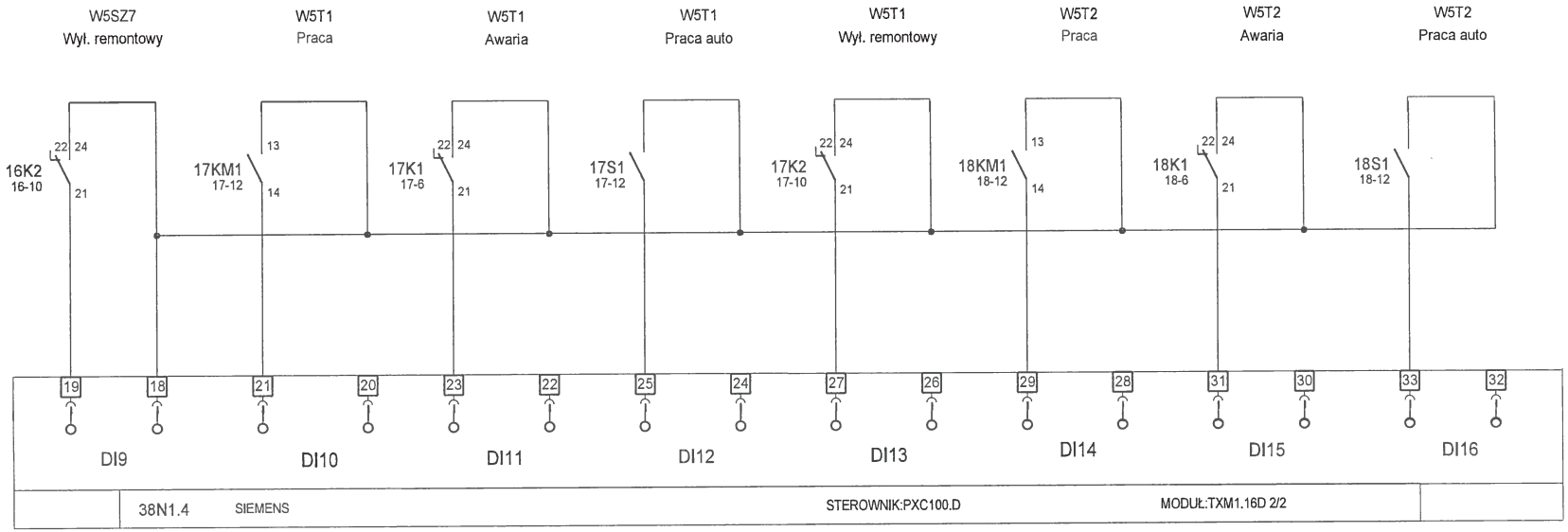

mgr inż. Arkadiusz Szpila
uprawnienia budowlane do projektowania i kierowania robotami bez ograniczeń w specjalności instalacyjnej w zakresie sieci, instalacji i urządzeń elektrycznych i elektroenergetycznych
Nr 516/01/DUW

TKS SP z o.o. Ul. T. Boya Żeleńskiego 77 40-748 Katowice	PROJEKTOWAŁ:	mgr inż. A. Szpila	DATA: 2014-06-27	OBIEKT: EiT + BUD. 9 WROCŁAW	NAZWA SCHEMATU: Moduł wejść cyfrowych	NR PROJEKTU: 09/13 - REW01	DZIAŁ: 16	
	OPRACOWAŁ:	mgr inż. M. Sikora				NAZWA ROZDZIELNICY: LAP-WW5613	STRONA: 49	STRON: 75
	SPRAWDZIŁ:	mgr inż. T. Masłowski				LOKALIZACJA ROZDZIELNICY: PIETRO +4	◄48	50►

ROZDZIELNICA LAP-WW5613

TRASA

TEREN

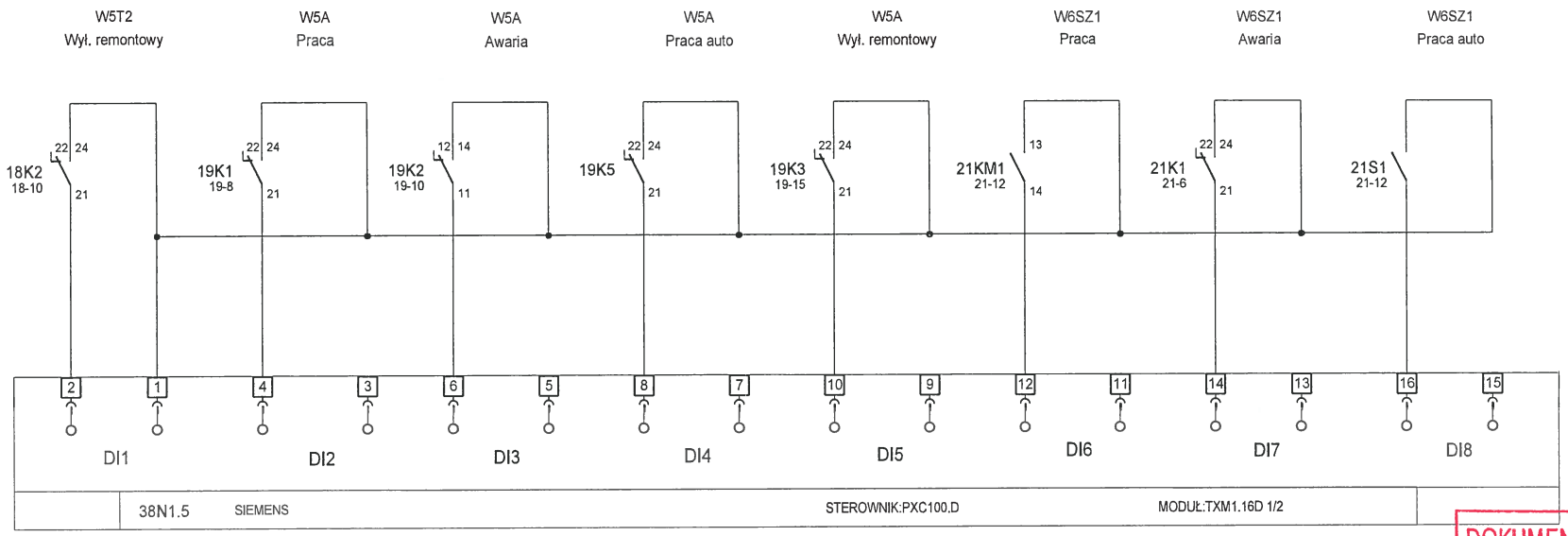

DOKUMENTACJA POWYKONAWCZA

mgr inż. Arkadiusz Szpila
uprawnienia budowlane do projektowania i kierowania robotami bez ograniczeń w specjalności instalacyjnej w zakresie sieci, instalacji i urządzeń elektrycznych i elektroenergetycznych
Nr 516/01/DUW

TKS SP z o.o. Ul. T. Boya Żeleńskiego 77 40-748 Katowice	PROJEKTOWAŁ:	mgr inż. A. Szpila		DATA: 2014-06-27	OBIEKT: EiT + BUD. 9 WROCŁAW	NAZWA SCHEMATU: Moduł wejść cyfrowych	NR PROJEKTU: 09/13 - REW01	DZIAŁ: 16
	OPRACOWAŁ:	mgr inż. M. Sikora					NAZWA ROZDZIELNICY: LAP-WW5613	STRONA: 50 / STRON: 75
	SPRAWDZIŁ:	mgr inż. T. Masłowski					LOKALIZACJA ROZDZIELNICY: PIETRO +4	◄49 51►

ROZDZIELNICA LAP-WW5613

TRASA

TEREN

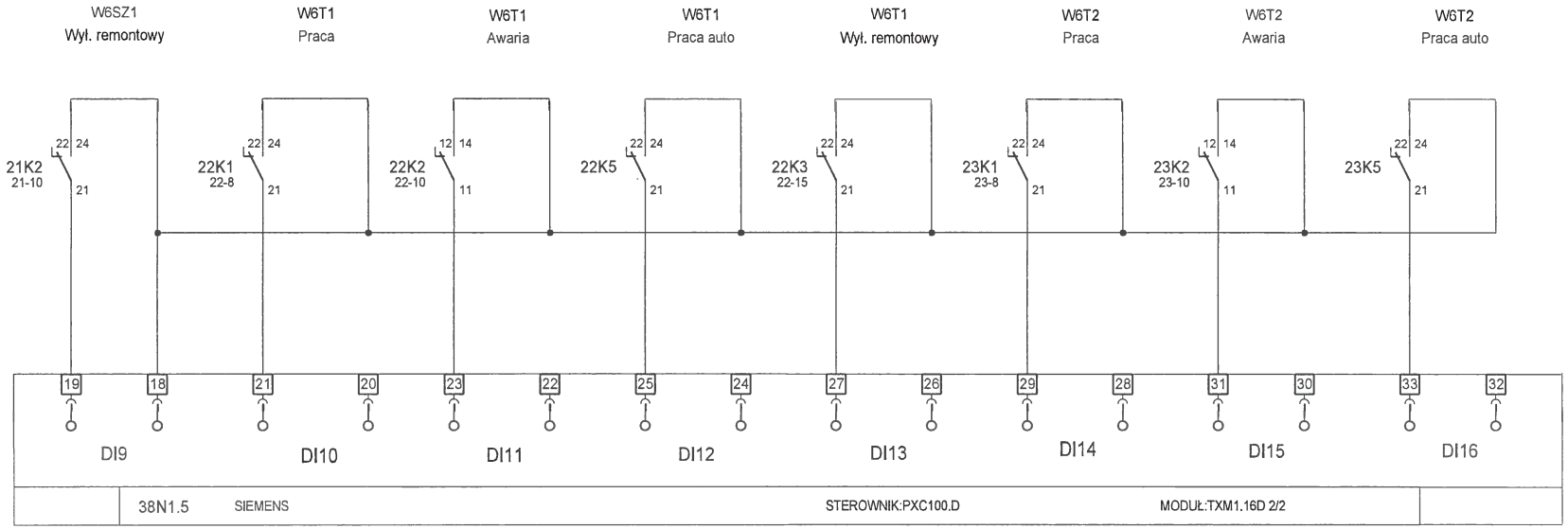

DOKUMENTACJA POWYKONAWCZA

mgr inż. Arkadiusz Szpila
uprawnienia budowlane do projektowania i kierowania robotami bez ograniczeń w specjalności instalacyjnej w zakresie sieci, instalacji i urządzeń elektrycznych i elektroenergetycznych
Nr 516/91/DJW

TKS SP z o.o. Ul. T. Boya Żeleńskiego 77 40-748 Katowice	PROJEKTOWAŁ:	mgr inż. A. Szpila		DATA: 2014-06-27	OBIEKT: EiT + BUD. 9 WROCŁAW	NAZWA SCHEMATU: Moduł wejść cyfrowych	NR PROJEKTU: 09/13 - REW01	DZIAŁ: 16
	OPRACOWAŁ:	mgr inż. M. Sikora					NAZWA ROZDZIELNICY: LAP-WW5613	STRONA: 51 / STRON: 75
	SPRAWDZIŁ:	mgr inż. T. Masłowski					LOKALIZACJA ROZDZIELNICY: PIETRO +4	◄50 / 52►

ROZDZIELNICA LAP-WW5613

TRASA

TEREN

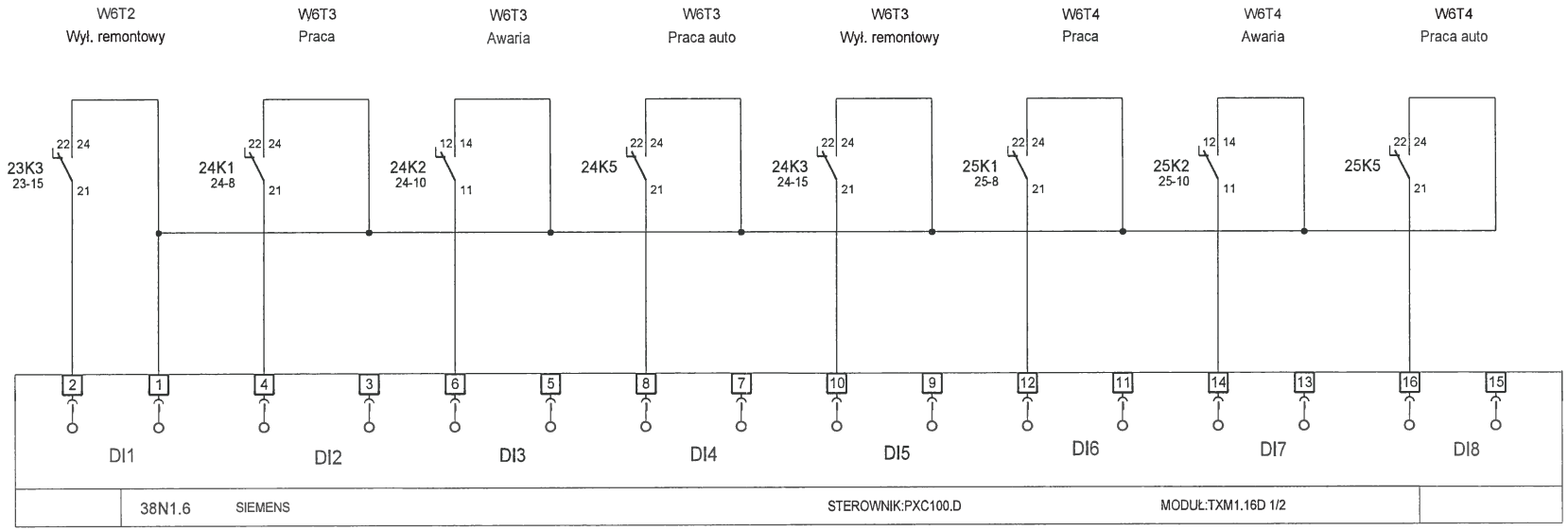

DOKUMENTACJA POWYKONAWCZA

mgr inż. Arkadiusz Szpila
uprawnienia budowlane do projektowania i kierowania robotami bez ograniczeń w specjalności instalacyjnej w zakresie sieci, instalacji i urządzeń elektrycznych i elektroenergetycznych
Nr 516/01/DUW

TKS SP z o.o. Ul. T. Boya Żeleńskiego 77 40-748 Katowice	PROJEKTOWAŁ:	mgr inż. A. Szpila		DATA: 2014-06-27	OBIEKT: EiT + BUD. 9 WROCŁAW	NAZWA SCHEMATU: Moduł wejść cyfrowych	NR PROJEKTU: 09/13 - REW01	DZIAŁ: 16
	OPRACOWAŁ:	mgr inż. M. Sikora					NAZWA ROZDZIELNICY: LAP-WW5613	STRONA: 52 / STRON: 75
	SPRAWDZIŁ:	mgr inż. T. Masłowski					LOKALIZACJA ROZDZIELNICY: PIETRO +4	◄51 53►

ROZDZIELNICA LAP-WW5613

TRASA

TEREN

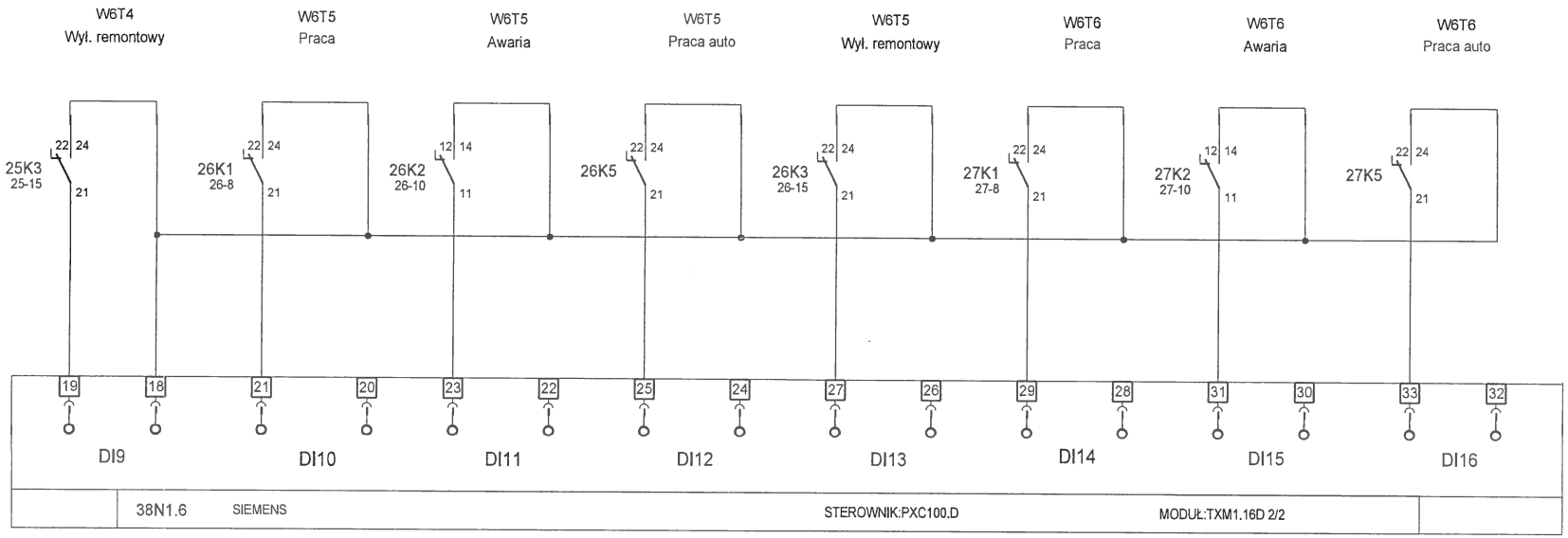

DOKUMENTACJA POWYKONAWCZA

mgr inż. Arkadiusz Szpila
uprawnienia budowlane do projektowania i kierowania robotami bez ograniczeń w specjalności instalacyjnej w zakresie sieci, instalacji i urządzeń elektrycznych i elektroenergetycznych
Nr 516/01/DUW

TKS SP z o.o. Ul. T. Boya Żeleńskiego 77 40-748 Katowice	PROJEKTOWAŁ:	mgr inż. A. Szpila	DATA:	OBIEKT:	NAZWA SCHEMATU:	NR PROJEKTU: 09/13 - REW01	DZIAŁ: 16	
	OPRACOWAŁ:	mgr inż. M. Sikora	2014-06-27	EiT + BUD. 9 WROCŁAW	Moduł wejść cyfrowych	NAZWA ROZDZIELNICY: LAP-WW5613	STRONA: 53	STRON: 75
	SPRAWDZIŁ:	mgr inż. T. Masłowski				LOKALIZACJA ROZDZIELNICY: PIETRO +4	◄52	54►

ROZDZIELNICA LAP-WW5613

TRASA

TEREN

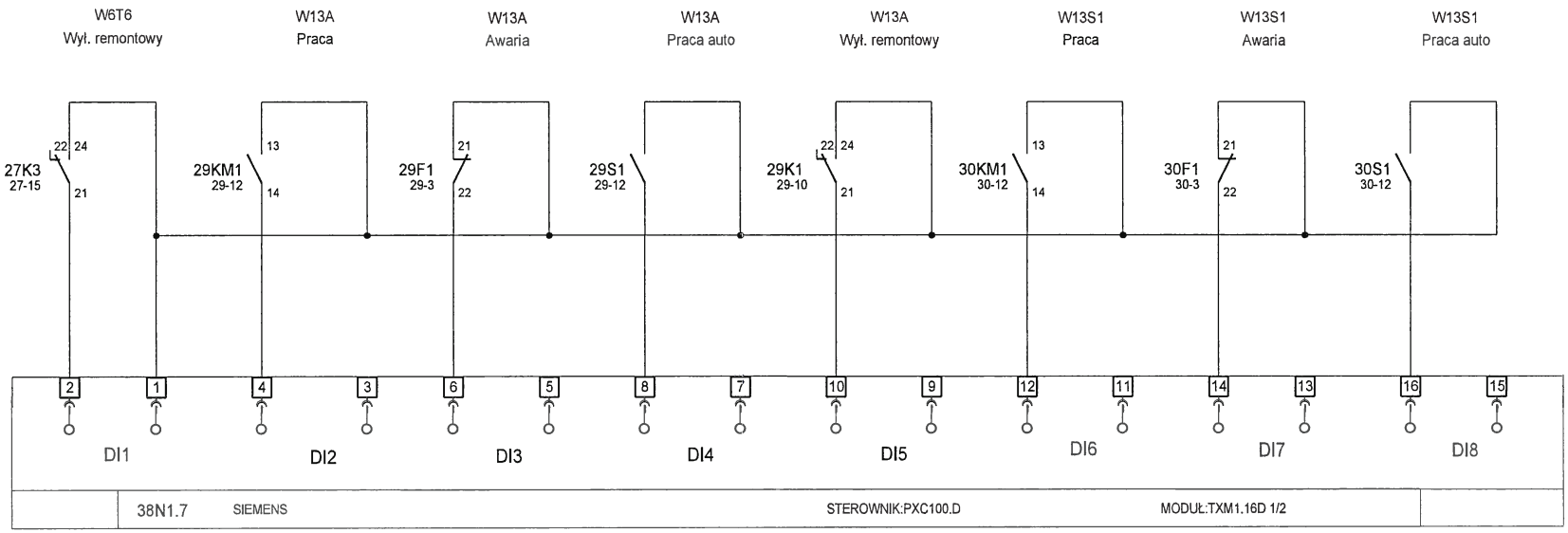

DOKUMENTACJA POWYKONAWCZA

mgr inż. Arkadiusz Szpila
uprawnienia budowlane do projektowania i kierowania robotami bez ograniczeń w specjalności instalacyjnej w zakresie sieci, instalacji i urządzeń elektrycznych i elektroenergetycznych
NR [illegible]/[illegible]/[illegible]

TKS SP z o.o. Ul. T. Boya Żeleńskiego 77 40-748 Katowice	PROJEKTOWAŁ:	mgr inż. A. Szpila		DATA:	OBIEKT:	NAZWA SCHEMATU:	NR PROJEKTU: 09/13 - REW01	DZIAŁ: 16
	OPRACOWAŁ:	mgr inż. M. Sikora		2014-06-27	EiT + BUD. 9 WROCŁAW	Moduł wejść cyfrowych	NAZWA ROZDZIELNICY: LAP-WW5613	STRONA: 54 / STRON: 75
	SPRAWDZIŁ:	mgr inż. T. Masłowski					LOKALIZACJA ROZDZIELNICY: PIETRO +4	◄53 / 55►

ROZDZIELNICA LAP-WW5613

TRASA

TEREN

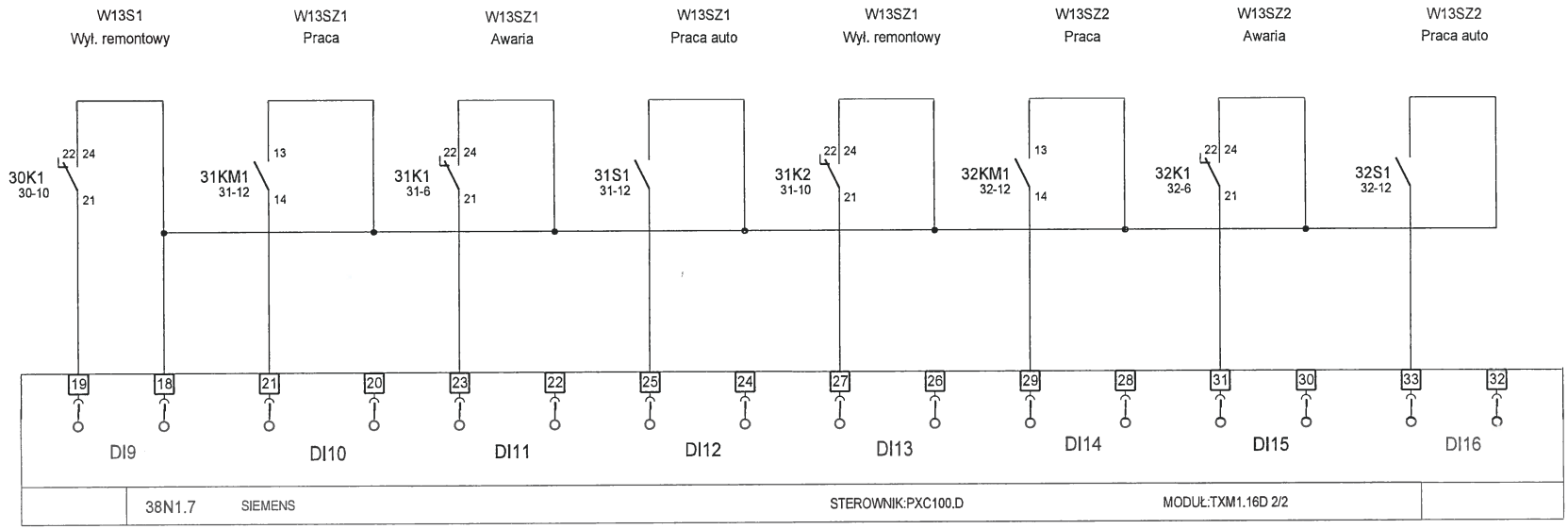

DOKUMENTACJA POWYKONAWCZA

mgr inż. Arkadiusz Szpila
uprawnienia budowlane do projektowania i kierowania robotami bez ograniczeń w specjalności instalacyjnej w zakresie sieci instalacji i urządzeń elektrycznych i elektroenergetycznych
Nr ...

TKS SP z o.o. Ul. T. Boya Żeleńskiego 77 40-748 Katowice	PROJEKTOWAŁ:	mgr inż. A. Szpila	DATA: 2014-06-27	OBIEKT: EiT + BUD. 9 WROCŁAW	NAZWA SCHEMATU: Moduł wejść cyfrowych	NR PROJEKTU: 09/13 - REW01	DZIAŁ: 16	
	OPRACOWAŁ:	mgr inż. M. Sikora				NAZWA ROZDZIELNICY: LAP-WW5613	STRONA: 55	STRON: 75
	SPRAWDZIŁ:	mgr inż. T. Masłowski				LOKALIZACJA ROZDZIELNICY: PIETRO +4	◄54	56►

ROZDZIELNICA LAP-WW5613

TRASA

TEREN

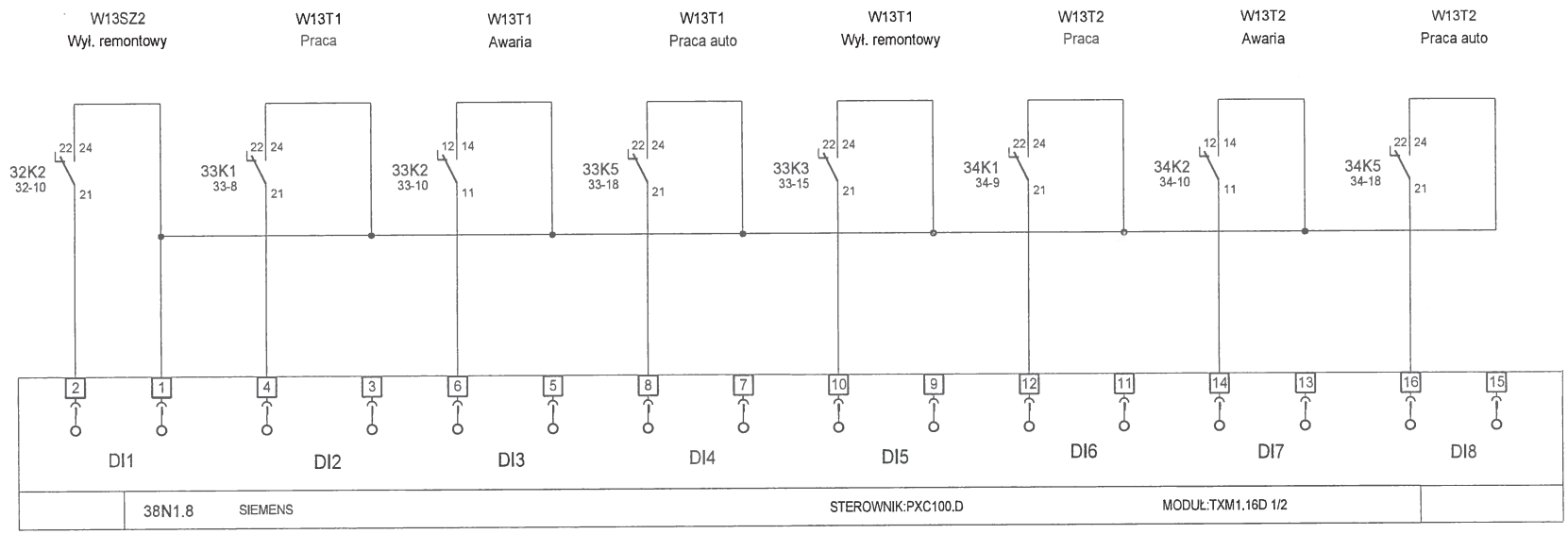

DOKUMENTACJA POWYKONAWCZA

mgr inż. Arkadiusz Szpila
uprawnienia budowlane do projektowania i kierowania robotami bez ograniczeń w specjalności instalacyjnej w zakresie sieci, instalacji i urządzeń elektrycznych i elektroenergetycznych
Nr 516/01/DUW

TKS SP z o.o. Ul. T. Boya Żeleńskiego 77 40-748 Katowice	PROJEKTOWAŁ:	mgr inż. A. Szpila		DATA:	OBIEKT:	NAZWA SCHEMATU:	NR PROJEKTU: 09/13 - REW01	DZIAŁ: 16
	OPRACOWAŁ:	mgr inż. M. Sikora		2014-06-27	EiT + BUD. 9 WROCŁAW	Moduł wejść cyfrowych	NAZWA ROZDZIELNICY: LAP-WW5613	STRONA: 56 / STRON: 75
	SPRAWDZIŁ:	mgr inż. T. Masłowski					LOKALIZACJA ROZDZIELNICY: PIETRO +4	◄55 / 57►

ROZDZIELNICA LAP-WW5613

TRASA

TEREN

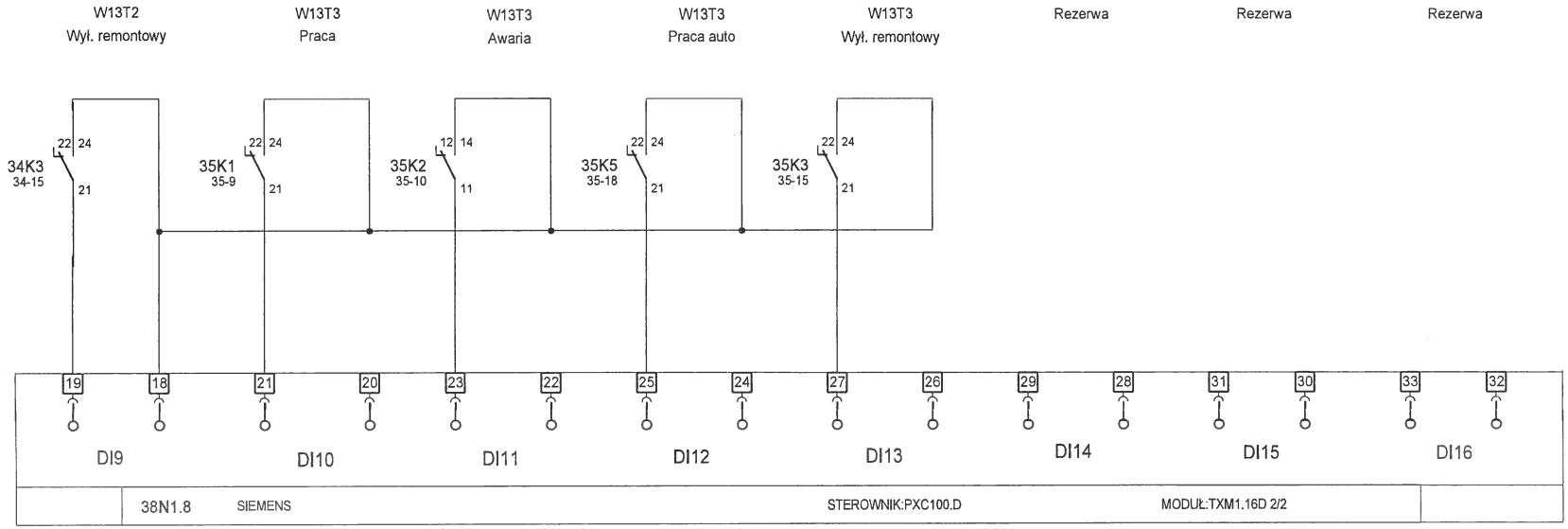

DOKUMENTACJA POWYKONAWCZA

mgr inż. Arkadiusz Szpila
uprawnienia budowlane do projektowania i kierowania robotami bez ograniczeń w specjalności instalacyjnej w zakresie sieci, instalacji i urządzeń elektrycznych i elektroenergetycznych
Nr 516/01/DUW

TKS SP z o.o. Ul. T. Boya Żeleńskiego 77 40-748 Katowice	PROJEKTOWAŁ:	mgr inż. A. Szpila		DATA: 2014-06-27	OBIEKT: EiT + BUD. 9 WROCŁAW	NAZWA SCHEMATU: Moduł wejść cyfrowych	NR PROJEKTU: 09/13 - REW01	DZIAŁ: 16
	OPRACOWAŁ:	mgr inż. M. Sikora					NAZWA ROZDZIELNICY: LAP-WW5613	STRONA: 57 / STRON: 75
	SPRAWDZIŁ:	mgr inż. T. Masłowski					LOKALIZACJA ROZDZIELNICY: PIETRO +4	◄56 58►

ROZDZIELNICA LAP-WW5613

TRASA

TEREN

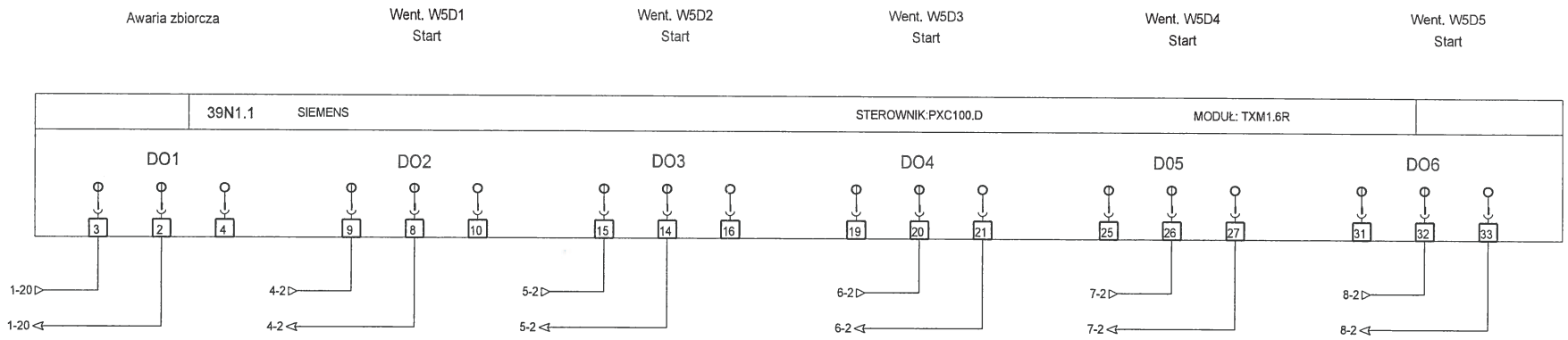

DOKUMENTACJA POWYKONAWCZA

mgr inż. Arkadiusz Szpila
uprawnienia budowlane do projektowania i kierowania robotami bez ograniczeń w specjalności instalacyjnej w zakresie sieci instalacji i urządzeń elektrycznych i elektroenergetycznych
Nr 516/01/DUW

TKS SP z o.o. Ul. T. Boya Żeleńskiego 77 40-748 Katowice	PROJEKTOWAŁ:	mgr inż. A. Szpila		DATA: 2014-06-27	OBIEKT: EiT + BUD. 9 WROCŁAW	NAZWA SCHEMATU: Moduł wyjść cyfrowych	NR PROJEKTU: 09/13 - REW01	DZIAŁ: 16
	OPRACOWAŁ:	mgr inż. M. Sikora					NAZWA ROZDZIELNICY: LAP-WW5613	STRONA: 58 / STRON: 75
	SPRAWDZIŁ:	mgr inż. T. Masłowski					LOKALIZACJA ROZDZIELNICY: PIETRO +4	◄57 59►

ROZDZIELNICA LAP-WW5613

TRASA

TEREN

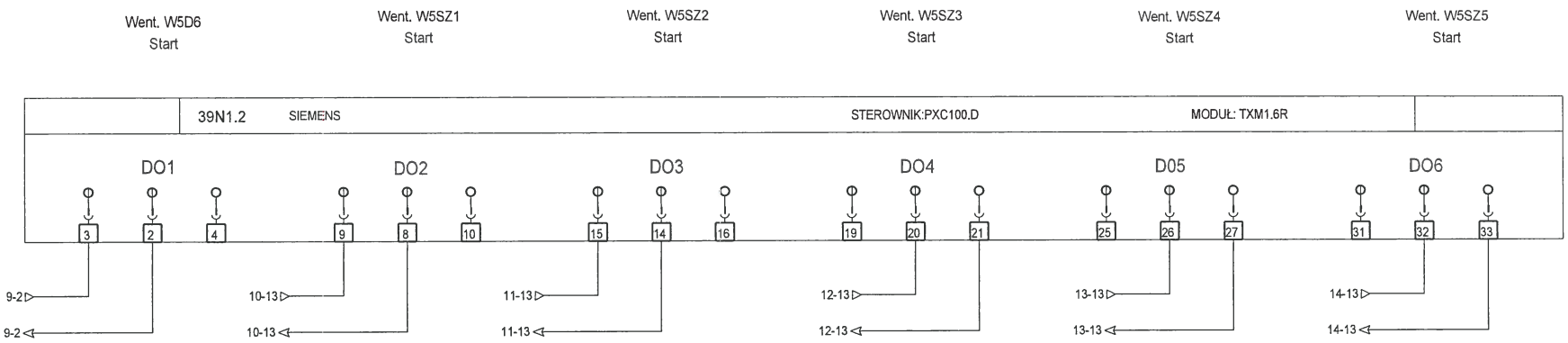

DOKUMENTACJA POWYKONAWCZA

mgr inż. Arkadiusz Szpila
uprawnienia budowlane do projektowania i kierowania robotami bez ograniczeń w specjalności instalacyjnej w zakresie sieci instalacji i urządzeń elektrycznych i elektroenergetycznych

TKS SP z o.o. Ul. T. Boya Żeleńskiego 77 40-748 Katowice	PROJEKTOWAŁ:	mgr inż. A. Szpila		DATA: 2014-06-27	OBIEKT: EiT + BUD. 9 WROCŁAW	NAZWA SCHEMATU: Moduł wyjść cyfrowych	NR PROJEKTU: 09/13 - REW01	DZIAŁ: 16
	OPRACOWAŁ:	mgr inż. M. Sikora					NAZWA ROZDZIELNICY: LAP-WW5613	STRONA: 59 / STRON: 75
	SPRAWDZIŁ:	mgr inż. T. Masłowski					LOKALIZACJA ROZDZIELNICY: PIETRO +4	◄58 60►

ROZDZIELNICA LAP-WW5613

TRASA

TEREN

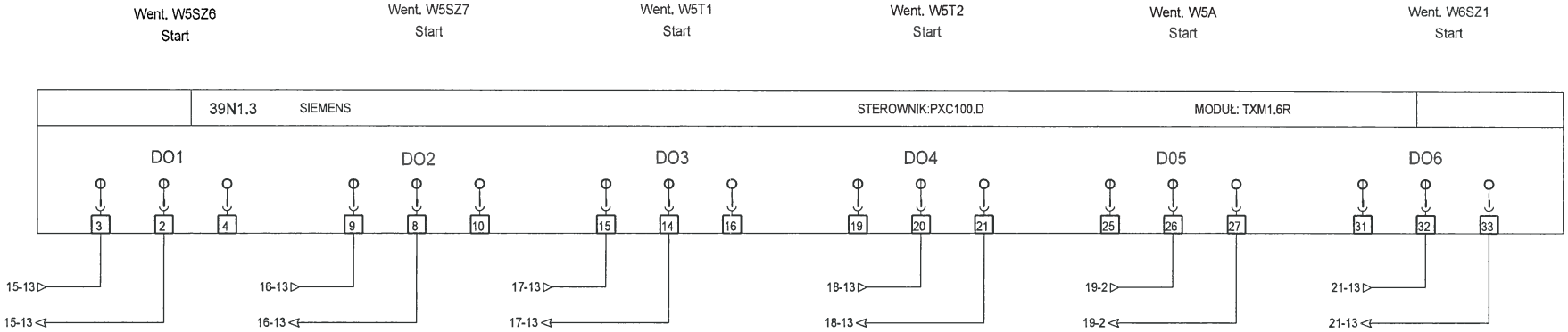

DOKUMENTACJA POWYKONAWCZA

mgr inż. Arkadiusz Szpila
uprawnienia budowlane do projektowania i kierowania robotami bez ograniczeń w specjalności instalacyjnej w zakresie sieci, instalacji i urządzeń elektrycznych i elektroenergetycznych
Nr 516/91/DUW

TKS SP z o.o. Ul. T. Boya Żeleńskiego 77 40-748 Katowice	PROJEKTOWAŁ:	mgr inż. A. Szpila		DATA:	OBIEKT:	NAZWA SCHEMATU:	NR PROJEKTU: 09/13 - REW01	DZIAŁ: 16
	OPRACOWAŁ:	mgr inż. M. Sikora		2014-06-27	EiT + BUD. 9 WROCŁAW	Moduł wyjść cyfrowych	NAZWA ROZDZIELNICY: LAP-WW5613	STRONA: 60 / STRON: 75
	SPRAWDZIŁ:	mgr inż. T. Masłowski					LOKALIZACJA ROZDZIELNICY: PIETRO +4	◄59 / 61►

ROZDZIELNICA LAP-WW5613

TRASA

TEREN

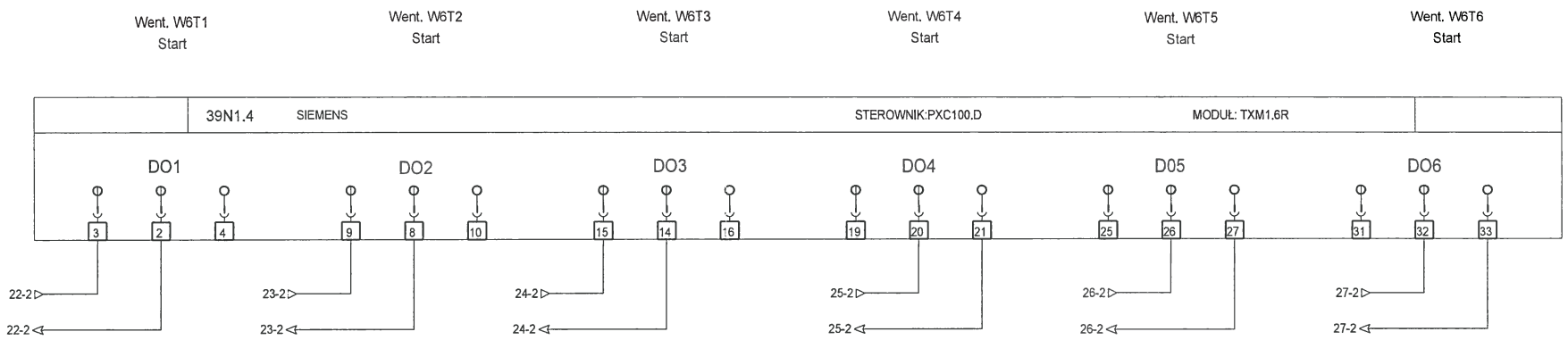

DOKUMENTACJA POWYKONAWCZA

mgr inż. Arkadiusz Szpila
uprawnienia budowlane do projektowania i kierowania robotami bez ograniczeń w specjalności instalacyjnej w zakresie sieci, instalacji i urządzeń elektrycznych i elektroenergetycznych
Nr 516/01/DUW

TKS SP z o.o. Ul. T. Boya Żeleńskiego 77 40-748 Katowice	PROJEKTOWAŁ:	mgr inż. A. Szpila		DATA: 2014-06-27	OBIEKT: EiT + BUD. 9 WROCŁAW	NAZWA SCHEMATU: Moduł wyjść cyfrowych	NR PROJEKTU: 09/13 - REW01	DZIAŁ: 16
	OPRACOWAŁ:	mgr inż. M. Sikora					NAZWA ROZDZIELNICY: LAP-WW5613	STRONA: 61 / STRON: 75
	SPRAWDZIŁ:	mgr inż. T. Masłowski					LOKALIZACJA ROZDZIELNICY: PIETRO +4	◄60 / 62►

ROZDZIELNICA LAP-WW5613

TRASA

TEREN

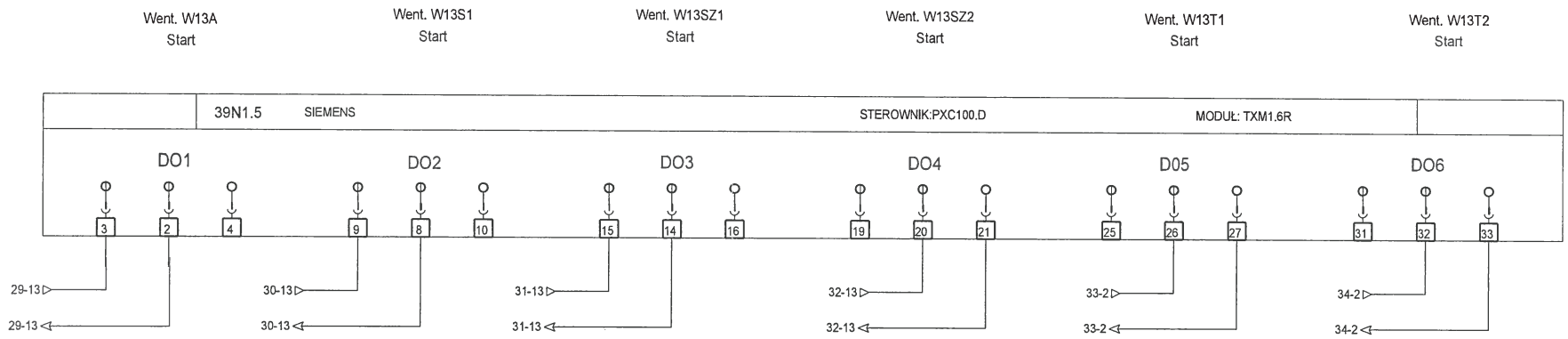

DOKUMENTACJA POWYKONAWCZA

mgr inż. Arkadiusz Szpila
uprawnienia budowlane do projektowania i kierowania robotami bez ograniczeń w specjalności instalacyjnej w zakresie sieci, instalacji i urządzeń elektrycznych i elektroenergetycznych
Nr 516/01/DUW

TKS SP z o.o. Ul. T. Boya Żeleńskiego 77 40-748 Katowice	PROJEKTOWAŁ:	mgr inż. A. Szpila		DATA: 2014-06-27	OBIEKT: EiT + BUD. 9 WROCŁAW	NAZWA SCHEMATU: Moduł wyjść cyfrowych	NR PROJEKTU: 09/13 - REW01	DZIAŁ: 16
	OPRACOWAŁ:	mgr inż. M. Sikora					NAZWA ROZDZIELNICY: LAP-WW5613	STRONA: 62 / STRON: 75
	SPRAWDZIŁ:	mgr inż. T. Masłowski					LOKALIZACJA ROZDZIELNICY: PIETRO +4	◄61 63►

ROZDZIELNICA LAP-WW5613

TRASA

TEREN

1	2	3	4	5	6	7	8	9	10	11	12	13	14	15	16	17	18	19	20

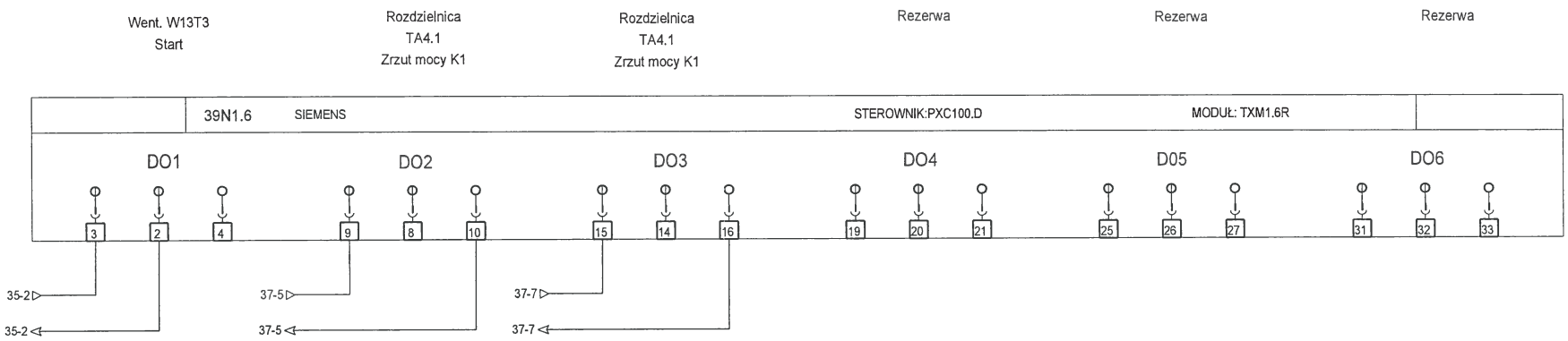

DOKUMENTACJA POWYKONAWCZA

mgr inż. Arkadiusz Szpila
uprawnienia budowlane do projektowania i kierowania robotami bez ograniczeń w specjalności instalacyjnej w zakresie sieci, instalacji i urządzeń elektrycznych i elektroenergetycznych
Nr 516/01/DUW

TKS SP z o.o. Ul. T. Boya Żeleńskiego 77 40-748 Katowice	PROJEKTOWAŁ:	mgr inż. A. Szpila	DATA: 2014-06-27	OBIEKT: EiT + BUD. 9 WROCŁAW	NAZWA SCHEMATU: Moduł wyjść cyfrowych	NR PROJEKTU: 09/13 - REW01	DZIAŁ: 16	
	OPRACOWAŁ:	mgr inż. M. Sikora				NAZWA ROZDZIELNICY: LAP-WW5613	STRONA: 63	STRON: 75
	SPRAWDZIŁ:	mgr inż. T. Masłowski				LOKALIZACJA ROZDZIELNICY: PIETRO +4	◄62	64►

ROZDZIELNICA LAP-WW5613

TRASA

TEREN

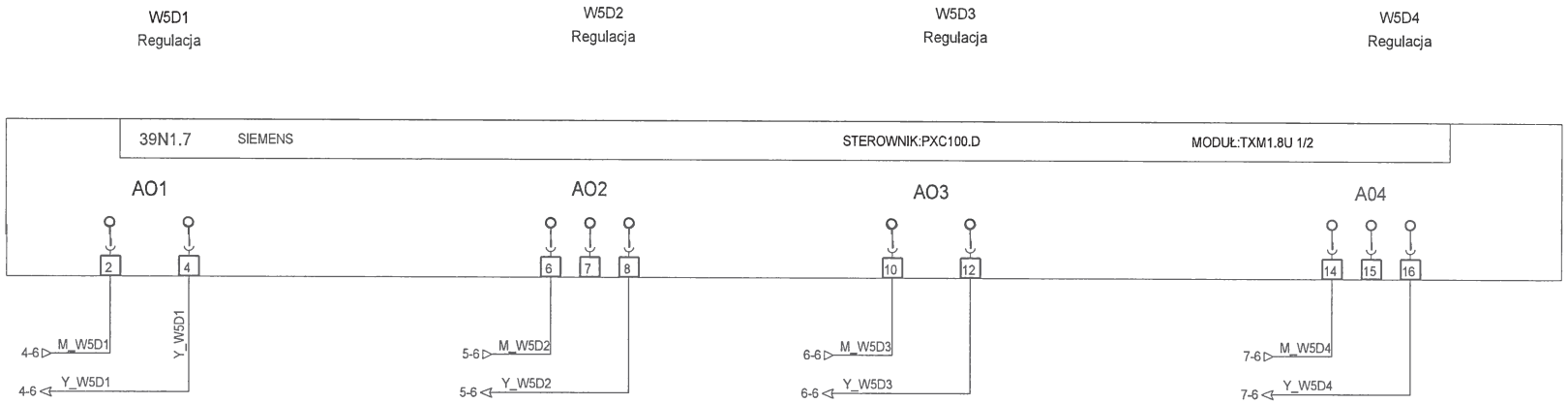

DOKUMENTACJA POWYKONAWCZA

mgr inż. Arkadiusz Szpila
uprawnienia budowlane do projektowania
i kierowania robotami bez ograniczeń
w specjalności instalacyjnej w zakresie sieci,
instalacji i urządzeń elektrycznych i
elektroenergetycznych
Nr 516/01/DUW

TKS SP z o.o. Ul. T. Boya Żeleńskiego 77 40-748 Katowice	PROJEKTOWAŁ:	mgr inż. A. Szpila		DATA:	OBIEKT:	NAZWA SCHEMATU:	NR PROJEKTU: 09/13 - REW01	DZIAŁ: 16
	OPRACOWAŁ:	mgr inż. M. Sikora		2014-06-27	EiT + BUD. 9 WROCŁAW	Moduł wej./wyj. uniwersalnych	NAZWA ROZDZIELNICY: LAP-WW5613	STRONA: 64 / STRON: 75
	SPRAWDZIŁ:	mgr inż. T. Masłowski					LOKALIZACJA ROZDZIELNICY: PIETRO +4	◄63 / 65►

ROZDZIELNICA LAP-WW5613

TRASA

TEREN

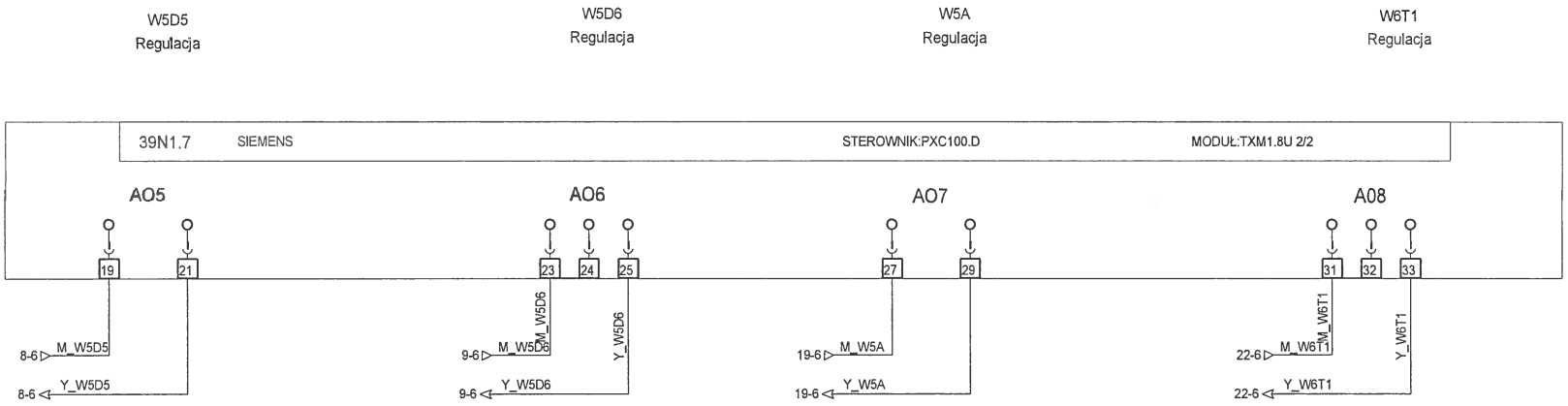

DOKUMENTACJA POWYKONAWCZA

mgr inż. Arkadiusz Szpila
uprawnienia budowlane do projektowania i kierowania robotami bez ograniczeń w specjalności instalacyjnej w zakresie sieci, instalacji i urządzeń elektrycznych i elektroenergetycznych
Nr 516/01/DLUW

TKS SP z o.o. Ul. T. Boya Żeleńskiego 77 40-748 Katowice	PROJEKTOWAŁ:	mgr inż. A. Szpila		DATA: 2014-06-27	OBIEKT: EiT + BUD. 9 WROCŁAW	NAZWA SCHEMATU: Moduł wej./wyj. uniwersalnych	NR PROJEKTU: 09/13 - REW/01	DZIAŁ: 16
	OPRACOWAŁ:	mgr inż. M. Sikora					NAZWA ROZDZIELNICY: LAP-WW5613	STRONA: 65 / STRON: 75
	SPRAWDZIŁ:	mgr inż. T. Masłowski					LOKALIZACJA ROZDZIELNICY: PIETRO +4	◄64 / 66►

ROZDZIELNICA LAP-WW5613

TRASA

TEREN

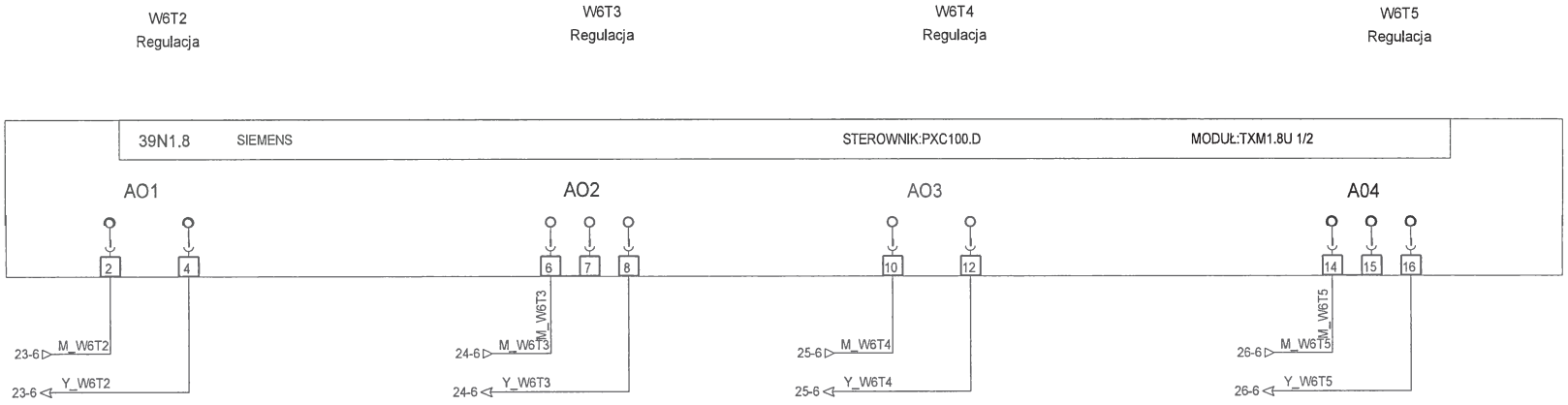

DOKUMENTACJA POWYKONAWCZA

mgr inż. Arkadiusz Szpila
uprawnienia budowlane do projektowania i kierowania robotami bez ograniczeń w specjalności instalacyjnej w zakresie sieci instalacji i urządzeń elektrycznych i elektroenergetycznych
Nr 516/01/DUW

TKS SP z o.o. Ul. T. Boya Żeleńskiego 77 40-748 Katowice	PROJEKTOWAŁ:	mgr inż. A. Szpila		DATA: 2014-06-27	OBIEKT: EiT + BUD. 9 WROCŁAW	NAZWA SCHEMATU: Moduł wej./wyj. uniwersalnych	NR PROJEKTU: 09/13 - REW01	DZIAŁ: 16
	OPRACOWAŁ:	mgr inż. M. Sikora					NAZWA ROZDZIELNICY: LAP-WW5613	STRONA: 66 / STRON: 75
	SPRAWDZIŁ:	mgr inż. T. Masłowski					LOKALIZACJA ROZDZIELNICY: PIETRO +4	◄65 67►

ROZDZIELNICA LAP-WW5613

TRASA

TEREN

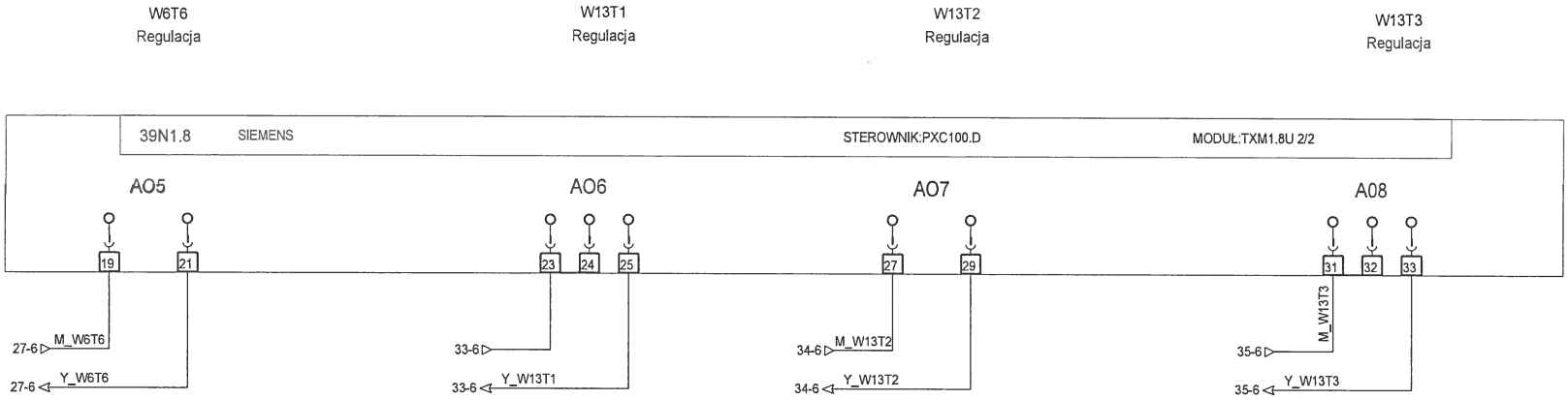

DOKUMENTACJA POWYKONAWCZA

mgr inż. Arkadiusz Szpila
uprawnienia budowlane do projektowania i kierowania robotami bez ograniczeń w specjalności instalacyjnej w zakresie sieci instalacji i urządzeń elektrycznych i elektroenergetycznych
Nr 516/91 DLAW

TKS SP z o.o. Ul. T. Boya Żeleńskiego 77 40-748 Katowice	PROJEKTOWAŁ:	mgr inż. A. Szpila		DATA: 2014-06-27	OBIEKT: EiT + BUD. 9 WROCŁAW	NAZWA SCHEMATU: Moduł wej./wyj. uniwersalnych	NR PROJEKTU: 09/13 - REW01	DZIAŁ: 16
	OPRACOWAŁ:	mgr inż. M. Sikora					NAZWA ROZDZIELNICY: LAP-WW5613	STRONA: 67 / STRON: 75
	SPRAWDZIŁ:	mgr inż. T. Masłowski					LOKALIZACJA ROZDZIELNICY: PIETRO +4	◄66 / 68►

ROZDZIELNICA LAP-WW5613

TRASA

TEREN

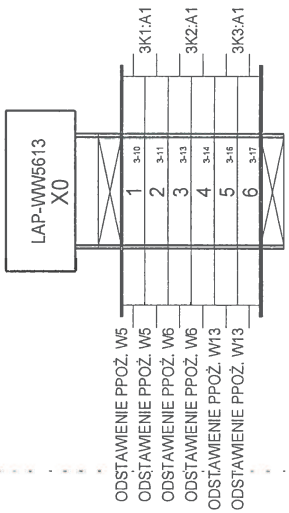

DOKUMENTACJA POWYKONAWCZA

mgr inż. Arkadiusz Szpila
uprawnienia budowlane do projektowania i kierowania robotami bez ograniczeń w specjalności instalacyjnej w zakresie sieci, instalacji i urządzeń elektrycznych i elektroenergetycznych

TKS SP z o.o. Ul. T. Boya Żeleńskiego 77 40-748 Katowice	PROJEKTOWAŁ:	mgr inż. A. Szpila		DATA: 2014-06-27	OBIEKT: EiT + BUD. 9 WROCŁAW	NAZWA SCHEMATU: Listwa : X0	NR PROJEKTU: 09/13 - REW01	DZIAŁ: 16
	OPRACOWAŁ:	mgr inż. M. Sikora					NAZWA ROZDZIELNICY: LAP-WW5613	STRONA: 68 / STRON: 75
	SPRAWDZIŁ:	mgr inż. T. Masłowski					LOKALIZACJA ROZDZIELNICY: PIETRO +4	◄67 / 69►

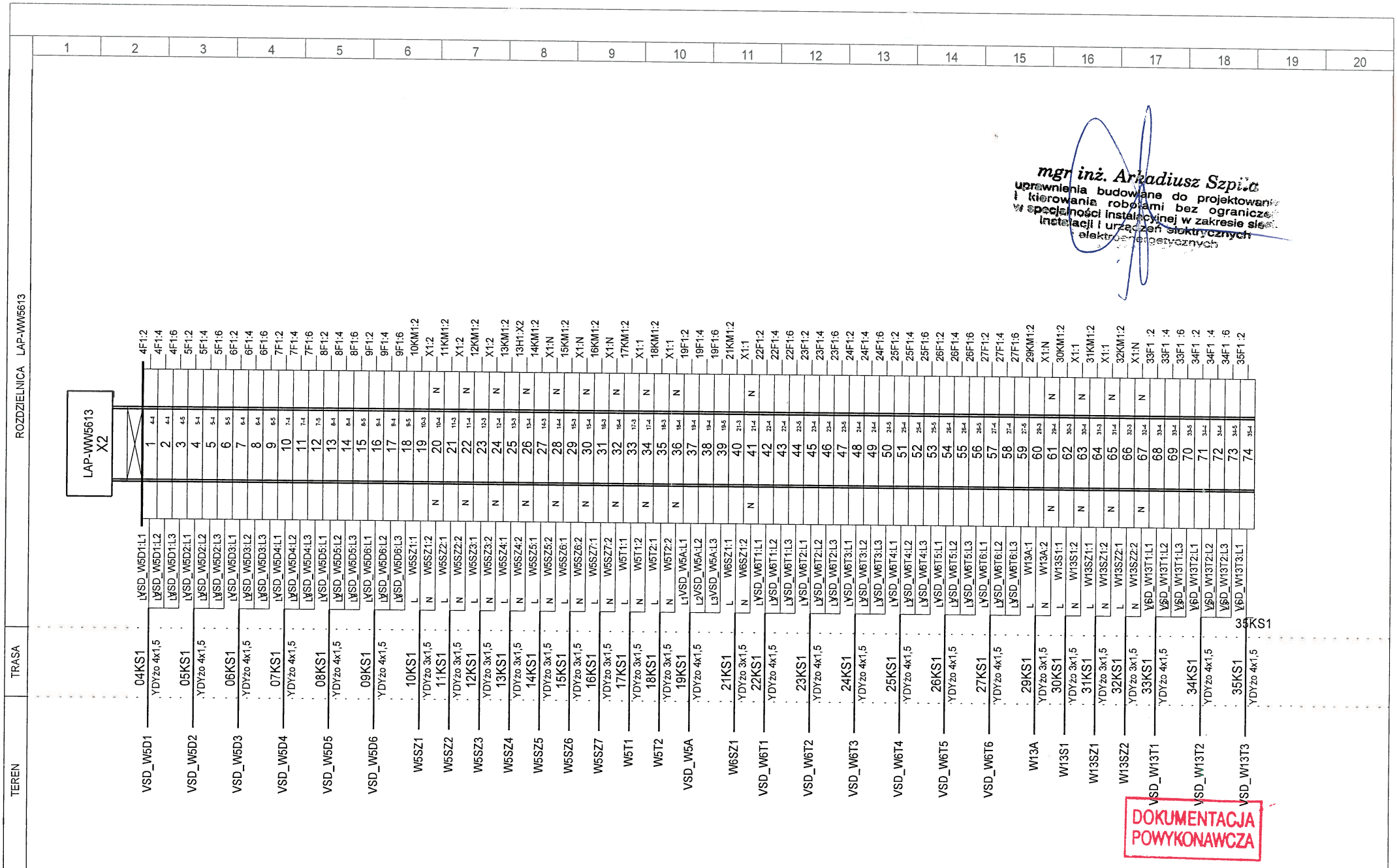

mgr inż. Arkadiusz Szpila
uprawnienia budowlane do projektowania i kierowania robotami bez ograniczeń w specjalności instalacyjnej w zakresie sieci, instalacji i urządzeń elektrycznych i elektroenergetycznych

DOKUMENTACJA POWYKONAWCZA

TKS SP z o.o. Ul. T. Boya Żeleńskiego 77 40-748 Katowice	PROJEKTOWAŁ:	mgr inż. A. Szpila	DATA: 2014-06-27	OBIEKT: EiT + BUD. 9 WROCŁAW	NAZWA SCHEMATU: Listwa : X2	NR PROJEKTU: 09/13 - REW01	DZIAŁ: 16	
	OPRACOWAŁ:	mgr inż. M. Sikora				NAZWA ROZDZIELNICY: LAP-WW5613	STRONA: 69	STRON: 75
	SPRAWDZIŁ:	mgr inż. T. Masłowski				LOKALIZACJA ROZDZIELNICY: PIETRO +4	◄68	70►

ROZDZIELNICA LAP-WW5613

TRASA

TEREN

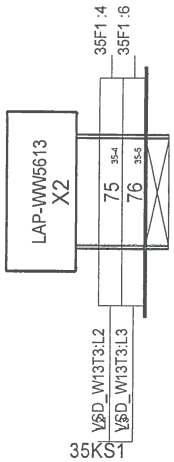

DOKUMENTACJA POWYKONAWCZA

mgr inż. Arkadiusz Szpila
uprawnienia budowlane do projektowania i kierowania robotami bez ograniczeń w specjalności instalacyjnej w zakresie elektrycznych instalacji i urządzeń elektrycznych

TKS SP z o.o. Ul. T. Boya Żeleńskiego 77 40-748 Katowice	PROJEKTOWAŁ:	mgr inż. A. Szpila		DATA:	OBIEKT:	NAZWA SCHEMATU:	NR PROJEKTU: 09/13 - REW01	DZIAŁ: 16
	OPRACOWAŁ:	mgr inż. M. Sikora		2014-06-27	EiT + BUD. 9 WROCŁAW	Listwa : X2	NAZWA ROZDZIELNICY: LAP-WW5613	STRONA: 70 / STRON: 75
	SPRAWDZIŁ:	mgr inż. T. Masłowski					LOKALIZACJA ROZDZIELNICY: PIETRO +4	◄69 / 71►

ROZDZIELNICA LAP-WW5613

TRASA

TEREN

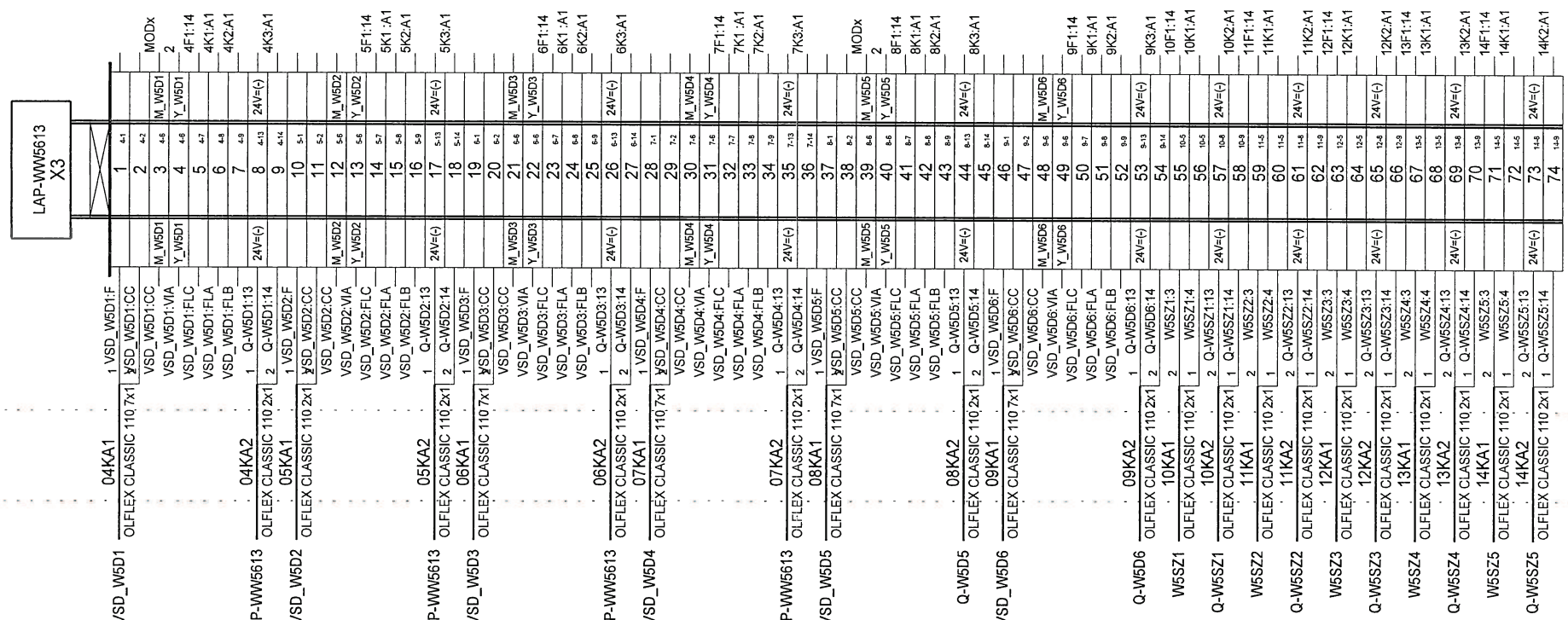

mgr inż. Arkadiusz Szpila
uprawnienia budowlane do projektowania i kierowania robotami bez ograniczeń w specjalności instalacyjnej w zakresie sieci instalacji i urządzeń elektrycznych i elektroenergetycznych
Nr 516/01/DUW

DOKUMENTACJA POWYKONAWCZA

DIGI CONTROL TECHNIKA REGULACJI
Arkadiusz Szpila
ul. Strzegomska 55D
50-986 WROCŁAW
tel./fax (071) 7902768, 7902769
e-mail: biuro@digicontrol.pl

PROJEKTOWAŁ:	mgr inż. A. Szpila	DATA: 2014-06-27	OBIEKT: EiT + BUD. 9 WROCŁAW	NAZWA SCHEMATU: Listwa : X3	NR PROJEKTU: 09/13 - REW01	DZIAŁ: 16
OPRACOWAŁ:	mgr inż. M. Sikora				NAZWA ROZDZIELNICY: LAP-WW5613	STRONA: 71 / STRON: 75
SPRAWDZIŁ:	mgr inż. T. Masłowski				LOKALIZACJA ROZDZIELNICY: PIETRO +4	◄70 / 72►

ROZDZIELNICA LAP-WW5613

TRASA

TEREN

LAP-WW5613
X3

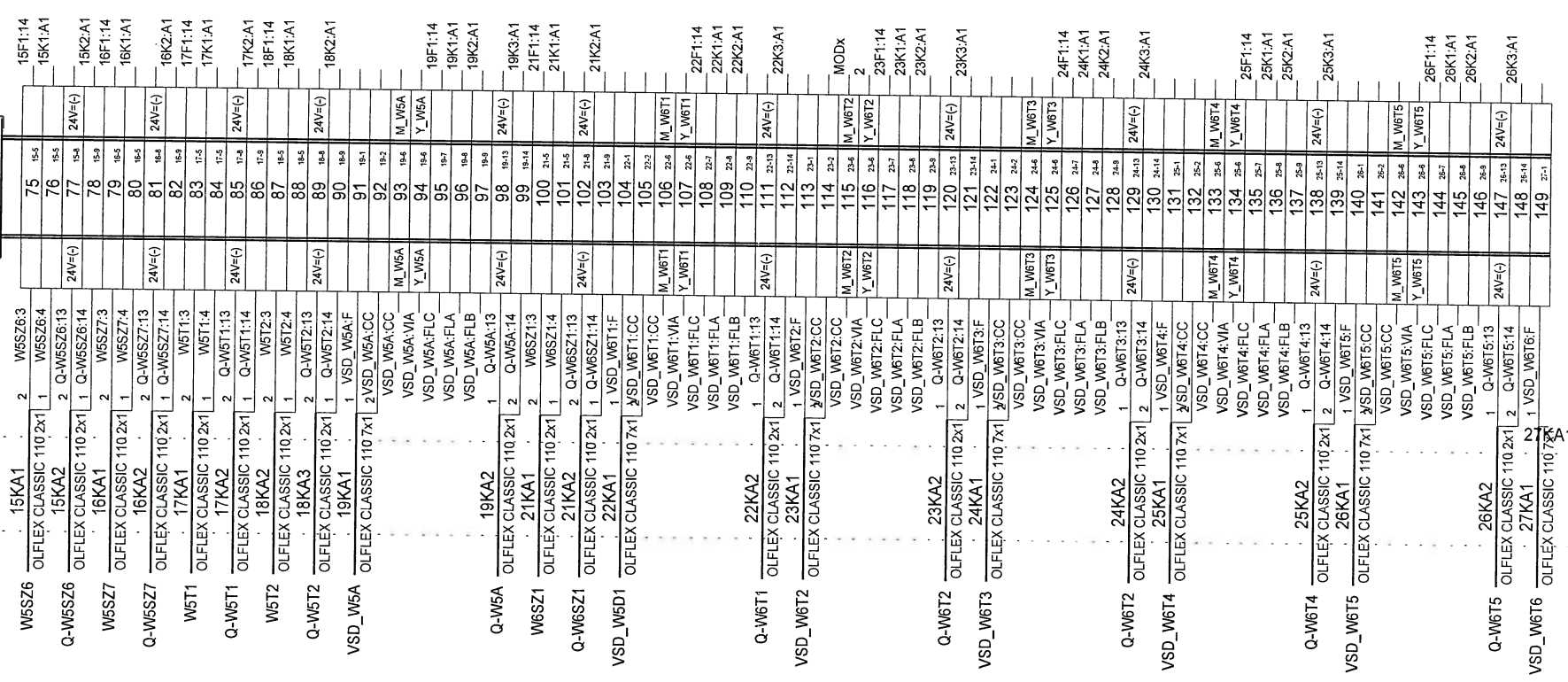

mgr inż. Arkadiusz Szpila
uprawnienia budowlane do projektowania i kierowania robotami bez ograniczeń w specjalności instalacyjnej w zakresie sieci, instalacji i urządzeń elektrycznych i elektroenergetycznych
Nr 516/01/DIUW

DOKUMENTACJA POWYKONAWCZA

DIGI CONTROL TECHNIKA REGULACJI
Arkadiusz Szpila
ul. Strzegomska 55D
50-986 WROCŁAW
tel./fax (071) 7902768, 7902769
e-mail: biuro@digicontrol.pl

PROJEKTOWAŁ:	mgr inż. A. Szpila	
OPRACOWAŁ:	mgr inż. M. Sikora	
SPRAWDZIŁ:	mgr inż. T. Masłowski	

DATA: 2014-06-27

OBIEKT: EiT + BUD. 9 WROCŁAW

NAZWA SCHEMATU: Listwa : X3

NR PROJEKTU: 09/13 - REW01

DZIAŁ: 16

NAZWA ROZDZIELNICY: LAP-WW5613

STRONA: 72

STRON: 75

LOKALIZACJA ROZDZIELNICY: PIETRO +4

◄71 73►

ROZDZIELNICA LAP-WW5613

TEREN | TRASA

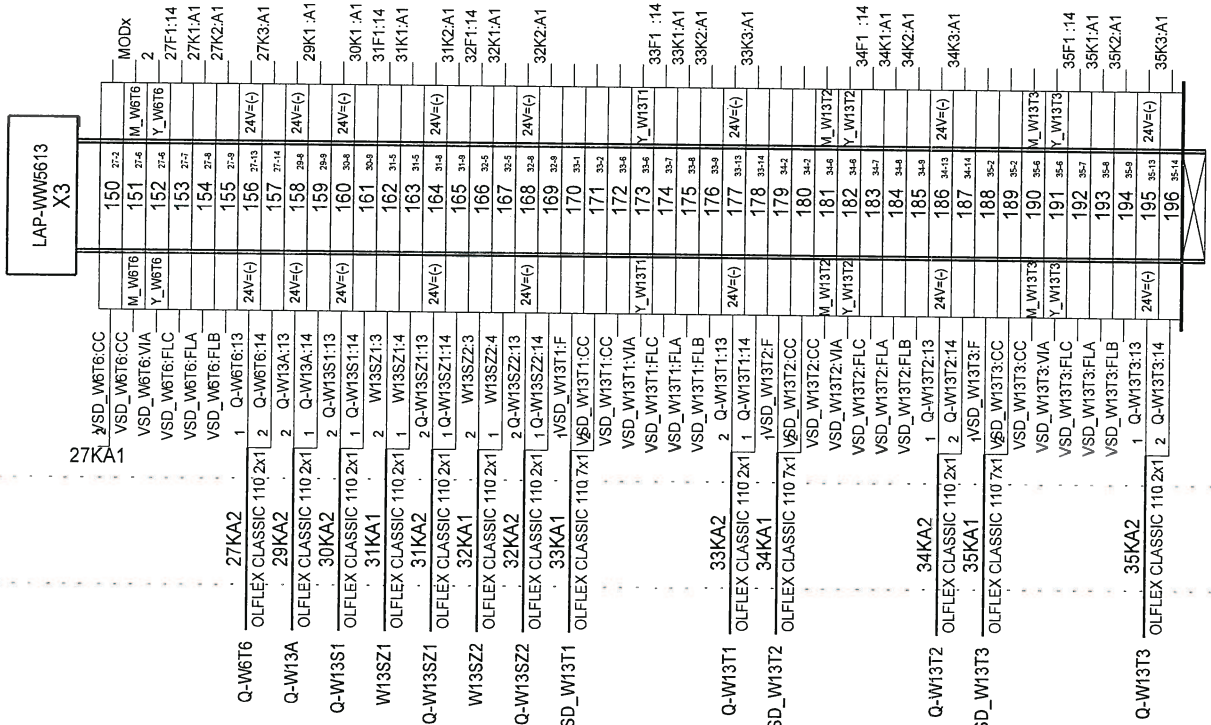

DOKUMENTACJA POWYKONAWCZA

mgr inż. Arkadiusz Szpila
uprawnienia budowlane do projektowania i kierowania robotami bez ograniczeń w specjalności instalacyjnej w zakresie sieci, instalacji i urządzeń elektrycznych i elektroenergetycznych
Nr 516/01/DI.IW

DIGI CONTROL TECHNIKA REGULACJI
Arkadiusz Szpila
ul. Strzegomska 55D
50-986 WROCŁAW
tel./fax (071) 7902768, 7902769
e-mail: biuro@digicontrol.pl

PROJEKTOWAŁ:	mgr inż. A. Szpila	DATA:	2014-06-27
OPRACOWAŁ:	mgr inż. M. Sikora	OBIEKT:	EiT + BUD. 9 WROCŁAW
SPRAWDZIŁ:	mgr inż. T. Masłowski	NAZWA SCHEMATU:	Listwa : X3

NR PROJEKTU: 09/13 - REW01	DZIAŁ: 16	
NAZWA ROZDZIELNICY: LAP-WW5613	STRONA: 73	STRON: 75
LOKALIZACJA ROZDZIELNICY: PIETRO +4	◄72	74►

ROZDZIELNICA LAP-WW5613

TRASA

TEREN

OZNACZENIE	TYP / PRZEKRÓJ	LOKALIZACJA WYJŚCIA	LOKALIZACJA WEJŚCIA	UWAGI
04KA1	OLFLEX CLASSIC 110 7x1	LAP-WW5613	VSD_W5D1	
04KA2	OLFLEX CLASSIC 110 2x1	Q-W5D1	LAP-WW5613	
04KS1	YDYżo 4x1,5	LAP-WW5613	VSD_W5D1	
05KA1	OLFLEX CLASSIC 110 2x1	LAP-WW5613	VSD_W5D2	
05KA2	OLFLEX CLASSIC 110 2x1	Q-W5D2	LAP-WW5613	
05KS1	YDYżo 4x1,5	CP-1	VSD_W5D2	
06KA1	OLFLEX CLASSIC 110 7x1	LAP-WW5613	VSD_W5D3	
06KA2	OLFLEX CLASSIC 110 2x1	Q-W5D3	LAP-WW5613	
06KS1	YDYżo 4x1,5	CP-1	VSD_W5D3	
07KA1	OLFLEX CLASSIC 110 7x1	LAP-WW5613	VSD_W5D4	
07KA2	OLFLEX CLASSIC 110 2x1	Q-W5D4	LAP-WW5613	
07KS1	YDYżo 4x1,5	LAP-WW5613	VSD_W5D4	
08KA1	OLFLEX CLASSIC 110 7x1	LAP-WW5613	VSD_W5D5	
08KA2	OLFLEX CLASSIC 110 2x1	LAP-WW5613	Q-W5D5	
08KS1	YDYżo 4x1,5	LAP-WW5613	VSD_W5D5	
09KA1	OLFLEX CLASSIC 110 7x1	LAP-WW5613	VSD_W5D6	
09KA2	OLFLEX CLASSIC 110 2x1	LAP-WW5613	Q-W5D6	
09KS1	YDYżo 4x1,5	LAP-WW5613	VSD_W5D6	
10KA1	OLFLEX CLASSIC 110 2x1	LAP-WW5613	W5SZ1	
10KA2	OLFLEX CLASSIC 110 2x1	LAP-WW5613	Q-W5SZ1	
10KS1	YDYżo 3x1,5	LAP-WW5613	W5SZ1	
11KA1	OLFLEX CLASSIC 110 2x1	LAP-WW5613	W5SZ2	
11KA2	OLFLEX CLASSIC 110 2x1	LAP-WW5613	Q-W5SZ2	
11KS1	YDYżo 3x1,5	LAP-WW5613	W5SZ2	
12KA1	OLFLEX CLASSIC 110 2x1	LAP-WW5613	W5SZ3	
12KA2	OLFLEX CLASSIC 110 2x1	LAP-WW5613	Q-W5SZ3	
12KS1	YDYżo 3x1,5	LAP-WW5613	W5SZ3	
13KA1	OLFLEX CLASSIC 110 2x1	LAP-WW5613	W5SZ4	
13KA2	OLFLEX CLASSIC 110 2x1	LAP-WW5613	Q-W5SZ4	
13KS1	YDYżo 3x1,5	LAP-WW5613	W5SZ4	
14KA1	OLFLEX CLASSIC 110 2x1	LAP-WW5613	W5SZ5	
14KA2	OLFLEX CLASSIC 110 2x1	LAP-WW5613	Q-W5SZ5	
14KS1	YDYżo 3x1,5	LAP-WW5613	W5SZ5	

DOKUMENTACJA POWYKONAWCZA

mgr inż. Arkadiusz Szpila
uprawnienia budowlane do projektowania i kierowania robotami bez ograniczeń w specjalności instalacyjnej w zakresie sieci, instalacji i urządzeń elektrycznych i elektroenergetycznych

TKS SP z o.o.
Ul. T. Boya Żeleńskiego 77
40-748 Katowice

PROJEKTOWAŁ:	mgr inż. A. Szpila	DATA:	OBIEKT:	NAZWA SCHEMATU:	NR PROJEKTU: 09/13 - REW01	DZIAŁ: 16	
OPRACOWAŁ:	mgr inż. M. Sikora	2014-06-27	EiT + BUD. 9 WROCŁAW	Zestawienie kabli	NAZWA ROZDZIELNICY: LAP-WW5613	STRONA: 74	STRON: 75
SPRAWDZIŁ:	mgr inż. T. Masłowski				LOKALIZACJA ROZDZIELNICY: PIETRO +4	◄73	75►

ROZDZIELNICA LAP-WW5613

TRASA

TEREN

OZNACZENIE	TYP / PRZEKRÓJ	LOKALIZACJA WYJŚCIA	LOKALIZACJA WEJŚCIA	UWAGI
15KA1	OLFLEX CLASSIC 110 2x1	LAP-WW5613	W5SZ6	
15KA2	OLFLEX CLASSIC 110 2x1	LAP-WW5613	Q-W5SZ6	
15KS1	YDYżo 3x1,5	LAP-WW5613	W5SZ6	
16KA1	OLFLEX CLASSIC 110 2x1	LAP-WW5613	W5SZ7	
16KA2	OLFLEX CLASSIC 110 2x1	LAP-WW5613	Q-W5SZ7	
16KS1	YDYżo 3x1,5	LAP-WW5613	W5SZ7	
17KA1	OLFLEX CLASSIC 110 2x1	LAP-WW5613	W5T1	
17KA2	OLFLEX CLASSIC 110 2x1	LAP-WW5613	Q-W5T1	
17KS1	YDYżo 3x1,5	LAP-WW5613	W5T1	
18KA2	OLFLEX CLASSIC 110 2x1	LAP-WW5613	W5T2	
18KA3	OLFLEX CLASSIC 110 2x1	LAP-WW5613	Q-W5T2	
18KS1	YDYżo 3x1,5	LAP-WW5613	W5T2	
19KA1	OLFLEX CLASSIC 110 7x1	LAP-WW5613	VSD_W5A	
19KA2	OLFLEX CLASSIC 110 2x1	LAP-WW5613	Q-W5A	
19KS1	YDYżo 4x1,5	LAP-WW5613	VSD_W5A	
21KA1	OLFLEX CLASSIC 110 2x1	LAP-WW5613	W6SZ1	
21KA2	OLFLEX CLASSIC 110 2x1	LAP-WW5613	Q-W6SZ1	
21KS1	YDYżo 3x1,5	LAP-WW5613	W6SZ1	
22KA1	OLFLEX CLASSIC 110 7x1	LAP-WW5613	VSD_W5D1	
22KA2	OLFLEX CLASSIC 110 2x1	LAP-WW5613	Q-W6T1	
22KS1	YDYżo 4x1,5	LAP-WW5613	VSD_W6T1	
23KA1	OLFLEX CLASSIC 110 7x1	LAP-WW5613	VSD_W6T2	
23KA2	OLFLEX CLASSIC 110 2x1	LAP-WW5613	Q-W6T2	
23KS1	YDYżo 4x1,5	LAP-WW5613	VSD_W6T2	
24KA1	OLFLEX CLASSIC 110 7x1	LAP-WW5613	VSD_W6T3	
24KA2	OLFLEX CLASSIC 110 2x1	LAP-WW5613	Q-W6T2	
24KS1	YDYżo 4x1,5	LAP-WW5613	VSD_W6T3	
25KA1	OLFLEX CLASSIC 110 7x1	LAP-WW5613	VSD_W6T4	
25KA2	OLFLEX CLASSIC 110 2x1	LAP-WW5613	Q-W6T4	
25KS1	YDYżo 4x1,5	LAP-WW5613	VSD_W6T4	
26KA1	OLFLEX CLASSIC 110 7x1	LAP-WW5613	VSD_W6T5	
26KA2	OLFLEX CLASSIC 110 2x1	LAP-WW5613	Q-W6T5	
26KS1	YDYżo 4x1,5	LAP-WW5613	VSD_W6T5	

DOKUMENTACJA POWYKONAWCZA

mgr inż. Arkadiusz Szpila
uprawnienia budowlane do projektowania i kierowania robotami bez ograniczeń w specjalności instalacyjnej w zakresie sieci, instalacji i urządzeń elektrycznych i elektroenergetycznych
Nr 516/01/DUW

TKS SP z o.o.
Ul. T. Boya Żeleńskiego 77
40-748 Katowice

PROJEKTOWAŁ:	mgr inż. A. Szpila	DATA:	OBIEKT:	NAZWA SCHEMATU:	NR PROJEKTU: 09/13 - REW01	DZIAŁ: 16	
OPRACOWAŁ:	mgr inż. M. Sikora	2014-06-27	EiT + BUD. 9 WROCŁAW	Zestawienie kabli	NAZWA ROZDZIELNICY: LAP-WW5613	STRONA: 75	STRON: 75
SPRAWDZIŁ:	mgr inż. T. Masłowski				LOKALIZACJA ROZDZIELNICY: PIETRO +4	◄74	76►

ROZDZIELNICA LAP-WW5613

TRASA

TEREN

OZNACZENIE	TYP / PRZEKRÓJ	LOKALIZACJA WYJŚCIA	LOKALIZACJA WEJŚCIA	UWAGI
27KA1	OLFLEX CLASSIC 110 7x1	LAP-WW5613	VSD_W6T6	
27KA2	OLFLEX CLASSIC 110 2x1	LAP-WW5613	Q-W6T6	
27KS1	YDYżo 4x1,5	LAP-WW5613	VSD_W6T6	
29KA2	OLFLEX CLASSIC 110 2x1	LAP-WW5613	Q-W13A	
29KS1	YDYżo 3x1,5	LAP-WW5613	W13A	
30KA2	OLFLEX CLASSIC 110 2x1	LAP-WW5613	Q-W13S1	
30KS1	YDYżo 3x1,5	LAP-WW5613	W13S1	
31KA1	OLFLEX CLASSIC 110 2x1	LAP-WW5613	W13SZ1	
31KA2	OLFLEX CLASSIC 110 2x1	LAP-WW5613	Q-W13SZ1	
31KS1	YDYżo 3x1,5	LAP-WW5613	W13SZ1	
32KA1	OLFLEX CLASSIC 110 2x1	LAP-WW5613	W13SZ2	
32KA2	OLFLEX CLASSIC 110 2x1	LAP-WW5613	Q-W13SZ2	
32KS1	YDYżo 3x1,5	LAP-WW5613	W13SZ2	
33KA1	OLFLEX CLASSIC 110 7x1	LAP-WW5613	VSD_W13T1	
33KA2	OLFLEX CLASSIC 110 2x1	LAP-WW5613	Q-W13T1	
33KS1	YDYżo 4x1,5	LAP-WW5613	VSD_W13T1	
34KA1	OLFLEX CLASSIC 110 7x1	LAP-WW5613	VSD_W13T2	
34KA2	OLFLEX CLASSIC 110 2x1	LAP-WW5613	Q-W13T2	
34KS1	YDYżo 4x1,5	LAP-WW5613	VSD_W13T2	
35KA1	OLFLEX CLASSIC 110 7x1	LAP-WW5613	VSD_W13T3	
35KA2	OLFLEX CLASSIC 110 2x1	LAP-WW5613	Q-W13T3	
35KS1	YDYżo 4x1,5	LAP-WW5613	VSD_W13T3	
37KA1	OLFLEX CLASSIC 110 4x1	LAP-WW5613	TA4.1	
04KS2	OLFLEX CLASSIC 100 CY 4G1,5	LAP-WW5613	W5D1	
05KS2	OLFLEX CLASSIC 100 CY 4G1,5	LAP-WW5613	W5D2	
06KS2	OLFLEX CLASSIC 100 CY 4G1,5	LAP-WW5613	W5D3	
07KS2	OLFLEX CLASSIC 100 CY 4G1,5	LAP-WW5613	W5D4	
08KS2	OLFLEX CLASSIC 100 CY 4G1,5	LAP-WW5613	W5D5	
09KS2	OLFLEX CLASSIC 100 CY 4G1,5	LAP-WW5613	W5D6	
19KS2	OLFLEX CLASSIC 100 CY 4G1,5	LAP-WW5613	W5A	
22KS2	OLFLEX CLASSIC 100 CY 4G1,5	LAP-WW5613	W6T1	
23KS2	OLFLEX CLASSIC 100 CY 4G1,5	LAP-WW5613	W6T2	
24KS2	OLFLEX CLASSIC 100 CY 4G1,5	LAP-WW5613	W6T3	

DOKUMENTACJA POWYKONAWCZA

mgr inż. Arkadiusz Szpila
uprawnienia budowlane do projektowania i kierowania robotami bez ograniczeń w specjalności instalacyjnej w zakresie sieci, instalacji i urządzeń elektrycznych i elektroenergetycznych
Nr 51/6/01/DUW

TKS SP z o.o.
Ul. T. Boya Żeleńskiego 77
40-748 Katowice

PROJEKTOWAŁ:	mgr inż. A. Szpila	DATA: 2014-07-17	OBIEKT: EiT + BUD. 9 WROCŁAW	NAZWA SCHEMATU: Zestawienie kabli	NR PROJEKTU: 09/13 - REW01	DZIAŁ: 16	
OPRACOWAŁ:	mgr inż. M. Sikora				NAZWA ROZDZIELNICY: LAP-WW5613	STRONA: 76	STRON: 76
SPRAWDZIŁ:	mgr inż. T. Masłowski				LOKALIZACJA ROZDZIELNICY: PIETRO +4	◄75	77►

ROZDZIELNICA LAP-WW5613

OZNACZENIE	TYP / PRZEKRÓJ	LOKALIZACJA WYJŚCIA	LOKALIZACJA WEJŚCIA	UWAGI
25KS2	OLFLEX CLASSIC 100 CY 4G1,5	LAP-WW5613	W6T4	
26KS2	OLFLEX CLASSIC 100 CY 4G1,5	LAP-WW5613	W6T5	
27KS2	OLFLEX CLASSIC 100 CY 4G1,5	LAP-WW5613	W6T6	

DOKUMENTACJA POWYKONAWCZA

mgr inż. Arkadiusz Szpila
uprawnienia budowlane do projektowania i kierowania robotami bez ograniczeń w specjalności instalacyjnej w zakresie sieci, instalacji i urządzeń elektrycznych i elektroenergetycznych
Nr 513/01/DUW

TKS SP z o.o. Ul. T. Boya Żeleńskiego 77 40-748 Katowice	PROJEKTOWAŁ:	mgr inż. A. Szpila	DATA: 2014-07-17	OBIEKT: EiT + BUD. 9 WROCŁAW	NAZWA SCHEMATU: Zestawienie kabli	NR PROJEKTU: 09/13 - REW01	DZIAŁ: 16	
	OPRACOWAŁ:	mgr inż. M. Sikora				NAZWA ROZDZIELNICY: LAP-WW5613	STRONA: 77	STRON: 76
	SPRAWDZIŁ:	mgr inż. T. Masłowski				LOKALIZACJA ROZDZIELNICY: PIETRO +4	◄76	78►

ROZDZIELNICA LAP-WW/5613

KOD MATERIAŁU	PRODUCENT	NAZWA	ILOŚĆ
KT0	SCHRACK	Termostat	1
MC1-N-125	SCHRACK	Rozłącznik kompaktowy 3-biegunowy 125A	1
PT270024--	SCHRACK	PRZEKAŹNIK PT 2P 12A 24VDC	51
PT270524--	SCHRACK	PRZEKAŹNIK PT 2P 12A 24VAC	50
PT270730--	SCHRACK	PRZEKAŹNIK PT 2P 12A 230VAC	27
PT570524--	SCHRACK	PRZEKAŹNIK PT 4P 6A 24VAC	3
YPT78702	SCHRACK	GNIAZDO NA SZYNĘ 35/7,5mm DO PT 2 POLOW.	97
YPT78704	SCHRACK	GNIAZDO NA SZYNĘ 35/7,5mm DO PT 4 POLOW	3
TMM 400	BREVE-TUFVASSONS	TRANSFORMATOR OCHRONNY JEDNOFAZOWY, 230V/24V, 400VA	1
CKF-316	F&F	PRZEKAŹNIK ZANIKU I KONTROLI FAZ	1
DR-120-24	MEANWELL	ZASILACZ IMPULSOWY JEDNOFAZOWY , 230VAC/24VDC, 5A	1
M22-A	MOELLER	ŁĄCZNIK MOCUJĄCY	35
M22-D-R	MOELLER	NAPĘD PRZYCISKU, NAWROTNY, CZERWONY	1
M22-K10	MOELLER	ELEMENT STYKOWY (STYK ZWIERNY)	91
M22-LED230-G	MOELLER	DIODA LED W OPRAWCE 85-264VAC, ZIELONA	30
M22-LED230-R	MOELLER	DIODA LED W OPRAWCE 85-264VAC, CZERWONA	1
M22-LED230-W	MOELLER	DIODA LED W OPRAWCE 85-264VAC, BIAŁA	3
M22-L-R	MOELLER	GŁÓWKA LAMPKI SYGNALIZACYJNEJ, PŁASKIEJ, CZERWONY	1
M22-L-W	MOELLER	GŁÓWKA LAMPKI SYGNALIZACYJNEJ, PŁASKIEJ, BIAŁY	3
M22-WRLK3-G	MOELLER	NAPĘD PRZEŁĄCZNIKA , Z SAMOPOWR., 3 POŁ., SYNCHRONICZNY, ZIELONY	30
B0668506	SCHRACK	Wyłącznik nadmiarowoprądowy z członem różnicowoprądowym B6/003	1
BM900001	SCHRACK	STYK POMOCNICZY DO WYŁĄCZNIKÓW BS, MP, BU	27
BS017310	SCHRACK	Wyłącznik instalacyjny C10/E-3	1
BS617106	SCHRACK	Wyłącznik instalacyjny C6/E-1	2
BS617206	SCHRACK	Wyłącznik instalacyjny C6/E-2	2
BS617316	SCHRACK	Wyłącznik instalacyjny C16/E-3	3
BS618102	SCHRACK	Wyłącznik instalacyjny B2/E-1	1
BS618106	SCHRACK	WYŁĄCZNIK INSTALACYJNY B6/E-1	1
BS618306	SCHRACK	WYŁĄCZNIK INSTALACYJNY B6/E-3	1
BZ325001-A	SCHRACK	GNIAZDO Z BOLCEM	1
IS010045	SCHRACK	OCHRONNIK KLASY C 15kA	4
IS010049	SCHRACK	PODSTAWKA 4-POLOWA DO IS010045	1

KOD MATERIAŁU	PRODUCENT	NAZWA	ILOŚĆ

DOKUMENTACJA POWYKONAWCZA

mgr inż. Arkadiusz Szpila
uprawnienia budowlane do projektowania i kierowania robotami bez ograniczeń w specjalności instalacyjnej w zakresie sieci, instalacji i urządzeń elektrycznych i elektroenergetycznych
Nr 516/01/DUW

TKS SP z o.o.
Ul. T. Boya Żeleńskiego 77
40-748 Katowice

PROJEKTOWAŁ:	mgr inż. A. Szpila	DATA: 2014-07-17	OBIEKT: EiT + BUD. 9 WROCŁAW	NAZWA SCHEMATU: Zestawienie materiałów	NR PROJEKTU: 09/13 - REW01	DZIAŁ: 16	
OPRACOWAŁ:	mgr inż. M. Sikora				NAZWA ROZDZIELNICY: LAP-WW5613	STRONA: 78	STRON: 76
SPRAWDZIŁ:	mgr inż. T. Masłowski				LOKALIZACJA ROZDZIELNICY: PIETRO +4	◄77	78►