# RYS. 5 SZCZEGÓŁY KONSTRUKCYJNE SKALA 1:20

## III. Szczegół zabezpieczenia skarp do granicy pasa drogowego

A

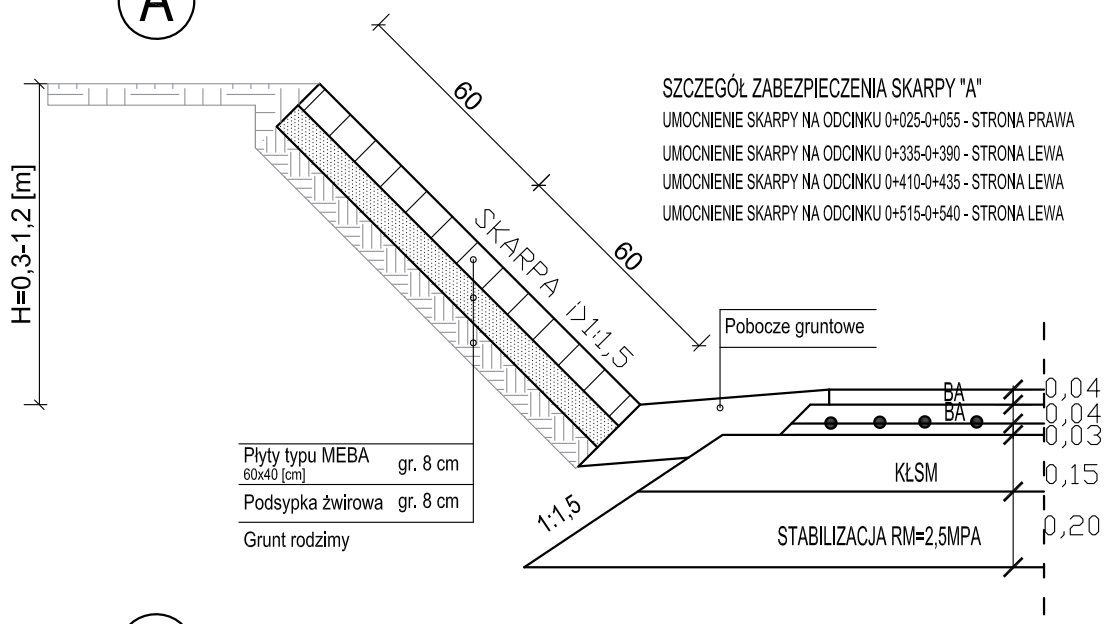


SZCZEGÓŁ ZABEZPIECZENIA SKARPY "A"
UMOCNIENIE SKARPY NA ODCINKU 0+025-0+055 - STRONA PRAWA
UMOCNIENIE SKARPY NA ODCINKU 0+335-0+390 - STRONA LEWA
UMOCNIENIE SKARPY NA ODCINKU 0+410-0+435 - STRONA LEWA
UMOCNIENIE SKARPY NA ODCINKU 0+515-0+540 - STRONA LEWA

B

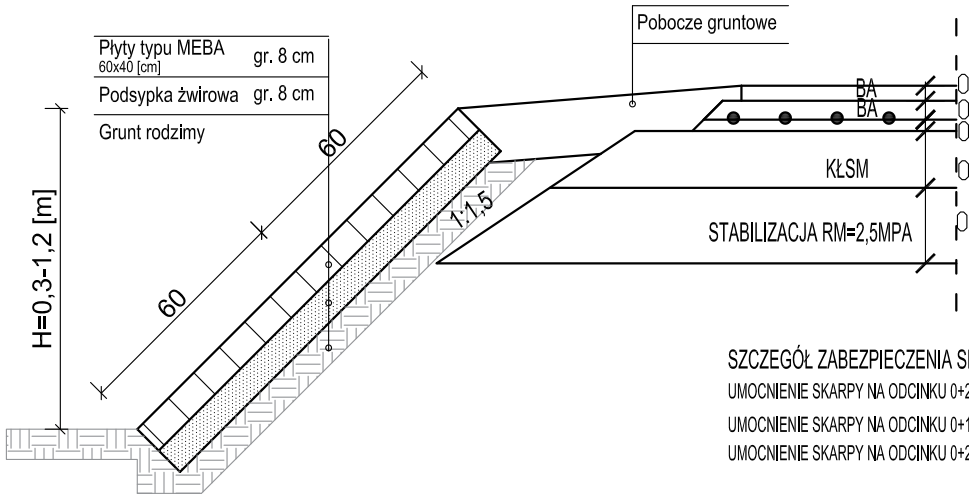


SZCZEGÓŁ ZABEZPIECZENIA SKARPY "B"
UMOCNIENIE SKARPY NA ODCINKU 0+250-0+270 - STRONA LEWA
UMOCNIENIE SKARPY NA ODCINKU 0+195-0+225 - STRONA PRAWA
UMOCNIENIE SKARPY NA ODCINKU 0+250-0+270 - STRONA PRAWA

## I. Usytuowanie krawężnika

(przy jezdni).

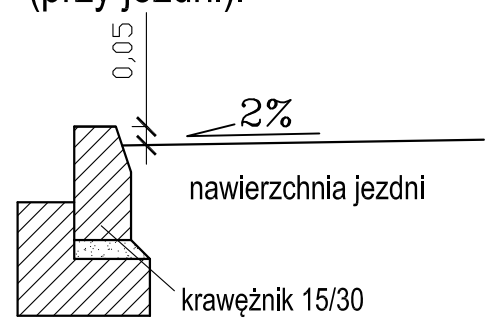


(przy zjazdach).

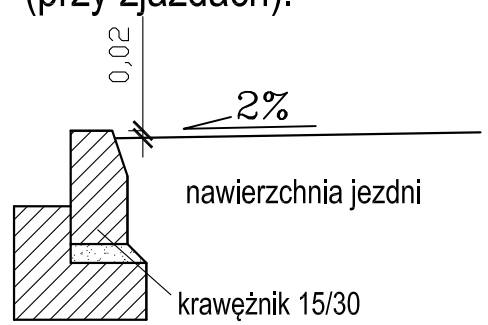


## II. Szczegół zakończenia warstw.

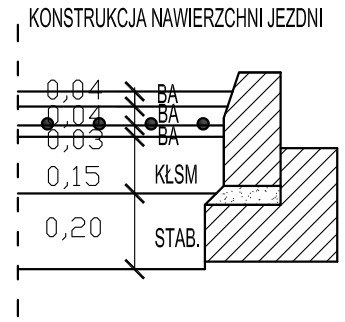


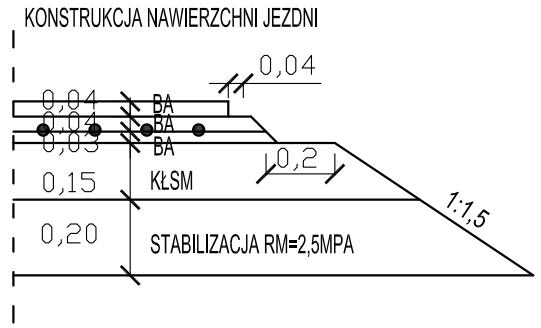


## IV. Szczegół połączenia konstrukcji

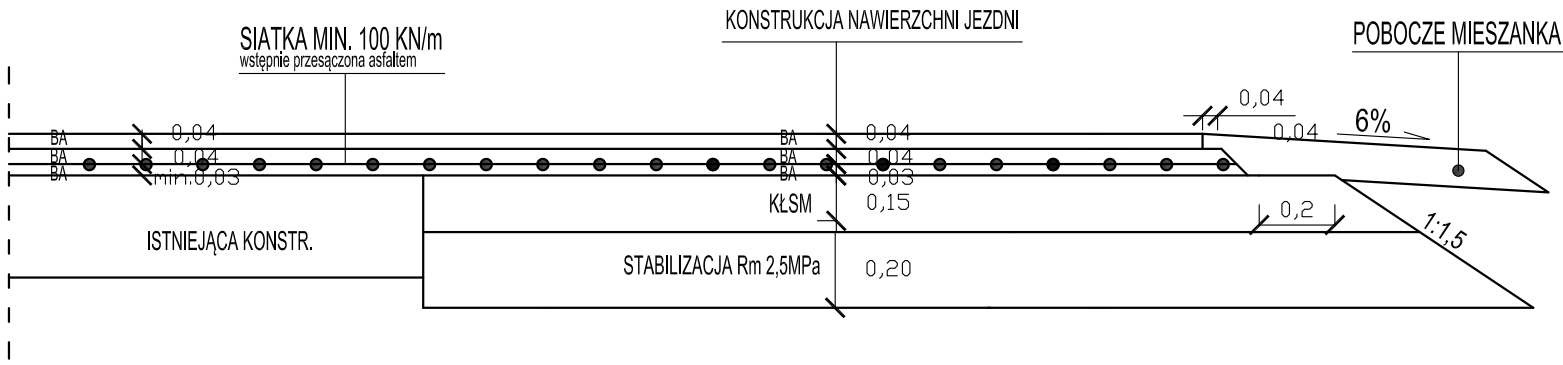



VIATRAKT
Łukasz Kitowski
ul. Leśna 1A/1 83-300 Kartuzy
NIP: 5891755291 REGON: 363570680
Tel: 694613967 e-mail: viatrakt@gmail.com


Przebudowa drogi wewnętrznej w miejscowości Nowa Huta, gm. Kartuzy.
obręb: 220502_5.0014 Nowa Huta
działki nr 161, 132, 273
SZCZEGÓŁY KONSTRUKCYJNE

| | | | | |
|---|---|---|---|---|
| Data: 06.2020 | Faza opracowania: Projekt wykonawczy | | | Skala: 1:20 |
| Projektant: | mgr inż. Łukasz Kitowski | spec. drogowa upr. nr POM/0292/POOD/11 | | Nr rys. 5 |
| Sprawdzający: | mgr inż. Jacek Suchocki | spec. drogowa upr. nr POM/0333/PWBD/15 | | |