3+100.00

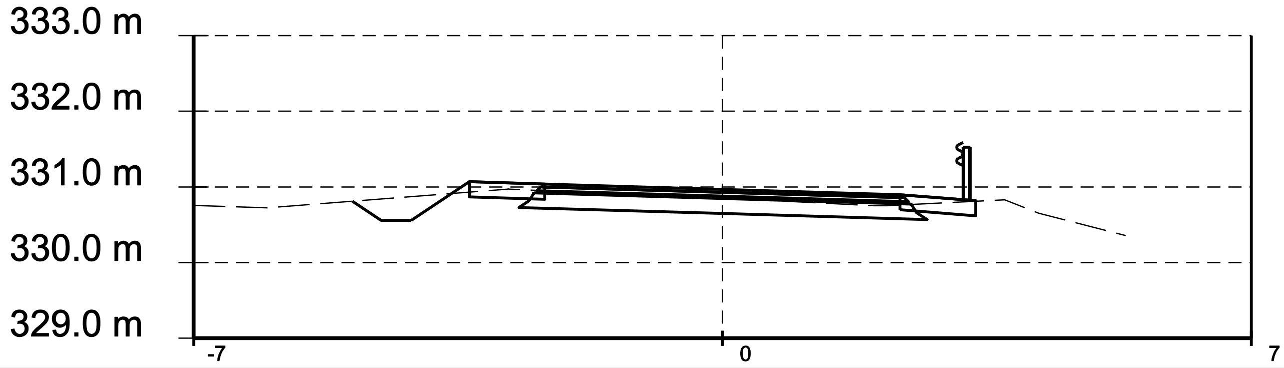

Droga	Rzędne proj.:	330.81	330.56	330.56	331.07	331.04	330.97	330.90	330.82	330.81	330.81
	Odległość:	-4.90	-4.52	-4.12	-3.35	-2.35	0.00	2.35	3.35	3.36	3.36
Teren	Rzędne istniejące:	330.75	330.72	330.97	330.87	330.87	330.75	330.77	330.83	330.65	330.35
	Odległość:	-7.00	-6.02	-2.84	-0.76	-0.44	2.00	2.46	3.74	4.19	5.34

3+125.00

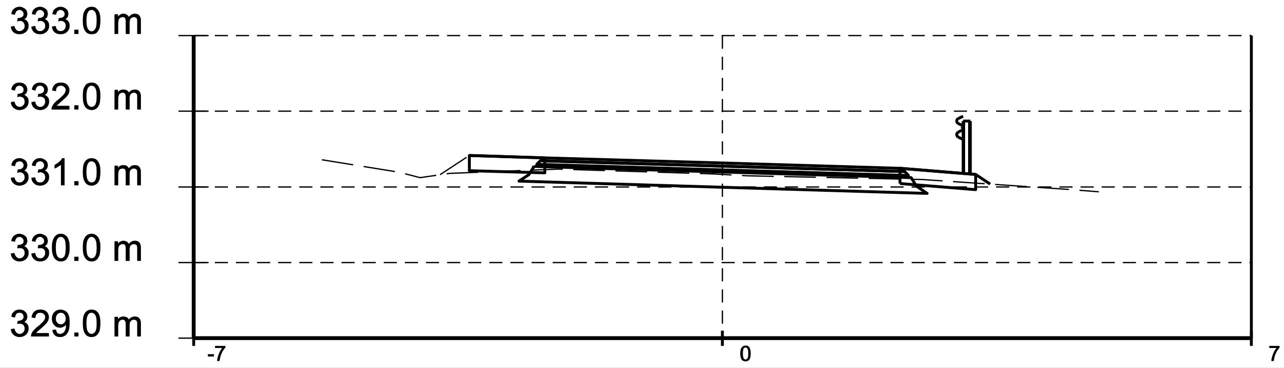

Droga	Rzędne proj.:	331.16	331.42	331.39	331.32	331.25	331.17	331.04				
	Odległość:	-3.74	-3.35	-2.35	0.00	2.35	3.35	3.54				
Teren	Rzędne istniejące:	331.36	331.19	331.12	331.18	331.24	331.17	331.15	331.14	331.10	330.97	330.93
	Odległość:	-5.30	-4.28	-4.00	-3.61	-2.17	-0.13	0.32	0.82	2.64	4.58	4.98

3+150.00

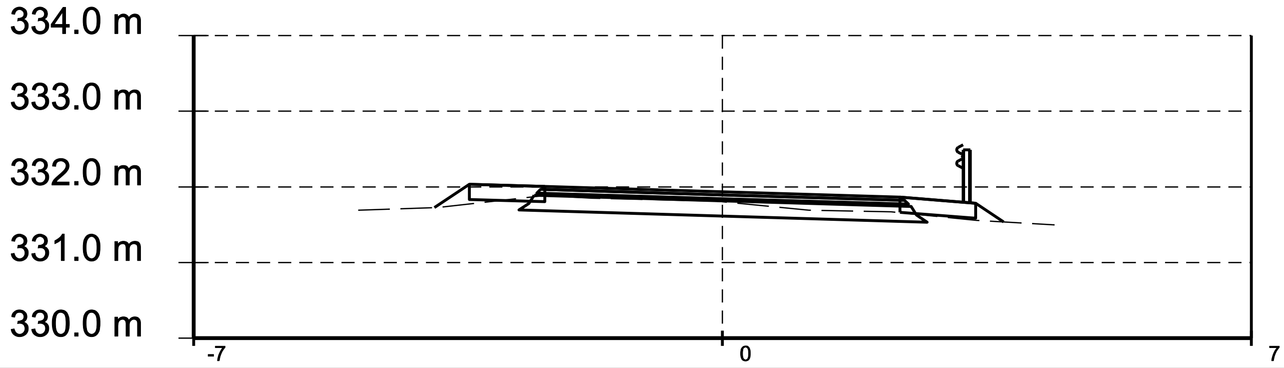

Droga	Rzędne proj.:	331.73	332.03	332.00	331.93	331.86	331.78	331.54		
	Odległość:	-3.81	-3.35	-2.35	0.00	2.35	3.35	3.72		
Teren	Rzędne istniejące:	331.69	331.73	331.89	331.85	331.81	331.69	331.67	331.56	331.50
	Odległość:	-4.82	-3.77	-2.35	-1.73	-0.08	1.15	2.23	3.36	4.40

MISTA PROJEKT Roksana Stanek
Wierzchosławice 50A, 59-420 Bolków

Inwestor: Starostwo Powiatowe w Jaworze, ul. Wrocławska 26, 59-400 Jawor				
Branża: Drogowa	Budowla: (nazwa, adres) Remont drogi powiatowej realizowanej w ramach inwestycji pn. "Przebudowa drogi powiatowej nr 2796D Sady Dolne - Sady Górne w km 0+200 - 6+990, Etap I i II" - ETAP II			
Rodzaj projektu: PROJEKT WYKONAWCZY			Data: maj 2020	
Tytuł rysunku: Przekroje poprzeczne			Nr rys.: 6.42	Skala: 1:100
Funkcja	Tytuł, imię i nazwisko	Specjalność	Nr Uprawnień	Podpis
Projektant:	mgr inż. Michał Stanek	drogowa	SLK/4866/POOD/13	