3+025.00

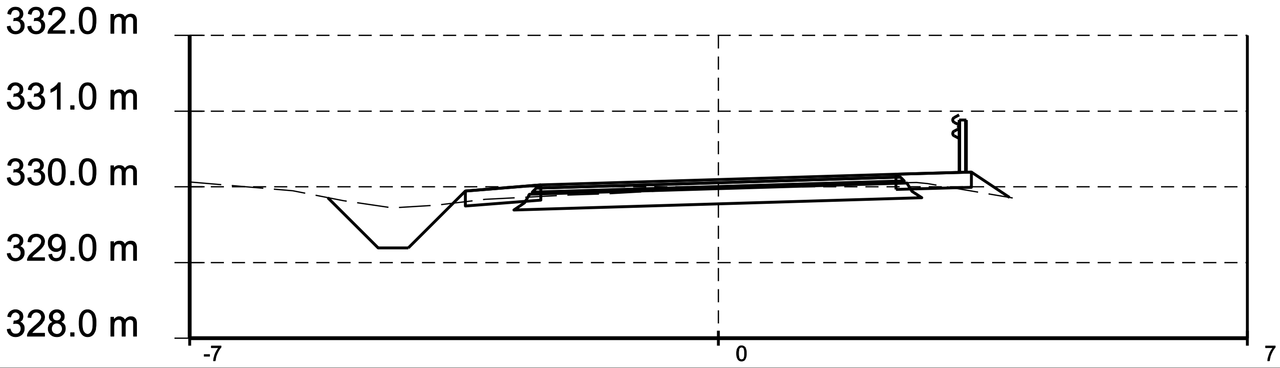

Droga										
	Rzędne proj.:	329.86	329.19	329.19	329.94	330.02	330.09	330.16	330.19	329.86
	Odległość:	-5.17	-4.50	-4.10	-3.35	-2.35	-0.00	2.35	3.35	3.85

Teren													
	Rzędne istniejące:	330.06	329.95	329.82	329.72	329.76	329.83	329.89	329.91	330.00	330.02	330.06	329.85
	Odległość:	-7.00	-5.63	-4.97	-4.31	-3.73	-3.09	-1.98	-1.45	0.25	0.94	2.62	3.90

3+050.00

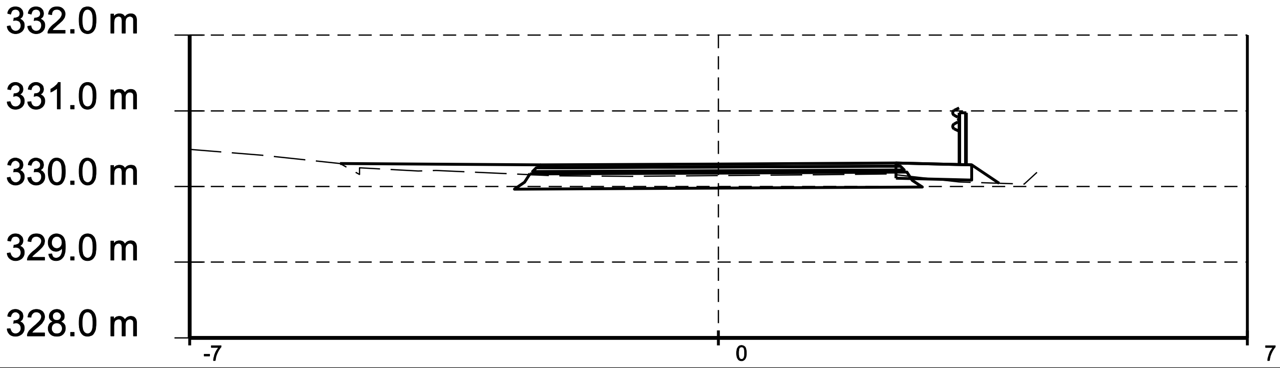

Droga							
	Rzędne proj.:	330.30	330.29	330.30	330.31	330.28	330.04
	Odległość:	-5.01	-2.35	-0.00	2.35	3.35	3.71

Teren														
	Rzędne istniejące:	330.49	330.41	330.30	330.16	330.20	330.21	330.14	330.14	330.15	330.15	330.16	330.06	330.19
	Odległość:	-7.00	-6.04	-5.01	-4.75	-3.97	-3.74	-2.16	-1.17	0.06	1.34	2.26	3.19	4.22

3+075.00

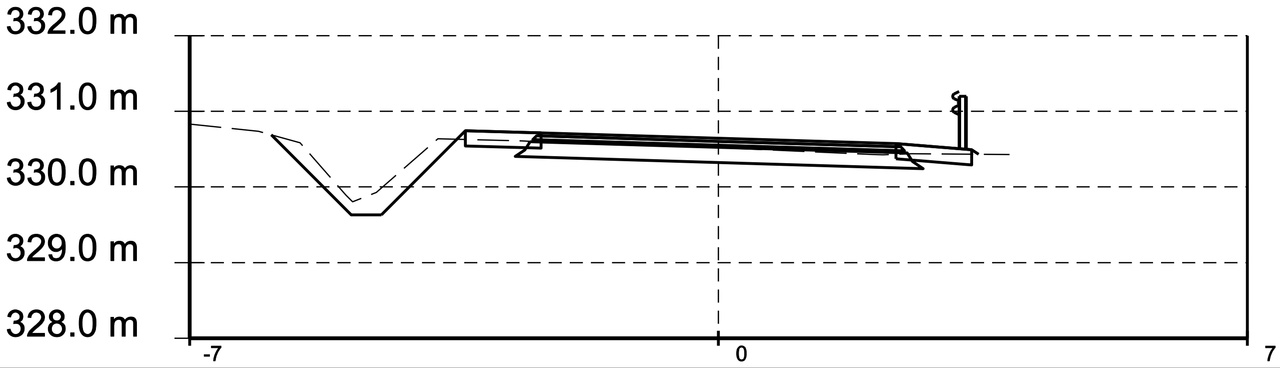

Droga										
	Rzędne proj.:	330.69	329.63	329.63	330.74	330.71	330.64	330.57	330.49	330.43
	Odległość:	-5.92	-4.86	-4.46	-3.35	-2.35	0.00	2.35	3.35	3.44

Teren												
	Rzędne istniejące:	330.83	330.74	330.58	329.89	329.93	330.64	330.61	330.52	330.43	330.44	330.43
	Odległość:	-7.00	-6.09	-5.54	-4.93	-4.53	-3.71	-2.60	0.04	2.05	2.56	3.85

MISTA PROJEKT Roksana Stanek
Wierzchosławice 50A, 59-420 Bolków

Inwestor: Starostwo Powiatowe w Jaworze, ul. Wrocławska 26, 59-400 Jawor				
Branża: Drogowa	Budowla: (nazwa, adres) Remont drogi powiatowej realizowanej w ramach inwestycji pn. "Przebudowa drogi powiatowej nr 2796D Sady Dolne - Sady Górne w km 0+200 - 6+990, Etap I i II" - ETAP II			
Rodzaj projektu: PROJEKT WYKONAWCZY			Data: maj 2020	
Tytuł rysunku: Przekroje poprzeczne			Nr rys.: 6.41	Skala: 1:100
Funkcja	Tytuł, imię i nazwisko	Specjalność	Nr Uprawnień	Podpis
Projektant:	mgr inż. Michał Stanek	drogowa	SLK/4866/POOD/13	