0+975.00

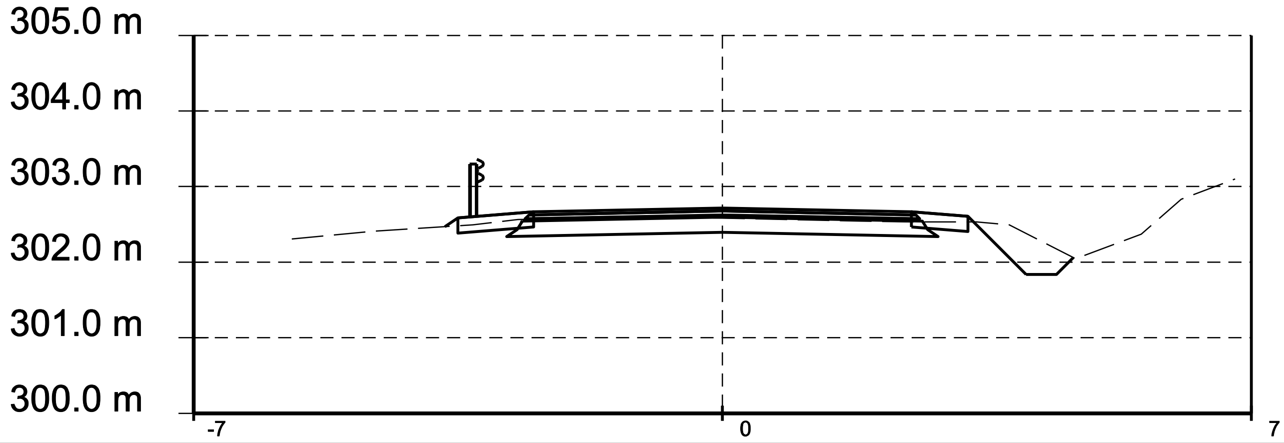

Droga	Rzędne proj.:	302.47	302.59	302.67	302.72	302.67	302.61	301.84	301.84	302.06
	Odległość:	-3.68	-3.50	-2.50	-0.00	2.50	3.25	4.02	4.42	4.64

Teren	Rzędne istniejące:	302.31	302.41	302.49	302.56	302.59	302.59	302.54	302.53	302.53	302.49	302.16	302.04	302.37	302.83	303.10
	Odległość:	-5.70	-4.62	-3.30	-2.71	-1.26	-0.46	1.83	2.49	3.36	3.80	4.45	4.68	5.54	6.07	6.79

1+000.00

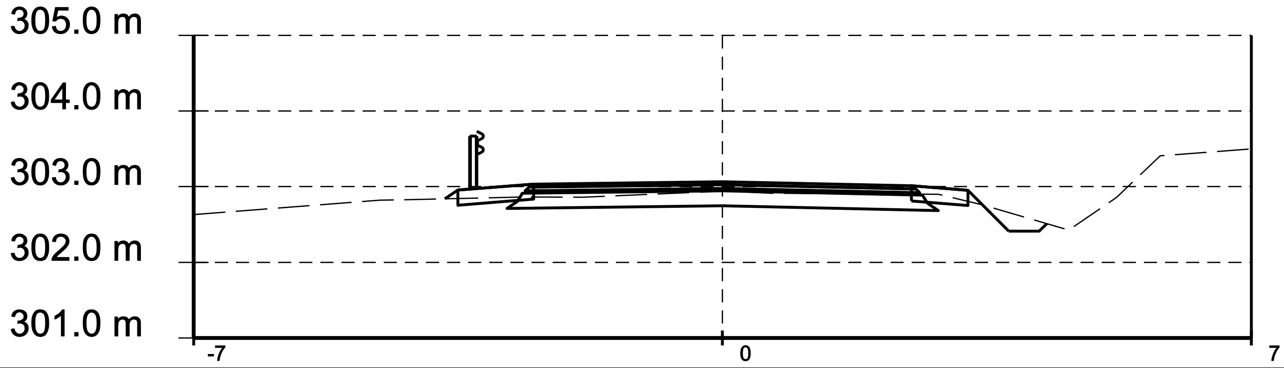

Droga	Rzędne proj.:	302.84	302.95	303.03	303.07	303.01	302.95	302.41	302.41	302.51
	Odległość:	-3.67	-3.50	-2.50	-0.00	2.50	3.25	3.79	4.19	4.29

Teren	Rzędne istniejące:	302.63	302.82	302.83	302.86	302.86	302.94	302.91	302.90	302.76	302.43	302.86	303.41	303.50
	Odległość:	-7.00	-4.54	-4.13	-2.62	-1.85	0.03	0.64	2.86	3.45	4.58	5.22	5.79	7.00

1+025.00

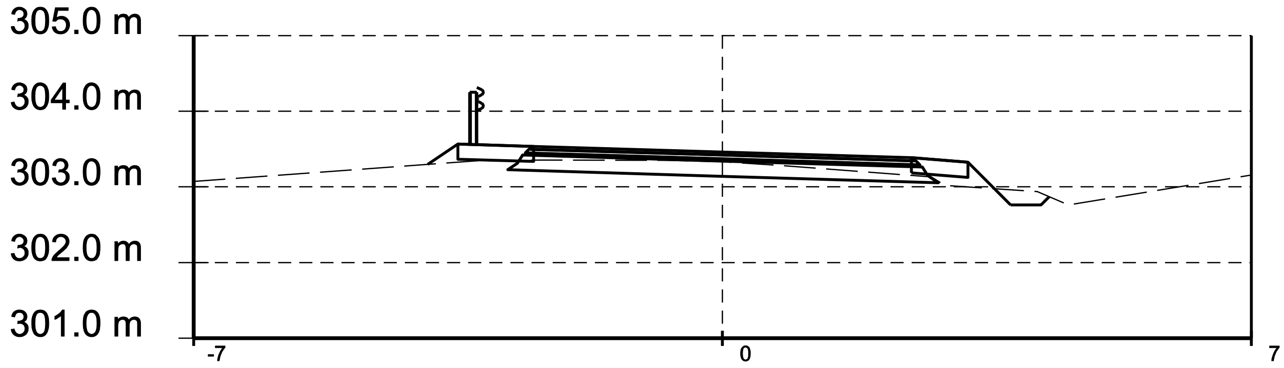

Droga	Rzędne proj.:	303.30	303.57	303.54	303.46	303.39	303.33	302.76	302.76	302.87
	Odległość:	-3.90	-3.50	-2.50	-0.00	2.50	3.25	3.81	4.21	4.32

Teren	Rzędne istniejące:	303.07	303.35	303.36	303.35	303.33	303.28	303.17	303.02	302.94	302.76	303.16
	Odległość:	-7.00	-3.26	-2.40	-0.73	-0.01	0.76	2.34	2.95	4.17	4.58	7.00

MISTA PROJEKT Roksana Stanek
Wierzchosławice 50A, 59-420 Bolków

Inwestor:	Starostwo Powiatowe w Jaworze ul. Wrocławska 26, 59-400 Jawor			
Branża: Drogowa	Budowla: (nazwa, adres)	Remont drogi powiatowej realizowanej w ramach inwestycji pn. "Przebudowa drogi powiatowej nr 2796D Sady Dolne - Sady Górne w km 0+200 - 6+990, Etap I i II" - ETAP II		
Rodzaj projektu:	PROJEKT WYKONAWCZY		Data: maj 2020	
Tytuł rysunku:	Przekroje poprzeczne		Nr rys.: 6.13	Skala: 1:100
Funkcja	Tytuł, imię i nazwisko	Specjalność	Nr Uprawnień	Podpis
Projektant:	mgr inż. Michał Stanek	drogowa	SLK/4866/POOD/13	