połać dachu - 60 ogniw PV, 340Wp każde

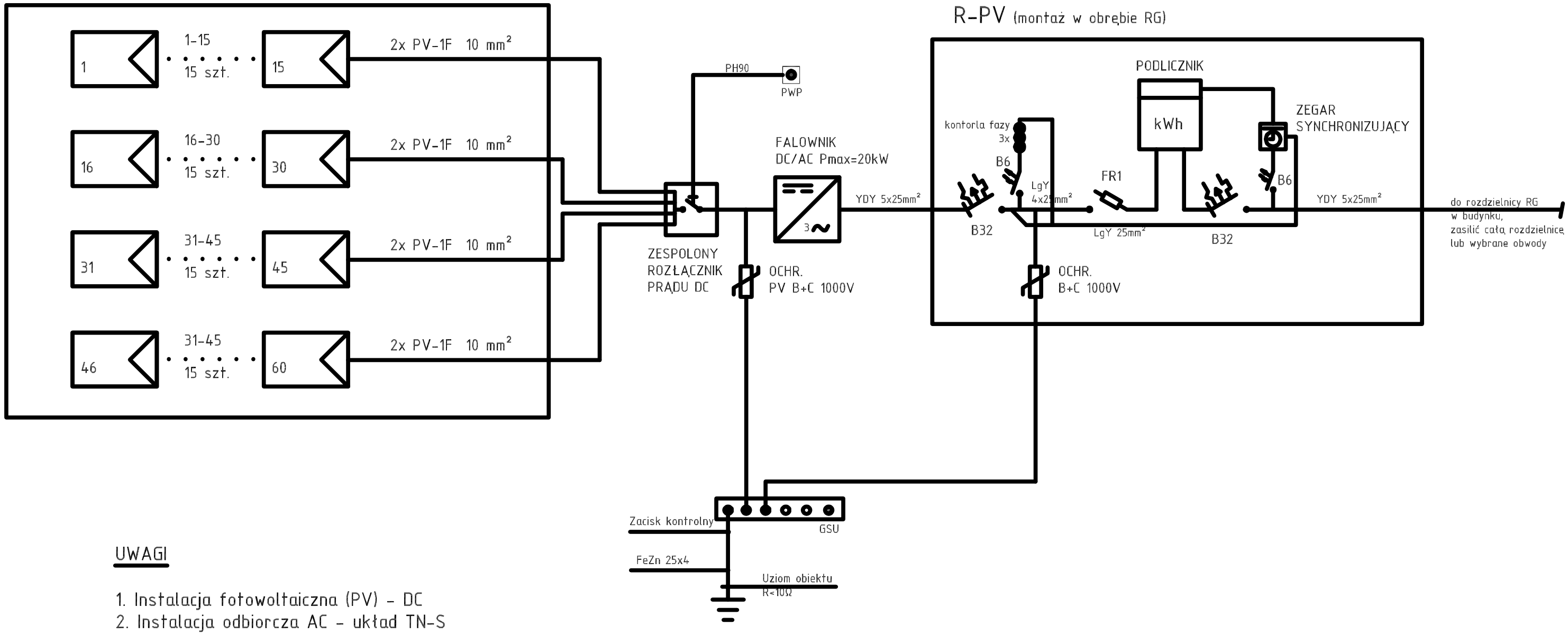

UWAGI

1. Instalacja fotowoltaiczna (PV) - DC
2. Instalacja odbiorcza AC - układ TN-S
3. Ochrona od porażeń po stronie AC
   - samoczynne wyłączenie zasilania
   - wyłączniki różnicowo-prądowe
   - połączenia wyrównawcze
4. Wpiąć do pożarowego wyłącznika prądu (PWP) w obiekcie
5. Skrzynka rozdzielnicy - IP 55

archibox
pracownia projektowa
A R C H I B O X Przemysław Michalak, ul. Na Miasteczku 12 lok. 255, 61-144 Poznań, tel. 61 670 30 60, biuro@archibox.pl

nazwa obiektu	Budynek Szkoły Podstawowej w Zespole Szkół w Parkowie		
lokalizacja	adres: Parkowo 6, 64-608 Parkowo jednostka ew.: Parkowo (301602_5) obręb: Parkowo (0013) nr działki ew.: 182/1, 183		
dane inwestora	GMINA ROGOŹNO ul. Nowa 2, 64-610 Rogoźno		faza opracowania : PW
tytuł rysunku	**SCHEMAT TECHNOLOGICZNY INSTALACJI PV**		numer rysunku **E10** skala .
projektant	mgr inż. Wiesław Kapłon	nr uprawnień WKP/0385/PWOE/09	
projektant sprawdzający	mgr inż. Marcin Gatniejewski	nr uprawnień WKP/0483/PWOE/15	
	31.07.2022 r.		