STAROSTA OLKUSKI
32-300 OLKUSZ, ul. Mickiewicza 2
tel. (32) 643 04 14, 643 04 10
fax (32) 643 04 90

Załącznik do pisma — decyzji
Nr 740/2017
z dnia 08.11.2017r.
Z up. STAROSTY
inż. Kamil Bazyk
SPECJALISTA w WYDZIALE
Architektury, Budownictwa i Inwestycji

tel. 504 175 369
Sławomir Bachor
Pracownia Architektury

DOKUMENTACJA PROJEKTOWA

INWESTYCJA:	**Zagospodarowanie otoczenia i parku przy pałacu Dietla w Kluczach.**
OBIEKT:	**Zagospodarowanie terenu Parku przy Pałacu Dietla polegające na przebudowie ścieżek pieszych, oświetlenia, wiaty przystankowej budowie zjazdu publ. z wewnętrzną drogą dojazdową i parkingami, altany parkowej, muru oraz fontanny z pomieszczeniem technicznym.**
ADRES:	**Działki nr 214/18, 1627, 215/7, 215/8, 215/9, 215/13, 215/15, 215/18 i 215/20 obr. 0007, jedn. ew. Klucze.**
STADIUM:	**PROJEKT BUDOWLANY**
BRANŻA:	**OPRACOWANIE WIELOBRANŻOWE**
INWESTOR:	**Gmina Klucze, ul. Partyzantów 1, 32-310 Klucze**

ARCHITEKTURA

– PROJEKTOWAŁ:
mgr inż. arch. SŁAWOMIR BĄCHOR .....
Uprawnienia do projektowania MPOIA /113/2010 w specjalności architektonicznej, Nr IA: MP 1739

– SPRAWDZIŁ:
mgr inż. arch. RYSZARD GOLENIA .....
Uprawnienia do projektowania UA.N-Upr. 418/86 w specjalności architektonicznej, Nr IA: MP 0846

KONSTRUKCJA,

– PROJEKTOWAŁ:
mgr inż. PIOTR SZARGAN .....
Uprawnienia NR 255/2001 do proj. w specjalności konstrukcyjno-budowlanej, Nr PIIB: MAP/BO/0455/07

SPRAWDZIŁ:
mgr inż. JAKUB ŁASKAWIEC .....
Uprawnienia NR MAP/0192/PWOK/04 do proj. w specj. konstrukcyjno-budowlanej, Nr: MAP/BO/0047/05

Olkusz – lipiec 2017 r.

STAROSTWO POWIATOWE w OLKUSZU
WYDZIAŁ ARCHITEKTURY,
BUDOWNICTWA I INWESTYC
32-300 OLKUSZ, ul. Mickiewicza
tel. 32 643 00 70

INSTAL. SANITARNE

- PROJEKTOWAŁ:

mgr inż. PIOTR SZWAJDA .....

mgr inż. Piotr Szwajda
Uprawnienia budowlane w specjalności instalacyjnej w zakresie sieci, instalacji i urządzeń cieplnych, wentylacyjnych, gazowych, wodociągowych i kanalizacyjnych do projektowania i do kierowania robotami budowlanymi bez ograniczeń
Nr ewid. 293/DOŚ/08

Uprawnienia do projektowania UPR. NR 293/DOŚ/08 w specjalności instalacyjnej w zakresie sieci, instalacji i urządzeń cieplnych, wentylacyjnych, gazowych, wodociągowych i kanalizacyjnych do projektowania i do kierowania robotami budowlanymi bez ograniczeń DOŚ/IS/0162/09

- SPRAWDZIŁ:

mgr inż. PAWEŁ STANKIEWICZ .....

Paweł Stankiewicz
mgr inż. inżynierii środowiska
Uprawnienia budowlane do projektowania i do kierowania robotami budowlanymi bez ograniczeń w specjalności instalacyjnej w zakresie sieci, instalacji i urządzeń cieplnych, wentylacyjnych, gazowych, wodociągowych i kanalizacyjnych
Nr ewid.: 154/DOŚ/03

Uprawnienia do projektowania UPR. NR 154/DOŚ/03 w specjalności instalacyjnej w zakresie sieci, instalacji i urządzeń cieplnych, wentylacyjnych, gazowych, wodociągowych i kanalizacyjnych do projektowania i do kierowania robotami budowlanymi bez ograniczeń DOŚ/IS/0479/04

INSTALACJE ELEKTRYCZNE

- PROJEKTOWAŁ:

mgr inż. TOMASZ KNAPIK .....

mgr inż. Tomasz Knapik
Upr. do projektowania w zakresie sieci, instalacji i urządzeń elektrycznych bez ograniczeń
Nr MAP/0052/POOE/13

Uprawnienia do projektowania MAP/0052/POOE/13 w specjalności instalacyjnej w zakresie instalacji i urządz. elektrycznych i elektroenerg. MAP/IE/0364/13

- SPRAWDZIŁ:

mgr inż. BOGDAN MITKA .....

inż. Bogdan Mitka
Upr. do kierowania robotami, projektowania w zakresie sieci, instalacji urządzeń elektrycznych i elektroenergetycznych
Nr 118/2001 i Nr MAP/0055/P00E/03

Uprawnienia do projektowania MAP/0055/POOE/03 w specjalności instalacyjnej w zakresie instalacji i urządz. elektrycznych i elektroenerg. MAP/IE/6669/02

Olkusz – lipiec 2017 r.

STAROSTWO POWIATOWE w OLKUSZU
WYDZIAŁ ARCHITEKTURY,
BUDOWNICTWA I INWESTYCJI
32-300 OLKUSZ ul. Mickiewicza 2
tel. 32 643 00 70

SPIS ZAWARTOŚCI OPRACOWANIA:

				Nr str.
Strona tytułowa.				1
Spis treści				
OPIS TECHNICZNY				4
I. DANE OGÓLNE.				**4**
II. ZAGOSPODAROWANIE TERENU.				**5**
III. PROJEKT ARCHITEKTONICZNO-BUDOWLANY				**11**
IV. INFORMACJA B I O Z				21
CZĘŚĆ RYSUNKOWA	skala	nr rys.		
- Projekt zagospodarowania terenu	1:500	1		25
- Rzut Placu i parkingów	1:200	2		26
- Fontanna. Rzut.	1:100	3		27
- Fontanna. Widoki i przekroje.	1:50	4		28
- Komora technologiczna.	1:50	5		29
- Fontanna. Skwer przy fontannie.	1:50	6		30
- Mur. Rzut, przekrój, rozwinięcia	1:100	7		31
- Mur. Wiata przystankowa.	1:50	8		32
- Brama wjazdowa i furtka.	1:20	9		33
- Altana parkowa.	1:100	10		34
- Zabudowa wokół obelisku.	1:100	11		35
- BRANŻA KONSTRUKCYJNA				36
CZĘŚĆ OPISOWA i OBLICZENIA				36
CZĘŚĆ RYSUNKOWA				
- BRANŻA DROGOWA				51
CZĘŚĆ OPISOWA				52
CZĘŚĆ RYSUNKOWA				
- Zjazd. Rzut.	1:100	z1	60	
- Zjazd. Przekrój X-X.	1:50	z2	61	
- Zjazd. Przekrój Y-Y.	1:50	z3	62	
- Projekt organizacji ruchu.	1:500	z4	63	
- BRANŻA INST. INSTALACJI SANITARNYCH			67	
CZĘŚĆ OPISOWA.			68	
Technologia fontanny.			71	
- BRANŻA ELEKTYCZNA				81
CZĘŚĆ OPISOWA				82
CZĘŚĆ RYSUNKOWA				91
Załączniki:				
Dokumenty formalno- prawne:				
- oświadczenia projektantów				93
- decyzje nadania uprawnień i przynależności do izb,				99
- uzgodnienia branżowe				
- Mapa do celów projektowych 1:500 (oryginał egz. nr 1)				125

STAROSTWO POWIATOWE w OLKUSZU
WYDZIAŁ ARCHITEKTURY,
BUDOWNICTWA I INWESTYCJI
32-300 OLKUSZ, ul. Mickiewicza 2
tel. 32 643 00 70

OPIS TECHNICZNY

„Zagospodarowanie otoczenia i parku przy pałacu Dietla w Kluczach."

Działki nr 214/18, 1627, 215/7, 215/8, 215/9, 215/13, 215/15, 215/18 i 215/20
obr. 0007, jedn. ew. Klucze.

I. DANE OGÓLNE.

1. Temat opracowania i lokalizacja inwestycji.

Tematem opracowania jest zagospodarowanie terenu otoczenia i parku przy Pałacu Dietla polegające na przebudowie ścieżek pieszych, oświetlenia, wiaty przystankowej budowie zjazdu z wewnętrzną drogą dojazdową i parkingami, altany parkowej, muru oraz fontanny z pomieszczeniem technicznym. Inwestycja mieści się w Kluczach na działkach nr214/18, 1627, 215/7, 215/8, 215/9, 215/13, 215/15, 215/18 i 215/20 obr. 0007, jedn. ew. Klucze.

Szczegóły usytuowania i relacje z otoczeniem w projekcie zagospodarowania.

2. Podstawa opracowania.

2.1. Program użytkowy określony przez Inwestora.
2.2. Wizja lokalna w terenie.
2.3. Ustalenia miejscowego planu zagospodarowania przestrzennego Gminy Klucze, w której znajduje się inwestycja; Uchwała Rady Gminy Klucze z dnia 4 kwietnia 2005 r., nr XLIII/290/05 w Kluczach.
2.4. Aktualny plan sytuacyjno-wysokościowy w skali 1:500
2.5. Aktualne przepisy i normy projektowe.

3. Zakres opracowania.

Na planowane zamierzenie inwestycyjne w oparciu o program użytkowy przekazany przez inwestora oraz bieżące uzgodnienia opracowano dla w/w inwestycji projekt budowlany obejmujący:

- plan zagospodarowania terenu,
- projekt architektoniczno – budowlany.

W zakres opracowania wchodzą niezbędne rysunki, schematy oraz opis ilustrujący projektowany budynek. Powyższe opracowania zawierają dane w zakresie rozwiązań funkcjonalno-przestrzennych i budowlano-konstrukcyjnych .

STAROSTWO POWIATOWE w OLKUSZU
WYDZIAŁ ARCHITEKTURY,
BUDOWNICTWA I INWESTYCJI
32-300 OLKUSZ, ul. Mickiewicza 2
tel. 32 643 00 70

II. ZAGOSPODAROWANIE TERENU.

1. Przedmiot inwestycji.

Planowana inwestycja to zagospodarowanie terenu otoczenia i parku przy Pałacu Dietla polegające na przebudowie ścieżek pieszych, oświetlenia, wiaty przystankowej budowie zjazdu z wewnętrzną drogą dojazdową i parkingami, altany parkowej, muru oraz fontanny z pomieszczeniem technicznym. Relacje przestrzenne z otoczeniem przedstawiono w części rysunkowej.
Planowana inwestycja jest zgodna z ustaleniami miejscowego planu zagospodarowania przestrzennego Gminy Klucze.
Teren jest położony na obszarze oznaczonym w miejscowym planie zagospodarowania przestrzennego jako ZP – tereny zieleni publicznej (parkowej), natomiast część wschodnia na obszarze oznaczonym na rysunku planu symbolem U – tereny usług komercyjnych, z podstawowym przeznaczeniem terenu pod usługi w zakresie handlu detalicznego i hurtowego, gastronomii, rzemiosła produkcyjnego i wytwórczego oraz innych obiektów i urządzeń komercyjnych o nieuciążliwym charakterze.

2. Istniejący stan zagospodarowania działki.

2.1. Ogólna charakterystyka terenu.
Teren objęty opracowaniem ma nieregularny kształt ograniczony od strony południowej i ul. Rabsztyńską, zachodniej ul. Zawierciańską, Od północy graniczy z niską zabudową usługową. Od zachodu sąsiaduje z zabudową mieszkaniową jednorodzinną. Teren ma konfigurację lekko pochyloną w kierunku płd. - zachodnim.
Bezpośrednio przy placu od strony południowej znajduję się również przystanek autobusowy.

Teren dzieli się funkcjonalnie na dwie części. Część wschodnia większa to park, od zachodu przylega do niego plac utwardzony gdzie znajdują się dwa budynki; Pałac Dietla oraz budynek Starej Gminy. Budynki te nie są obecnie użytkowane. Pomiędzy nimi jest zielony skwer – pas o szerokości 4 m, porośnięty dziką roślinnością. Jest to pozostałość po dawnym założeniu pałacowym. W centralnym miejscu rośnie drzewo lipa drobnolistna (Tilia cordata). Tereny zielone wokół budynków są zaniedbane i porasta je niekontrolowana i niepielęgnowana roślinność.

Teren planowanej inwestycji ma dostęp do drogi publicznej tj. ul. Rabsztyńskiej od strony południowej oraz poprzez drogi wewnętrzne od strony północnej, poprzez istniejące zjazdy. Przez teren działki przebiegają sieci energetyczne, teletechniczne, gazowe, kanalizacja deszczowa oraz sieć wodociągowa.

2.2. Nawierzchnia

Nawierzchnia utwardzona placu stanowi beton asfaltowy. Podczas oględzin stanu technicznego zauważono nierówności, spękania i ubytki.
Ogólny stan nawierzchni określono jako średni.
Nawierzchnia istniejących alejek parkowych wykonana jest z kostki brukowej betonowej.

2.3. Odwodnienie

Przedmiotowy teren odwadniany jest poprzez spadki na istniejące drogi i tereny zielone.

2.4. Zieleń.

Na terenie inwestycji występuje zieleń wysoka.
Zieleń w obrębie opracowania utrzymuje charakter parkowy, pozbawiona jest warstwy podszytu. Drzewostan jest bardzo zróżnicowany. Dominują lipy, dęby szypułkowe, jesiony, graby, klony i kasztanowce, jak również modrzewie europejskie i świerki. W obrębie całego parku są liczne młode nasadzenia.

STAROSTWO POWIATOWE w OLKUSZU
WYDZIAŁ ARCHITEKTURY,
BUDOWNICTWA I INWESTYCJI
32-300 OLKUSZ, ul. Mickiewicza 2
tel. 32 643 00 70

Stan ogólny drzew jest dobry. Większość egzemplarzy rosnących wzdłuż ciągów pieszych jest podkrzesana.

2.5. Elementy małej architektury.

W zachodnie części parku od strony ul. Zawierciańskiej znajduje się plac zabaw ogrodzony stalowym płotkiem.

W południowo zachodniej części znajduję się obelisk upamiętniający Ludwika Mauve, założyciela tutejszej fabryki papieru. Za nim znajdują się fragmenty schodów, które jeszcze w czasie działalności dworu Mauve i Dietlów w Kluczach, wiodły do amfiteatru.

Od strony południowej w sąsiedztwie pałacu znajduje się wiata przystankowa o konstrukcji stalowej i daszkiem kolebkowym

Poza tym w park wyposażony jest w nieliczne ławki i kosze.

2.6. Wnioski.

Realizacja inwestycji polegająca na zmianie zagospodarowania terenu w zakresie jaki przewiduje niniejszy projekt jest możliwy i powiększy walory estetyczne otoczenia.

3. Projektowane zagospodarowania działki.

Projektowane zagospodarowanie obejmuje działki nr 214/18, 1627, 215/7, 215/8, 215/9, 215/13, 215/15, 215/18 i 215/20 obr. 0007, jedn. ew. Klucze.

Projektowana inwestycja ma charakter ogólnodostępnej przestrzeni rekreacyjnej i parku publicznego. Ma na celu poprawienie walorów estetycznych, funkcjonalnych oraz nadanie przestrzeni parku i otoczenia Pałacu rangi reprezentacyjnej. Z tego względu zdecydowano się ograniczyć ruch samochodowy wokół pałacu i uporządkować obsługę komunikacyjną i parkingową placu.

2.7. Projektowane elementy małej architektury objęte opracowaniem:

- Projektowane ciągi piesze, biegnące przez cały teren parku. Projektowana ścieżka piesza o szerokości 2 m – łączna długość ~529 m.
- Fontanna z zielonym skwerem na placu.

Fontanna będzie posiadała przyłącza do sieci: energetycznej, wodociągowej, oraz kanalizacyjnej. Przyłącza ta realizowane będą w oparciu o odrębne wnioski o pozwolenie na budowę lub zgłoszenie zamiaru wykonania robót budowlanych.

- Altana parkowa,
- Fragment muru przy obelisku Ludwika Mauve,
- Mur na granicy parku od strony płd. z wiatą przystankową.
- Wzdłuż ścieżek i na placach planuje się lokalizację obiektów małej architektury, takich jak ławki z oparciem, kosze na śmieci,
- Oświetlenie ciągów pieszych i placu projektowane jest w formie latarni o wysokości 4 m wzdłuż głównego traktu pieszego. Projektowane jest również oświetlenie miejscowe w formie podświetlenia obiektów: fontanny, obelisku, elewacji budynków, altany parkowej.

Projektowana inwestycja jest zgodna z ustaleniami miejscowego planu zagospodarowania przestrzennego Gminy Klucze, w której znajduje się inwestycja; Uchwała Rady Gminy Klucze z dnia 4 kwietnia 2005 r., nr XLIII/290/05 w Kluczach.

4. Zestawienie powierzchni i dane liczbowe.

POWIERZCHNIA INWESTYCJI, objęta zakresem opracowania - 12 413,5 m^2		100%
POWIERZCHNIA BIOLOGICZNIE CZYNNA -	7875,5 m^2	63,44 %
POWIERZCHNIA ZABUDOWY -	887,4 m^2	7,1 %
POWIERZCHNIA UTWARDZONA -	3650,6 m^2	29,4 %
w tym:		
Pow. alejek parkowych -	1414,7 m^2	
Pow. parkingów i drogi wewn. -	773,7 m^2	
Pow. zjazdu -	37,3 m^2	
Pow. placu z fontanną -	1424,9 m^2 (w tym pow. pod fontannę- 30,5m^2).	

STAROSTWO POWIATOWE w OLKUSZU
WYDZIAŁ ARCHITEKTURY,
BUDOWNICTWA I INWESTYCJI
32-300 OLKUSZ, ul. Mickiewicza 2
tel. 32 643 00 70

5. Ochrona konserwatorska i krajobrazowa.

Budynek Pałacu Dietla, który znajduje się na terenie inwestycji wpisany jest do rejestru zabytków A-1234/M dnia 14.10.2010 r. Nie jest objęty niniejszym opracowaniem. Nie przewiduje się żadnych prac związanych z obiektem.

Część objęta opracowaniem (dz.nr 215/10, gdzie znajduje się park, wpisana jest do gminnej ewidencji zabytków, jako „Park dworski"; UCHWAŁA NR XXII/147/2016 RADY GMINY KLUCZE z dnia 23 czerwca 2016 r.

Projektowana inwestycja nie koliduje z przepisami ustawy z dnia 23 lipca 2003 roku o ochronie zabytków i opiece nad zabytkami, nie narusza zasobów przyrody o jakich wspomina ustawa z dnia 16 kwietnia 2004 roku o ochronie przyrody.

Na terenie inwestycji nie występują podlegające ochronie formy przyrody. Teren ten nie znajduje się w obrębie parków narodowych, rezerwatów przyrody i parków krajobrazowych.

Inwestycja nie wpływa na pogorszenie stanu środowiska.

Inwestycja nie wpływa negatywnie na objęte ochroną gatunki zwierząt, roślin i grzybów, zgodnie z:

Rozporządzeniem Ministra Środowiska w spr. ochrony gat. zwierząt (Dz.U. 2011 nr 237 poz.1419),

Rozporządzeniem Ministra Środowiska w sprawie ochrony gatunków roślin (Dz.U. 2012 poz. 81) i Rozporządzeniem Ministra Środowiska w sprawie gatunków dziko występujących grzybów objętych ochroną (Dz.U. 2004 nr 168 poz.1765).

6. Wpływ eksploatacji górniczej na działkę.

Nie występuje. Teren objęty wnioskiem nie jest położony na terenach górniczych.

7. Informacje o zagrożeniach dla środowiska oraz higieny i zdrowia użytkowników.

Realizacja inwestycji nie stanowi zagrożenia dla otoczenia ze względu na emisję zanieczyszczeń, nie stanowi źródła emisji hałasu. Nie stanowi zagrożenia dla wód podziemnych.

W związku z projektowaną inwestycją nie przewiduje się zagrożeń dla środowiska oraz higieny i zdrowia użytkowników projektowanych obiektów budowlanych i ich otoczenia. Realizacja inwestycji nie zwiększa emisji hałasu.

8. Obszar oddziaływania przedsięwzięcia.

Obszar oddziaływania inwestycji nie wykracza poza zakres opracowania projektu i tym samym nie wykracza poza działki inwestycji tj. 214/18, 1627, 215/7, 215/8, 215/9, 215/13, 215/15, 215/18 i 215/20 obr. 0007, jedn. ew. Klucze.

Planowana inwestycja nie spowoduje zmian w sposobie użytkowania lub zagospodarowania sąsiednich działek w odniesieniu do stanu istniejącego.

Realizacja inwestycji nie powoduje ograniczenia dostępu do drogi publicznej, możliwości korzystania z wody, kanalizacji, energii elektrycznej i cieplnej oraz środków łączności przez osoby trzecie. Nie wpływa również negatywnie na dostęp światła dziennego do pomieszczeń przeznaczonych na pobyt ludzi.

Rozwiązania techniczne oraz sposób zagospodarowania terenu nie powodują uciążliwości związanych z hałasem, wibracjami, zakłóceniami elektrycznymi i promieniowaniem, a także zanieczyszczeniem powietrza, wody i gleby.

Zgodnie z rozporządzeniem nie ustala się strefy ochronnej od działek drogowych. Projektowana inwestycja nie spowoduje ograniczenia w sposobie użytkowania lub zagospodarowania działek sąsiednich.

a) Możliwości transgranicznego oddziaływania na środowisko.

Oddziaływanie inwestycji będzie wyłącznie lokalne i nie ma możliwości aby obiekty oddziaływał transgranicznie na środowisko.

STAROSTWO POWIATOWE w OLKUSZU
WYDZIAŁ ARCHITEKTURY,
BUDOWNICTWA I INWESTYCJI
32-300 OLKUSZ, ul. Mickiewicza 2
tel. 32 643 00 70

9. **Inne konieczne** dane wynikające ze specyfiki, charakteru i stopnia skomplikowania obiektu budowlanego lub robót budowlanych – nie dotyczy.

10. **Ukształtowanie terenu – zagospodarowanie mas ziemnych.**

Ziemia z wykopów zostanie wykorzystana do niewielkiej korekty istniejącego ukształtowania terenu. Całość robót ziemnych bilansuje się w obszarze objętym zagospodarowaniem.

Ewentualny nadmiar masy ziemnej będzie odwożony poza obszar objęty zainwestowaniem, w miejsce wskazane przez Inwestora lub Wykonawcę. Nie przewiduje wykonywania prac ziemnych trwale zmieniających rzeźbę terenu. Zagospodarowanie mas ziemnych należy przeprowadzić zgodnie z ustawą z dn. 27.04.2001r. o odpadach Dz. U. Nr 62 poz.628 ze zm.

11. **Układ komunikacyjny. Drogi dojazdowe, parkowanie samochodów.**

Teren planowanej inwestycji ma dostęp do drogi publicznej tj. ul. Rabsztyńskiej od strony południowej oraz poprzez drogi wewnętrzne od strony północnej, poprzez istniejące zjazdy. Od strony ul. Rabsztyńskiej projektuje się nowy zjazd oraz parkingi z wewnętrznym układem drogowym. Parkowanie samochodów osobowych odbywać się będzie na utwardzonym terenie na wydzielonych miejscach postojowych.

Projektowany układ komunikacyjny pieszy w większości pokrywa się z istniejącymi ciągami pieszymi. Ciągi istniejące zostaną wyrównane i skorygowane. Kompozycja w dużym stopniu wynika z istniejącego układu komunikacji i zadrzewienia. Projektowany układ komunikacyjny odpowiada potrzebom osób na wózkach inwalidzkich. Ścieżki i place projektowane są z nawierzchni przepuszczalnych dla wody i powietrza.

12. **Zieleń.**

Na terenie inwestycji występuje zieleń wysoka. Zieleń w obrębie opracowania utrzymuje charakter parkowy. Na terenie parku nie przewiduje się usuwania drzew ani krzewów. Projektuje się niewielkie nasadzenia uzupełniające.

Natomiast w obrębie istniejącej zabudowy i w rejonie placu i parkingów planuje się wykonanie nasadzeń. Ponadto analizując inwentaryzację i projekt zagospodarowania terenu na etapie projektu podjęto decyzję, iż w związku z kolizją z projektowaną inwestycją należy usunąć 4 istniejące drzewa (lipy).

Usunięcie drzew z terenu nieruchomości może nastąpić po uzyskaniu zezwolenia wydanego przez wójta, burmistrza lub prezydenta miasta na wniosek posiadacza nieruchomości. Warunkiem przystąpienia do wycinki drzew jest posiadanie zgody właściwego organu administracji państwowej na wycinkę drzew podlegających ochronie prawnej. Drzewa przewidziane w Dokumentacji Projektowej do usunięcia, należy ściąć i wykarczować przed rozpoczęciem robót z dokładnym usunięciem korzeni. Poza miejscami wykopów doły po wykarczowanych pniach powinny być wypełnione gruntem przydatnym do budowy nasypów i zagęszczone. Podczas wykonywania zabiegu zwracać szczególną uwagę, aby nie doszło do uszkodzenia drzew, przeznaczonych do pozostawienia.

Wszelkie prace pielęgnacyjne w tym usuwanie drzew należy prowadzić pod nadzorem osoby uprawnionej. Szczególną ostrożność zachować i każdorazowo sprawdzać przy typowaniu drzewa z kategorii „do usunięcia".

2.8. Zalecenia i uwagi dla drzew przeznaczonych do zachowania.

2.8.1. Ogólne wymagania dotyczące robót.

Zieleń pozostawioną należy chronić przed:

- Uszkodzeniami mechanicznymi bryły korzeniowej, pnia i korony drzew,
- Zagęszczeniami gruntu wokół pni poprzez składowanie materiałów budowlanych i ciężkiego sprzętu budowlanego.

Wykonawca robót jest odpowiedzialny za jakość wykonania oraz za zgodność z Dokumentacją Projektową i poleceniami Inspektora Nadzoru.

STAROSTWO POWIATOWE w OLKUSZU
WYDZIAŁ ARCHITEKTURY,
BUDOWNICTWA I INWESTYCJI
32-300 OLKUSZ, ul. Mickiewicza 2
tel. 32 643 00 70

2.8.2. Zabezpieczenie i ochrona drzew podczas robót.

1) Wykonawca powinien dopilnować, aby w zasięgu strefy korzeniowej drzew:

a) Nie były sytuowane place składowe i drogi dojazdowe oraz nie przejeżdżano sprzętami ciężkimi (zbytnie utwardzenie podłoża wskutek niewłaściwego parkowania, poruszania się pojazdów w zasięgu koron drzew może spowodować miażdżenie korzeni).

b) Nie zaszły zmiany poziomu gruntu.

c) Czasowe wykopy instalacyjne prowadzone były ręcznie w krótkim czasie.

2) W przypadku przeprowadzenia w rejonie drzew prac ziemnych związanych z wymianą lub ułożeniem instalacji podziemnej należy:

a) Prace wokół pni drzew wykonywać ręcznie w formie wykopów wąsko przestrzennych (na minimalną szerokość).

b) Zabezpieczyć korzenie przed ewentualnymi uszkodzeniami, skaleczeniami,

c) Nie dopuścić do przesuszenia warstwy gleby, gdzie znajdują się korzenie od strony pnia drzewa.

Wykonawca zobowiązany jest podjąć czynności minimalizujące negatywny wpływ wyżej wymienionych czynników.

Wszystkie drzewa znajdujące się w obrębie prac na terenie inwestycji narażone szczególnie na uszkodzenia. Należy ich zabezpieczenie i ochronę przewidzieć w kosztach budowy.

13. Warunki infrastruktury technicznej.

Wyposażenie terenu w instalacje i sposób zasilania w poszczególne media:

- Instalacja wodociągowa.

Projektuje się wewnętrzną instalację wodną do zasilania fontanny. Woda będzie doprowadzona do komory technicznej fontanny za pomocą przyłącza z istniejącej sieci wodociągowej na warunkach określonych przez dysponenta sieci.

- Kanalizacja sanitarna.

Projektuje się wewnętrzną instalację kanalizacyjną z fontanny.

Odprowadzenie ścieków odbywać się będzie do systemu kanalizacyjnego, na warunkach określonych przez dysponenta sieci. Przyłącze realizowane będzie wg odrębnej procedury.

- Gaz. Nie projektuje się urządzeń zasilanych gazem.

Na terenie inwestycji znajdują się sieci gazowe średniego ciśnienia. Miejsca kolizji gazociągu z projektowanymi elementami zagospodarowania należy zabezpieczyć zgodnie z pismem PSG-COO/DT/GI/W116/18/748/160036020/17 z dn. 20.07.2017.

- Energia elektryczna.

Projektuje się instalację elektryczną oświetlenia parku i placu oraz instalację wewnętrzną fontanny. Zasilanie w energię elektr. oświetlenia parku realizowana będzie jako rozbudowa instalacji istniejącej. Zasilanie fontanny odbędzie się za pomocą przyłącza, realizowanego wg odrębnej procedury z istniejącej sieci elektrycznej, na warunkach określonych przez dysponenta sieci elektrycznej.

- Telekomunikacja.

Na terenie inwestycji znajdują się sieci telekomunikacyjne. Miejsca kolizji z projektowanymi elementami zagospodarowania należy zabezpieczyć zgodnie z pismem TTIDKKU-47654/17/KM z dn. 21.07.2017.

- opróżnianie i wywóz odpadów stałych z pojemników typowych zlokalizowanych na terenie inwestycji - bez zmian: na zorganizowane składowisko odpadów przez jednostki specjalistyczne, na zasadach dotychczasowych.

- odprowadzenie wody opadowej – na zasadach dotychczasowych; po własnym terenie.

STAROSTWO POWIATOWE w OLKUSZU
WYDZIAŁ ARCHITEKTURY,
BUDOWNICTWA I INWESTYCJI
32-300 OLKUSZ, ul. Mickiewicza 2
tel. 32 643 00 70

14. Odprowadzenie wód opadowych.

Wody opadowe i roztopowe z projektowane inwestycji odprowadzane będą bezpośrednio na teren własny inwestora - na nieutwardzone tereny zielone. Spadki terenu oraz jego konstrukcja zapewniają naturalne odprowadzenie wód opadowych na teren własny (spływ powierzchniowy oraz wsiąkanie).

W związku z wielkością terenu oraz dużym udziałem powierzchni biologicznie czynnej możliwe jest rozprowadzenie wód opadowych po terenie własnym bez wpływu na tereny sąsiednie , bez naruszenia stanu wody na gruncie, zapewniając ochronę wód, zgodnie z ustawą Prawo wodne oraz z § 29 Rozporządzenia Ministra Infrastruktury z 12 kwietnia 2002r. w sprawie warunków technicznych jakim powinny odpowiadać budynki i ich usytuowanie (Dz. U. z 2015r. poz. 1422 tekst. jedn.).

15. Informacja dotycząca możliwości odstąpienia od zatwierdzonego projektu budowlanego.

Nieistotne odstąpienie od zatwierdzonego projektu budowlanego lub innych warunków pozwolenia na budowę nie wymaga uzyskania decyzji o zmianie pozwolenia na budowę i jest dopuszczalne, o ile nie dotyczy:

- charakterystycznych parametrów obiektu budowlanego:
kubatury, powierzchni zabudowy, wysokości, długości, szerokości,
- zmiany zamierzonego sposobu użytkowania obiektu budowlanego lub jego części oraz nie wymaga uzyskania opinii, uzgodnień, pozwoleń i innych dokumentów, wymaganych przepisami szczególnymi.
- Istotne odstąpienie od zatwierdzonego projektu budowlanego lub innych warunków pozwolenia na budowę jest dopuszczalne jedynie po uzyskaniu decyzji o zmianie pozwolenia na budowę.

16. Uwagi końcowe.

- przy pracach budowlanych szczególnie należy zachować wymagania bezpieczeństwa i higieny pracy, a wszelkie prace wykonywać pod nadzorem osoby posiadającej uprawnienia budowlane;
- zabronione jest wbudowanie materiałów i urządzeń nie dopuszczonych do zastosowania w budownictwie i nie posiadających stosownych atestów;
- dokonywanie jakichkolwiek zmian i odstępstw od projektu oraz warunków określonych w decyzji o pozwoleniu na budowę jest naruszeniem prawa budowlanego /i pokrewnych/, prawa autorskiego i podlega konsekwencjom prawnym;
- niniejszy projekt chroniony jest prawem autorskim i dokonywanie jakichkolwiek zmian bez zgody autorów jest zabronione.

STAROSTWO POWIATOWE w OLKUSZU
WYDZIAŁ ARCHITEKTURY,
BUDOWNICTWA I INWESTYCJI
32-300 OLKUSZ, ul. Mickiewicza 2
tel. 32 643 00 70

III. PROJEKT ARCHITEKTONICZNO-BUDOWLANY.

1. Dane ogólne.

Tematem opracowania jest zagospodarowanie terenu otoczenia i parku przy Pałacu Dietla polegające na przebudowie ścieżek pieszych, oświetlenia, wiaty przystankowej budowie zjazdu z wewnętrzną drogą dojazdową i parkingami, altany parkowej, muru oraz fontanny z pomieszczeniem technicznym. Inwestycja mieści się w Kluczach na działkach nr214/18, 1627, 215/7, 215/8, 215/9, 215/13, 215/15, 215/18 i 215/20 obr. 0007, jedn. ew. Klucze.

Projektowane elementy małej architektury objęte opracowaniem:

- Projektowane ciągi piesze o szerokości 2 m – łączna długość ~529 m.
- Fontanna z zielonym skwerem na placu.
- Altana parkowa.
- Fragment muru -sceny przy obelisku Ludwika Mauve,
- Mur na granicy parku od strony płd. z bramą, furtką i wiatą przystankową.
- Wzdłuż ścieżek i na placach planuje się lokalizację obiektów małej architektury, takich jak ławki z oparciem, kosze na śmieci,
- Oświetlenie ciągów pieszych i placu projektowane jest w formie latarni o wysokości 4 m wzdłuż głównego traktu pieszego. Projektowane jest również oświetlenie miejscowe w formie podświetlenia obiektów: fontanny, obelisku, elewacji pałacu, altany parkowej.

2. Prace rozbiórkowe oraz naprawcze.

W związku z zakresem projektu należy wykonać prac rozbiórkowe na placu oraz na terenie opracowania, w skład których wejdą m.in.

Na placu:

- Rozbiórka istniejącej nawierzchni asfaltowej - wierzchnich warstw wykończeniowych placu.

Na terenie opracowania:

- Rozbiórka wierzchnich warstw wykończeniowych ścieżek istniejących z kostki brukowej,
- usunięcie istniejących ławek i koszy na śmieci,
- usunięcie pozostałości murków obok obelisku, ze względu na zły stan,
- usunięcie istniejącego placu zabaw wraz z ogrodzeniem.

Prace te należy wykonać w oparciu o nowoprojektowany układ będący przedmiotem dokumentacji projektowej.

Uwaga ! W trakcie prac należy zabezpieczyć istniejące drzewa na placu przed uszkodzeniami mechanicznymi, stosując w zależności od stopnia ingerencji odpowiednie osłony przypniowe lub ogrodzenia.

Zgodnie z art. 82 ust 1 ustawy z dnia 16 kwietnia 2004 o ochronie przyrody – zwanej dalej uop (Dz. U. nr 151 poz. 1220 z późniejszymi zmianami) - „Prace ziemne oraz inne prace związane z wykorzystaniem sprzętu mechanicznego lub urządzeń technicznych, prowadzone w obrębie bryły korzeniowej drzew lub krzewów na terenach zieleni lub zadrzewieniach powinny być wykonywane w sposób najmniej szkodzący drzewom lub krzewom".

3. Przeznaczenie i program użytkowy.

Projektowana inwestycja podwyższy rangę istniejącego placu jako miejsca reprezentacyjnego oraz wypoczynku i spędzania wolnego czasu.

Przeznaczenie i układ poszczególnych części terenu inwestycji pozostawia bez zasadniczych zmian. Część zachodnia zostaje pozostawiona jako park, natomiast część

STAROSTWO POWIATOWE w OLKUSZU
WYDZIAŁ ARCHITEKTURY,
BUDOWNICTWA I INWESTYCJI
32-300 OLKUSZ, ul. Mickiewicza 2
tel. 32 643 00 70

zachodnia to plac, na którym projektuje się fontannę i ogranicza ruch samochodowy. Obsługę parkingową projektuję się we wschodniej części terenu inwestycji.

Został zachowany dotychczasowy układ komunikacyjny głównych ciągów pieszych z uwzględnieniem ich korekty w związku z likwidacją placu zabaw.

Układ funkcjonalny pokazano w części rysunkowej.

4. Zestawienie powierzchni:

POWIERZCHNIA INWESTYCJI, objęta zakresem opracowania -	12 413,5 m^2	100%
POWIERZCHNIA BIOLOGICZNIE CZYNNA -	7875,5 m^2	63,44 %
POWIERZCHNIA ZABUDOWY -	887,4 m^2	7,1 %
POWIERZCHNIA UTWARDZONA -	3650,6 m^2	29,4 %

w tym:

Pow. alejek parkowych -	1414,7 m^2	
Pow. parkingów i drogi wewn. -	773,7 m^2	
Pow. zjazdu -	37,3 m^2	
Pow. placu z fontanną -	1424,9 m^2	
Pow. fontanny-	30,5m^2	
Pow. komory technologicznej-	8,8 m^2	

5. Rozwiązania funkcjonalne, forma architektoniczna oraz układ konstrukcyjny obiektów i rozwiązania materiałowe.

5.1. Plac.

W wyniku projektowanej inwestycji plac przy Pałacu Dietla w Kluczach nabierze reprezentacyjnego i centro twórczego charakteru. Osiągnięte to zostanie przede wszystkim poprzez ograniczenie ruchu samochodowego, wymianę nawierzchni, wykonanie oświetlenia, wyposażenie placu w ławki oraz nasadzenia drzew i krzewów.

Nawierzchnię placu projektuje się z płyt granitowych płomieniowanych lub groszkowych w kolorze jasnoszarym ze wzorem ułożonym z płyt granitowych w kolorze ciemno szarym - jako układ geometryczny w formie kwadratów różnej wielkości. Układ ten pokazano w części rysunkowej. W centralnej części placu na osi głównego wejścia do Pałacu znajdować się będzie fontanna z zielonym skwerem. Aby wyróżnić nawierzchnię wokół fontanny zastosowano inny rodzaj granitu - np. Granit Meera White, Pearl White lub kamień podobny.

Kompozycję posadzki wokół fontanny dopełnia pas posadzki z porfiru. Pas ten okala również część placu z nawierzchnią trawiastą wznosząc się równomiernie wokół niego, tworząc murek z drewnianymi ławkami. (rys.6).

Podbudowy.

Na całej, utwardzonej części placu należy wykonać podbudowę warstwy nośnej z kruszywa łamanego i miału kamiennego. Grubość rozłożonej warstwy luźnego kruszywa powinna być taka aby po zagęszczeniu i zaklinowaniu osiągnięto wymaganą grubość warstwy 40 cm.

Profilowanie podłoża. Przed przystąpieniem do profilowania podłoże powinno być oczyszczone z wszelkich zanieczyszczeń. Po oczyszczeniu powierzchni podłoża należy sprawdzić czy istniejące rzędne terenu umożliwią uzyskanie po profilowaniu zaprojektowanych rzędnych.

Podłoże w miejscach prowadzonych wykopów należy dogęścić przez wałowanie zagęszczarką wibracyjną.

Nawierzchnia placu to płyty granitowe 70x70x6cm na krawędziach placu i przy trawnikach ograniczone krawężnikami.

STAROSTWO POWIATOWE w OLKUSZU
WYDZIAŁ ARCHITEKTURY,
BUDOWNICTWA I INWESTYCJI
32-300 OLKUSZ, ul. Mickiewicza 2
tel. 32 643 00 70

5.2. Fontanna.

5.2.1. Założenia i forma architektoniczna.

Zarówno umiejscowienie jak i również forma fontanny ma swoje nawiązania do historii i tradycji miejsca.

Fontanna zastała zaprojektowana w miejscu, gdzie na początku XX w. czasach świetności założenia pałacowego również była fontanna. Był to plac przed wejściem do rezydencji rodziny Dietlów, właścicieli m.in. fabryki papieru w Kluczach.

Projektowana fontanna swoim kształtem nawiązuje do formy amonitu, najbardziej charakterystycznej i powszechnie występującej skamieliny dla tutejszego regionu Jury.

Forma ta obłożona płytami kamiennymi ma swoją kontynuację w posadzce, płynnie przechodząc na jaj poziom, zarówno układem płyt jak i materiałem. Lekkości bryle nadaje zwieńczenie kamiennego „amonitu" elementem plastycznym w puncie centralnym. Jest to rzeźba wykonana z blachy, przypominająca papierową składaną zabawkę.

To również nawiązanie do tradycji produkcji papieru, która sięga w Kluczach do końca XIX wieku.

Fontanna będzie składała się dwóch części, tworząc dwa obrazy wodne. Pierwsza - górna to niecka z otwartym lustrem wody, w której efekt wizualny obrazu wodnego tworzony będzie poprzez trzy dysze typu Kaskada o wysokości strumieni max. 3m. Są one również tłem dla „ papierowej" rzeźby w centralnym miejscu fontanny. Z niecki górnej woda przelewając się będzie spływać po odpowiednio ukształtowanych płytach kamiennych.

Dolna część fontanny, posadzkowa, tzw. sucha będzie na poziomie posadzki placu. Tu obraz tworzy 9 dysz strumienia pełnego, podzielone na 3 odrębnie regulowane sekcje.

Woda jest odprowadzana do szczelin odwadniających. Spadki odprowadzające wodę do środka ukształtować należy na 1%.

Zarówno wysokości strumieni jak i oświetlenie są regulowane w pomieszczeniu technicznym.

Całość będą uzupełniać efekty świetlne fontanny. Oświetlenie ww. strumieni wodnych realizowane będzie za pomocą dwunastu reflektorów ze światłem ledowym RGB.

5.2.2. Konstrukcja.

Konstrukcja niecki fontanny została zaprojektowana w konstrukcji żelbetowej – beton C25/30 W8, wodoszczelny obłożonej kamieniem. Niecka wyposażona będzie w króćce technologiczne: przelewowe, spustowy, tłoczne, ssawne i przejścia kabli. Od strony wschodniej fontanny zaprojektowano komorę technologiczną w konstrukcji żelbetowej (wg proj. konstr.),

Przed zabetonowaniem - w deskowaniu - należy umieścić elementy instalacji, pokazanej w części technologicznej i elektrycznej projektu. Projekt architektoniczny przewiduje obłożenie fontanny płytami granitowymi gr. 2 cm, o zaokrąglonych krawędziach. Płyty muszą być ułożone z wyciśnięciem kleju tak, aby nie było pod nimi pustych miejsc, do których mogłaby dostać się woda. Płyty dolnej części fontanny wspierać się będą na wspornikach konstrukcyjnych systemowych, np. Buzon, umieszczone w żelbetowej niecce.

5.2.3. Komora techniczna.

Komora techniczna - pomieszczenie techniczne, zlokalizowane jest w pobliżu fontanny w formie podziemnej komory żelbetowej. Wejście do komory przewidziano za pomocą drabiny. W pomieszczeniu zostaną umieszczone wszystkie urządzenia techniczne niezbędne do prawidłowego działania instalacji wodnych fontanny i obiegu uzdatniania wody

Do pomieszczenia schodzi się poprzez żeliwny właz DN800 żeliwny wentylowany lub z wypełnieniem zgodnym z posadzką sąsiadującą na płycie stalowej – włazowej, wzmocnionej żebrami.

Pod włazem zamontowano klapę zabezpieczającą przed wlewaniem się wody przez właz do pomieszczenia

- - Ściany i strop komory wylewane na mokro – żelbetowe Beton klasy C25/30 W8, wodoszczelny grubości 20 cm,

- Fundamenty zabezpieczone przed wpływem wody poprzez zastosowanie podwójnej

STAROSTWO POWIATOWE w OLKUSZU
WYDZIAŁ ARCHITEKTURY,
BUDOWNICTWA I INWESTYCJI
32-300 OLKUSZ, ul. Mickiewicza 2
tel. 32 643 00 70

warstwy preparatu Dysperbit lub Abizol, lub papą termozgrzewalną.
- Ściany i strop zaizolowane polistyrenem ekstrudowanym o grubości 8 cm
- Wykończenie płytkami gresowymi zgodnie z częścią rysunkową – ściany zabezpieczone przed wpływem wilgoci preparatem np. Aquafin 2k.

- Hydroizolacja komory - należy wykonać izolację powłokową lub izolację technologią betonu wodoszczelnego - hydroizolacja bezpowłokowa.
- Wentylacja. Pomieszczenie techniczne należy wentylować poprzez dwa kanały wentylacyjne (jeden nawiewny drugi wywiewny) każdy o średnicy 100mm. Wentylacja pomieszczenia zapobiega skraplaniu się wody na urządzeniach technicznych, oraz osadzaniu się w nich wilgoci.3. Wyprowadzenie z zapewnieniem przestrzeni do czerpania i wyrzucania powietrza.
- Ochrona przeciwpożarowa.

Wszelkie materiału użyte do wykonania fontanny są materiałami nie rozprzestrzeniającymi ognia.

- Instalacje.

Obiekt fontanny wyposażony będzie w niżej wymienione instalacje opracowane według projektów branżowych:
- Instalacja wodociągowa, kanalizacyjna
- Przyłącza wod.-kan. i elektryczne,
- Instalacja elektryczna wraz z instalacją odgromową,

5.2.4. Technologia fontanny.

Woda będzie uzdatniania i dezynfekowana w zestawie urządzeń dla tego celu zamontowanych w wydzielonym, podziemnym pomieszczeniu technicznym. Wszystkie odcinki instalacji pod niecką fontanny należy wykonać przed wykonaniem dna tych zbiorników, a elementy przejścia przez dno, jako gotowe elementy systemowe osadzić przed pracami betoniarskimi.

Szczegóły zawarto w części Projekt technologii.

Wszystkie materiały budowlane muszą być dopuszczone do stosowania na terenie RP, stosować wg zaleceń producenta i instrukcji szczegółowych wykonawcy montażu.

Szczegóły rozwiązań materiałowo – konstrukcyjnych w zawarto w części branży konstrukcyjnej oraz w części rysunkowej.

5.3. Mur.

Plac wokół Pałacu Dietla od południa styka się z działką drogową i zatoką przystankową. Obecnie nie ma wyraźnej granicy w tym miejscu, przez co przestrzeń placu staje nieczytelna i chaotyczna. Dlatego zdecydowano o oddzieleniu tych różnych funkcji fragmentem ogrodzenia w formie muru kamiennego. Jest to zarazem miejsce dawnego ogrodzenia posiadłości.

Projektuje się mur z kamienia – porfiru, o wysokości 1,2 m. Teren, gdzie przebiega mur ma lekki spadek w kierunku zachodnim, dlatego wysokość muru należy dopasować do naturalnego spadku terenu. Na całej długości należy murować z niewidoczną fugą. Zwieńczenie wykonać w spadku, zabezpieczyć przed wnikaniem wody.

Przebieg i szczegóły w części rysunkowej.

5.3.1. Brama i furtka.

W istniejącym zjeździe prowadzącym bezpośrednio na plac projektuje się bramę i furtkę. Brama o szerokości 5,5 m i furtka 1,2m o konstrukcji stalowej wykonana z profili o przekroju kwadratowym, w kolorze antracyt.

5.3.2. Wiata przystankowa.

Projektowana wiata przystankowa znajdować się będzie w linii projektowanego muru. W miejscach, gdzie znajdują się przejścia, mur jest przerwany, jego przebieg jest kontynuowany na posadzce pasem o szerokości muru i wykonany z tego samego materiału – porfiru. Wiata o konstrukcji stalowej, ocynkowanej, malowanej proszkowo w kolorze antracyt wkomponowana w mur.

STAROSTWO POWIATOWE w OLKUSZU
WYDZIAŁ ARCHITEKTURY,
BUDOWNICTWA I INWESTYCJI
32-300 OLKUSZ, ul. Mickiewicza 2
tel. 32 643 00 70

- zadaszenie ze szkła bezpiecznego,
- ściany: mur kamienny, ściana tylna z wypełnieniem ze szkła hartowanego,

5.4. Oświetlenie.

Jako oświetlenie parku oraz placu należy zastosować lampy stylizowane; słup aluminiowy stylowy wysokości 4 m, w kolorze antracyt oraz nowoczesna oprawa Elba kloszem przezroczystym z rastrem. Dodatkowa projektuje się podświetlenie elewacji budynku Pałacu oraz budynku Starej Gminy, a także obelisk przy zastosowaniu opraw montowanych w podłożu. Projektuje się również podświetlenie w fontanny, z zastosowaniem 12 reflektorów systemowych, ze światłem ledowym RGB, o zmiennych kolorach światła..

Szczegóły w branży elektrycznej oraz technologii.

5.5. Park.

5.5.1. Opis ogólny.

Projekt nie przewiduje zasadniczych zmian na terenie parku. Zakłada się uporządkowanie istniejących ciągów pieszych, projektuje się wymianę elementów małej architektury: kosze na śmieci, ławki z oparcie, oświetlenie. Aby utrzymać charakter parkowy zdecydowano się o likwidacji placu zabaw, który swą skalą i formą nie wpisywał się w otoczenie. W jego miejscu projektuje się altanę parkową. Planuje się również uporządkować otoczenie obelisku Ludwika Mauve,.

Zasadniczy układ alejek parkowych nie zostanie zmieniony. Natomiast liniom ich przebiegu zostanie nadany bardziej regularny kształt. Spadki chodników należy ukształtować w taki sposób aby odprowadzały wodę na tereny zielone. Zakłada się wymianę istniejącej kostki betonowej na kostkę brukowa Design Modern Line lub podobną, w kolorach jasno i ciemnoszarych. Alejki należy ograniczyć obrzeżami betonowymi koloru grafitowego, 6x20x100cm posadowione na warstwie betonu podkładowo-wyrównawczego C12/15.

Układ w części rysunkowej.

Wszystkie istniejące drzewa zostają zachowane.

5.5.2. Altana parkowa.

Projektuje się altanę parkową, która swoją formą i detalem nawiązuje do stylu historyzującego pałacyku Dietla z romantyczną wieżyczką i ażurową, zadaszoną drewnianą loggią w modnym wtedy stylu.

Altana na rzucie sześcioboku, symetryczna z dachem wielospadowym o kącie nachylenia 27°, wybudowana zostanie na utwardzonym placyku o rzucie opartym na kole. Konstrukcja drewniana wsparta na ośmiu słupach. Więźba w układzie krokwiowym z pełnym deskowanie, przekryta blachą tytan-cynk w kolorze naturalnym. Drewniane elementy i deskowanie należy zabezpieczyć preparatem ogniochronnym i grzybobójczym do stosowania na zewnątrz, do osiągnięcia cech materiału nie rozprzestrzeniającego ognia (w kolorze naturalnym).

5.5.3. Otoczenie obelisku.

Kamienny obelisk upamiętniający Ludwika Mauve znajduje się bezpośrednio przed pozostałościami po dawnym amfiteatrze.

Projektuje się uporządkowanie otoczenia obelisku poprzez utwardzenie nawierzchni w jego bezpośrednim otoczeniu, przebudowę dojścia do niego oraz budowę murków i fragmentu schodów terenowych. Obelisk i ściana za nim zostanie podświetlona przy zastosowaniu opraw montowanych w podłożu.

Dzięki temu miejsce to nabierze bardziej reprezentacyjnego i uroczystego charakteru.

5.5.4. Parkingi z wewnętrzną drogą dojazdową.

W związku z przeorganizowaniem funkcji placu i ograniczeniem na nim ruchu samochodowego, we wschodniej części terenu inwestycji projektuje się parkingi dla samochodów osobowych z wewnętrzną drogą dojazdową. Wjazd na teren inwestycji

STAROSTWO POWIATOWE w OLKUSZU
WYDZIAŁ ARCHITEKTURY,
BUDOWNICTWA I INWESTYCJI
32-300 OLKUSZ, ul. Mickiewicza 2
tel. 32 643 00 70

projektuje się z ul. Rabsztyńskiej w jednym kierunku. Zakłada się 4 miejsca postojowe we wsch.-płd. części zaraz przy zjeździe oraz 15 miejsc w części płn.-wsch. Nawierzchnia zatok parkingowych oraz drogi wykonana zostanie z batonu asfaltowego na podbudowie z kruszywa kamiennego. W projektowanej drodze wewn. Projektuje się krawężniki drogowe betonowe.

6. Nawierzchnie projektowane.

Projektowane są trzy rodzaje nawierzchni utwardzonych: z kostki brukowej, płyty kamienne – granitowe na placu głównym oraz nawierzchnia asfaltowa - parkingi . Użyte materiały są nietoksyczne. Nawierzchnie obrzeżone są obrzeżami i krawężnikami betonowymi w kolorze grafitowym,

Parametry techniczne nawierzchni utwardzonej - płyta granitowa.

Podłoże nieprzepuszczalne należy wykonać zachowując spadek min. 5-10mm/m w celu odprowadzenia wody z jego powierzchni. Podłoże powinno być przygotowane przez profesjonalną firmę przestrzegającą ogólnych zasad budowlanych. Należy zabezpieczyć je przed przemarzaniem, osuwaniem oraz podsiąkaniem.

Wszystkie projektowane nawierzchnie utwardzone projektowane są w spadku , umożliwiającym odprowadzenie nadmiaru wody opadowej na przylegle tereny biologicznie czynne.

7. **Projektowane elementy małej architektury.**

Elementy małej architektury projektowane są w jednej, spójnej stylistyce i mają prostą, nowoczesną formę. Lokalizacja oraz typ elementów małej architektury pokazano na rys. zagospodarowania terenu.

Na terenie opracowania znajdują się następujące elementy małej architektury:

Kosz na śmieci - Ażur 2, Wymiary zewnętrzne: wys. 50 cm i średn. 35 cm Kosze z blachy stalowej ocynkowanej, malowanej proszkowo. Montaż: słupki wyposażone w poprzeczne stalowe kotwy zabetonowane trwale w gruncie.

Ławka parkowa - Norin Gray, dł. 180 cm. Konstrukcja ławki wykonana ze stali wysokowęglowej, spawana w osłonie argonu, ocynkowana i zabezpieczona antykorozyjnie, kolor ciemno szary. Deski z drewna olchowego zimpregnowane.

Słupki stalowe - Stal ocynkowana i malowana proszkowo, wysokość całkowita 100cm, - średnica słupka 10cm, mocowanie kotwami do podłoża.

Lampa parkowa – Oprawa Elba LED z kloszem przezroczystym, korpus aluminiowy, montowana na słupie aluminiowym stylowym wys. 4 m, koloru czarnego.

Siedzisko drewniane - deski modrzewiowe lub olchowe gr. 40mm, dł. 145 cm, zabezpieczone impregnatem oraz nawierzchniowo przyjaznym środowisku lakierem wodnym – półmatowym.

STAROSTWO POWIATOWE w OLKUSZU
WYDZIAŁ ARCHITEKTURY,
BUDOWNICTWA I INWESTYCJI
32-300 OLKUSZ, ul. Mickiewicza 2
tel. 32 643 00 70

Nazwa		ilość
Kosz na śmieci		11
Ławka parkowa		15
Siedzisko drewniane		2
Słupki stalowe	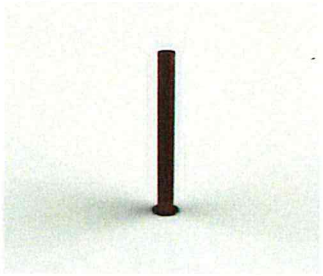	13
Lampa parkowa		38

STAROSTWO POWIATOWE w OLKUSZU
WYDZIAŁ ARCHITEKTURY,
BUDOWNICTWA I INWESTYCJI
32-300 OLKUSZ, ul. Mickiewicza 2
tel. 32 643 00 70

Mur z kamienia		Długość sumaryczna **~ 102 mb**
Alejki parkowe		**~ 529 m**

6. Dostosowanie dla potrzeb osób niepełnosprawnych:

Ukształtowanie projektowanych ścieżek, parkingu i placu umożliwia poruszanie się osób niepełnosprawnych i dostępność do wszystkich części objętych opracowaniem.

7. Projektowana szata roślinna.

Projektuje się nasadzenia ozdobne drzew i krzewów.

Projektowane nasadzenia z krzewów mają charakter powierzchniowy i wydzielone są od ścieżek krawężnikami betonowymi. Nasadzone rośliny zabezpiecza się w granicach tego wydzielenia przed przerastaniem chwastów za pomocą Agro włókniny oraz 4 cm warstwy żwiru (kora kamienna).

Na placu głównym zaprojektowane są trawniki:

- Trawnik z siewu, tworząc czworokątny plac trawiasty pod istniejącym drzewem o powierzchni ok. 23 m^2 .
- Trawnik z siewu, w miejscach, gdzie w wyniku korekcji powierzchni utwardzonych, lub innych, powierzchnia trawiasta została zniszczona,

Na terenie parku, w związku z przewidzianym sposobem użytkowania murawy jako przestrzeni rekreacyjnej, zaleca się stosowanie mieszanek traw cechujących się wytrzymałością na deptanie i zdolnością do równomiernego odrastania po skoszeniu.

7.1. Wymagania jakościowe materiału roślinnego:

Materiał roślinny drzew musi być czysty odmianowo, wyprodukowany zgodnie z zasadami agrotechniki szkółkarskiej. Rośliny powinny być zdrewniałe, zahartowane oraz prawidłowo uformowane z zachowaniem charakterystycznych dla gatunku i odmiany pokroju, wysokości, szerokości i długości pędów a także równomiernego rozkrzewienia i rozgałęzienia. Powinny być zachowane odpowiednie proporcje między pniem i koroną.

Korona powinna być osadzona na wysokości minimum 200 cm, pierśnica minimum 16 cm. Materiał musi być zdrowy, bez śladów żerowania szkodników, uszkodzeń mechanicznych. Wszystkie posadzone w gruncie drzewa liściaste należy zabezpieczyć trzema palikami o średnicy minimum 8 cm i unieruchomić pień elastyczną taśmą. Paliki po wbiciu w grunt powinny mieć wysokość równą wysokości pnia. Drzewa powinny posiadać dobrze ukorzenioną bryłę

STAROSTWO POWIATOWE w OLKUSZU
WYDZIAŁ ARCHITEKTURY,
BUDOWNICTWA I INWESTYCJI
32-300 OLKUSZ, ul. Mickiewicza 2
tel. 32 643 00 70

korzeniową. Wszystkie rośliny muszą spełniać zalecenia jakościowe opracowane przez Związek Szkółkarzy Polskich. Nasadzenia krzewów, projektowane są w przygotowanej warstwie wegetacyjnej gr. 15 cm ziemi urodzajnej ph 5,5 – 7, wolnej od gruzu i resztek budowlanych.

8. Charakterystyka ekologiczna i informacja o przewidywanych zagrożeniach.

Projektowana inwestycja nie powoduje zagrożeń w następujących kategoriach:

-zanieczyszczanie wód gruntowych,

-emisja zanieczyszczeń pyłowych i płynnych – w obrębie inwestycji nie instaluje się urządzeń, które mogą stanowić źródło zanieczyszczeń gazowych i pyłowych;

-emisja hałasu, wibracje i promieniowanie /w szczególności jonizujące/, zakłócenia elektromagnetycznych i inne – nie występują;

- wpływ inwestycji na powierzchnię ziemi, w tym: glebę, wody powierzchniowe i podziemne – nie występuje;

- inwestycja nie stwarza zagrożenia dla istniejącego drzewostanu.

Nie przewiduje się zagrożeń dla środowiska oraz higieny i zdrowia użytkowników projektowanej inwestycji.

9. Informacja dotycząca możliwości odstąpienia od zatwierdzonego projektu budowlanego.

STAROSTWO POWIATOWE w OLKUSZU
WYDZIAŁ ARCHITEKTURY,
BUDOWNICTWA I INWESTYCJI
32-300 OLKUSZ, ul. Mickiewicza 2
tel. 32 643 00 70

korzeniową. Wszystkie rośliny muszą spełniać zalecenia jakościowe opracowane przez Związek Szkółkarzy Polskich. Nasadzenia krzewów, projektowane są w przygotowanej warstwie wegetacyjnej gr. 15 cm ziemi urodzajnej ph 5,5 – 7, wolnej od gruzu i resztek budowlanych.

DOBÓR GATUNKOWY PROJEKTOWANEJ ZIELENI

L.p.	Nazwa polska	Nazwa łacińska	Ilość sadzonek	Oznaczenie na rysunku
1.	Klon pospolity 'Globosum'	*Acer platanoides 'Globosum'*	9	I
2.	Robinia akacjowa	*'Umbraculifera'*	4	II
3.	Cis pospolity	*Taxus baccata*	7	III
4.	Świerk kłujący	*Picea pungens 'Schovenhorst'*	18	IV
	Trzmielina	*Fortune'a (euonymus fortunei).*	15	V

Szata roślinna wysoka w obrębie parku jest zagospodarowana. Zaleca się jedynie zabiegi pielęgnacyjne.

Projektuje się nasadzenia ozdobne drzew w obrębie projektowanego placu i parkingów.

8. Charakterystyka ekologiczna i informacja o przewidywanych zagrożeniach.

Projektowana inwestycja nie powoduje zagrożeń w następujących kategoriach:

-zanieczyszczanie wód gruntowych,

-emisja zanieczyszczeń pyłowych i płynnych – w obrębie inwestycji nie instaluje się urządzeń, które mogą stanowić źródło zanieczyszczeń gazowych i pyłowych;

-emisja hałasu, wibracje i promieniowanie /w szczególności jonizujące/, zakłócenia elektromagnetycznych i inne – nie występują;

- wpływ inwestycji na powierzchnię ziemi, w tym: glebę, wody powierzchniowe i podziemne – nie występuje;

- inwestycja nie stwarza zagrożenia dla istniejącego drzewostanu.

Nie przewiduje się zagrożeń dla środowiska oraz higieny i zdrowia użytkowników projektowanej inwestycji.

9. Informacja dotycząca możliwości odstąpienia od zatwierdzonego projektu budowlanego.

STAROSTWO POWIATOWE w OLKUSZU
WYDZIAŁ ARCHITEKTURY,
BUDOWNICTWA I INWESTYCJI
32-300 OLKUSZ, ul. Mickiewicza 2
tel. 32 643 00 70

Nieistotne odstąpienie od zatwierdzonego projektu budowlanego lub innych warunków pozwolenia na budowę nie wymaga uzyskania decyzji o zmianie pozwolenia na budowę i jest dopuszczalne, o ile nie dotyczy:

- charakterystycznych parametrów obiektów budowlanych,
- zmiany zamierzonego sposobu użytkowania obiektu budowlanego lub jego części oraz nie wymaga uzyskania opinii, uzgodnień, pozwoleń i innych dokumentów, wymaganych przepisami szczególnymi.
- wszystkie prace należy wykonywać zgodnie z zasadami sztuki budowlanej, obowiązującymi warunkami technicznymi robót, przepisami BHP oraz pod nadzorem osoby uprawnionej.
- Podane systemy są jedynie orientacyjnymi, istnieje możliwość zastosowania równoważnych pod względem parametrów technicznych i jakościowych po zatwierdzeniu przez architekta
- Wszystkie wymiary należy sprawdzić na budowie

Istotne odstąpienie od zatwierdzonego projektu budowlanego lub innych warunków pozwolenia na budowę jest dopuszczalne jedynie po uzyskaniu decyzji o zmianie pozwolenia na budowę.

Lipiec 2017

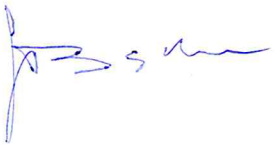

STAROSTWO POWIATOWE w OLKUSZU
WYDZIAŁ ARCHITEKTURY,
BUDOWNICTWA I INWESTYCJI
32-300 OLKUSZ, ul. Mickiewicza 2
tel. 32 643 00 70

IV. INFORMACJA DOTYCZĄCA BEZPIECZEŃSTWA I OCHRONY ZDROWIA

INWESTYCJA: Zagospodarowanie otoczenia i parku przy pałacu Dietla w Kluczach.

OBIEKT: Zagospodarowanie terenu Parku przy Pałacu Dietla polegające na przebudowie ścieżek pieszych, oświetlenia, wiaty przystankowej budowie zjazdu publ. z wewnętrzną drogą dojazdową i parkingami, altany parkowej, muru oraz fontanny z pomieszczeniem technicznym.

ADRES: Działki nr 214/18, 1627, 215/7, 215/8, 215/9, 215/13, 215/15, 215/18 i 215/20 obr. 0007, jedn. ew. Klucze.

STADIUM: PROJEKT BUDOWLANY

BRANŻA: OPRACOWANIE WIELOBRANŻOWE

NWESTOR: Gmina Klucze,
ul. Partyzantów 1, 32-310 Klucze

GŁÓWNY PROJEKTANT
mgr inż. arch. SŁAWOMIR BĄCHOR .....
Uprawnienia do projektowania MPOIA /113/2010 w specjalności architektonicznej, Nr IA: MP 1739

Klucze – lipiec 2017 r.

STAROSTWO POWIATOWE w OLKUSZU
WYDZIAŁ ARCHITEKTURY,
BUDOWNICTWA I INWESTYCJI
32-300 OLKUSZ, ul. Mickiewicza 2
tel. 32 643 00 70

- Informacja dotycząca BIOZ –

1. **Podstawa opracowania:**
   Rozporządzenie Ministra Infrastruktury z dnia 23 czerwca 2003 r w sprawie informacji dotyczącej bezpieczeństwa i ochrony zdrowia oraz planu bezpieczeństwa i ochrony zdrowia, Dz.U Nr 03 120.1126 z dnia 10-07-2003r.
2. **Przedmiot inwestycji.**
   Zagospodarowanie terenu Parku przy Pałacu Dietla polegające na przebudowie ścieżek pieszych, oświetlenia, wiaty przystankowej budowie zjazdu publ. z wewnętrzną drogą dojazdową i parkingami, altany parkowej, muru oraz fontanny z pomieszczeniem technicznym. Program użytkowy: Wg rysunków branży architektonicznej
   Planowana inwestycja jest zgodna z zapisami miejscowego planu zagospodarowania.

3. **Zakres robót dla całego zamierzenia budowlanego i kolejność realizacji poszczególnych zadań:**
   Zakres robót obejmuje wszystkie czynności umożliwiające i mające na celu wykonanie ww zamierzenia budowlanego na działkach 214/18, 1627, 215/7, 215/8, 215/9, 215/13, 215/15, 215/18 i 215/20 obr. 0007, jedn. ew. Klucze. Przy wykonywaniu robót budowlano-montażowych, każdy wykonawca powinien przestrzegać przepisów BHP. W przypadku, gdy przepisy nie dotyczą danego rodzaju robót, powinny być przestrzegane aktualnie obowiązujące przepisy wydane przez jednostki organizacyjne, a w przypadku ich braku instrukcje lub wytyczne.
   Zakres robót budowlanych:
   - roboty przygotowawcze,
   - geodezyjne wyznaczenie lokalizacji obiektu
   - wyznaczenie i oznaczenie miejsc składowania materiałów budowlanych i ziemi z wykopów;
   - niwelacja terenu z usunięciem warstwy gruntu organicznego [humusu];
   - roboty ziemne,
   - roboty fundamentowe,
   - roboty montażowe i wykończeniowe

4. **Wskazanie elementów działki lub terenu mogących stwarzać zagrożenie bezpieczeństwa zdrowia i ludzi.**
   Na terenie zamierzenia budowlanego nie występują elementy, które mogłyby stwarzać zagrożenie bezpieczeństwa i zdrowia ludzi.
   W trakcie realizacji robót ziemnych i prac związanych z realizacją robót fundamentowych i betoniarskich, wykończeniowych oraz wszelkich związanych, może zagrożenie bezpieczeństwa i zdrowia ludzi związane z osunięciem ziemi ścian bocznych wykopów w przypadku nieprawidłowego zabezpieczenia ścian bocznych oraz prowadzeniem prac na wysokości powyżej 1,50m mogące wprowadzić niebezpieczeństwo związane z niezachowaniem środków ostrożności przez osoby je wykonujące. W trakcie robót mogą nastąpić drobne okaleczenia, otarcia skóry spowodowane brakiem właściwej odzieży ochronnej. Dodatkowo określić indywidualnie dla warunków lokalnych.
5. **Przewidywane zagrożenia występujące podczas realizacji robót budowlanych.**
   Do prac mogących stwarzać zagrożenie dla bezpieczeństwa i zdrowia ludzi należy zaliczyć m. in.:
   - prace na wysokości związane z wykonywaniem więźby, kryciem,
   - prace z użyciem sprzętu mechanicznego wykorzystywanego do prowadz. w/w robót.
   - prace przy montażu urządzeń.
   - upadek pracownika, upadek narzędzi, przedmiotów, potknięcie się, poślizgnięcie pracownika na płaszczyźnie, wpadniecie do zagłębień, wykopów

STAROSTWO POWIATOWE w OLKUSZU
WYDZIAŁ ARCHITEKTURY,
BUDOWNICTWA I INWESTYCJI
32-300 OLKUSZ, ul. Mickiewicza 2
tel. 32 643 00 70

- przygniecenie, uderzenie pracownika transportowanymi elementami,
- przysypanie ziemią, uderzenie, przygniecenie
- zachlapanie oczu zaprawą lub inną substancją agresywną,
- kontakt z ruchomymi lub wirującymi częściami maszyn i urządzeń,
- uderzenie, pochwycenie, przygniecenie pracownika przez maszyny budowlane i ich części, narzędzia, środki transportu itp.,
- ruch pojazdów drogowych na drogach budowy,
- porażeniem prądem elektrycznym przy dotyku bezpośrednim,
- roboty budowlane, przy których prowadzeniu występują działania substancji chemicznych zagrażających bezpieczeństwu i zdrowiu ludzi,
- roboty prowadzone w temp. poniżej -10°C,
- inne roboty, których charakter, organizacja lub miejsce prowadzenia stwarza szczególnie duże ryzyko powstania zagrożenia bezpieczeństwa i zdrowia ludzi

6. **Miejsca prowadzenia robót budowlanych które wymagają wydzielenia i oznakowania** : Wykopy, prace na wysokości, inne roboty, których charakter lub miejsce prowadzenia stwarza szczególnie duże ryzyko powstania zagrożenia bezpieczeństwa i zdrowia ludzi.

7. **Sposób prowadzenia instruktażu pracowników**

Każdy podwykonawca oraz pracownik budowy winien zostać zapoznany przez kierownika budowy z następującymi instrukcjami:
a) na wypadek zagrożenia, awarii i pożaru
b) przeciwpożarową dla zaplecza budowy
c) organizacją pierwszej pomocy w nagłych wypadkach
d) wykonywania prac szczególnie niebezpiecznych
- z właściwościami pożarowymi i wybuchowymi materiałów, surowców i substancji używanych na budowie; transporcie i magazyn. i ich właściwościami żrącymi i toksycznymi.
- robotami w wykopach i na wysokości.
- pracą mechanicznych środków transportu

8. **Środki organizacyjne i techniczne zapobiegające niebezpieczeństwom w trakcie wykonywania robót.**

- Przed przystąpieniem do realizacji prac szczególnie niebezpiecznych należy przeprowadzić szkolenia stanowiskowe bez względu na fakt ich wcześniejszego przeprowadzania na podobnym stanowisku.
- Wykonawca jest zobowiązany zapewnić organizację pracy i stanowiska pracy w sposób zapewniający zabezpieczenie pracowników przed zagrożeniami oraz szkodliwymi czynnikami przez stosowanie technologii, urządzeń i substancji nie powodujących tych zagrożeń lub minimalizując ich oddziaływanie.
- Do wykonywania prac szczególnie niebezpiecznych mogą być dopuszczani pracownicy, którzy oprócz wymogów regulowanych przepisami, będą dodatkowo przeszkoleni w zakresie BHP przy tych pracach, z uwzględnieniem konkretnych warunków na budowie.
- Godziny dostaw materiałów winny być wcześniej uzgadniane
- Dla pozostałych robót winien być wyznaczony magazyn materiałów łatwopalnych oraz wyznaczone miejsce przeznaczone dla materiałów sypkich odpowiednio oznaczone i ogrodzone siatką. Nie przewiduje się konieczności magazynowania większej ilości paliwa do maszyn i urządzeń mechanicznych niż 300l.
- Ruch kołowy na budowie winien odbywać się w sposób zorganizowany. Należy wyznaczyć na placu budowy, drogi bezpiecznej i sprawnej komunikacji umożliwiającej szybką ewakuację na wypadek pożaru, awarii i innych zagrożeń.
- Na placu budowy należy zorganizować punkt pierwszej pomocy sanitarnej wyposażonym w stosowną apteczkę oraz informacje o najbliższym punkcie pomocy lekarskiej i pogotowia ratunkowego
- Na tablicy informacyjnej umieszczonej na placu budowy winny być adresy i telefony:

STAROSTWO POWIATOWE W OLKUSZU
WYDZIAŁ ARCHITEKTURY,
BUDOWNICTWA I INWESTYCJI
32-300 OLKUSZ, ul. Mickiewicza 2
tel. 32 643 00 70

- najbliższego punktu pomocy lekarskiej i pogotowia ratunkowego
- Straży Pożarnej, Komisariatu Policji,

Wypadki przy pracy muszą być zgłaszane, poza formalnościami regulowanymi przepisami, w trybie natychmiastowym do kierownika budowy, a pod jego nieobecność do osoby zastępującej go w obowiązkach, z jednoczesnym wstrzymaniem robót w miejscu wypadku.

Wszystkie materiały stosowane do wykonania inwestycji należy stosować zgodnie z wytycznymi producenta oraz muszą posiadać atesty, aprobaty, oznakowanie CE, świadectwa lub certyfikaty dopuszczające do stosowania w budownictwie . Materiały powinny być oznakowane i przechowywane w taki sposób, aby podczas pobierania wykluczyć możliwość pomyłki.

Szkolenie dla pracowników – stanowiskowe przeprowadzi kierownik budowy.

Dla inwestycji należy sporządzić Plan BIOZ

9. Zabezpieczenie terenu budowy.

Teren budowy ogrodzić, oznaczyć znakami bezpieczeństwa i zapewnić właściwą komunikację związaną z obsługą techniczna placu budowy, uniemożliwić dostęp osobom trzecim, prace prowadzić pod nadzorem kierownika budowy i innych osób sprawujących funkcje techniczne na budowie [nadzór autorski], zapewnić środki gaszenia pożaru i określić warunki ewakuacji w przypadku pożaru, miejsca składowania materiałów budowlanych wyraźnie znaczyć. Całość prac należy prowadzić zgodnie z warunkami bezpieczeństwa i higieny pracy, wymagań branżowych przez osoby posiadające odpowiednie kwalifikacje zawodowe pod nadzorem uprawnionej osoby. Dodatkowo określić indywidualnie dla warunków lokalnych.

10. Miejsce przechowywania dokumentacji budowy oraz dokumentów niezbędnych do prawidłowej eksploatacji maszyn i innych urządzeń technicznych : Kierownik budowy.

11. Wnioski.

Charakter robót budowlanych:

- zgodnie z Ustawą Prawo budowlane z dnia 02.04.2003r. i Rozp. MI z dnia 23.06.2003r. w sprawie informacji dotyczącej bezpieczeństwa i ochrony zdrowia oraz planu bezpieczeństwa i ochrony zdrowia projektowany zakres robót budowlanych stwarza zagrożenie bezpieczeństwa ludzi i ochrony zdrowia i zachodzi konieczność opracowania porządzenia informacji dotyczącej bezpieczeństwa i ochrony zdrowia.

STAROSTA OLKUSKI
32-300 OLKUSZ, ul. Mickiewicza 2
tel. (32) 643 04 14, 643 04 10
fax (32) 643 04 90

Załącznik do ~~pisma~~ — decyzji
Nr 760/2017
z dnia 08.11.2017

Z up. STAROSTY
inż. Kamil Barczyk
SPECJALISTA w WYDZIALE
Architektury, Budownictwa i Inwestycji

MAPA DO CELÓW PROJEKTOWYCH

oznaczenie kancelaryjne zgłoszenia pracy geodezyjnej		6642.2.1725.2016
Miejscowość		Klucze
Jednostka ewidencyjna	identyfikator	[121204_2]
	nazwa	Klucze
Obręb ewidencyjny	identyfikator	[Nr 0007]
	nazwa	Klucze
	działki	214/2, 214/3, 214/16, 214/18, 215/7, 215/8, 215/9, 215/13, 215/15, 215/19, 215/20
Skala mapy		1:500
Nazwa układu współrzędnych	prostokątnych płaskich	2000_21
	wysokości	Kronsztad 86
Oznaczenie granic obszaru, który był przedmiotem aktualizacji		— · — · — · —

Wykonanie niniejszej mapy nie było poprzedzone ustaleniami dotyczącymi ewentualnych służebności gruntowych obciążających grunty położone w granicach projektowanej inwestycji budowlanej.

Oznaczenie i symbol konturu użytku gruntowego, który nie jest ujawniony w bazie danych ewidencji gruntów i budynków	nie dotyczy

Nie wyklucza się istnienia podziemnego uzbrojenia terenu nie wykazanego na mapie, które nie zostało zgłoszone do geodezyjnej inwentaryzacji powykonawczej, lub o których brak jest informacji w instytucjach branżowych.

BIURO USŁUG GEODEZYJNYCH "INTERGEO" Paweł Mól
32-300 Olkusz, ul. Szpitalna 44
tel.: 606 89 29 04 e-mail: olkuszgeo@op.pl
NIP 637-134-58-25 REGON 356093951

Nazwa/imię i nazwisko wykonawcy oraz data i podpis osoby reprezentującej wykonawcę

Imię i nazwisko nr uprawnień oraz data i podpis geodety uprawnionego, który opracował mapę

Legenda:

linia obszaru zagospodarowania terenu

nieprzekraczalna linia zabudowy

Wskazane na niniejszej mapie granice działek nie zostały wyznaczone w terenie i nie zostały określone z wymaganą dokładnością - projektowane budynki nie mogą być sytuowane w odległości mniejszej niż 4m od granicy nieruchomości.

Za zgodność z oryginałem
07.2017

LEGENDA:

- A, B, C... Ł - Granica opracowania
- Trawnik
- Zieleń projektowana
- Drzwostan istniejący
- Ławka parkowa
- Nawierzchnia z płyt kamiennych 70x70cm
- Ścieżki piesze, płyty chdnikowe
- Projektowane parkingi z wewn. drogą dojazdową
- Projektowany zjazd,
- Elemementy likwidowane
- Fontanna
- 1 - Plac z fontanną,
- 2 - Wiata przystankowa,
- 3 - Brama wjazdowa z furtką,
- 4 - Projektowana altana,
- 5 - Pomieszczenie techniczne fontanny,
- 6 - Odtworzony fragment muru przy pomniku,
- 7 - Pałac Dietla
- 8 - Budynek Gminy
- A - Latarnia wysoka,
- C - Podświetlenie obiektów,
- F - Oświatlenie podwodne wg projektu technologicznego fontanny,
- Projektowany przebieg trasy kabli elektrycznych
- ks - projektowana kanalizacja sanitarna
- w1 - projektowane przyłącze wodociągowe (wg odrębn. opracow.)
- e - projektowane przyłącze energetyczne (wg odrębnego opracowania)

Sławomir Bąchor Pracownia Architektury tel. 504 175 369

Inwestor:	Nazwa i adres inwestycji:		
Gmina Klucze 32-310 Klucze, ul. Partyzantów 1	Zagospodarowanie otoczenia i parku przy pałacu Dietla w Kluczach. Działki nr 214/18, 1627, 215/7, 215/8, 215/9, 215/13, 215/15, 215/18, i 215/20 obr. 0007, jedn. ew. Klucze.		
Rysunek:	**ZAGOSPODAROWANIE TERENU**		
Branża: ARCHITEKTURA	Projektant: mgr inż. arch. SŁAWOMIR BĄCHOR	Upr. nr MPOIA/113/2010, Nr IA: MP 1739	Podpis:
	Sprawdzający: mgr inż. arch. RYSZARD GOLENIA	UA.N-Upr. 418/86, Nr IA: MP 0846	Podpis:
INST. SANIT.	Projektant: mgr inż. PIOTR SZWAJDA	UPR. NR 293/DOŚ/08, DOŚ/IS/0162/09	Podpis:
	Sprawdzający: mgr inż. PAWEŁ STANKIEWICZ	UPR. NR 154/DOŚ/03, DOŚ/IS/0479/04	Podpis:
INST. ELEKTR.	Projektant: mgr inż. TOMASZ KNAPIK	MAP/0052/POOE/13, MAP/IE/0364/13	Podpis:
	Sprawdzający: mgr inż. BOGDAN MITKA	MAP/0055/POOE/03, MAP/IE/6669/02	Podpis:
Faza: PB	Skala: 1: 500	Data: 07.2017	Nr rys. A.Pb_1

MAŁOPOLSKA OKRĘGOWA IZBA ARCHITEKTÓW Sławomir Bąchor architekt MP 1739

MAŁOPOLSKA OKRĘGOWA IZBA ARCHITEKTÓW Ryszard Golenia architekt MP 0846

25

UWAGI:

1. PRZED PRZYSTĄPIENIEM DO PRAC BUDOWLANZCH WSZYSTKIE PRZYJĘTE WYMIARY SPRAWDZIĆ W NATURZE I DOSTOSOWAĆ DO STANU ISTNIEJĄCEGO. EWENTUALNE ROZBIEŻNOŚCI I ICH KONSEKWENCJE WYKONAWCZE WYMAGAJĄ ROZWIĄZANIA W POROZUMIENIU Z PROJEKTANTEM.
2. RYSYNKI NALEŻY BEZWZGLĘDNIE ROZPATRYWAĆ ŁĄCZNIE Z CAŁOŚCIĄ PROJEKTU ARCHITEKTONICZNEGO ORAZ Z PROJEKTAMI BRANŻOWYMI. W RAZIE JAKICHKOLWIEK WĄTPLIWOŚCI NALEŻY NIEZWŁOCZNIE SKONTAKTOWAĆ SIĘ Z PROJEKTANATAMI.
3. WSZYSTKIE ELEMENTY INSTALACYJNE I KONSTRUKCYJNE ZOSTAŁY NANIESIONE W CELACH INFORMACYJNYCH I POWINNY BYĆ ROZPATRYWANE ŁĄCZNIE Z DOKUMENTACJĄ BRANŻOWĄ.
4. WSZYSTKIE ROBOTY NALEŻY PROWADZIĆ ZGODNIE Z ZASADAMI SZTUKI BUDOWLANEJ ORAZ PRZEPISAMI BHP, POD NADZOREM OSOBY UPRAWNIONEJ.
5. WSYELKIE WTPLIWOŚCI LUB ZMIANY NALEŻY SKONSULTOWAĆ Z PROJEKTANTEM
6. PO OBMIARACH W TERENIE NALEŻY DOSTOSOWAĆ ILOŚĆ PROJEKTOWANYCH GATUNKÓW ROŚLIN DO STANU FAKTYCZNEGO, WSZELKIE PRACE OGRODNICZE NALEŻY PROWADZIĆ ZGODNIE ZE SZTUKA OGRODNICZĄ

DO WYKONAWSTWA PRAC ZGODNIE Z NINIEJSZĄ DOKUMENTACJĄ NALEŻY STOSOWAĆ ELEMENTY I MATERIAŁY POSIADAJĄCE ATESTY, ŚWIADCZENIA I CERTYFIKATY.

STAROSTWO POWIATOWE W OLKUSZU
WYDZIAŁ ARCHITEKTURY,
BUDOWNICTWA I INWESTYCJI
32-300 OLKUSZ, ul. Mickiewicza 2
tel. 32 643 00 70

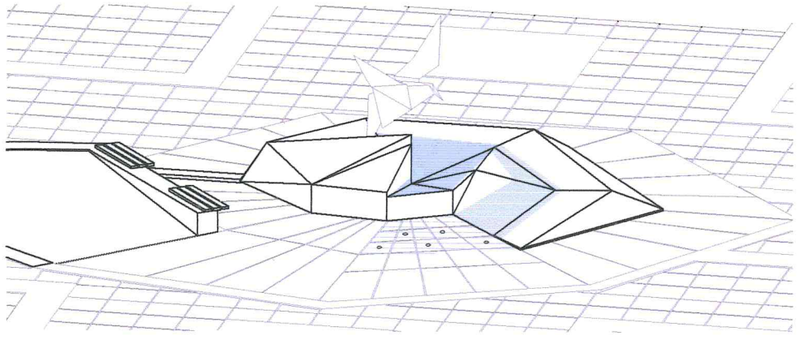

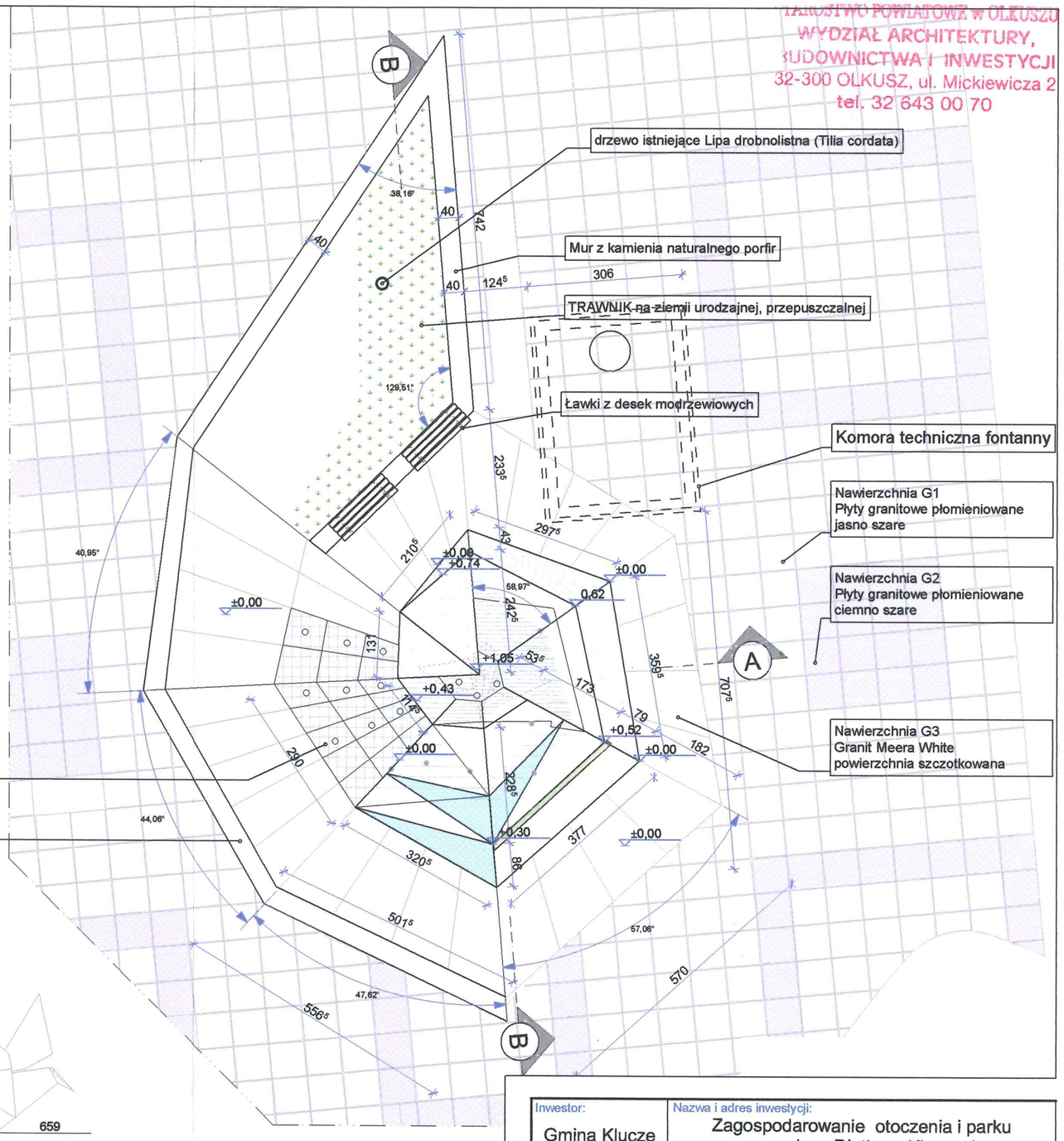

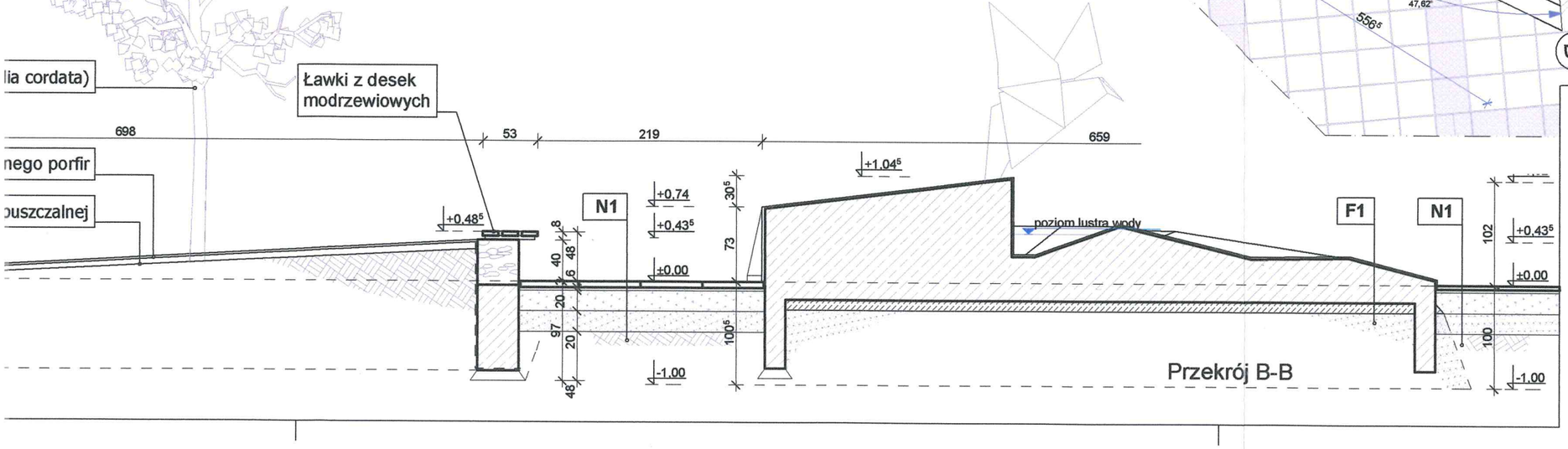

Inwestor: Gmina Klucze, 32-310 Klucze, ul. Partyzantów 1	Nazwa i adres inwestycji: Zagospodarowanie otoczenia i parku przy pałacu Dietla w Kluczach. Działki nr 214/18, 1627, 215/7, 215/8, 215/9, 215/13, 215/15, 215/18, i 215/20 obr. 0007, jedn. ew. Klucze.
Branża: ARCHITEKTURA	Rysunek: **Fontanna. Rzut**
Projektant: mgr inż. arch. Sławomir Bąchor	Upr. nr MPOIA /113/2010, Nr IA: MP 1739 — Podpis:
Sprawdzający: mgr inż. arch. Ryszard Golenia	UA.N-Upr. 418/86, Nr IA: MP 0846 — Podpis:
Faza: PB	Skala: 1: 100
Data: 07.2017	Nr rys. A.Pb_3

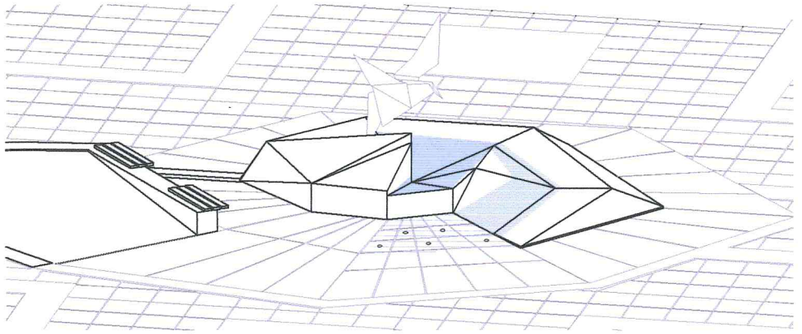

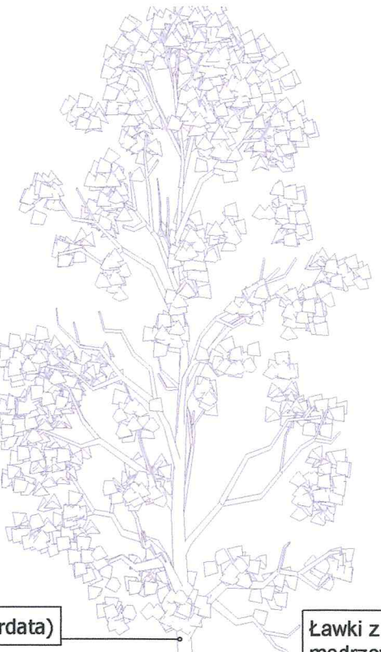

Część fontanny typu
Dry Plaza tzw. mokry chodnik

Nawierzchnia z kamienia naturalnego porfir
kolorystyka i materiał jak wykończenie muru.

drzewo istniejące Lipa drobnolistna (Tilia cordata)

Ławki z desek
modrzewiowych

Mur z kamienia naturalnego porfir

TRAWNIK na ziemii urodzajnej, przepuszczalnej

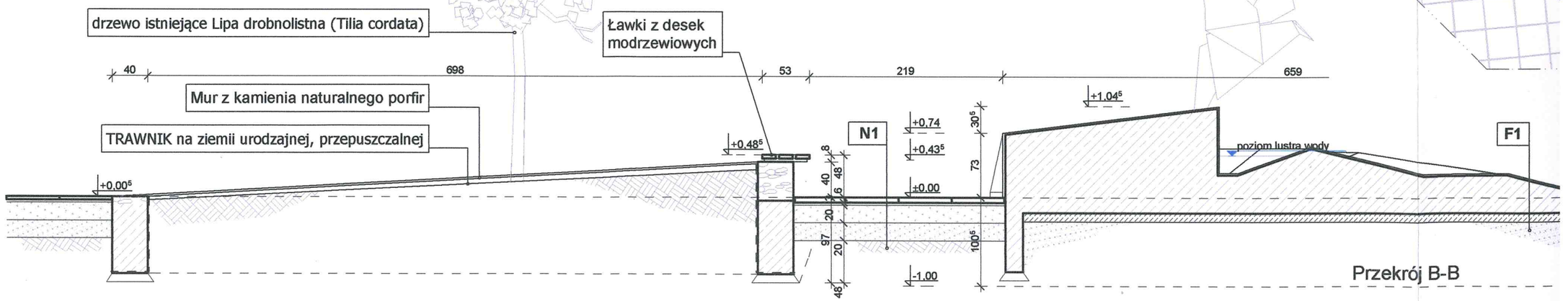

Przekrój B-B

STAROSTWO POWIATOWE w OLKUSZU
WYDZIAŁ ARCHITEKTURY,
BUDOWNICTWA I INWESTYCJI
32-300 OLKUSZ, ul. Mickiewicza 2
tel. 32 643 00 70

UWAGI:

1. PRZED PRZYSTĄPIENIEM DO PRAC WSZYSTKIE PRZYJĘTE WYMIARY SPRAWDZIĆ W NATURZE I DOSTOSOWAĆ DO STANU ISTNIEJĄCEGO. EWENTUALNE ROZBIEŻNOŚCI I ICH KONSEKWENCJE WYKONAWCZE WYMAGAJĄ ROZWIĄZANIA W POROZUMIENIU Z PROJEKTANTEM.
2. RYSYNKI NALEŻY BEZWZGLĘDNIE ROZPATRYWAĆ ŁĄCZNIE Z CAŁOŚCIĄ PROJEKTU ARCHITEKTONICZNEGO ORAZ Z PROJEKTAMI BRANŻOWYMI, SZCZEGÓLNIE Z PROJ. KONSTRUKCJI, TECHNOLOGII ORAZ OPISEM TECZNICZNYM. W RAZIE JAKICHKOLWIEK WĄTPLIWOŚCI NALEŻY NIEZWŁOCZNIE SKONTAKTOWAĆ SIĘ Z PROJEKTANATAMI.
3. WSZYSTKIE ELEMENTY INSTALACYJNE I KONSTRUKCYJNE ZOSTAŁY NANIESIONE W CELACH INFORMACYJNYCH I POWINNY BYĆ ROZPATRYWANE ŁĄCZNIE Z DOKUMENTACJĄ BRANŻOWĄ.
4. INSTALACJA URZĄDZEŃ WG PROJEKTU INSTALACJI TECHNOLOGICZNEJ.
5. WSZYSTKIE ROBOTY NALEŻY PROWADZIĆ ZGODNIE Z ZASADAMI SZTUKI BUDOWLANEJ ORAZ PRZEPISAMI BHP, POD NADZOREM OSOBY UPRAWNIONEJ.

DO WYKONAWSTWA PRAC ZGODNIE Z NINIEJSZĄ DOKUMENTACJĄ NALEŻY STOSOWAĆ ELEMENTY I MATERIAŁY POSIADAJĄCE ATESTY, ŚWIADCZENIA I CERTYFIKATY.

UWAGA:
Ostateczny wybór kamienia posadzkowego i okładzinowego należy bezwględnie uzgodnić z projektantem i Inwestorem.

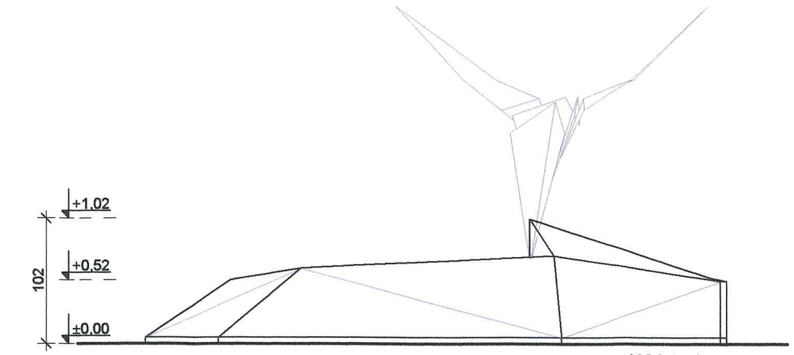

Widok płn.

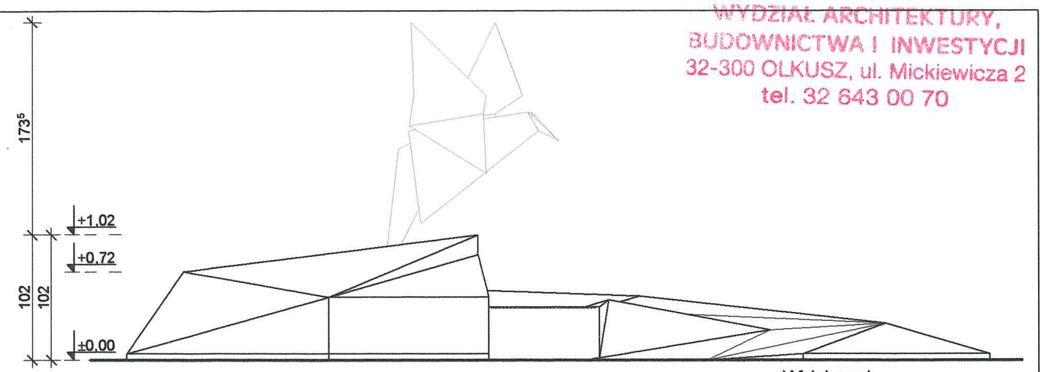

Widok zach.

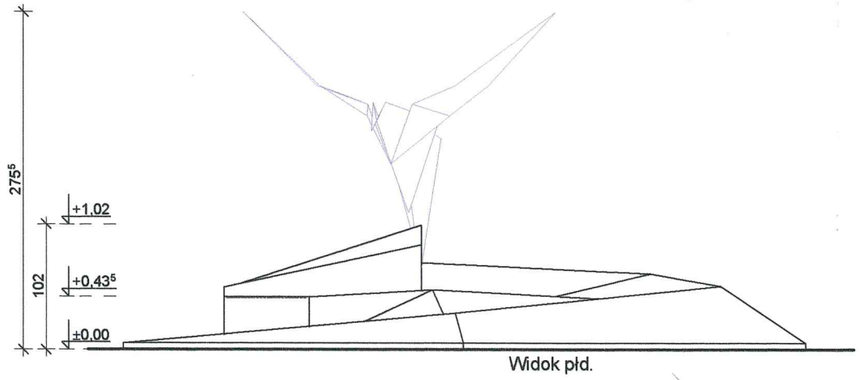

Widok płd.

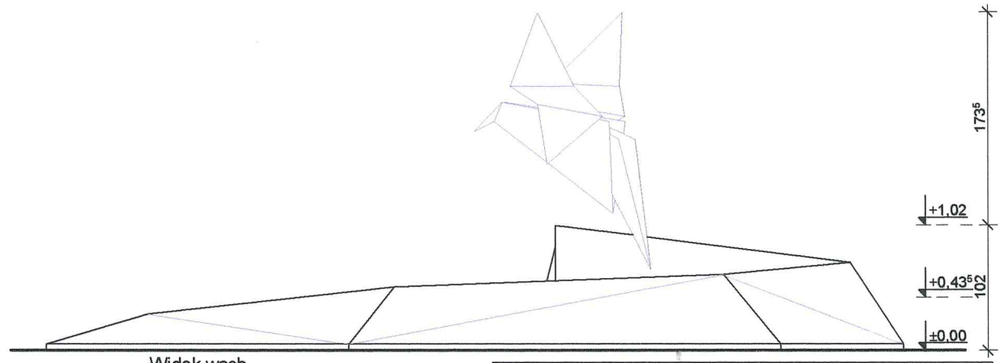

Widok wsch.

N1	NAWIERZCHNIA Z PŁYT GRANITOWYCH
Płyty granitowe groszkowane lub płomieniowane 70x70x6cm, fugi wypełnione masą zalewową,	
Podsypka cementowo - piaskowa, 3cm	
Podbudowa zasadnicza z kruszywa łamanego stab. mech. 0/31,5mm, 20cm	
Podbudowa pomocnicza z kruszywa łamanego stab. mech. 0/63,0mm, 20cm	
Warstwa odsączająca pospółka 15cm	
Geowłóknina separacyjna,	
Grunt rodzimy	

F1	FONTANNA
Płyty okładzinowe granitowe cięte płomieniowane na kleju	
Płyta żelbetowa 25cm (wg konstrukcji)	
2x papa termozgrzewalna	
beton podkładowy C12/12 10cm	
geowłóknina	
geowłóknina	
Grunt rodzimy stabiliz. cementem min. 10 cm	

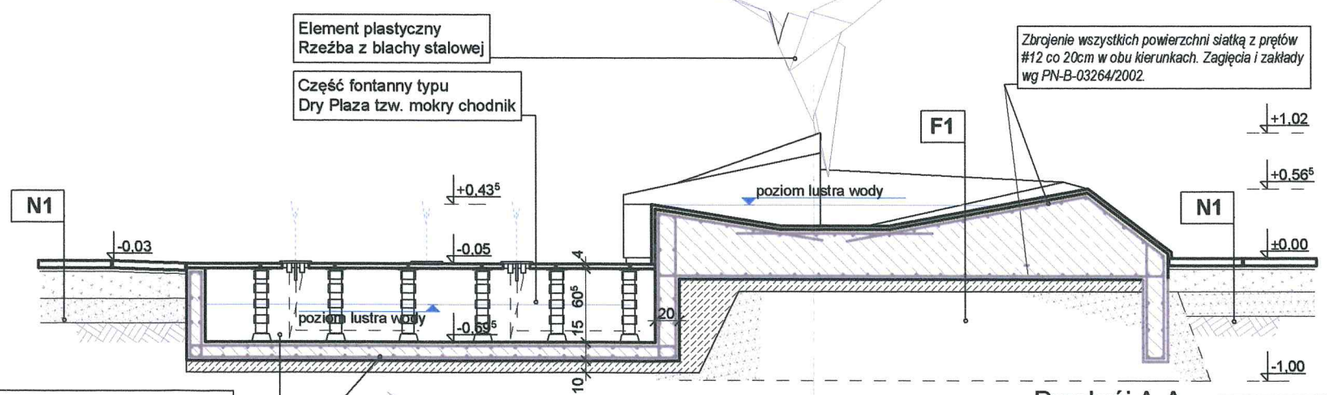

Przekrój A-A

Beton wodoszczelny B30 W8.
Stal zbrojeniowa A-IIIN.

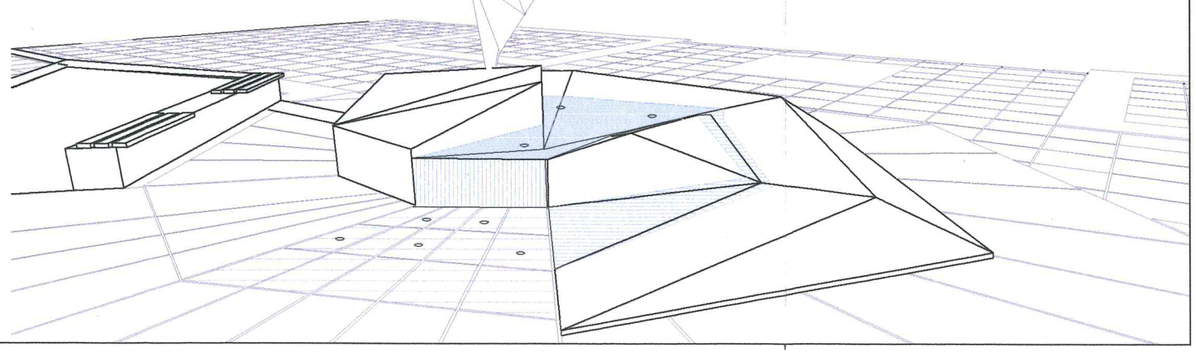

Sławomir Bąchor
Pracownia Architektury
tel. 504 175 369

Inwestor:	Nazwa i adres inwestycji:
Gmina Klucze 32-310 Klucze, ul. Partyzantów 1	Zagospodarowanie otoczenia i parku przy pałacu Dietla w Kluczach. Działki nr 214/18, 1627, 215/7, 215/8, 215/9, 215/13, 215/15, 215/18, i 215/20 obr. 0007, jedn. ew. Klucze.
Branża: ARCHITEKTURA	Rysunek: **Fontanna.** Widoki i przekrój B-B
Projektant: mgr inż. arch. Sławomir Bąchor	Upr. nr MPOIA /113/2010, Nr IA: MP 1739 Podpis:
Sprawdzający: mgr inż. arch. Ryszard Golenia	UA.N-Upr. 418/86, Nr IA: MP 0846 Podpis:

Faza:	Skala:	Data:	Nr rys.
PB	1: 50	07.2017	A.Pb_4

STAROSTWO POWIATOWE w OLKUSZU
WYDZIAŁ ARCHITEKTURY,
BUDOWNICTWA I INWESTYCJI
32-300 OLKUSZ, ul. Mickiewicza 2
tel. 32 643 00 70

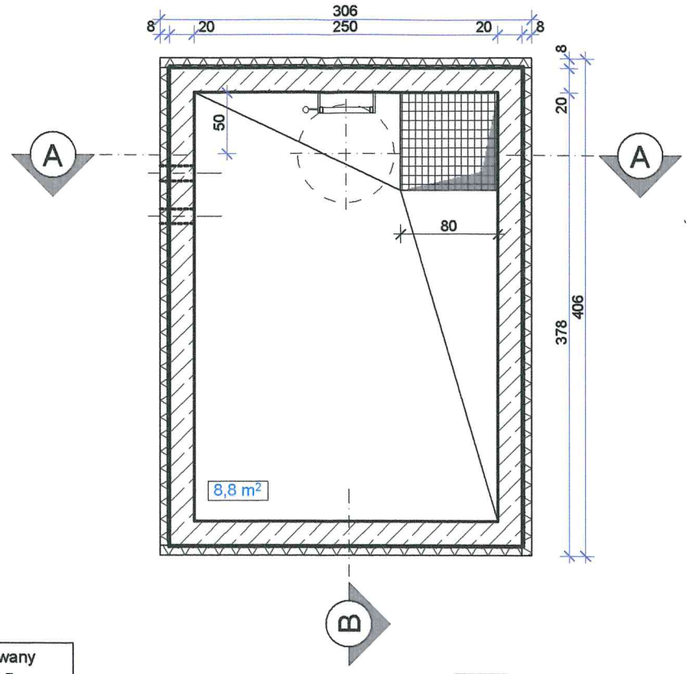

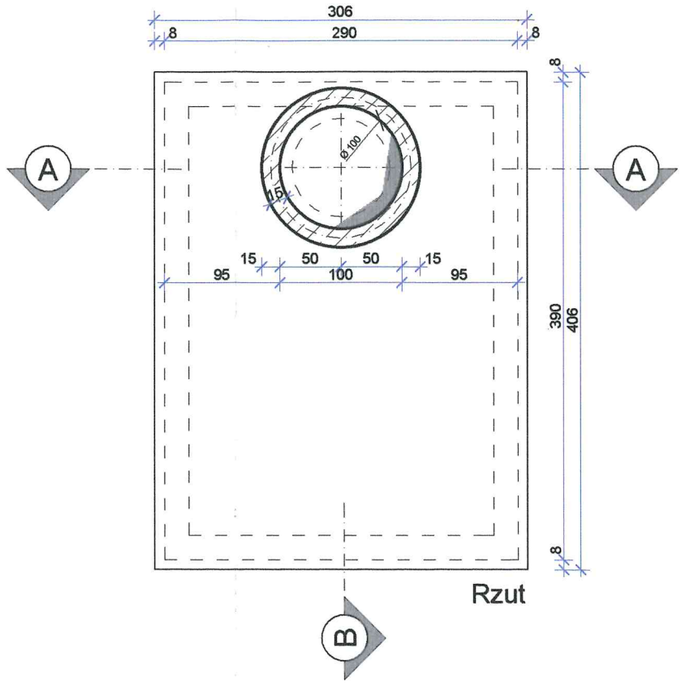

Rzut

UWAGI
- Wszystkie przejścia inst, instalacje i urządzenia wg projektów branżowych.
- Dostęp przez właz DN80cm po drabince (lub klamrach stalowych) zg z normami.
- ściany i dno studzienki należy dodatkowo zabezpieczyć preparatem przeciwwilgociowym uszczelniającym beton.
- osadzenie włazu żeliwnego uszczelnić dodatkowo taśmą elastyczną. Wszystkie przejścia instalacyjne wykonać jako szczelne wg proj branżowych
- podłogę i ściany pomieszczenia należy wykończyć jako powierzchnię zmywalną. Podłoga w spadkach w kierunku rząpia.

N2	NAWIERZCHNIA Z PŁYT GRANITOWYCH
Płyty granitowe groszkowane lub płomieniowane 70x70x6cm, fugi wypełnione masą zalewową,	
Podsypka cementowo - piaskowa, 3cm	
Podbudowa zasadnicza z kruszywa łamanego stab. mech. 0/31,5mm, 20cm	
Podbudowa pomocnicza z kruszywa łamanego stab. mech. 0/63,0mm, 20cm	
Piasek stabilizowany cementem	
Izolacja obwodowa przeciwwodna ciężka - systemowa mieszanka typu hydrostop	
Płyta żelbetowa 20 cm	

ŚF1	Ściana zewnętrzna
Poliestyren ekstrudowany XPS 8cm	
Izolacja przeciwwilgociowa	
Warstwa gruntująca	
Ściana żelbetowa wg proj. konstrukcji	
Powierzchnia zmywalna np: pleścioodporna emalia polimerowa lub płytki ceramiczne	

PF1	Posadzka na gruncie
Gres na zaprawie klejowej	
wylewka zatarta na gładko ze spadkiem 1% do studzienki	
Płyta żelbetowa wg konstrukcji 20cm	
papa zgrzewalna	
warstwa gruntująca	
beton C8/10	

właz DN800 żeliwny wentylowany lub z wypełnieniem zgodnym z posadzką sąsiadującą

Przejście szczelne, usytuowanie i średnice wg proj. technologii

Drabina systemowa szybowa z poręczą opuszczaną

ŚF1

uszczelnienie przerw roboczych

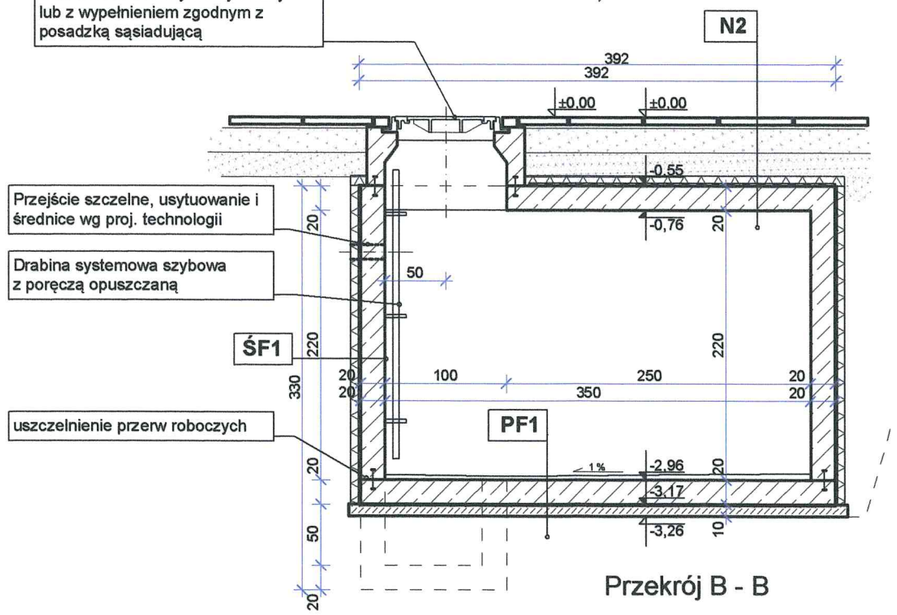

Przekrój B - B

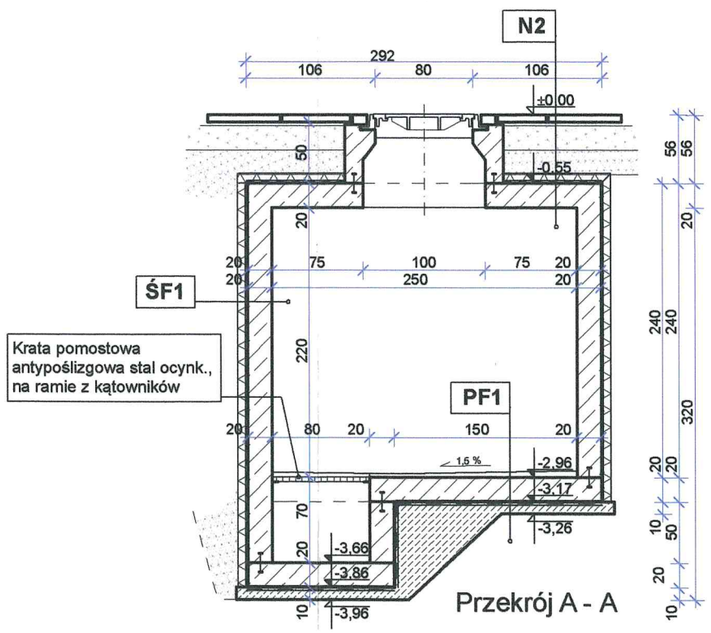

Przekrój A - A

Sławomir Bąchor
Pracownia Architektury
tel. 504 175 369

Inwestor: Gmina Klucze 32-310 Klucze, ul. Partyzantów 1	Nazwa i adres inwestycji: Zagospodarowanie otoczenia i parku przy pałacu Dietla w Kluczach. Działki nr 214/18, 1627, 215/7, 215/8, 215/9, 215/13, 215/15, 215/18, i 215/20 obr. 0007, jedn. ew. Klucze.
Branża: ARCHITEKTURA	Rysunek: **Fontanna. Komora techniczna.**
Projektant: mgr inż. arch. Sławomir Bąchor	Upr. nr MPOIA /113/2010, Nr IA: MP 1739 — Podpis:
Sprawdzający: mgr inż. arch. Ryszard Golenia	UA.N-Upr. 418/86, Nr IA: MP 0846 — Podpis:
Faza: PB	Skala: 1: 50 — Data: 07.2017 — Nr rys. A.Pb_5

STAROSTWO POWIATOWE w OLKUSZU
WYDZIAŁ ARCHITEKTURY,
BUDOWNICTWA I INWESTYCJI
32-300 OLKUSZ, ul. Mickiewicza 2
tel. 32 643 00 70

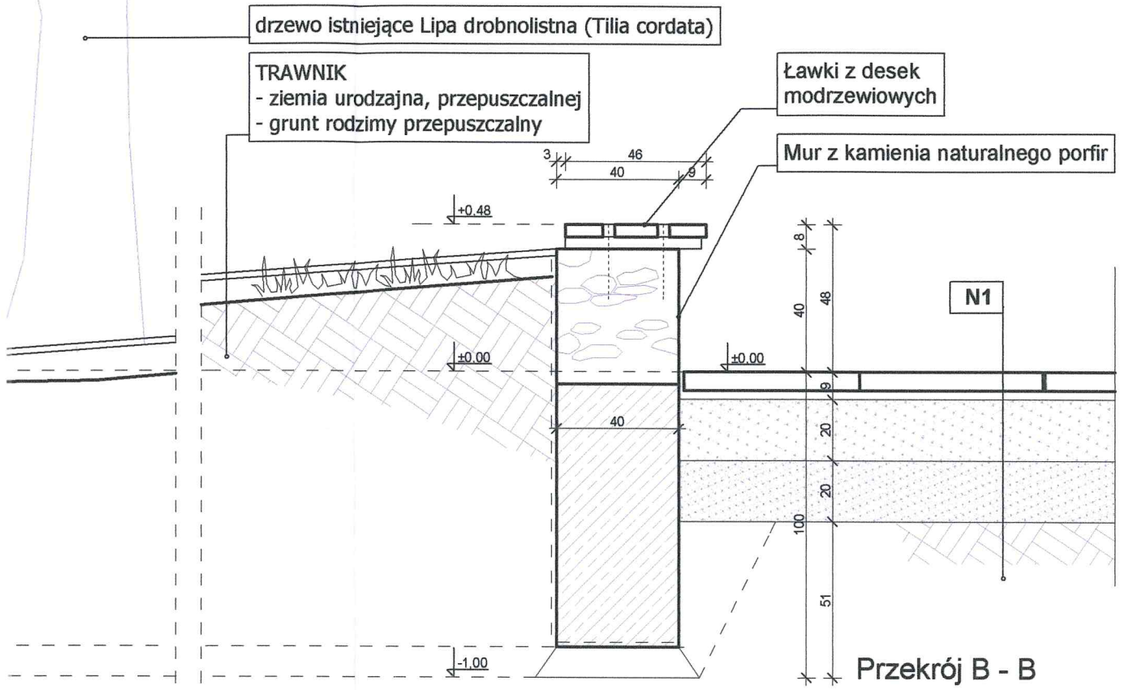

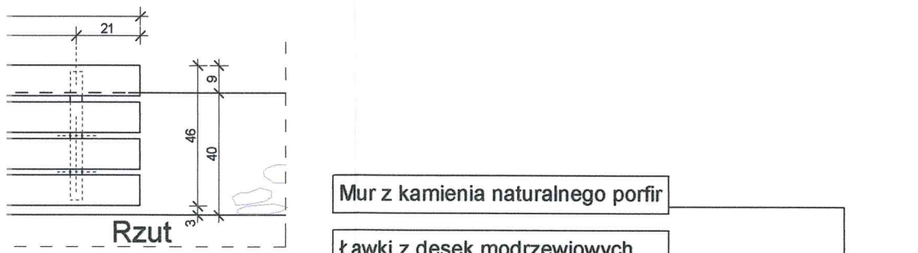

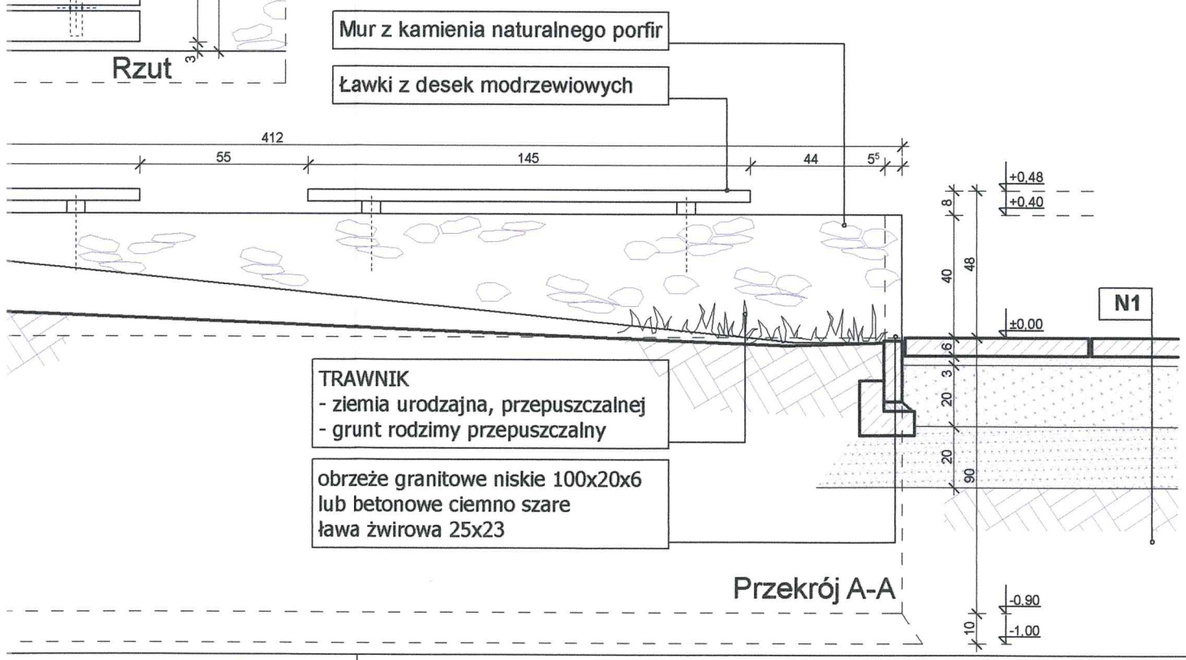

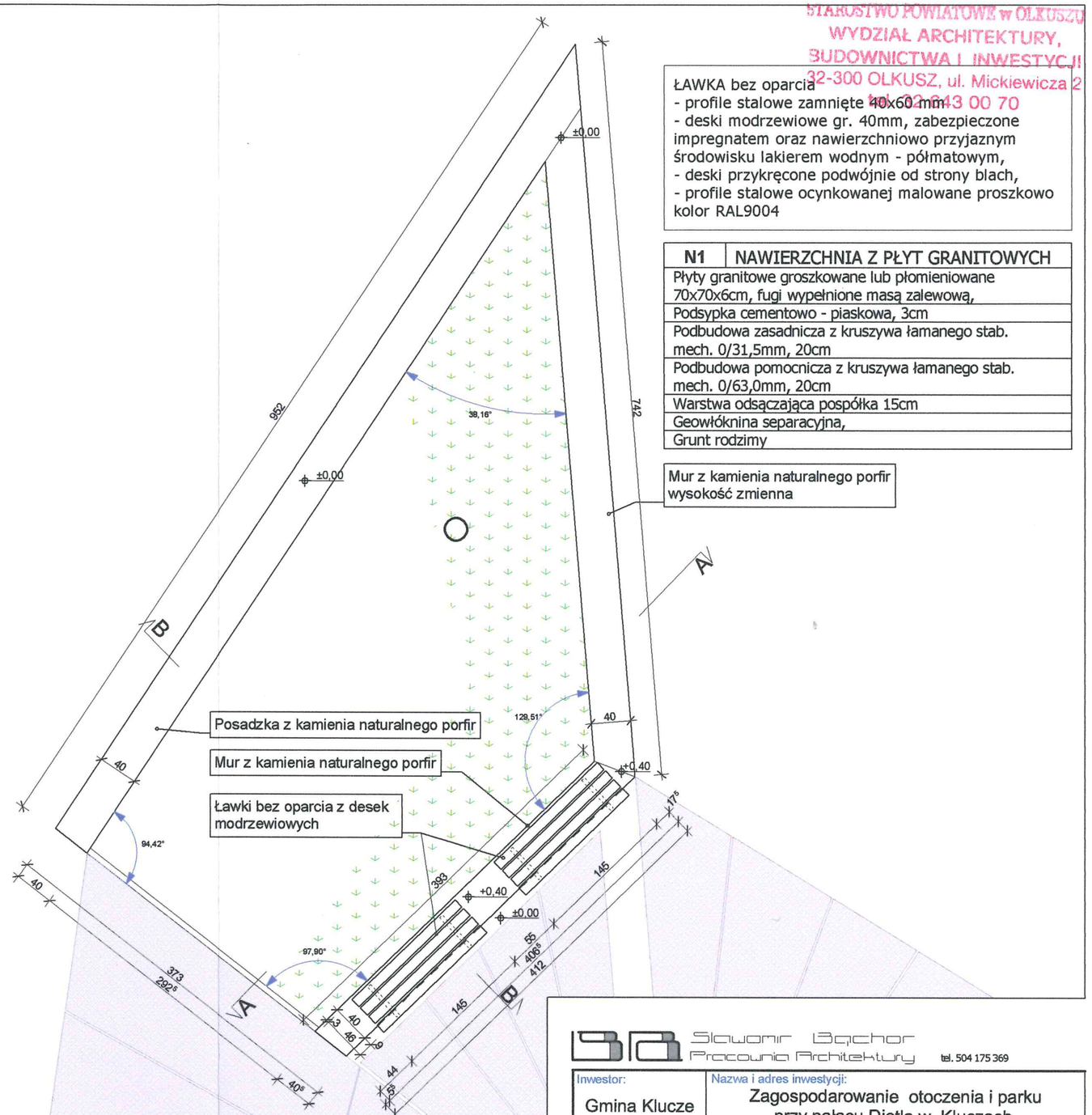

ŁAWKA bez oparcia
- profile stalowe zamnięte 40x60 mm
- deski modrzewiowe gr. 40mm, zabezpieczone impregnatem oraz nawierzchniowo przyjaznym środowisku lakierem wodnym - półmatowym,
- deski przykręcone podwójnie od strony blach,
- profile stalowe ocynkowanej malowane proszkowo kolor RAL9004

N1	NAWIERZCHNIA Z PŁYT GRANITOWYCH
Płyty granitowe groszkowane lub płomieniowane 70x70x6cm, fugi wypełnione masą zalewową,	
Podsypka cementowo - piaskowa, 3cm	
Podbudowa zasadnicza z kruszywa łamanego stab. mech. 0/31,5mm, 20cm	
Podbudowa pomocnicza z kruszywa łamanego stab. mech. 0/63,0mm, 20cm	
Warstwa odsączająca pospółka 15cm	
Geowłóknina separacyjna,	
Grunt rodzimy	

Mur z kamienia naturalnego porfir
wysokość zmienna

Sławomir Bąchor
Pracownia Architektury
tel. 504 175 369

Inwestor: Gmina Klucze, 32-310 Klucze, ul. Partyzantów 1	Nazwa i adres inwestycji: Zagospodarowanie otoczenia i parku przy pałacu Dietla w Kluczach. Działki nr 214/18, 1627, 215/7, 215/8, 215/9, 215/13, 215/15, 215/18, i 215/20 obr. 0007, jedn. ew. Klucze.
Branża: ARCHITEKTURA	Rysunek: **Fontanna.** Zielony skwerek przy fontannie.
Projektant: mgr inż. arch. Sławomir Bąchor	Upr. nr MPOIA /113/2010, Nr IA: MP 1739 — Podpis:
Sprawdzający: mgr inż. arch. Ryszard Golenia	UA.N-Upr. 418/86, Nr IA: MP 0846 — Podpis:
Faza: PB	Skala: 1: 50 — Data: 07.2017 — Nr rys. A.Pb_6

drzewo istniejące Lipa drobnolistna (Tilia cordata)

TRAWNIK
- ziemia urodzajna, przepuszczalnej
- grunt rodzimy przepuszczalny

Ławki z desek modrzewiowych

Mur z kamienia naturalnego porfir

Posadzka z kamienia naturalnego porfir

N1

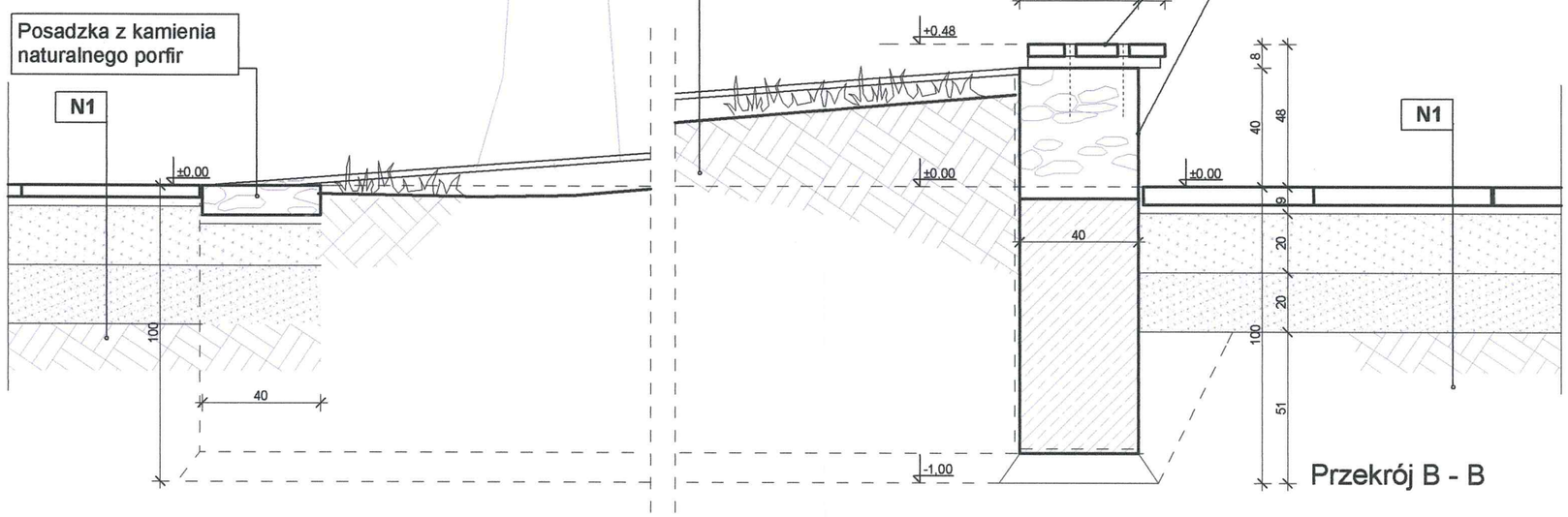

Przekrój B - B

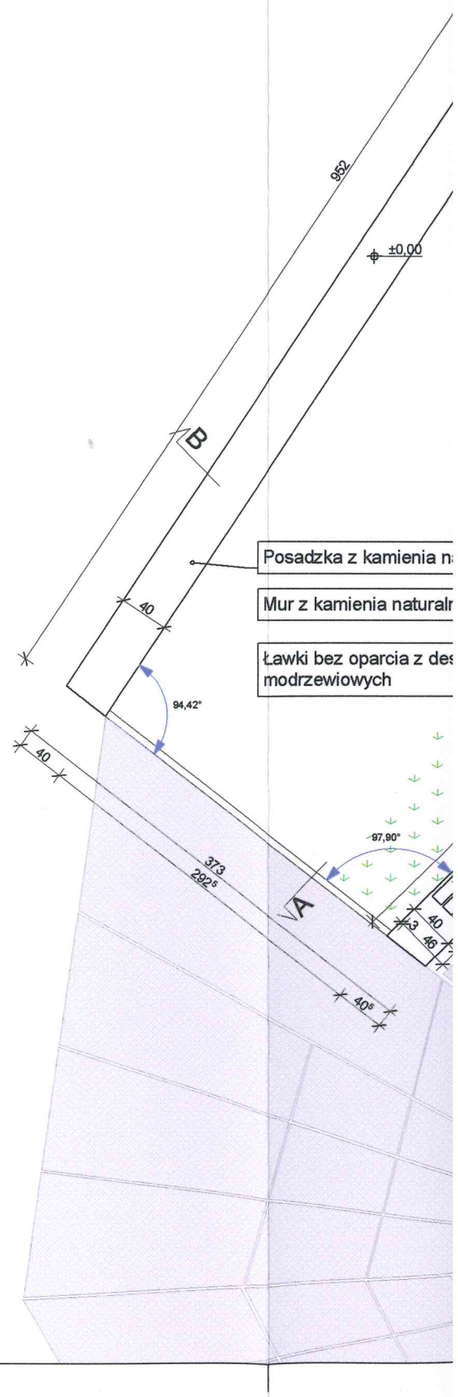

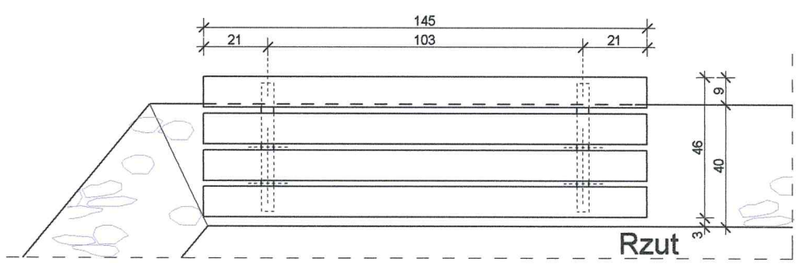

Rzut

Mur z kamienia naturalnego porfir

Ławki z desek modrzewiowych

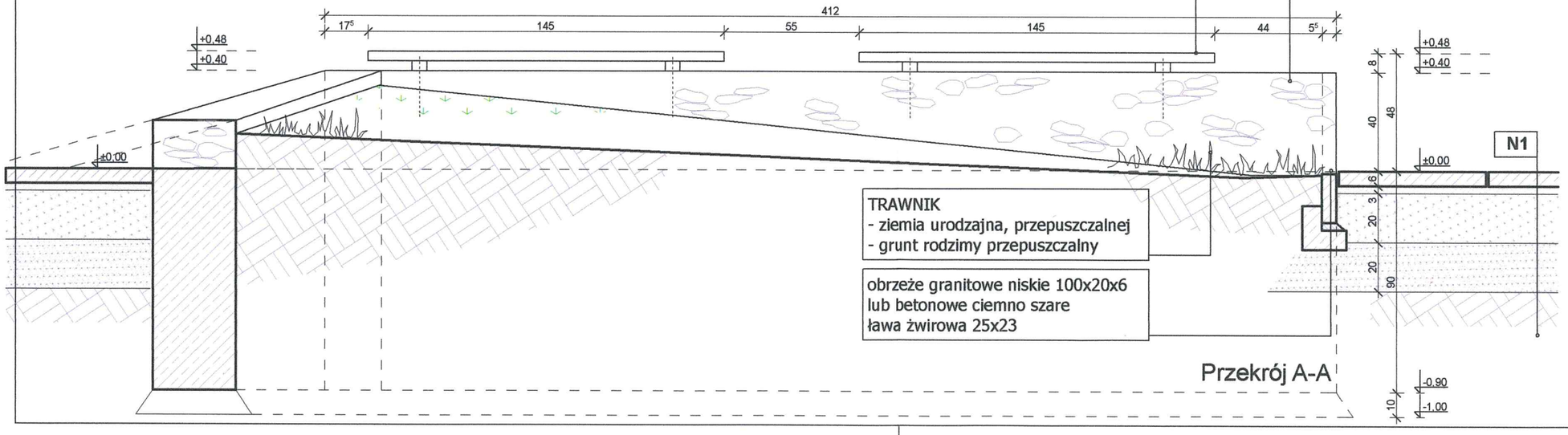

N1

TRAWNIK
- ziemia urodzajna, przepuszczalnej
- grunt rodzimy przepuszczalny

obrzeże granitowe niskie 100x20x6
lub betonowe ciemno szare
ława żwirowa 25x23

Przekrój A-A

WYDZIAŁ ARCHITEKTURY,
BUDOWNICTWA I INWESTYC.
32-300 OLKUSZ, ul. Mickiewicza
tel. 32 643 00 70

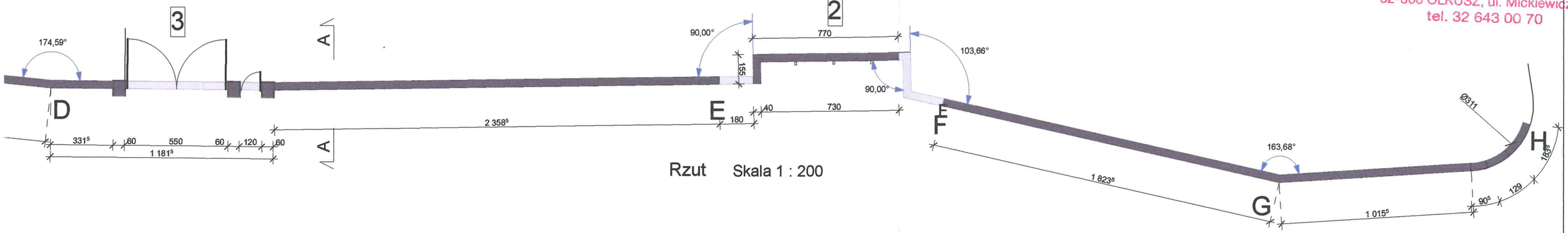

Rzut Skala 1 : 200

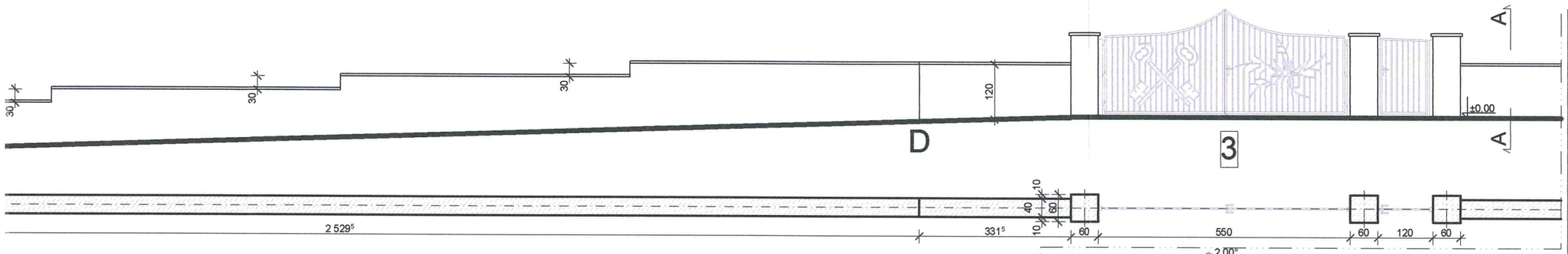

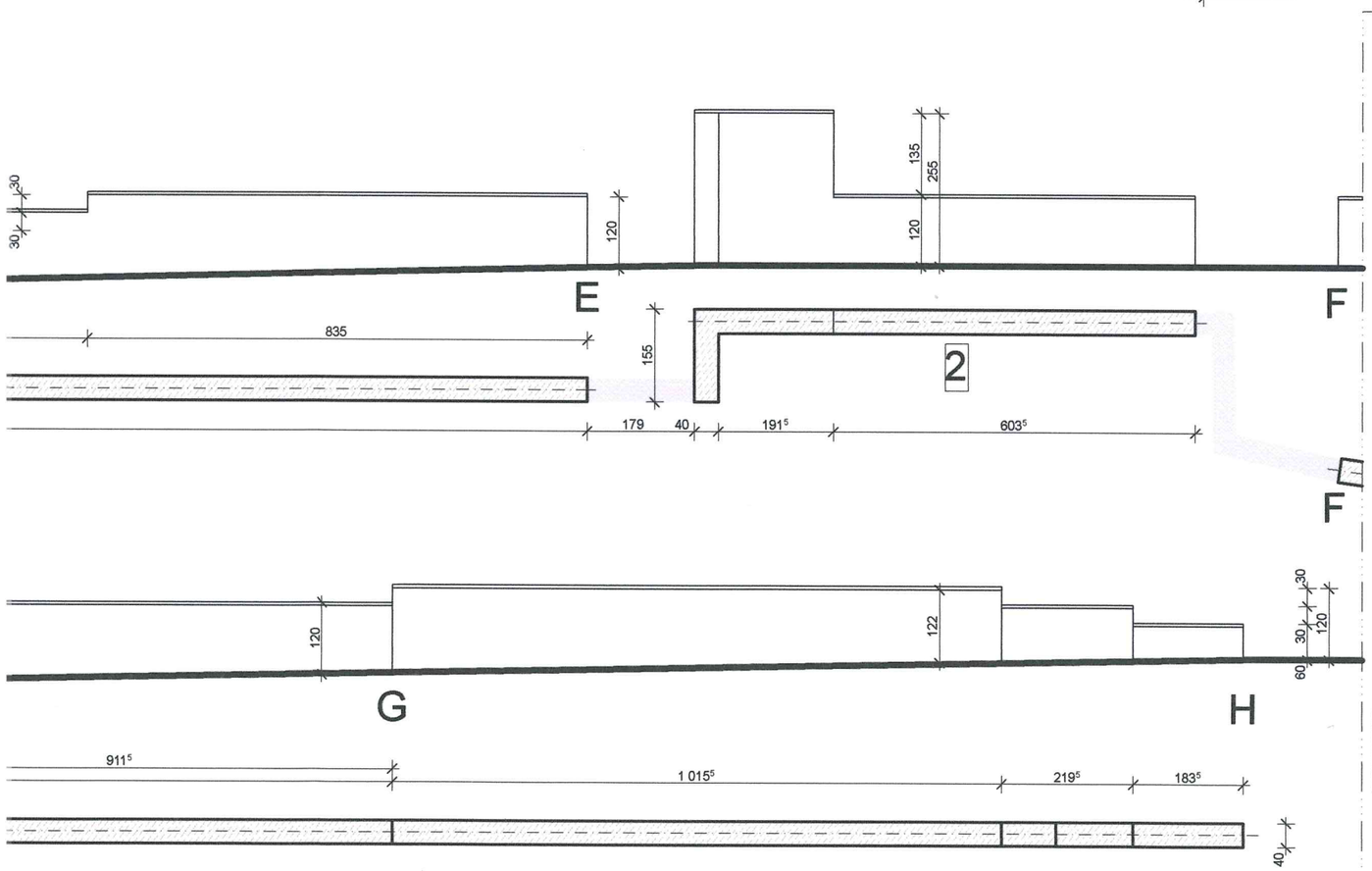

Rozwinięcie Skala 1 : 100

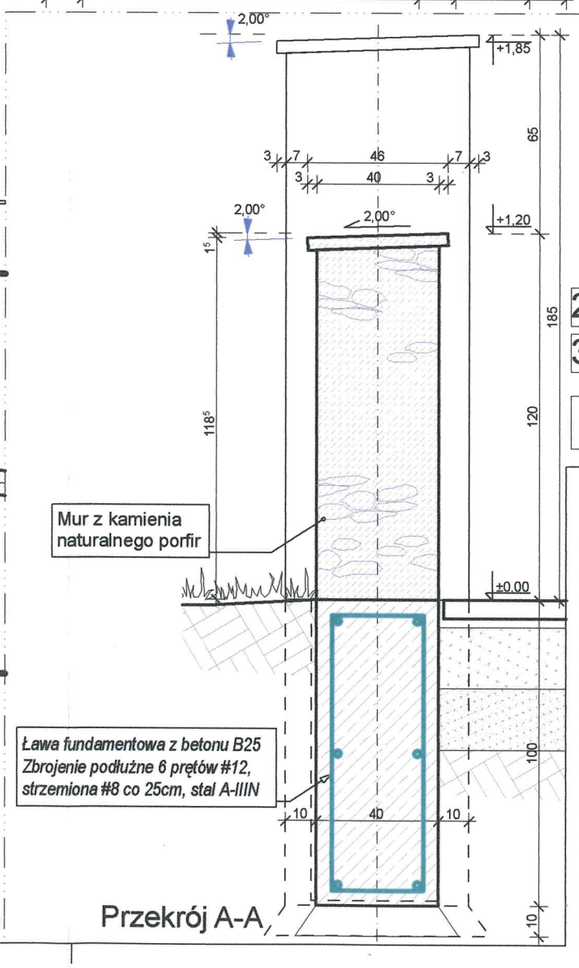

Przekrój A-A

UWAGI:

1. PRZED PRZYSTĄPIENIEM DO PRAC WSZYSTKIE PRZYJĘTE WYMIARY SPRAWDZIĆ W NATURZE I DOSTOSOWAĆ DO STANU ISTNIEJĄCEGO. EWENTUALNE ROZBIEŻNOŚCI I ICH KONSEKWENCJE WYKONAWCZE WYMAGAJĄ ROZWIĄZANIA W POROZUMIENIU Z PROJEKTANTEM.
2. RYSYNKI NALEŻY BEZWZGLĘDNIE ROZPATRYWAĆ ŁĄCZNIE Z CAŁOŚCIĄ PROJEKTU ARCHITEKTONICZNEGO ORAZ Z PROJEKTAMI BRANŻOWYMI, SZCZEGÓLNIE Z PROJ. KONSTRUKCJI, TECHNOLOGII ORAZ OPISEM TECZNICZNYM. W RAZIE JAKICHKOLWIEK WĄTPLIWOŚCI NALEŻY NIEZWŁOCZNIE SKONTAKTOWAĆ SIĘ Z PROJEKTANATAMI.
3. WSZYSTKIE ELEMENTY INSTALACYJNE I KONSTRUKCYJNE ZOSTAŁY NANIESIONE W CELACH INFORMACYJNYCH I POWINNY BYĆ ROZPATRYWANE ŁĄCZNIE Z DOKUMENTACJĄ BRANŻOWĄ.
4. INSTALACJA URZĄDZEŃ WG PROJEKTU INSTALACJI TECHNOLOGICZNEJ.
5. WSZYSTKIE ROBOTY NALEŻY PROWADZIĆ ZGODNIE Z ZASADAMI SZTUKI BUDOWLANEJ ORAZ PRZEPISAMI BHP, POD NADZOREM OSOBY UPRAWNIONEJ.

- DO WYKONAWSTWA PRAC ZGODNIE Z NINIEJSZĄ DOKUMENTACJĄ NALEŻY STOSOWAĆ ELEMENTY I MATERIAŁY POSIADAJĄCE ATESTY, ŚWIADCZENIA I CERTYFIKATY
- WYSOKOŚĆ MURU NALEŻY DOSTOSOWAĆ DO NATURALNEGO SPADKU TERENU
- PROJEKTOWANE URZĄDZENIA NALEŻY UMIEJSCAWIAĆ ZE SZCZEGÓLNYM UWZGLĘDNIENIEM STREF BEZPIECZEŃSTWA URZĄDZEŃ ISTNIEJĄCYCH.

2 - Wiata przystankowa

3 - Brama i furtka

Długość sumaryczna muru: 102 mb

Sławomir Bąchor
Pracownia Architektury

Inwestor: Gmina Klucze 32-310 Klucze, ul. Partyzantów 1	Nazwa i adres inwestycji: Zagospodarowanie otoczenia i parku przy pałacu Dietla w Kluczach. Działki nr 214/18, 1627, 215/7, 215/8, 215/9, 215/13, 215/15, 215/18, i 215/20 obr. 0007, jedn. ew. Klucze.
Branża: ARCHITEKTURA	Rysunek: **Mur** Rzut, przekrój, rozwinięcie
Projektant: mgr inż. arch. Sławomir Bąchor	Upr. nr MPOIA /113/2010 Nr IA: MP 1739 Podpis:
Sprawdzający: mgr inż. arch. Ryszard Golenia	UA.N-Upr. 418/86, Nr IA: MP 0846 Podpis:
Faza: PB	Skala: 1: 100
Data: 07.2017	Nr rys. A.Pb_8

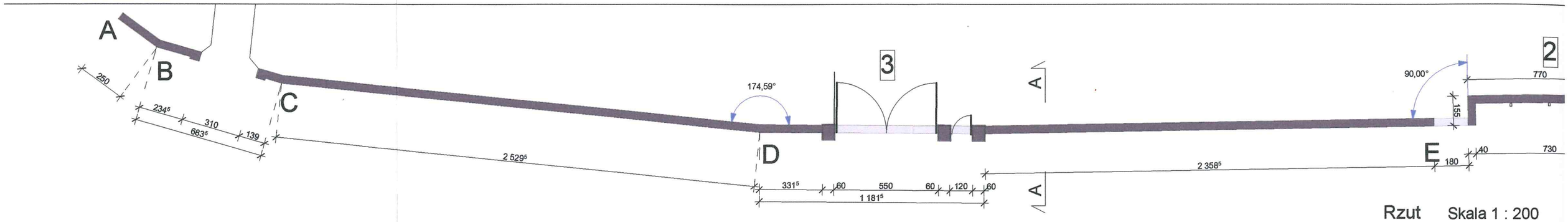

Rzut Skala 1 : 200

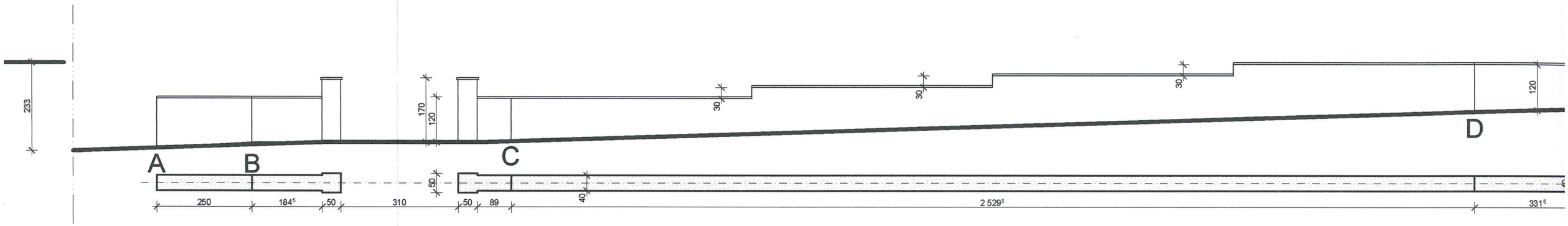

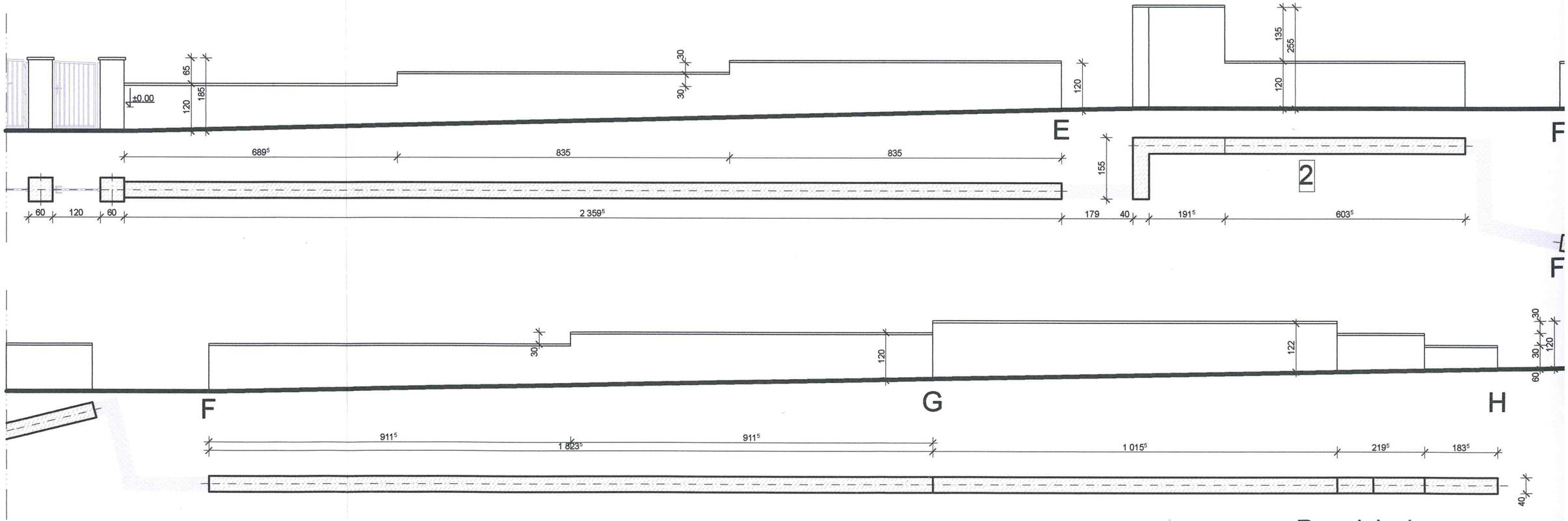

Rozwinięcie Skala 1 : 10

STAROSTWO POWIATOWE w OLKUSZU
WYDZIAŁ ARCHITEKTURY,
BUDOWNICTWA I INWESTYCJI
32-300 OLKUSZ, ul. Mickiewicza 2
tel. 32 643 00 70

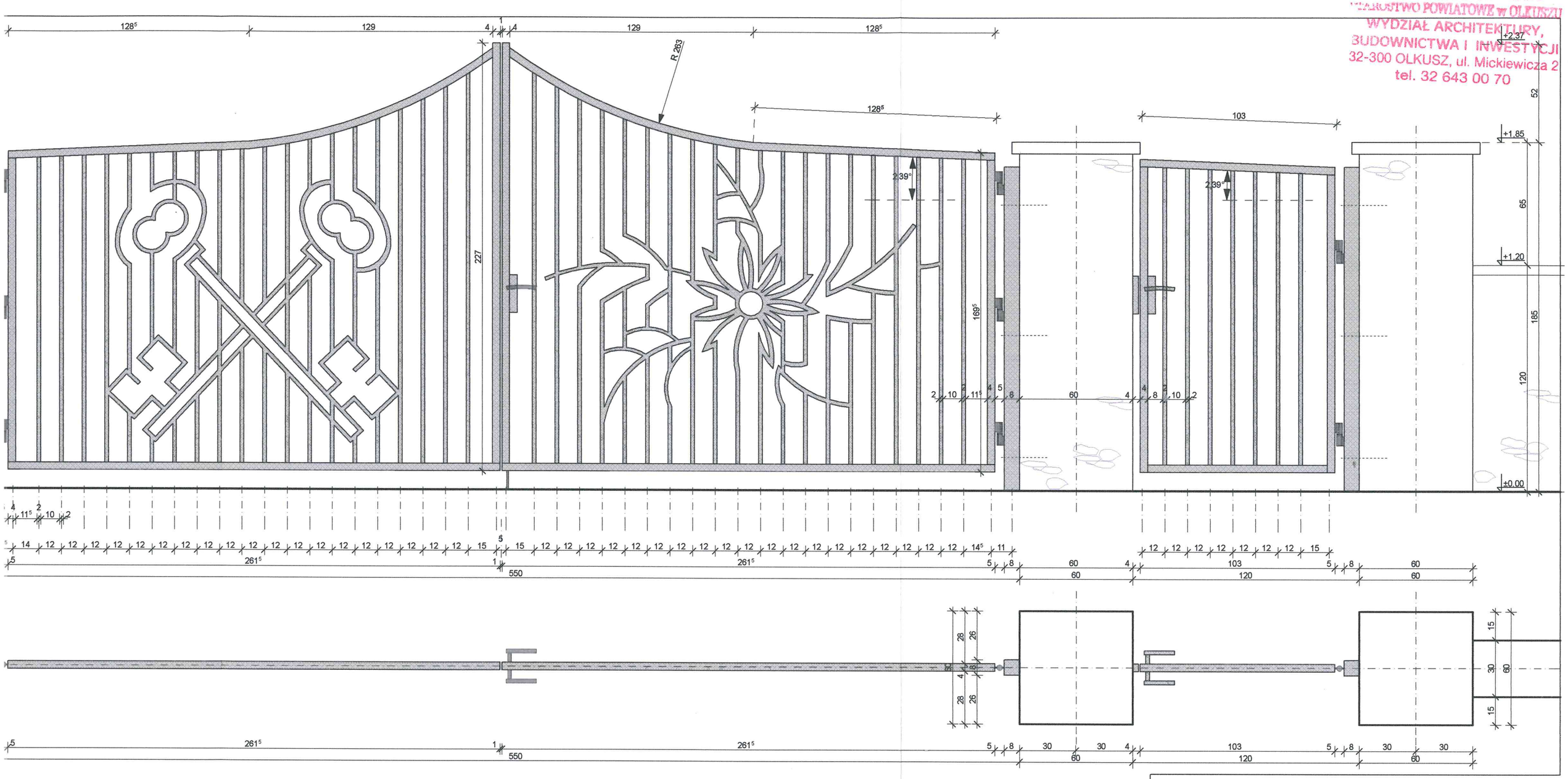

Sławomir Bąchor
Pracownia Architektury
tel. 504 175 369

Inwestor: Gmina Klucze 32-310 Klucze, ul. Partyzantów 1	Nazwa i adres inwestycji: Zagospodarowanie otoczenia i parku przy pałacu Dietla w Kluczach. Działki nr 214/18, 1627, 215/7, 215/8, 215/9, 215/13, 215/15, 215/18, i 215/20 obr. 0007, jedn. ew. Klucze.
Branża: ARCHITEKTURA	Rysunek: **Brama wjazdowa i furtka.** Rzut i widok
Projektant: mgr inż. arch. Sławomir Bąchor	Upr. nr MPOIA /113/2010, Nr IA: MP 1739 Podpis:
Sprawdzający: mgr inż. arch. Ryszard Golenia	UA.N-Upr. 418/86, Nr IA: MP 0846 Podpis:
Faza: PB	Skala: 1: 20
Data: 07.2017	Nr rys. A.Pb_9

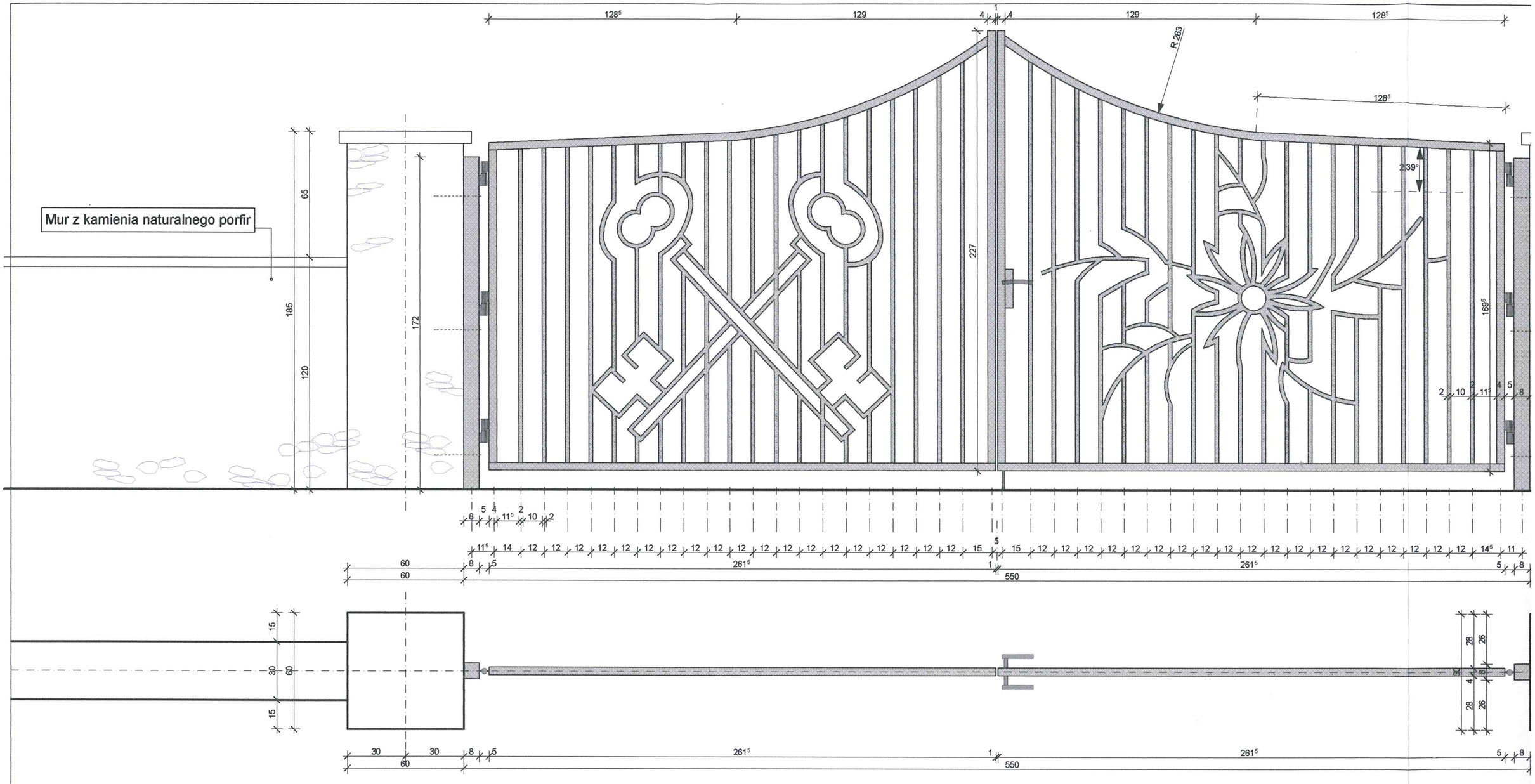
Mur z kamienia naturalnego porfir
R 263
2.39°
128⁵
129
227
169⁵
172
185
120
65
60
261⁵
550
30
15
28
26

WYDZIAŁ ARCHITEKTURY,
BUDOWNICTWA I INWESTYCJI
32-300 OLKUSZ, ul. Mickiewicza 2
tel. 32 643 00 70

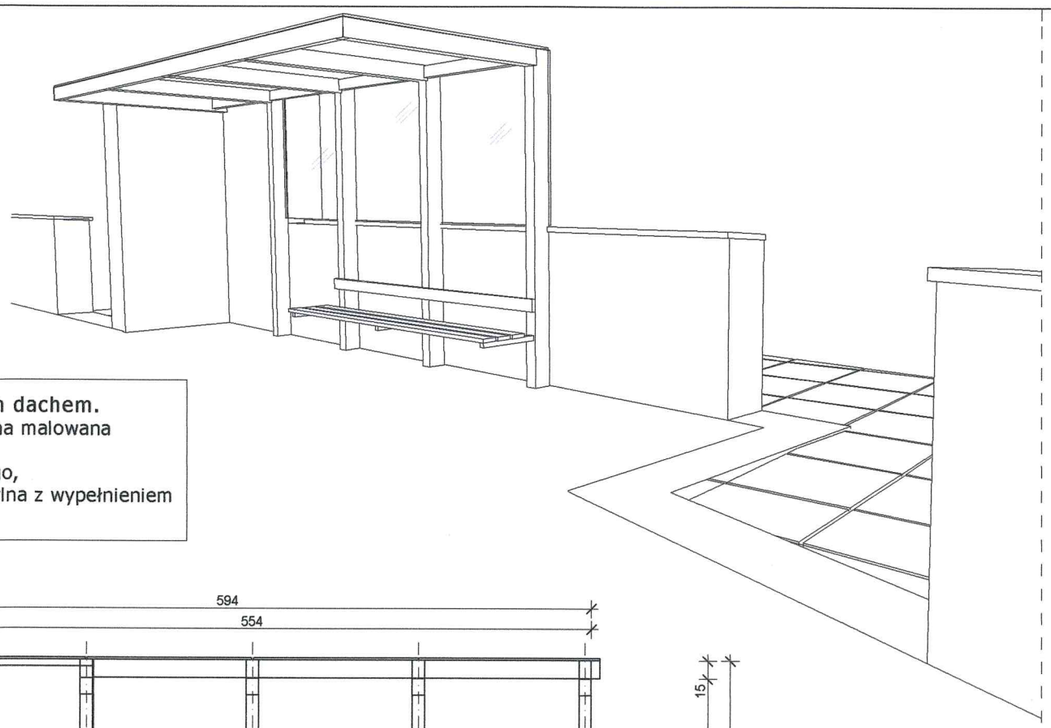

Wiata przystankowa z płaskim dachem.
- konstrukcja-stalowa, ocynkowana malowana proszkowo, kolor antracyt
- zadaszenie ze szkła bezpiecznego,
- ściany: mur kamienny, ściana tylna z wypełnieniem ze szkła hartowanego,

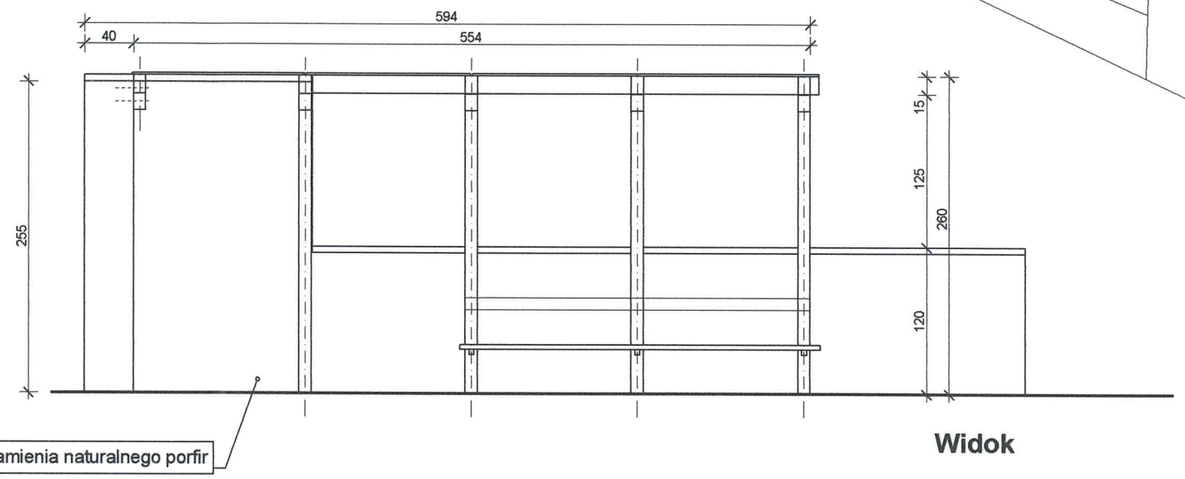

Widok

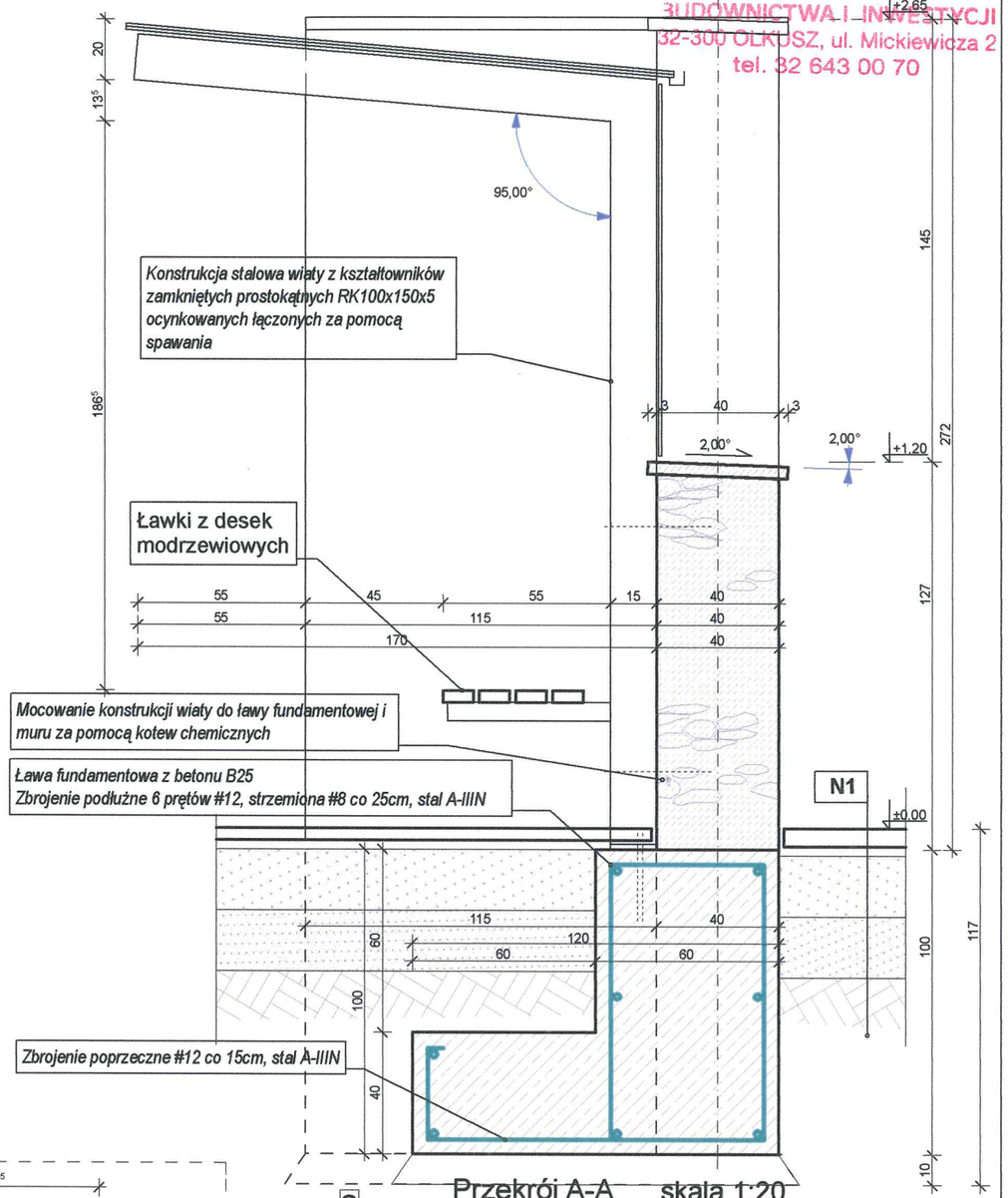

Przekrój A-A skala 1:20

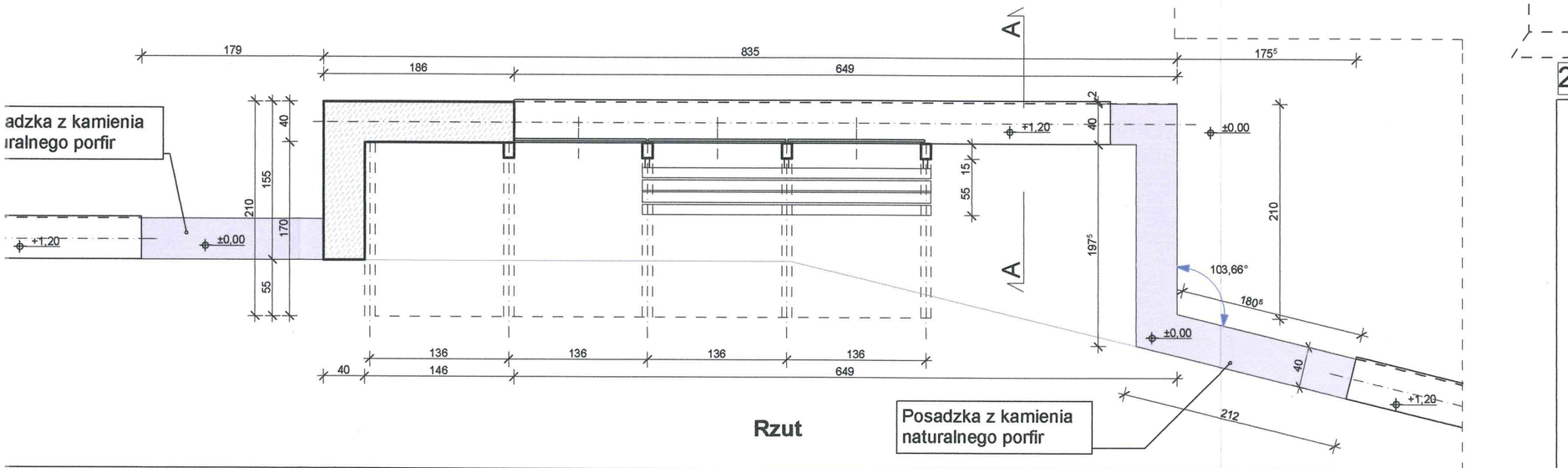

Rzut

2

Sławomir Bąchor
Pracownia Architektury
tel. 504 175 369

Inwestor: Gmina Klucze, 32-310 Klucze, ul. Partyzantów 1	Nazwa i adres inwestycji: Zagospodarowanie otoczenia i parku przy pałacu Dietla w Kluczach. Działki nr 214/18, 1627, 215/7, 215/8, 215/9, 215/13, 215/15, 215/18, i 215/20 obr. 0007, jedn. ew. Klucze.
Branża: ARCHITEKTURA	Rysunek: **Wiata przystankowa.**
Projektant: mgr inż. arch. Sławomir Bąchor	Upr. nr MPOIA /113/2010, Nr IA: MP 1739 — Podpis:
Sprawdzający: mgr inż. arch. Ryszard Golenia	UA.N-Upr. 418/86, Nr IA: MP 0846 — Podpis:
Faza: PB	Skala: 1: 50, 1:20 — Data: 07.2017 — Nr rys. A.Pb_8

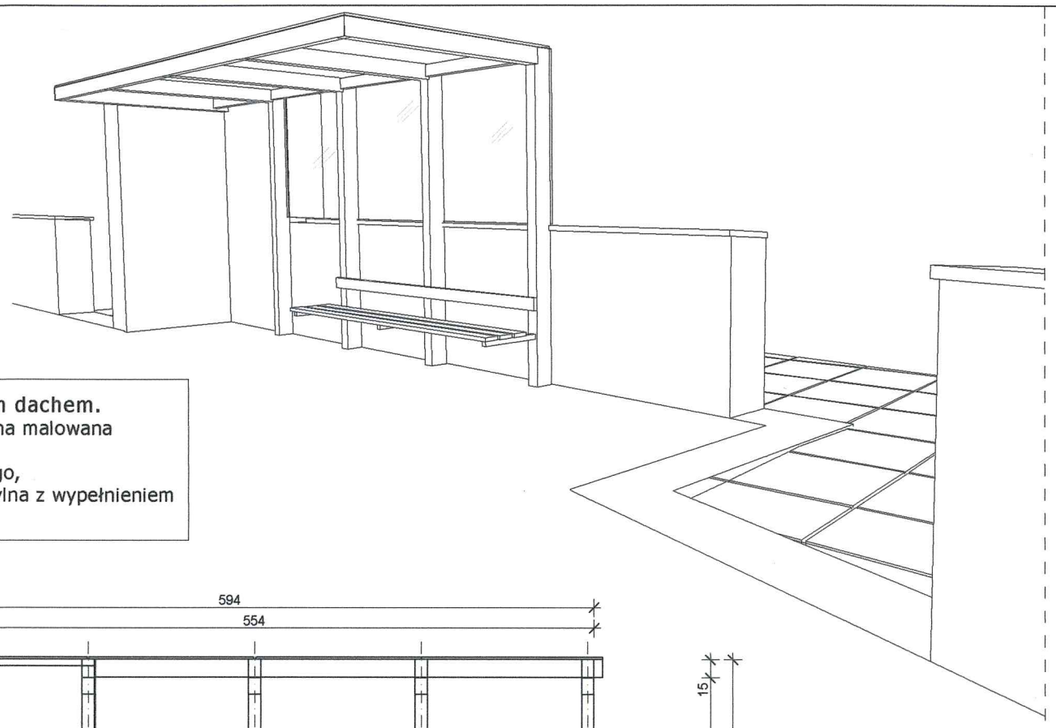

Wiata przystankowa z płaskim dachem.
- konstrukcja-stalowa, ocynkowana malowana proszkowo, kolor antracyt
- zadaszenie ze szkła bezpiecznego,
- ściany: mur kamienny, ściana tylna z wypełnieniem ze szkła hartowanego,

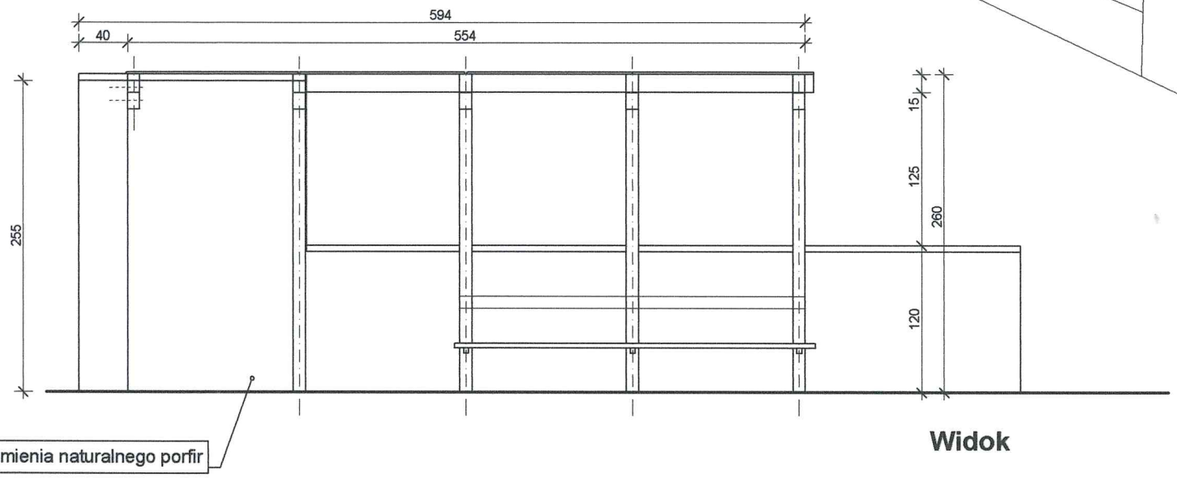

Mur z kamienia naturalnego porfir

Widok

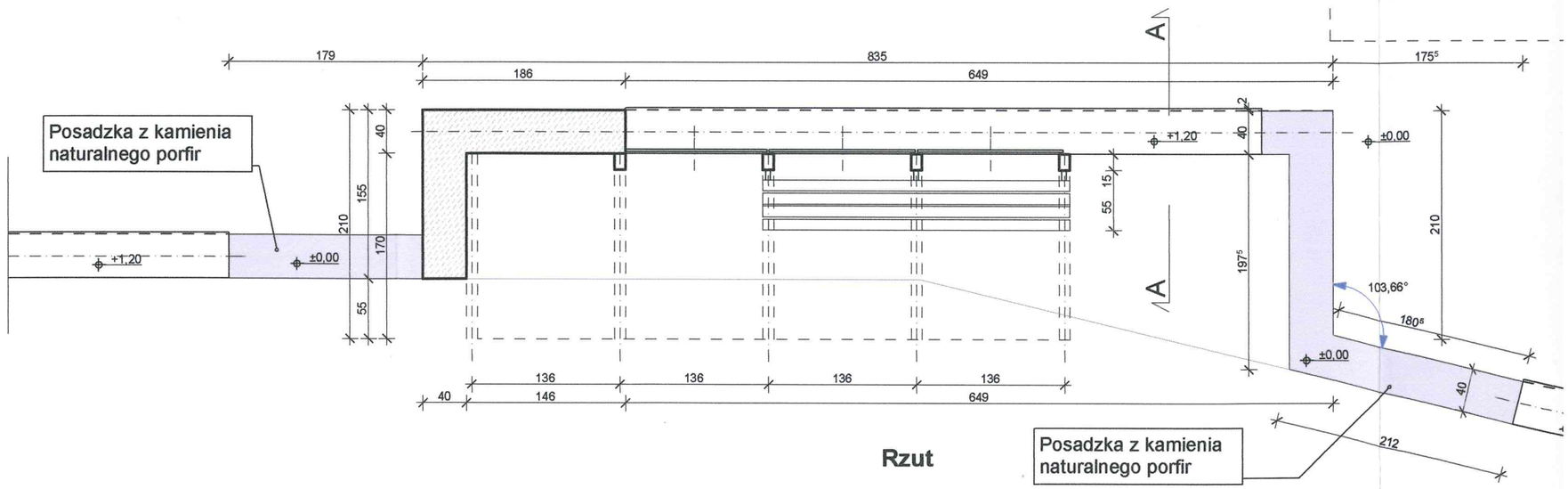

Rzut

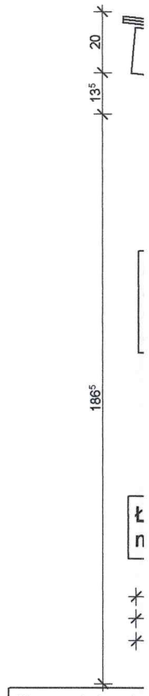

Mocowanie konstru
muru za pomocą k

Ława fundamentow
Zbrojenie podłużne

Zbrojenie poprzec

STAROSTWO POWIATOWE w OLKUSZU
WYDZIAŁ ARCHITEKTURY,
BUDOWNICTWA I INWESTYCJI
32-300 OLKUSZ, ul. Mickiewicza 2
tel. 32 643 00 70

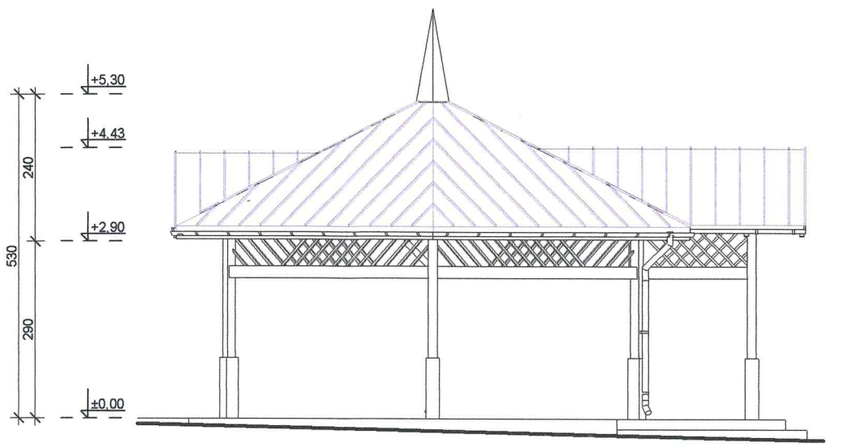

Elewacja zach.

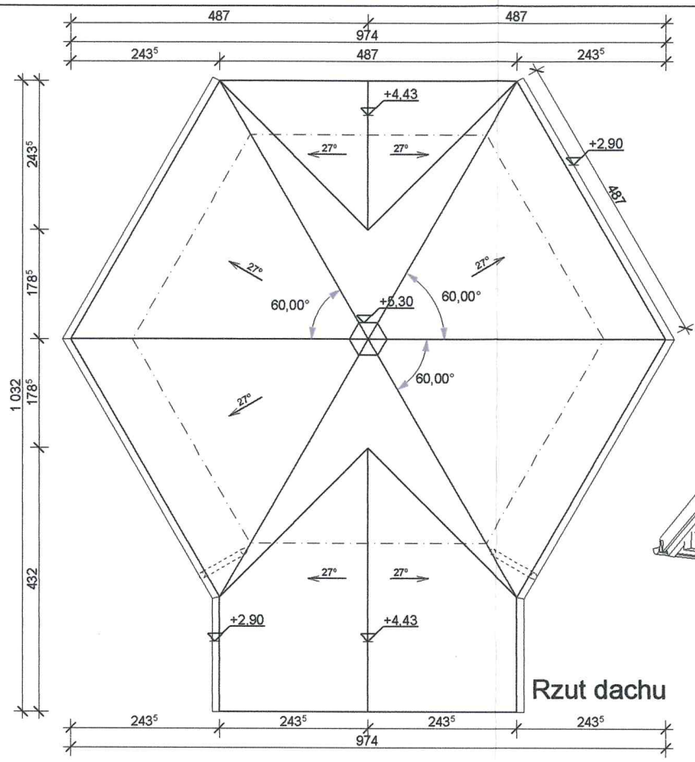

Rzut dachu

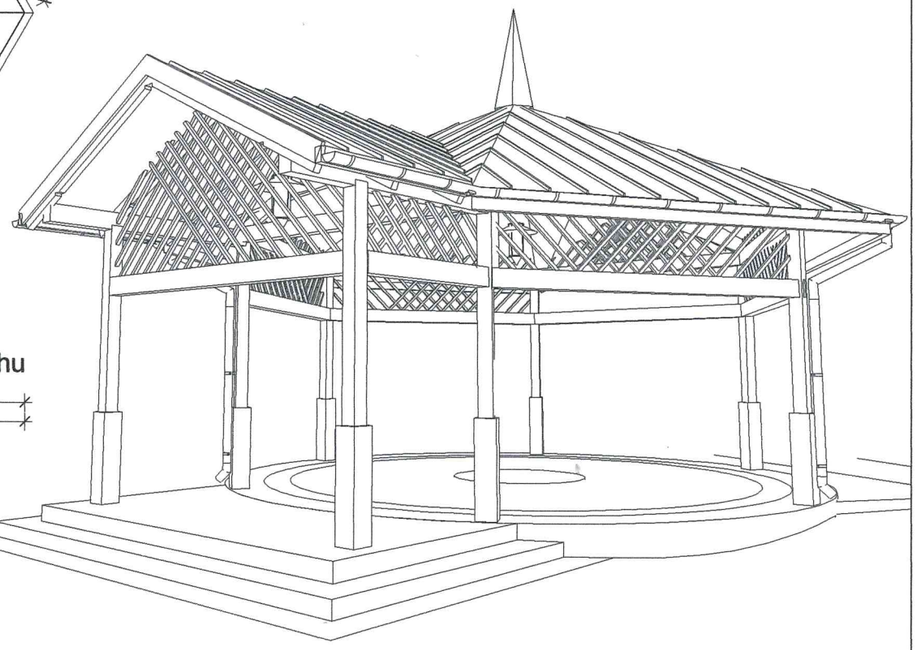

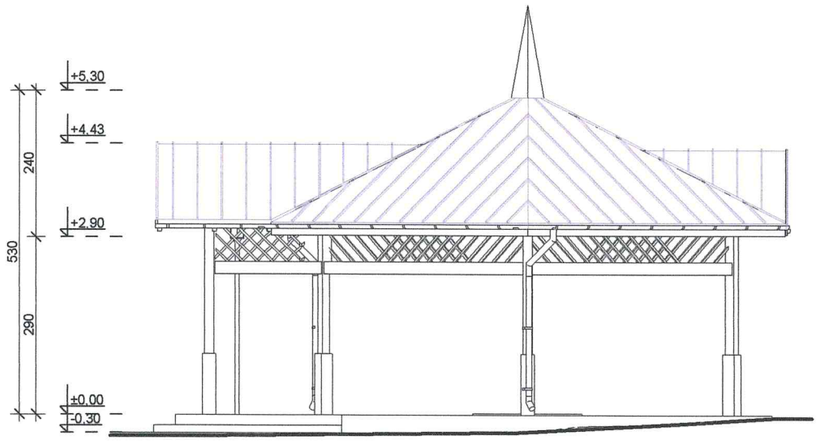

Elewacja wsch.

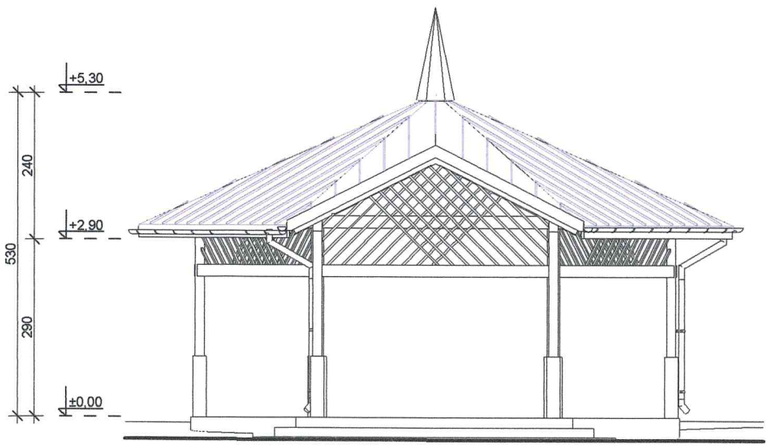

Elewacja płd.

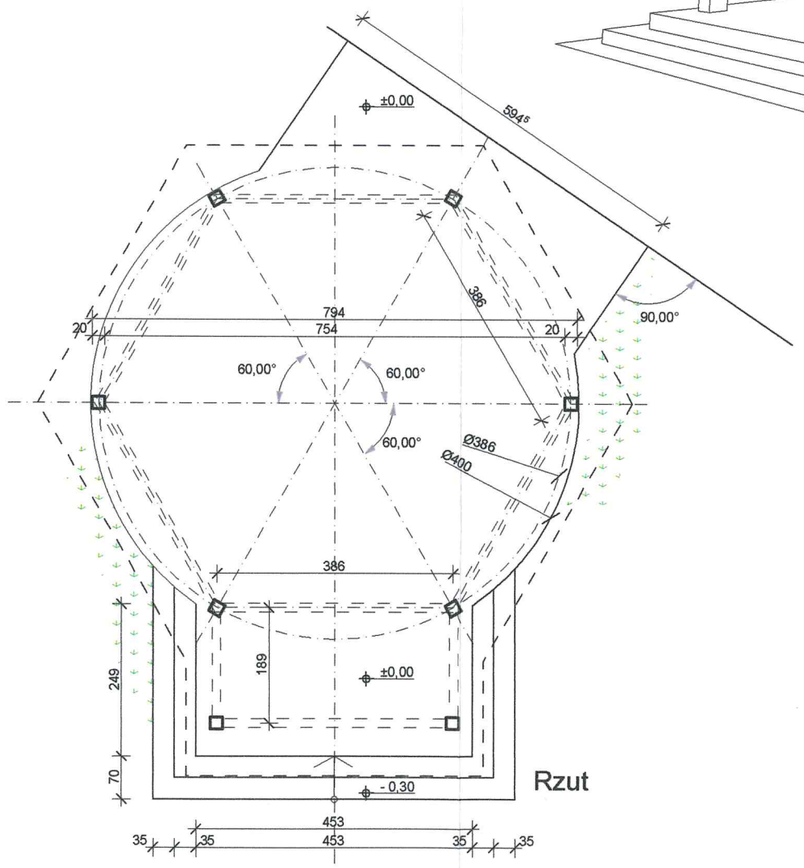

Rzut

Powierzchnia połaci dachowej: 79,5 m²

Sławomir Bąchor
Pracownia Architektury
tel. 504 175 369

Inwestor: Gmina Klucze, 32-310 Klucze, ul. Partyzantów 1	Nazwa i adres inwestycji: Zagospodarowanie otoczenia i parku przy pałacu Dietla w Kluczach. Działki nr 214/18, 1627, 215/7, 215/8, 215/9, 215/13, 215/15, 215/18, i 215/20 obr. 0007, jedn. ew. Klucze.
Branża: ARCHITEKTURA	Rysunek: **Altana parkowa.**
Projektant: mgr inż. arch. Sławomir Bąchor	Upr. nr MPOIA /113/2010, Nr IA: MP 1739 — Podpis:
Sprawdzający: mgr inż. arch. Ryszard Golenia	UA.N-Upr. 418/86, Nr IA: MP 0846 — Podpis:

Faza:	Skala:	Data:	Nr rys.
PB	1: 100	07.2017	A.Pb_10

STAROSTWO POWIATOWE w OLKUSZU
WYDZIAŁ ARCHITEKTURY,
BUDOWNICTWA I INWESTYCJI
32-300 OLKUSZ, ul. Mickiewicza 2
tel. 32 643 00 70

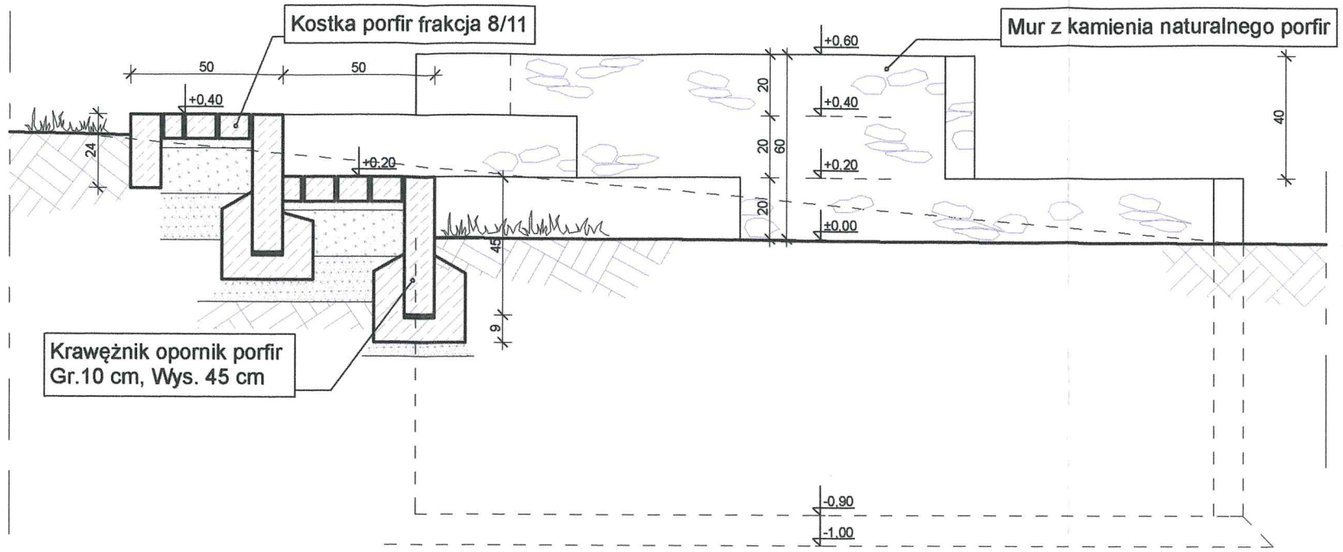

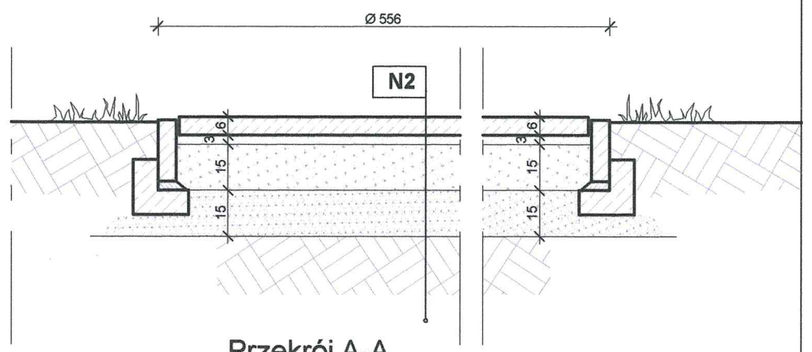

Przekrój A-A
skala 1:20

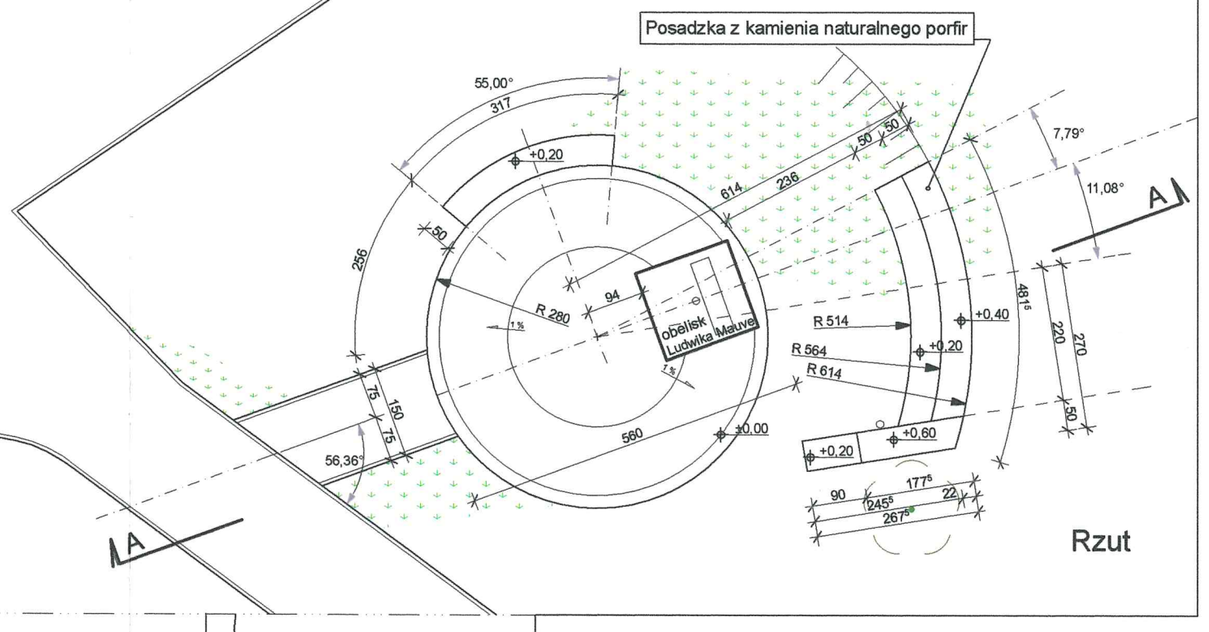

Rzut

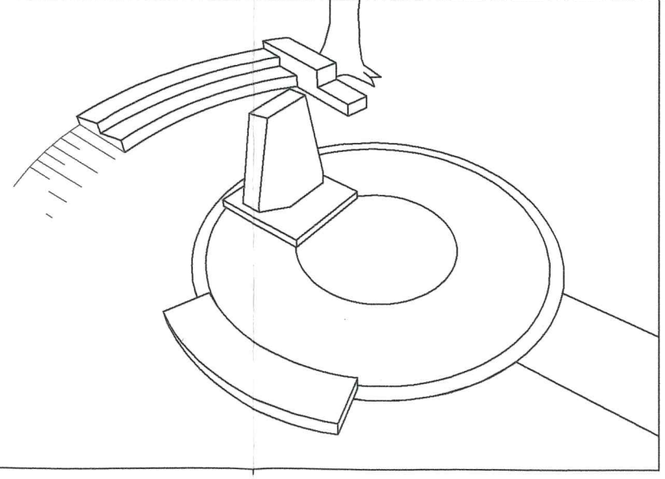

Sławomir Bąchor
Pracownia Architektury
tel. 504 175 369

Inwestor: Gmina Klucze, 32-310 Klucze, ul. Partyzantów 1	Nazwa i adres inwestycji: Zagospodarowanie otoczenia i parku przy pałacu Dietla w Kluczach. Działki nr 214/18, 1627, 215/7, 215/8, 215/9, 215/13, 215/15, 215/18, i 215/20 obr. 0007, jedn. ew. Klucze.
Branża: ARCHITEKTURA	Rysunek: **Zabudowa wokół obelisku.**
Projektant: mgr inż. arch. Sławomir Bąchor	Upr. nr MPOIA /113/2010, Nr IA: MP 1739 — Podpis:
Sprawdzający: mgr inż. arch. Ryszard Golenia	UA.N-Upr. 418/86, Nr IA: MP 0846 — Podpis:
Faza: PB	Skala: 1: 100 — Data: 07.2017 — Nr rys. A.Pb_11

STAROSTWO POWIATOWE w OLKUSZU
WYDZIAŁ ARCHITEKTURY,
BUDOWNICTWA I INWESTYCJI
32-300 OLKUSZ, ul. Mickiewicza 2
tel. 32 643 00 70

OPINIA GEOTECHNICZNA

1. Przedmiot opracowania

Przedmiotem opracowania jest opinia geotechniczna dla zadania: „Zagospodarowanie otoczenia i parku przy pałacu Dietla w Kluczach".

2. Podstawa opracowania

Podstawą opracowania jest rozporządzenie Ministra Transportu, Budownictwa i Gospodarki Morskiej z dnia 25 kwietnia 2012 r. w sprawie ustalania geotechnicznych warunków posadawiania obiektów budowlanych. (Dz.U. poz.463 z dnia 27 kwietnia 2012);

3. Warunki gruntowe

Warunki gruntowe określono na podstawie badań makroskopowych gruntu pobranego z odkrywek wykonanych w miejscu planowanej inwestycji. W miejscu posadowienia planowanych obiektów zalega piasek średni w stanie średniozagęszczonym.

Zgodnie z treścią rozporządzenia Ministra Transportu, Budownictwa i Gospodarki Morskiej z dnia 25 kwietnia 2012 r. w sprawie ustalania geotechnicznych warunków posadawiania obiektów budowlanych. (Dz.U. poz.463 z dnia 27 kwietnia 2012) w miejscu planowanej inwestycji występują proste warunki gruntowe.

4. Kategoria geotechniczna obiektu

Przedmiotowe zadanie obejmuje niewielkie obiekty o statycznie wyznaczalnym schemacie obliczeniowym w prostych warunkach gruntowych.

Zgodnie z treścią rozporządzenia Ministra Transportu, Budownictwa i Gospodarki Morskiej z dnia 25 kwietnia 2012 r. w sprawie ustalania geotechnicznych warunków posadawiania obiektów budowlanych. (Dz.U. poz.463 z dnia 27 kwietnia 2012) obiekt zaliczono do pierwszej kategorii geotechnicznej.

5. Posadowienie obiektu

Dla planowanej inwestycji należy zastosować posadowienie bezpośrednie.

Minimalna głębokość posadowienia z uwagi na głębokość przemarzania wynosi 1,00m.

mgr inż. Piotr Szargan
Upr. budowlane do projektowania
bez ograniczeń w specjalności
konstr.-budowlanej nr 255/2001

inż. Jakub Łuskawiec
Uprawnienia budowlane do projektowania i kierowania robotami budowlanymi bez ograniczeń w specjalności konstrukcyjno-budowlanej w ograniczonym zakresie w specjalności drogowej i mostowej
nr ewid. MAP/0192/PWOK/04

STAROSTWO POWIATOWE w OLKUSZU
WYDZIAŁ ARCHITEKTURY,
BUDOWNICTWA I INWESTYCJI
32-300 OLKUSZ, ul. Mickiewicza 2
tel. 32 643 00 70

OPIS TECHNICZNY – KONSTRUKCJA

1. DANE OGÓLNE

1.1. Przedmiot opracowania

Przedmiotem opracowania jest projekt budowlany branży konstrukcyjnej dla zadania: „Zagospodarowanie otoczenia i parku przy pałacu Dietla w Kluczach".

1.2. Podstawa opracowania

- Art.34 ust.3 pkt.2 ustawy z dnia 7 lipca 1994 r. - Prawo budowlane (Dz.U. 1994 Nr 89 poz. 414 z późniejszymi zmianami);
- Rozporządzenie Ministra Transportu, Budownictwa i Gospodarki Morskiej z dnia 25 kwietnia 2012 r. w sprawie szczegółowego zakresu i formy projektu budowlanego (Dz.U. poz.462 z dnia 27 kwietnia 2012);
- Rozporządzenie Ministra Infrastruktury z dnia 12 kwietnia 2002 r. w sprawie warunków technicznych, jakim powinny odpowiadać budynki i ich usytuowanie (Dz. U. Nr 75, poz. 690 z późniejszymi zmianami);
- Rozporządzenie Ministra Transportu, Budownictwa i Gospodarki Morskiej z dnia 25 kwietnia 2012 r. w sprawie ustalania geotechnicznych warunków posadawiania obiektów budowlanych. (Dz.U. poz.463 z dnia 27 kwietnia 2012);
- Polskie Normy budowlane i aktualna literatura techniczna
- Projekt budowlany branży architektonicznej

2. GEOTECHNICZNE WARUNKI POSADOWIENIA

Geotechniczne warunki posadowienia ustalono na podstawie opinii geotechnicznej.

Zgodnie z treścią rozporządzenia Ministra Transportu, Budownictwa i Gospodarki Morskiej z dnia 25 kwietnia 2012 r. w sprawie ustalania geotechnicznych warunków posadawiania obiektów budowlanych. (Dz.U. poz.463 z dnia 27 kwietnia 2012); na omawianym terenie występują proste warunki gruntowe, a projektowane obiekty zaliczono do pierwszej kategorii geotechnicznej.

Teren na którym realizowana będzie inwestycja znajduje się poza obszarem występowania wpływów eksploatacji górniczej.

Zaprojektowano posadowienie bezpośrednie na stopach i ławach fundamentowych z ograniczeniem naprężeń dopuszczalnych w poziomie posadowienia do q = 150 kPa.

3. ZASADNICZE ELEMENTY BUDOWLANE

3.1. Fundamenty

Stopy i ławy fundamentowe należy wykonać zgodnie z rysunkami jako żelbetowe z betonu klasy B25 zbrojone prętami ze stali klasy A-IIIN. W stopach należy zakotwić odpowiednie łączniki stalowe do elementów drewnianych.

3.2. Elementy żelbetowe fontanny

Elementy żelbetowe fontanny należy wykonać zgodnie z rysunkami jako żelbetowe z betonu klasy B30 wodoszczelnego W8 zbrojonego prętami ze stali klasy A-IIIN. Zagięcia i zakłady zgodnie z PN-B-03264:2002

3.3. Konstrukcja drewniana altany,

Elementy drewniane wykonać z drewna litego sosnowego lub świerkowego klasy C-24 lub wyższej i zaimpregnować preparatami owadobójczymi i grzybobójczymi. Elementy stykające się z gruntem zaimpregnować odpowiednim do tego celu środkiem. Wymiary elementów nośnych wg rysunków konstrukcyjnych i architektonicznych. Elementy drewniane należy łączyć przy użyciu łączników ze stali ocynkowanej, takich jak blachy perforowane, kątowniki, wkręty, śruby, ewentualnie gwoździe.

STAROSTWO POWIATOWE w OLKUSZU
WYDZIAŁ ARCHITEKTURY,
BUDOWNICTWA I INWESTYCJI
32-200 OLKUSZ ul. Mickiewicza 2
tel. 32 643 00 70

3.4. Konstrukcja stalowa wiaty przystankowej

Konstrukcja wiaty została zaprojektowana jako spawana z profili zamkniętych prostokątnych stalowych ocynkowanych.

Konstrukcja jest zamocowana do ławy fundamentowej i muru za pomocą kotew chemicznych M12 klasy 8.8 (np. Fischer, Hilti)

Stal S235JR, Elektrody EB 1.46.

4. ZAŁOŻENIA DO OBLICZEŃ

Nr normy PN	Tytuł normy
<u>Konstrukcje budowlane. Zagadnienia ogólne</u>	
PN-82/B-02000	Obciążenia budowli. Zasady ustalania wartości
PN-76/B-03001	Konstrukcje i podłoża budowli. Ogólne zasady obliczeń
PN-77/B-02011/Az1	Obciążenia w obliczeniach statycznych. Obciążenie wiatrem
PN-EN 1991-1-3	Obciążenia w obliczeniach statycznych. Obciążenie śniegiem
PN-82/B-02001	Obciążenia budowli. Obciążenia stałe
PN-82/B-02003	Obciążenia budowli. Obciążenia zmienne technologiczne. Podstawowe obciążenia technologiczne i montażowe
PN-86/B-02015	Obciążenia budowli. Obciążenia zmienne środowiskowe. Obciążenie temperaturą
PN-87/B-02013	Obciążenia budowli. Obciążenia zmienne środowiskowe. Obciążenie oblodzeniem
PN-88/B-02014	Obciążenia budowli. Obciążenie gruntem.
<u>Konstrukcje drewniane</u>	
PN-B-03150:2000	Konstrukcje drewniane. Obliczenia statyczne i projektowanie.
PN-B-03150:2000/Az1:2001	Konstrukcje drewniane. Obliczenia statyczne i projektowanie. Zmiana do normy.
<u>Konstrukcje betonowe i żelbetowe</u>	
PN-B-03264:2002	Konstrukcje betonowe, żelbetowe i sprężone. Obliczenia statyczne i projektowanie
<u>Roboty ziemne. Wykopy. Konstrukcje fundamentowe. Prace podziemne</u>	
PN-76/B-03001	Konstrukcje i podłoża budowli. Ogólne zasady obliczeń
PN-81/B-03020	Grunty budowlane. Posadowienie bezpośrednie budowli. Obliczenia statyczne i projektowanie

<u>Do obliczeń statyczno – wytrzymałościowych przyjęto strefy:</u>

- Obciążenie śniegiem – 3 strefa
- Obciążenie wiatrem – 1 strefa
- Głębokość przemarzania – 2 strefa

5. UWAGI

Wszystkie prace należy prowadzić zgodnie z obowiązującymi przepisami i normami. Stosowanie materiałów i rozwiązań wymaga znajomości technologii. Wykonawca zobowiązany jest znać warunki stosowania poszczególnych rozwiązań i ich przestrzegać w trakcie budowy. Brak tych informacji w projekcie nie zwalnia wykonawcy z ich przestrzegania.

inż. Jakub Łaskawiec
Uprawnienia budowlane do projektowania i kierowania robotami budowlanymi bez ograniczeń w specjalności konstrukcyjno-budowlanej i w ograniczonym zakresie w specjalności drogowej i mostowej
nr ewid: MAP/0192/PWOK/04

mgr inż. Piotr Szargan
Uprawnienia budowlane do projektowania bez ograniczeń w specjalności konstr.-budowlanej nr 255/2001

STAROSTWO POWIATOWE w OLKUSZU
WYDZIAŁ ARCHITEKTURY,
BUDOWNICTWA I INWESTYCJI
32-300 OLKUSZ, ul. Mickiewicza 2
tel. 32 643 00 70

OBLICZENIA STATYCZNE I WYMIAROWANIE

ZESTAWIENIE OBCIĄŻEŃ

Dach-stałe.

Lp	Opis obciążenia	Obc. char. kN/m²	γ_f	k_d	Obc. obl. kN/m²
1.	Blacha stalowa, cynkowa lub miedziana o grubości 0,55 mm [0,350kN/m2]	0,35	1,30	--	0,45
	Σ:	**0,35**	1,30	--	**0,45**
	$q_\perp = q/\cos 27{,}0^o$ =	0,39			0,51

Dach.

Lp	Opis obciążenia	Obc. char. kN/m²	γ_f	k_d	Obc. obl. kN/m²
1.	Dach-stałe. [0,390kN/m2]	0,39	1,29	--	0,50
2.	Obciążenie śniegiem połaci dachu dwupołaciowego wg PN-EN 1991-1-3 p.5.3.3 (strefa 3, A=355 m n.p.m. -> sk = 1,530 kN/m2, nachylenie połaci 27,0 st. -> 0,8) [1,224kN/m2]	1,22	1,50	0,00	1,83
	Σ:	**1,61**	1,45	--	**2,33**

Stopa.

Lp	Opis obciążenia	Obc. char. kN	γ_f	k_d	Obc. obl. kN
1.	Dach. szer.4,22 m i dług.244 cm [1,610kN/m2·4,22m·2,44m]	16,58	1,45	--	24,04
	Σ:	**16,58**	1,45	--	**24,04**

Ława.

Lp	Opis obciążenia	Obc. char. kN/m	γ_f	k_d	Obc. obl. kN/m
1.	Mur z ciosów (ilość zaprawy 10% objętości) (kamień: kwarcyt, marmur, porfir, serpentyn, zaprawa: cementowa) grub. 40 cm i szer.2,55 m [26,400kN/m3·0,40m·2,55m]	26,93	1,45	--	39,05
	Σ:	**26,93**	1,45	--	**39,05**

...KUSZU POWIATOWE w OLKUSZU
WYDZIAŁ ARCHITEKTURY,
BUDOWNICTWA I INWESTYCJI
32-300 OLKUSZ, ul. Mickiewicza 2
tel. 32 643 00 70

ŁAWA POD MUREK

DANE:

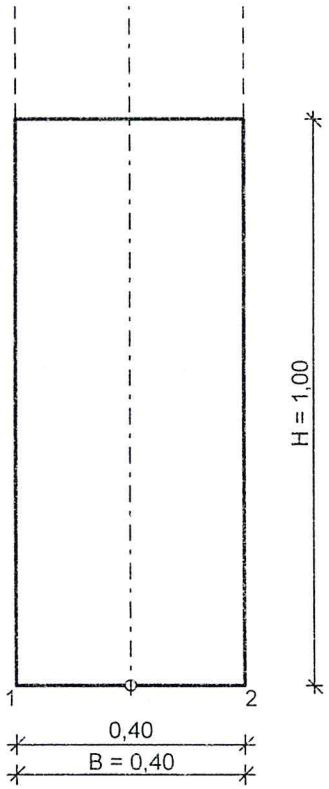

V = 0,40 m^3/mb

Opis fundamentu :

Typ: ***ława prostokątna***

Wymiary:

$B = 0,40$ m $H = 1,00$ m

$B_s = 0,40$ m $e_B = 0,00$ m

Posadowienie fundamentu:

$D = 1,00$ m $D_{min} = 1,00$ m

brak wody gruntowej w zasypce

Kombinacje obciążeń obliczeniowych:

Nr	typ obc.	N [kN/m]	T_B [kN/m]	M_B [kNm/m]	e [kPa]	Δe [kPa/m]
1	całkowite	39,00	0,00	0,00	0,00	0,00

Materiały :

Zasypka:

ciężar objętościowy: 20,00 kN/m^3

współczynniki obciążenia: $\gamma_{f,min} = 0,90$; $\gamma_{f,max} = 1,20$

Beton:

klasa betonu: ***B20*** *(C16/20)* $\rightarrow$ $f_{cd} = 10,67$ MPa, $f_{ctd} = 0,87$ MPa, $E_{cm} = 29,0$ GPa

ciężar objętościowy: 24,00 kN/m^3

współczynniki obciążenia: $\gamma_{f,min} = 0,90$; $\gamma_{f,max} = 1,10$

...OWE w OLKUSZU
WYDZIAŁ ARCHITEKTURY,
BUDOWNICTWA I INWESTYCJI
32-300 OLKUSZ, ul. Mickiewicza 2
tel. 32 643 00 70

Zbrojenie:

klasa stali: A-0 (**St0S-b**) → f_{yk} = 220 MPa, f_{yd} = 190 MPa, f_{tk} = 260 MPa
otulina zbrojenia c_{nom} = 50 mm

Założenia obliczeniowe :

Współczynniki korekcyjne oporu granicznego podłoża:
- dla nośności pionowej m = 0,81
- dla stateczności fundamentu na przesunięcie m = 0,72

Współczynnik tarcia gruntu o podstawę fundamentu: f = 0,50
Współczynniki redukcji spójności:
- przy sprawdzaniu przesunięcia: 0,50
- przy korekcie nachylenia wypadkowej obciążenia: 1,00

Czas trwania robót: powyżej 1 roku (λ=1,00)
Stosunek wartości obc. obliczeniowych N do wartości obc. charakterystycznych N_k N/N_k = 1,20

WYNIKI-PROJEKTOWANIE:

WARUNKI STANÓW GRANICZNYCH PODŁOŻA - wg PN-81/B-03020

Nośność pionowa podłoża:

Decyduje: **kombinacja nr 1**
Decyduje nośność w poziomie: **posadowienia fundamentu**
Obliczeniowy opór graniczny podłoża Q_{fN} = 135,4 kN
N_r = 49,6 kN < $m \cdot Q_{fN}$ = 109,7 kN (45,19%)

Nośność (stateczność) podłoża z uwagi na przesunięcie poziome:

Decyduje: **kombinacja nr 1**
Decyduje nośność w poziomie: **posadowienia fundamentu**
Obliczeniowy opór graniczny podłoża Q_{fT} = 23,8 kN
T_r = 0,0 kN < $m \cdot Q_{fT}$ = 17,2 kN (0,00%)

Obciążenie jednostkowe podłoża:

Decyduje: **kombinacja nr 1**
Naprężenie maksymalne σ_{max} = 123,9 kPa
σ_{max} = 123,9 kPa < σ_{dop} = 150,0 kPa (82,60%)

Osiadanie:

Decyduje: **kombinacja nr 1**
Osiadanie pierwotne s'= 0,06 cm, wtórne s''= 0,01 cm, całkowite s = 0,08 cm
s = 0,08 cm < s_{dop} = 1,00 cm (7,75%)

Naprężenia:

Nr	typ	σ_1 [kPa]	σ_2 [kPa]	C [m]	C/C'
1	C	123,9	123,9	--	--

Nośność pionowa podłoża:

	w poziomie posadowienia				w poziomie stropu warstwy najsłabszej				
Nr	N [kN]	Q_{fN} [kN]	m_N	[%]	z [m]	N [kN]	Q_{fN} [kN]	m_N	[%]
1	49,6	135,4	0,37	45,2	0,00	49,6	135,4	0,37	45,2

Nośność pozioma podłoża:

	w poziomie posadowienia					w poziomie stropu warstwy najsłabszej					
Nr	N [kN]	T [kN]	Q_{fT} [kN]	m_T	[%]	z [m]	N [kN]	T [kN]	Q_{fT} [kN]	m_T	[%]
1	47,6	0,0	23,8	0,00	0,0	0,00	47,6	0,0	23,8	0,00	0,0

STAROSTWO POWIATOWE w OLKUSZU
WYDZIAŁ ARCHITEKTURY,
BUDOWNICTWA I INWESTYCJI
32-300 OLKUSZ, ul. Mickiewicza 2
tel. 32 643 00 70

OBLICZENIA WYTRZYMAŁOŚCIOWE FUNDAMENTU - wg PN-B-03264: 2002

Wymiarowanie zbrojenia:

nie zadeklarowano obliczeń zbrojenia

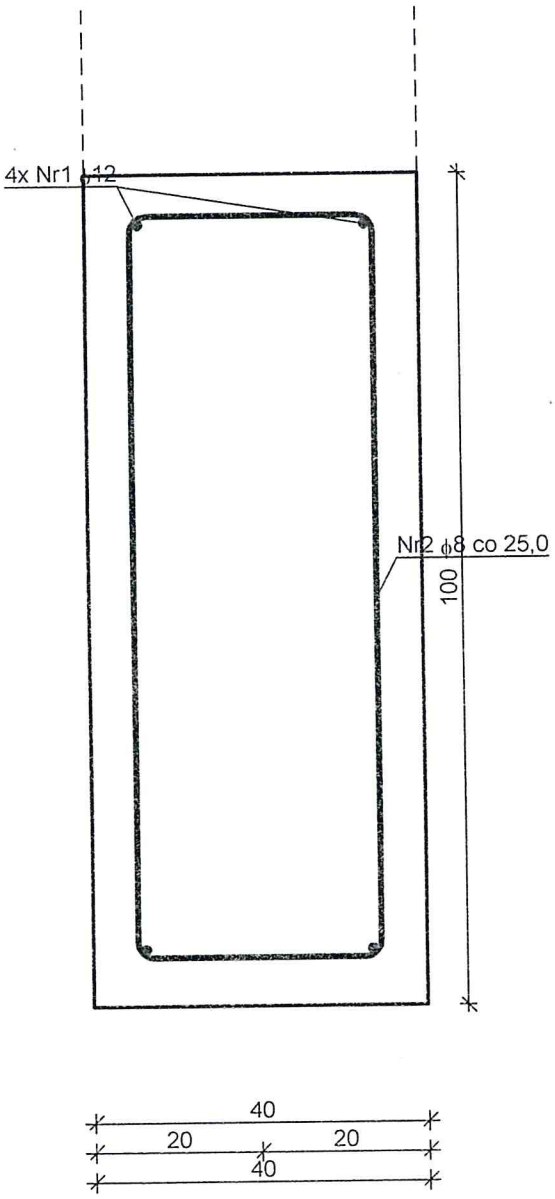

STAROSTWO POWIATOWE w OLKUSZU
WYDZIAŁ ARCHITEKTURY,
BUDOWNICTWA I INWESTYCJI
32-300 OLKUSZ, ul. Mickiewicza 2
tel. 32 643 00 70

STOPA ALTANY

DANE:

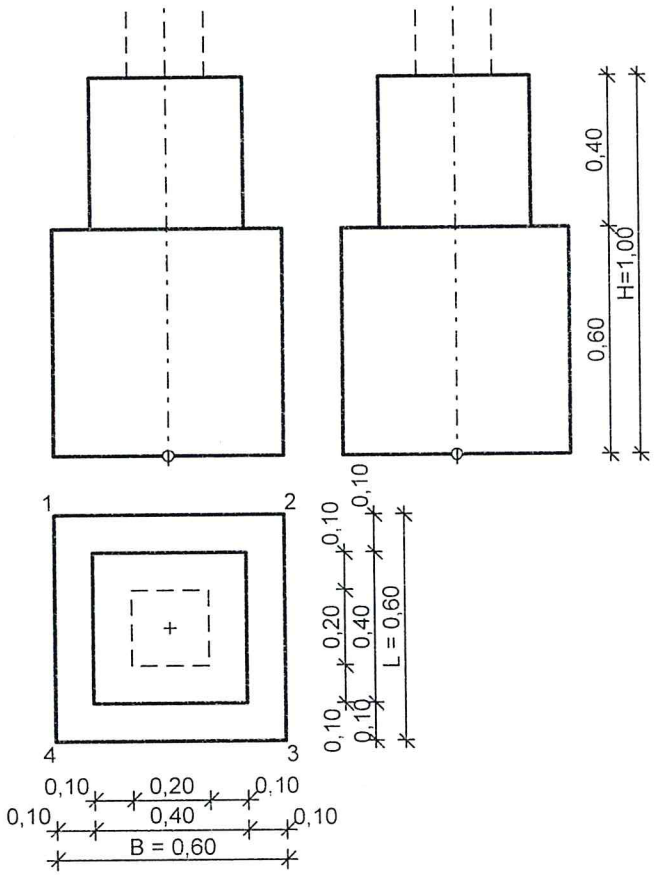

V = 0,28 m^3

Opis fundamentu :

Typ: ***stopa schodkowa***

Wymiary:

$B = 0,60$ m	$L = 0,60$ m	$H = 1,00$ m	$w = 0,60$ m
$B_g = 0,40$ m	$L_g = 0,40$ m	$B_t = 0,10$ m	$L_t = 0,10$ m
$B_s = 0,20$ m	$L_s = 0,20$ m	$e_B = 0,00$ m	$e_L = 0,00$ m

Posadowienie fundamentu:

$D = 1,00$ m $\quad D_{min} = 1,00$ m

brak wody gruntowej w zasypce

Kombinacje obciążeń obliczeniowych:

Nr	typ obc.	N [kN]	T_B [kN]	M_B [kNm]	T_L [kN]	M_L [kNm]	e [kPa]	Δe [kPa/m]
1	całkowite	24,00	0,00	0,00	0,00	0,00	0,00	0,00

Materiały :

Zasypka:

ciężar objętościowy: 20,00 kN/m^3

współczynniki obciążenia: $\gamma_{f,min} = 0,90$; $\gamma_{f,max} = 1,20$

Beton:

klasa betonu: **B20** (C16/20) $\rightarrow$ $f_{cd} = 10,67$ MPa, $f_{ctd} = 0,87$ MPa, $E_{cm} = 29,0$ GPa

ciężar objętościowy: 24,00 kN/m^3

współczynniki obciążenia: $\gamma_{f,min} = 0,90$; $\gamma_{f,max} = 1,10$

...STWO POWIATOWE w OLKUSZU
WYDZIAŁ ARCHITEKTURY,
BUDOWNICTWA I INWESTYCJI
32-300 OLKUSZ, ul. Mickiewicza 2
tel. 32 643 00 70

Zbrojenie:

klasa stali: A-0 (**St0S-b**) → f_{yk} = 220 MPa, f_{yd} = 190 MPa, f_{tk} = 260 MPa
otulina zbrojenia c_{nom} = 85 mm

Założenia obliczeniowe :

Współczynniki korekcyjne oporu granicznego podłoża:

- dla nośności pionowej m = 0,81
- dla stateczności fundamentu na przesunięcie m = 0,72

Współczynnik kształtu przy wpływie zagłębienia na nośność podłoża: β = 1,50
Współczynnik tarcia gruntu o podstawę fundamentu: f = 0,50
Współczynniki redukcji spójności:

- przy sprawdzaniu przesunięcia: 0,50
- przy korekcie nachylenia wypadkowej obciążenia: 1,00

Czas trwania robót: powyżej 1 roku (λ=1,00)
Stosunek wartości obc. obliczeniowych N do wartości obc. charakterystycznych N_k N/N_k = 1,20

WYNIKI-PROJEKTOWANIE:

WARUNKI STANÓW GRANICZNYCH PODŁOŻA - wg PN-81/B-03020

Nośność pionowa podłoża:

Decyduje: **kombinacja nr 1**
Decyduje nośność w poziomie: **posadowienia fundamentu**
Obliczeniowy opór graniczny podłoża Q_{fN} = 278,8 kN
N_r = 33,3 kN < $m \cdot Q_{fN}$ = 225,8 kN (14,75%)

Nośność (stateczność) podłoża z uwagi na przesunięcie poziome:

Decyduje: **kombinacja nr 1**
Decyduje nośność w poziomie: **posadowienia fundamentu**
Obliczeniowy opór graniczny podłoża Q_{fT} = 15,7 kN
T_r = 0,0 kN < $m \cdot Q_{fT}$ = 11,3 kN (0,00%)

Obciążenie jednostkowe podłoża:

Decyduje: **kombinacja nr 1**
Naprężenie maksymalne σ_{max} = 92,5 kPa
σ_{max} = 92,5 kPa < σ_{dop} = 150,0 kPa (61,69%)

Osiadanie:

Decyduje: **kombinacja nr 1**
Osiadanie pierwotne s'= 0,03 cm, wtórne s''= 0,01 cm, całkowite s = 0,04 cm
s = 0,04 cm < s_{dop} = 1,00 cm (4,06%)

Naprężenia:

Nr	typ	σ_1 [kPa]	σ_2 [kPa]	σ_3 [kPa]	σ_4 [kPa]	C [m]	C/C'	a_L [m]	a_P [m]
1	C	92,5	92,5	92,5	92,5	--	--	--	--

Nośność pionowa podłoża:

	w poziomie posadowienia				w poziomie stropu warstwy najsłabszej				
Nr	N [kN]	Q_{fN} [kN]	m_N	[%]	z [m]	N [kN]	Q_{fN} [kN]	m_N	[%]
1	33,3	278,8	0,12	14,8	0,00	33,3	278,8	0,12	14,8

Nośność pozioma podłoża:

	w poziomie posadowienia					w poziomie stropu warstwy najsłabszej					
Nr	N [kN]	T [kN]	Q_{fT} [kN]	m_T	[%]	z [m]	N [kN]	T [kN]	Q_{fT} [kN]	m_T	[%]
1	31,5	0,0	15,7	0,00	0,0	0,00	31,5	0,0	15,7	0,00	0,0

STAROSTWO POWIATOWE w OLKUSZU
WYDZIAŁ ARCHITEKTURY,
BUDOWNICTWA I INWESTYCJI
32-300 OLKUSZ, ul. Mickiewicza 2
tel. 32 643 00 70

OBLICZENIA WYTRZYMAŁOŚCIOWE FUNDAMENTU - wg PN-B-03264: 2002

Wymiarowanie zbrojenia:

nie zadeklarowano obliczeń zbrojenia

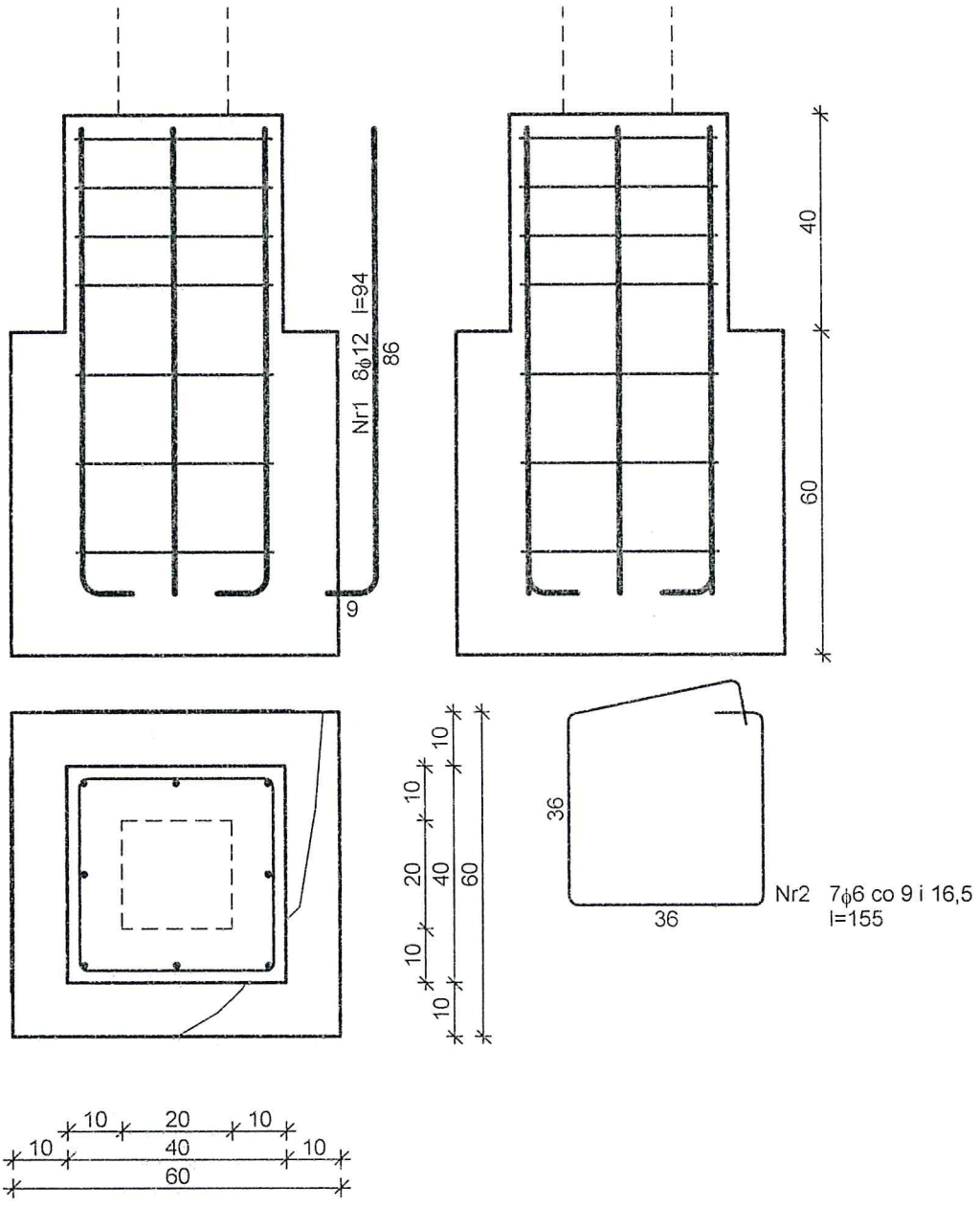

STAROSTWO POWIATOWE w OLKUSZU
WYDZIAŁ ARCHITEKTURY,
BUDOWNICTWA I INWESTYCJI
32-300 OLKUSZ, ul. Mickiewicza 2
tel. 32 643 00 70

KROKIEW

DANE:

Wymiary przekroju: przekrój prostokątny
Szerokość $b = 7,0$ cm
Wysokość $h = 14,0$ cm
Zacios na podporach $t_k = 3,0$ cm

Drewno:
drewno lite iglaste wg PN-EN 338:2004, klasa wytrzymałości **C24**
$\rightarrow f_{m,k} = 24$ MPa, $f_{t,0,k} = 14$ MPa, $f_{c,0,k} = 21$ MPa, $f_{v,k} = 2,5$ MPa, $E_{90,mean} = 11$ GPa, $\rho_k = 350$ kg/m^3

Geometria:
Rozstaw krokwi $a = 0,90$ m

Obciążenia dachu:
- obciążenie stałe (wg PN-82/B-02001:):
  $g_k = 0,350$ kN/m^2 połaci dachowej, $\gamma_f = 1,30$
- obciążenie śniegiem (wg PN-EN 1991-1-3 p.5.3.3: dach dwupołaciowy, strefa 3, A=355 m n.p.m., nachylenie połaci 27,0 st.):
  $S_k = 1,224$ kN/m^2 rzutu połaci dachowej, $\gamma_f = 1,50$
- obciążenie parciem wiatru (wg PN-B-02011:1977/Az1/Z1-3: połać nawietrzna, wariant II, strefa I, H=355 m n.p.m., teren A, z=H=4,0 m, budowla zamknięta, wymiary budynku H=4,0 m, B=4,0 m, L=4,0 m, nachylenie połaci 27,0 st., beta=1,80):
  $p_k = 0,083$ kN/m^2 połaci dachowej, $\gamma_f = 1,50$
- obciążenie ssaniem wiatru (wg PN-B-02011:1977/Az1/Z1-3: połać nawietrzna, wariant I, strefa I, H=355 m n.p.m., teren A, z=H=4,0 m, budowla zamknięta, wymiary budynku H=4,0 m, B=4,0 m, L=4,0 m, nachylenie połaci 27,0 st., beta=1,80):
  $p_k = -0,236$ kN/m^2 połaci dachowej, $\gamma_f = 1,50$
- obciążenie ociepleniem $g_{kk} = 0,000$ kN/m^2 połaci dachowej

WYNIKI:

——— M [kNm]
——— R [kN]

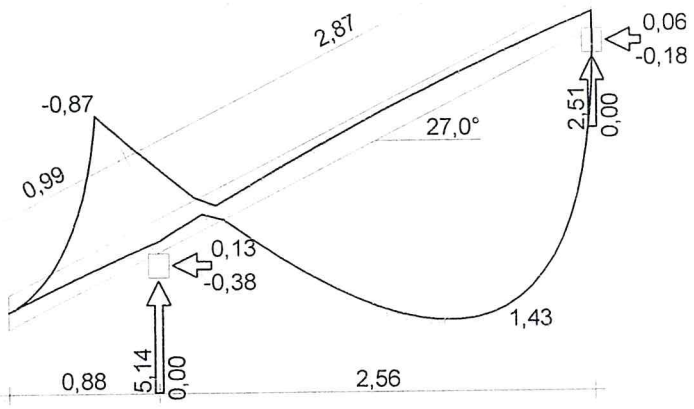

Momenty obliczeniowe - kombinacja (obc.stałe max.+śnieg+wiatr)
$M_{przęsł} = 1,43$ kNm; $M_{podp} = -0,87$ kNm

Warunek nośności - przęsło:
$\sigma_{m,y,d} = 6,27$ MPa, $f_{m,y,d} = 14,77$ MPa
$\sigma_{m,y,d}/f_{m,y,d} = 0,425 < 1$

Warunek nośności - podpora:
$\sigma_{m,y,d} = 6,18$ MPa, $f_{m,y,d} = 14,77$ MPa
$\sigma_{m,y,d}/f_{m,y,d} = 0,418 < 1$

Warunek użytkowalności (odcinek środkowy):
$u_{fin} = 5,79$ mm $< u_{net,fin} = l / 200 = 14,37$ mm

STAROSTWO POWIATOWE w OLKUSZU
WYDZIAŁ ARCHITEKTURY,
BUDOWNICTWA I INWESTYCJI
32-300 OLKUSZ, ul. Mickiewicza 2
tel. 32 643 00 70

KROKIEW NAROŻNA

DANE:

Wymiary przekroju: przekrój prostokątny
Szerokość $b = 14,0$ cm
Wysokość $h = 20,0$ cm
Zacios na podporach $t_k = 3,0$ cm
Drewno:
drewno lite iglaste wg PN-EN 338:2004, klasa wytrzymałości **C24**
→ $f_{m,k} = 24$ MPa, $f_{t,0,k} = 14$ MPa, $f_{c,0,k} = 21$ MPa, $f_{v,k} = 2,5$ MPa, $E_{90,mean} = 11$ GPa, $\rho_k = 350$ kg/m^3
Klasa użytkowania konstrukcji: klasa 2
Obciążenia dachu:
- obciążenie stałe (wg PN-82/B-02001:):
  $g_k = 0,350$ kN/m^2 połaci dachowej, $\gamma_f = 1,30$
- uwzględniono ciężar własny krokwi
- obciążenie śniegiem (wg PN-EN 1991-1-3 p.5.3.3: dach dwupołaciowy, strefa 3, A=355 m n.p.m., nachylenie połaci 27,0 st.):
  $S_k = 1,224$ kN/m^2 rzutu połaci dachowej, $\gamma_f = 1,50$
- obciążenie parciem wiatru (wg PN-B-02011:1977/Az1/Z1-3: połać nawietrzna, wariant II, strefa I, H=355 m n.p.m., teren A, z=H=4,0 m, budowla zamknięta, wymiary budynku H=4,0 m, B=4,0 m, L=4,0 m, nachylenie połaci 27,0 st., beta=1,80):
  $p_k = 0,083$ kN/m^2 połaci dachowej, $\gamma_f = 1,50$
- obciążenie ssaniem wiatru (wg PN-B-02011:1977/Az1/Z1-3: połać nawietrzna, wariant I, strefa I, H=355 m n.p.m., teren A, z=H=4,0 m, budowla zamknięta, wymiary budynku H=4,0 m, B=4,0 m, L=4,0 m, nachylenie połaci 27,0 st., beta=1,80):
  $p_k = -0,236$ kN/m^2 połaci dachowej, $\gamma_f = 1,50$
- obciążenie ociepleniem $g_{kk} = 0,000$ kN/m^2 połaci dachowej na środkowym odcinku krokwi; $\gamma_f = 1,20$

WYNIKI:

——— M [kNm]
——— R [kN]

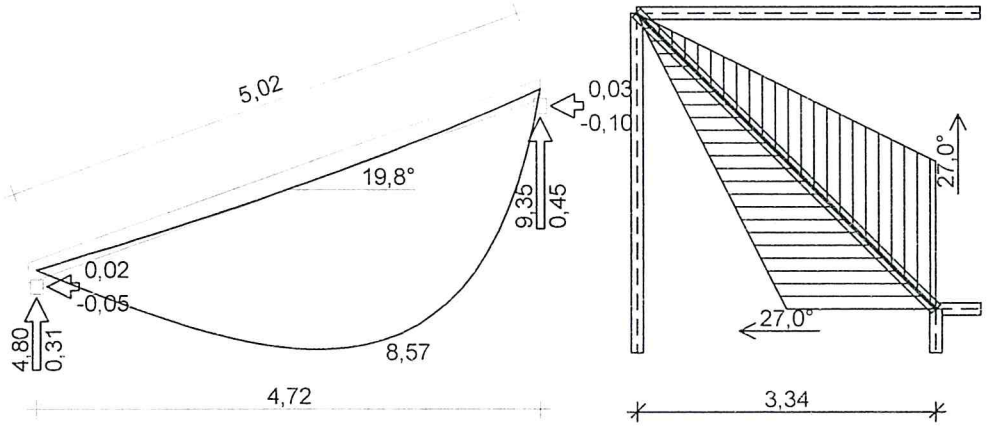

Momenty obliczeniowe - kombinacja (obc.stałe max.+śnieg+wiatr)
$M_{przęsł} = 8,57$ kNm; $M_{podp} = 0,01$ kNm
Warunek nośności - przęsło:
$\sigma_{m,y,d} = 11,57$ MPa, $f_{m,y,d} = 14,77$ MPa
$\sigma_{m,y,d}/f_{m,y,d} = 0,783 < 1$
Warunek nośności - podpora:
$\sigma_{m,y,d} = 0,02$ MPa, $f_{m,y,d} = 14,77$ MPa
$\sigma_{m,y,d}/f_{m,y,d} = 0,001 < 1$
Warunek użytkowalności (odcinek środkowy):
$u_{fin} = 24,40$ mm < $u_{net,fin} = l / 200 = 25,10$ mm

STAROSTWO POWIATOWE w OLKUSZU
WYDZIAŁ ARCHITEKTURY,
BUDOWNICTWA I INWESTYCJI
32-300 OLKUSZ, ul. Mickiewicza 2
tel. 32 643 00 70

PŁATEW

DANE:

Wymiary przekroju: przekrój prostokątny
Szerokość $b = 14,0$ cm
Wysokość $h = 20,0$ cm

Drewno:
drewno lite iglaste wg PN-EN 338:2004, klasa wytrzymałości **C24**
$\rightarrow f_{m,k} = 24$ MPa, $f_{t,0,k} = 14$ MPa, $f_{c,0,k} = 21$ MPa, $f_{v,k} = 2,5$ MPa, $E_{90,mean} = 11$ GPa, $\rho_k = 350$ kg/m^3
Klasa użytkowania konstrukcji: klasa 2

Geometria:
Płatew podparta obustronnie mieczami
Rozstaw słupów $l = 3,86$ m
Odległość podparcia płatwi mieczem $a_m = 0,60$ m

Obciążenia płatwi:
- obciążenie stałe $[0,350 \cdot (0,5 \cdot 0,88+3,34)/\cos 27,0^o]$
  $G_k = 1,658$ kN/m; $\gamma_f = 1,10$
- uwzględniono dodatkowo ciężar własny płatwi
- obciążenie śniegiem $[1,224 \cdot (0,5 \cdot 0,88+3,34)]$
  $S_k = 5,165$ kN/m; $\gamma_f = 1,50$
- obciążenie wiatrem - wariant I (pionowe) $[(0,118 \cdot (0,5 \cdot 0,88+3,34)/\cos 27,0^o) \cdot \cos 27,0^o]$
  $W_{k,z} = 0,498$ kN/m; $\gamma_f = 1,50$
- obciążenie wiatrem - wariant I (poziome) $[(0,118 \cdot (0,5 \cdot 0,88+3,34)/\cos 27,0^o) \cdot \sin 27,0^o]$
  $W_{k,y} = 0,254$ kN/m; $\gamma_f = 1,50$
- obciążenie wiatrem - wariant II (pionowe) $[(-0,337 \cdot (0,5 \cdot 0,88+3,34)/\cos 27,0^o) \cdot \cos 27,0^o]$
  $W_{k,z} = -1,423$ kN/m; $\gamma_f = 1,50$
- obciążenie wiatrem - wariant II (poziome) $[(-0,337 \cdot (0,5 \cdot 0,88+3,34)/\cos 27,0^o) \cdot \sin 27,0^o]$
  $W_{k,y} = -0,725$ kN/m; $\gamma_f = 1,50$

WYNIKI:

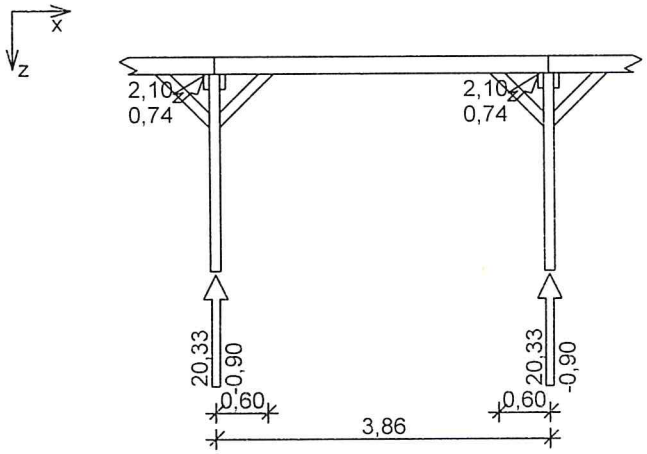

Momenty obliczeniowe - kombinacja (obc.stałe max.+śnieg+wiatr)
$M_{y,max} = 9,16$ kNm; $M_{z,max} = 0,71$ kNm

Warunek nośności:
$\sigma_{m,y,d} = 9,81$ MPa, $f_{m,y,d} = 14,77$ MPa
$\sigma_{m,z,d} = 1,09$ MPa, $f_{m,z,d} = 14,77$ MPa
$k_m = 0,7$
$k_m \cdot \sigma_{m,y,d}/f_{m,y,d} + \sigma_{m,z,d}/f_{m,z,d} = 0,538 < 1$
$\sigma_{m,y,d}/f_{m,y,d} + k_m \cdot \sigma_{m,z,d}/f_{m,z,d} = 0,716 < 1$

Warunek użytkowalności: - kombinacja (obc.stałe+śnieg)
$u_{fin,z} = 6,77$ mm; $u_{fin,y} = 0,00$ mm
$u_{fin} = 6,77$ mm $< u_{net,fin} = 13,30$ mm

inż. Jakub Łyskawiec
Uprawnienia budowlane do projektowania i kierowania robotami budowlanymi bez ograniczeń w specjalności konstrukcyjno-budowlanej w ograniczonym zakresie w specjalności drogowej i mostowej
nr ewid. MAP/0192/PWOK/04
mgr inż. Piotr Szargan
Upr. budowlane do projektowania bez ograniczeń w specjalności konstr.-budowlanej nr 255/2001

STAROSTWO POWIATOWE w OLKUSZU
WYDZIAŁ ARCHITEKTURY,
BUDOWNICTWA I INWESTYCJI
32-300 OLKUSZ, ul. Mickiewicza 2
tel. 32 643 00 70

A-A

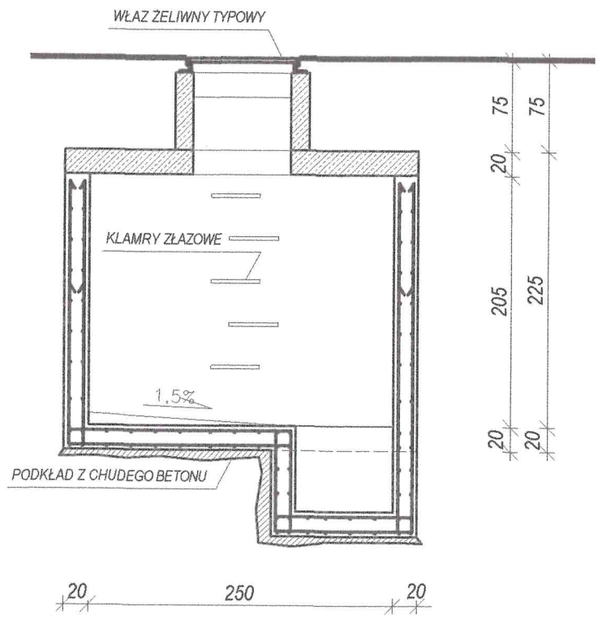

B-B

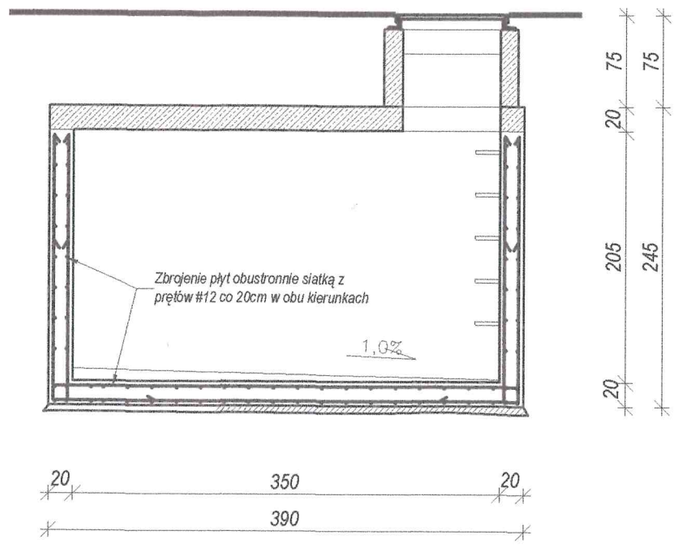

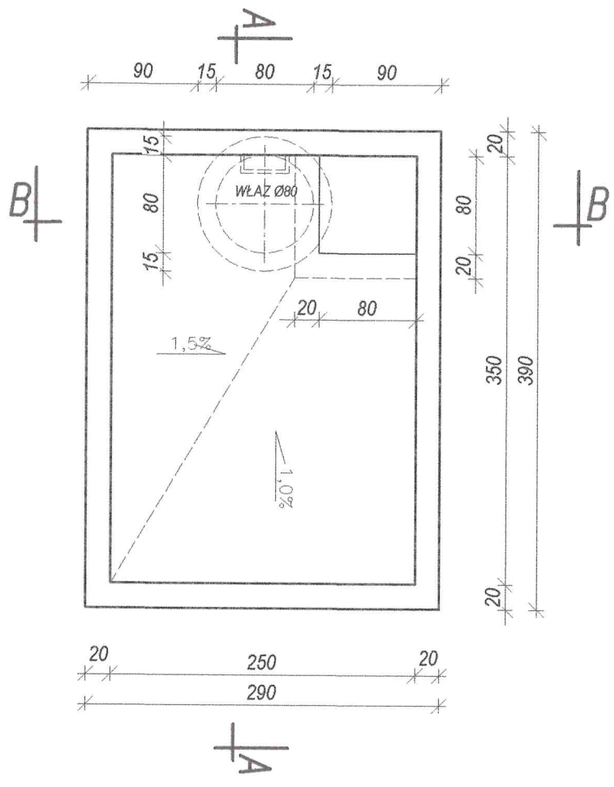

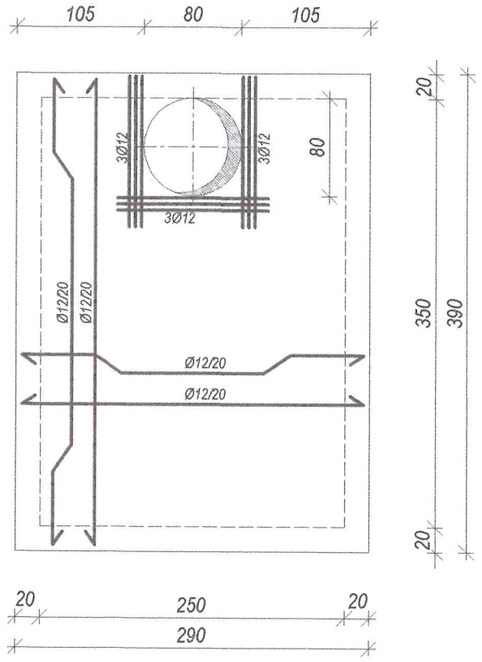

- *Beton: B30.*
- *Stal: A-IIIN (RB500 - #).*

Sławomir Bachor
Pracownia Architektury
tel. 504 175 369

Inwestor: Gmina Klucze, 32-310 Klucze, ul. Partyzantów 1	Nazwa i adres inwestycji: Zagospodarowanie otoczenia i parku przy pałacu Dietla w Kluczach. Działki nr 214/18, 1627, 215/7, 215/8, 215/9, 215/13, 215/15, 215/18, i 215/20 obr. 0007, jedn. ew. Klucze.
Branża: KONSTRUKCJA	Rysunek: **Fontanna.** Komora technologiczna. Zbrojenie.
Projektant: mgr inż. Piotr Szargan	Podpis: Upr. nr 255/2001
Sprawdzający: inż. Jakub Łaskawiec	Upr. nr MAP/0192/PWOK/04 Podpis:
Faza: PB	Skala: 1: 50
Data: 07.2017	Nr rys. K.Pb_14

STAROSTWO POWIATOWE w OLKUSZU
WYDZIAŁ ARCHITEKTURY,
BUDOWNICTWA I INWESTYCJI
32-300 OLKUSZ, ul. Mickiewicza 2
tel. 32 643 00 70

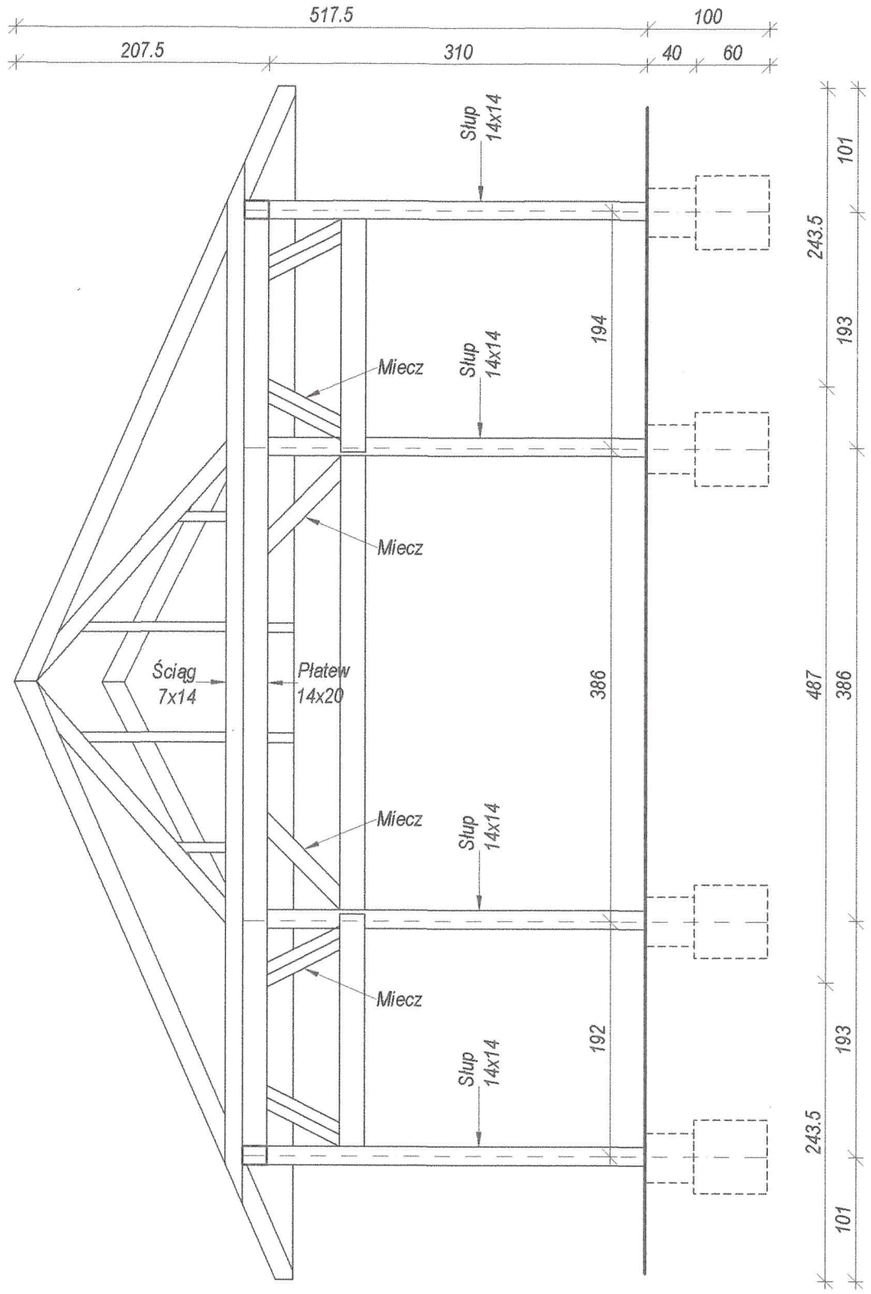

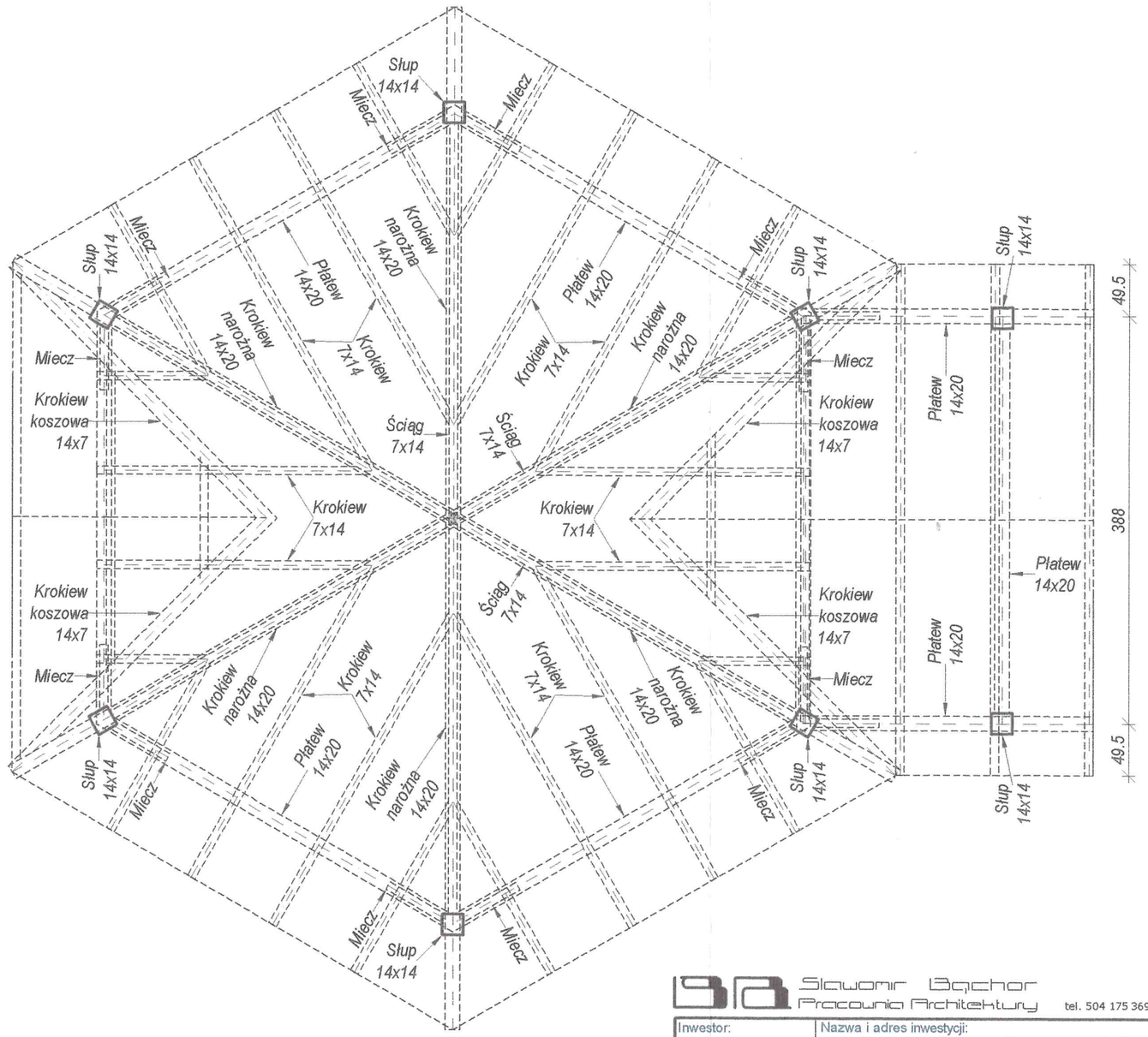

Uwagi:

1. Wymiary w centymetrach, o ile nie podano inaczej.
2. Stopy fundamentowe z betonu klasy min. B25.
3. Drewno sosnowe lite klasy min. C24.
4. Wymiary elementów drewnianych podano na rysunku.
5. Elementy drewniane łączyć za pomocą łączników stalowych.
6. Drewno zakonserwować za pomocą preparatu Ogniochron lub innego dopuszczonego do stosowania.
7. Drewno należy zaimpregnować preparatami grzyb- i owadobójczymi.
8. Rysunek ten należy rozpatrywać łącznie z rysunkami branży architektonicznej.
9. Przed wykonaniem elementów sprawdzić wymiary na budowie.

Sławomir Bąchor
Pracownia Architektury
tel. 504 175 369

Inwestor: Gmina Klucze, 32-310 Klucze, ul. Partyzantów 1	Nazwa i adres inwestycji: Zagospodarowanie otoczenia i parku przy pałacu Dietla w Kluczach. Działki nr 214/18, 1627, 215/7, 215/8, 215/9, 215/13, 215/15, 215/18, i 215/20 obr. 0007, jedn. ew. Klucze.
Branża: KONSTRUKCJA	Rysunek: **Altana parkowa. Konstrukcja.**
Projektant: mgr inż. Piotr Szargan	Podpis: Upr. nr 255/2001
Sprawdzający: inż. Jakub Łaskawiec	Upr. nr MAP/0192/PWOK/04 Podpis:
Faza: PB / Skala: 1: 50 / Data: 07.2017 / Nr rys. K.Pb_2	

STAROSTWO POWIATOWE w OLKUSZU
WYDZIAŁ ARCHITEKTURY,
BUDOWNICTWA I INWESTYCJI
32-300 OLKUSZ, ul. Mickiewicza 2
tel. 32 643 00 70

INWESTYCJA: **Zagospodarowanie otoczenia i parku przy pałacu Dietla w Kluczach.**

TEMAT OPRACOWANIA: **Budowa zjazdu publicznego z drogi powiatowej nr 1095K na teren działek nr 1627, 215/8 i 215/9 w Kluczach.**

ADRES: **Działki nr 214/18, 1627, 215/7, 215/8, 215/9, 215/13, 215/18 i 215/20 obr. 0007, jedn. ew. Klucze.**

STADIUM: **PROJEKT BUDOWLANY**

BRANŻA: **DROGOWA**

INWESTOR: **Gmina Klucze**
32-310 Klucze,
ul. Partyzantów 1

PROJEKTANT:

mgr inż. Piotr Szargan
Upr. budowlane do projektowania bez ograniczeń w specjalności konstr.-budowlanej nr 255/2001

mgr inż. PIOTR SZARGAN .....

Uprawnienia NR 255/2001 do proj. w specjalności konstrukcyjno-budowlanej, Nr PIIB: MAP/BO/0455/07

Olkusz - lipiec 2017 r.

51

...DOWE w OLKUSZU
WYDZIAŁ ARCHITEKTURY,
BUDOWNICTWA I INWESTYCJI
32-300 OLKUSZ, ul. Mickiewicza 2
tel. 32 643 00 70

SPIS ZAWARTOŚCI

1. Strona tytułowa.
2. PROJEKT ZAGOSPODAROWANIA DZIAŁKI

3. Informacja o bezpieczeństwie i ochronie zdrowia na budowie

4. Projekt budowlany zjazdu.
   - Opis.
   - część rysunkowa;
   Rys. nr 1- Zagospodarowanie terenu. skala 1:500.
   Rys. nr 2- Rzut. skala 1:100.
   Rys. nr 3- Przekrój XX. skala 1:50.
   Rys. nr 4- Przekrój YY. skala 1:50. Szczegóły. skala 1:25.

Załączniki:
Dokumenty formalno- prawne:
- oświadczenie projektanta.
- decyzje nadania uprawnień i przynależności do izb,
- Decyzja, wyrażająca zgodę na lokalizację zjazdu publicznego z dnia 30.05.2017r. znak ZD-2/661/Z/44/2017.
- Mapa w skali 1 : 500

52

STAROSTWO POWIATOWE w OLKUSZU
WYDZIAŁ ARCHITEKTURY,
BUDOWNICTWA I INWESTYCJI
32-300 OLKUSZ, ul. Mickiewicza 2
tel. 32 643 00 70

OPIS TECHNICZNY PROJEKTU BUDOWLANEGO

„Budowa zjazdu publicznego z drogi powiatowej nr 1095K na teren działek nr 1627, 215/8 i 215/9 obr. 0007, jedn. ew. Klucze w Kluczach.

I. DANE OGÓLNE

1. Podstawa opracowania.

1.1. Program użytkowy określony przez Inwestora
1.2. Decyzja, wyrażająca zgodę na lokalizację zjazdu publicznego z dnia 30.05.2017r. znak ZD-2/661/Z/44/2017.
1.3. Aktualny plan sytuacyjno-wysokościowy w skali 1:500
1.4. Aktualne przepisy i normy projektowe.

2. Lokalizacja inwestycji.

Inwestycja, zjazd z drogi powiatowej nr 1095K – od drogi nr 1068K – Bolesław – Klucze – Jaroszowiec – Bydlin – Wolbrom od drogi nr 794 (działka nr 1425/2 ul. Rabsztyńska, Klucze) na teren działek nr 1627, 215/8 i 215/9 obr. 0007, jedn. ew. Klucze w Kluczach. Szczegóły usytuowania i relacje z otoczeniem w projekcie zagospodarowania.

3. Zakres opracowania.

Na planowane zamierzenie inwestycyjne w oparciu o program użytkowy przekazany przez inwestora oraz bieżące uzgodnienia opracowano dla w/w inwestycji projekt budowlany.

W zakres opracowania wchodzą niezbędne rysunki, schematy oraz opis ilustrujący projektowany zjazd.

STAROSTWO POWIATOWE w OLKUSZU
WYDZIAŁ ARCHITEKTURY,
BUDOWNICTWA I INWESTYCJI
32-300 OLKUSZ, ul. Mickiewicza 2
tel. 32 643 00 70

II. ZAGOSPODAROWANIE TERENU.

1. Przedmiot inwestycji.

Przedmiotem opracowania jest projekt budowlany zjazdu publicznego z drogi powiatowej nr 1095K – od drogi nr 1068K – Bolesław – Klucze – Jaroszowiec – Bydlin – Wolbrom od drogi nr 794 (działka nr 1425/2 ul. Rabsztyńska, Klucze) na teren działek nr 1627, 215/8 i 215/9 obr. 0007, jedn. ew. Klucze w Kluczach.

2. Istniejący stan.

Działki geod. o nr 1627 i 215/9 przylegają bezpośrednio do działki, na której jest droga powiatowa 1095K. Droga ta, w obrębie projektowanego zjazdu posiada nawierzchnię bitumiczną o szerokości ok. 8,3 m z chodnikami po obu stronach. Od strony projektowanego zjazdu znajduje się miejscowe obniżenie chodnika.

Na działkach nr 1627, 215/8 i 215/9, do których projektuje się zjazd projektuje się parkingi dla samochodów osobowych i utwardzenia wokół istniejącego budynku.

3. Stan projektowany.

Zaprojektowano zjazd o nawierzchni utwardzonej z kostki betonowej grubości 8cm lub asfaltobetonu, przecięcie krawędzi nawierzchni zjazdu i drogi połączono łukami o promieniu 5,05m,

Włączenie do drogi zaprojektowano pod kątem prostym, krawędź nawierzchni zjazdu na połączeniu z jezdnią projektuje się na obniżonym krawężniku.
Wszystkie przyjęte rzędne i wymiary należy sprawdzać na budowie . Ewentualne rozbieżności i ich konsekwencje wykonawcze wymagają rozwiązania w porozumieniu z projektantem.

4. Zestawienie powierzchni.

Powierzchnia jezdni zjazdu z kostki betonowej – 37,3 m2

5. Ochrona konserwatorska i krajobrazowa.

Działka, na której jest projektowana inwestycja nie jest objęta ochroną konserwatorską oraz brak jest na niej obiektów objętych ochroną konserwatorską. Projektowana inwestycja nie koliduje z przepisami ustawy z dnia 23 lipca 2003 roku o ochronie zabytków i opiece nad zabytkami, nie narusza zasobów przyrody o jakich wspomina ustawa z dnia 16 kwietnia 2004 roku o ochronie przyrody.

Na terenie inwestycji nie występują podlegające ochronie formy przyrody. Teren ten nie znajduje się w obrębie parków narodowych, rezerwatów przyrody i parków krajobrazowych.

6. Wpływ eksploatacji górniczej na działkę.

Nie występuje.

7. Informacja o istniejących i przewidywanych zagrożeniach

Realizacja inwestycji nie stanowi zagrożenia dla otoczenia ze względu na emisję zanieczyszczeń, nie stanowi źródła emisji hałasu. Nie stanowi zagrożenia dla wód podziemnych.

Nie przewiduje się zagrożeń dla środowiska oraz higieny i zdrowia użytkowników projektowanych obiektów budowlanych i ich otoczenia. Realizacja inwestycji nie zwiększa emisji hałasu.

Projektowany zjazd nie jest zaliczany do inwestycji negatywnie oddziaływujących lub mogących negatywnie oddziaływać na środowisko i w związku z powyższym obiekt nie spowoduje zagrożenia dla zdrowia ludzi i środowiska naturalnego.

STAROSTWO POWIATOWE w OLKUSZU
WYDZIAŁ ARCHITEKTURY,
BUDOWNICTWA I INWESTYCJI
32-300 OLKUSZ, ul. Mickiewicza 2
tel. 32 643 00 70

8. **Inne** konieczne dane wynikające ze specyfiki, charakteru i stopnia skomplikowania obiektu budowlanego lub robót budowlanych – nie dotyczy.
9. **Zieleń.**
   Na terenie inwestycji nie występują podlegające ochronie formy przyrody.

III. PROJEKT BUDOWLANY.

1. **Przedmiot i zakres opracowania**
   Projekt obejmuje budowę zjazdu publicznego z drogi powiatowej nr 1095K – od drogi nr 1068K – Bolesław – Klucze – Jaroszowiec – Bydlin – Wolbrom od drogi nr 794 (działka nr 1425/2 ul. Rabsztyńska, Klucze) na teren działek nr 1627, 215/8 i 215/9 obr. 0007, jedn. ew. Klucze w Kluczach.

2. **Istniejący stan** wg pkt. II. ZAGOSPODAROWANIE TERENU.

3. **Stan projektowany.**
   Zaprojektowano zjazd o następujących parametrach:
   - ♦ jezdnia o szerokości 5,00 m,
   - ♦ pochylenie podłużne zjazdu na długości 1,2 m 2% w kierunku działki ,
   - ♦ pochylenie poprzeczne zjazdu, spadek 1%,
   - ♦ przecięcia krawędzi nawierzchni zjazdu i ulicy połączono łukami o prom. R=5,05m,
   - ♦ krawędź nawierzchni zjazdu na połączeniu z jezdnią na obniżonym krawężniku.

   Projektowany zjazd należy powiązać wysokościowo do z krawędzią jezdni drogi powiatowej oraz istniejącego chodnika.
   Odprowadzenie wód opadowych i roztopowych z powierzchni zjazdu na tereny zielone znajdujące się na działce inwestora, tak aby uniemożliwić spływ w obręb pasa drogowego.
   Proj. zjazd nie koliduje z żadnymi sieciami uzbrojenia technicznego terenu.

4. **Konstrukcja zjazdu**:
   8 cm – betonowa kostka brukowa szara lub ciemno szara.
   3 cm – podsypka cementowo-piaskowa 1:4
   20 cm – podbudowa z kruszywa łamanego stabilizowanego mechanicznie o uziarnieniu ciągłym 0/31,5
   15 cm - warstwa odcinająca z kruszywa naturalnego o uziarnieniu ciągłym 0/31,5 stabilizowanego mechanicznie,
   W miejscu połączenia zjazdu z ulicą i na końcu zjazdu, zaprojektowano krawężnik najazdowy, wtopiony 15x22cm, wystający 4cm, na ławie z betonu B15. Nawierzchnię zjazdu od strony zieleni obramowano obrzeżem 8x25cm, na ławie z betonu B-15, a od strony chodnika krawężnikiem betonowym 20x30
   Szczegóły przedstawione są na rysunkach.

55

STAROSTWO POWIATOWE w OLKUSZU
WYDZIAŁ ARCHITEKTURY,
BUDOWNICTWA I INWESTYCJI
32-300 OLKUSZ, ul. Mickiewicza 2
tel. 32 643 00 70

5. Roboty rozbiórkowe
   Do rozbiórki przewidziano istniejącą nawierzchnię z kostki betonowej w miejscu projektowanego zjazdu.

6. Roboty ziemne
   W miejscu, gdzie występuje humus przed przystąpieniem do formowania koryta należy zdjąć warstwę humusu na głębokość 20cm i wyprofilować podłoże do wymaganych rzędnych a następnie zagęść. Wskaźnik zagęszczenia gruntu podłoża przyjąć wg PN-S-02205. Po zakończeniu robót konstrukcyjnych na terenie zielonym należy rozścielić warstwę ziemi urodzajnej (humusu) i obsiać mieszanką traw niskich.

7. **Uwagi**
   Podłoże gruntowe należy zagęścić do wskaźnika zagęszczenia Is≥1,00.
   Teren robót należy oznakować zgodnie z projektem organizacji ruchu na czas robót.
   Po zakończeniu robót pas drogowy należy uporządkować (przywrócić do poprzedniego stanu).

mgr inż. Piotr Szargan
Upr. budowlane do projektowania
bez ograniczeń w specjalności
konstr.-budowlanej nr 255/2001

STAROSTWO POWIATOWE w OLKUSZU
WYDZIAŁ ARCHITEKTURY,
BUDOWNICTWA I INWESTYCJI
32-300 OLKUSZ, ul. Mickiewicza 2
tel. 32 643 00 70

INFORMACJA DOTYCZĄCA BEZPIECZEŃSTWA I OCHRONY ZDROWIA

TEMAT OPRACOWANIA:	Budowa zjazdu publicznego z drogi powiatowej nr 1095K na teren działek nr 1627, 215/8 i 215/9 w Kluczach.
ADRES:	Działki nr 214/18, 1627, 215/7, 215/8, 215/9, 215/13, 215/18 i 215/20 obr. 0007, jedn. ew. Klucze.
STADIUM:	PROJEKT BUDOWLANY
BRANŻA:	DROGOWA
INWESTOR:	Gmina Klucze 32-310 Klucze, ul. Partyzantów 1

Sporządził:

mgr inż. Piotr Szargan
Upr. budowlane do projektowania bez ograniczeń w specjalności konstr.-budowlanej nr 255/2001

mgr inż. PIOTR SZARGAN .....
Uprawnienia NR 255/2001 do proj. w specjalności konstrukcyjno-budowlanej, Nr PIIB: MAP/BO/0455/07

Olkusz – lipiec 2017 r.

57

...ARZĄD W POWIATOWE w OLKUSZU
WYDZIAŁ ARCHITEKTURY,
BUDOWNICTWA I INWESTYCJI
32-300 OLKUSZ, ul. Mickiewicza 2
tel. 32 643 00 70

- Informacja dotycząca BIOZ –

1. Zakres robót dla całego zamierzenia budowlanego

Projekt obejmuje budowę zjazdu publicznego z drogi powiatowej nr 1095K na teren działek nr 1627, 215/8 i 215/9 w Kluczach.

Kolejność realizacji

1) roboty rozbiórkowe,
2) roboty ziemne,
3) ustawienie krawężników.
4) wykonanie kolejnych warstw konstrukcyjnych nawierzchni zjazdu,
5) przełożenie istniejącego chodnika,
6) roboty wykończeniowe i porządkowe.

Przy wykonywaniu robót budowlano-montażowych, każdy wykonawca powinien przestrzegać przepisów BHP. W przypadku, gdy przepisy nie dotyczą danego rodzaju robót, powinny być przestrzegane aktualnie obowiązujące przepisy wydane przez jednostki organizacyjne, a w przypadku ich braku instrukcje lub wytyczne.

2. Wykaz istniejących obiektów budowlanych.

Jezdnia, istniejący chodnik.

3. Wskazanie elementów działki lub terenu mogących stwarzać zagrożenie bezpieczeństwa zdrowia i ludzi.

Ruch pojazdów na ul. Rabsztyńskiej.

4. Przewidywane zagrożenia występujące podczas realizacji robót budowlanych.

1) ruch kołowy w obrębie placu budowy,
2) praca sprzętu budowlanego i transportowego,
3) praca w pobliżu istniejącego uzbrojenia,
4) zanieczyszczenie powietrza pyłem, spalinami,
5) hałas

- inne roboty, których charakter, organizacja lub miejsce prowadzenia stwarza szczególnie duże ryzyko powstania zagrożenia bezpieczeństwa i zdrowia ludzi

5. Sposób prowadzenia instruktażu pracowników

Przed przystąpieniem do robót należy zapoznać pracowników z zakresem stanowiskowym prac, wskazać miejsca występowania zagrożeń oraz dokonać szkolenia z zakresu bezpieczeństwa i higieny pracy.

6. Środki techniczne i organizacyjne, zapobiegające niebezpieczeństwom wynikającym z wykonywania robót budowlanych.

1) Teren robót wygrodzić zgodnie z projektem tymczasowej organizacji ruchu i zabezpieczenia robót na czas budowy a w miejscu widocznym umieścić tablicę informacyjną z telefonami alarmowymi.
2) Wszelkie roboty należy prowadzić od strony posesji.
3) Zapewnić łączność telefoniczną na placu budowy. Zorganizować stanowisko wyposażone w sprzęt przeciwpożarowy i apteczkę pierwszej pomocy.
4) Urządzić i zabezpieczyć składowisko materiałów budowlanych.
5) Wyznaczyć i oznakować dojazdy i dojścia do posesji.
6) Używać tylko sprawnych narzędzi i maszyn - pracujące maszyny powinny być wyposażone w światła ostrzegawcze i posiadać aktualne badania techniczne.
7) Pracowników należy wyposażyć w odzież roboczą i ochronną.

7. Zalecenia dotyczące sporządzenia planu BIOZ.

Realizacja obiektów nie wymaga sporządzenia planu bioz.

STAROSTWO POWIATOWE w OLKUSZU
WYDZIAŁ ARCHITEKTURY,
BUDOWNICTWA I INWESTYCJI
32-300 OLKUSZ, ul. Mickiewicza 2
tel. 32 643 00 70

mgr inż. PIOTR SZARGAN
(imię i nazwisko)

Uprawnienia NR 255/2001 do projektowania
w specjalności konstrukcyjno-budowlanej,
(nr uprawnień)

MAP/BO/0455/07
(nr członkowski izby zawodowej)

Oświadczenie

projektanta lub osoby sprawdzającej projekt budowlany .

Zgodnie z art. 20 ust. 4 ustawy z dnia 7 lipca 1994 r. Prawo budowlane (tekst jednolity: Dz. U. z 2013 r., poz. 1409 z późn. zm.) niniejszym oświadczam, że projekt budowlany:

Budowa zjazdu publicznego z drogi powiatowej nr 1095K na teren działek nr 1627, 215/8 i 215/9 w Kluczach.

(nazwa projektu budowlanego i adres inwestycji)

sporządzony w dniu: 07. 2017 r.

dla: Gmina Klucze
32-310 Klucze,
ul. Partyzantów 1
(Inwestor)

został wykonany zgodnie z obowiązującymi przepisami oraz zasadami wiedzy technicznej.

mgr inż. Piotr Szargan
Upr. budowlane do projektowania
bez ograniczeń w specjalności
konstr.-budowlanej nr 255/2001

Olkusz 15.07. 2017 r.
(miejscowość i data)

.....
(pieczęć wraz z podpisem)

STAROSTWO POWIATOWE W OLKUSZU
WYDZIAŁ ARCHITEKTURY,
BUDOWNICTWA I INWESTYCJI
32-300 OLKUSZ, ul. Mickiewicza 2
tel. 32 643 00 70

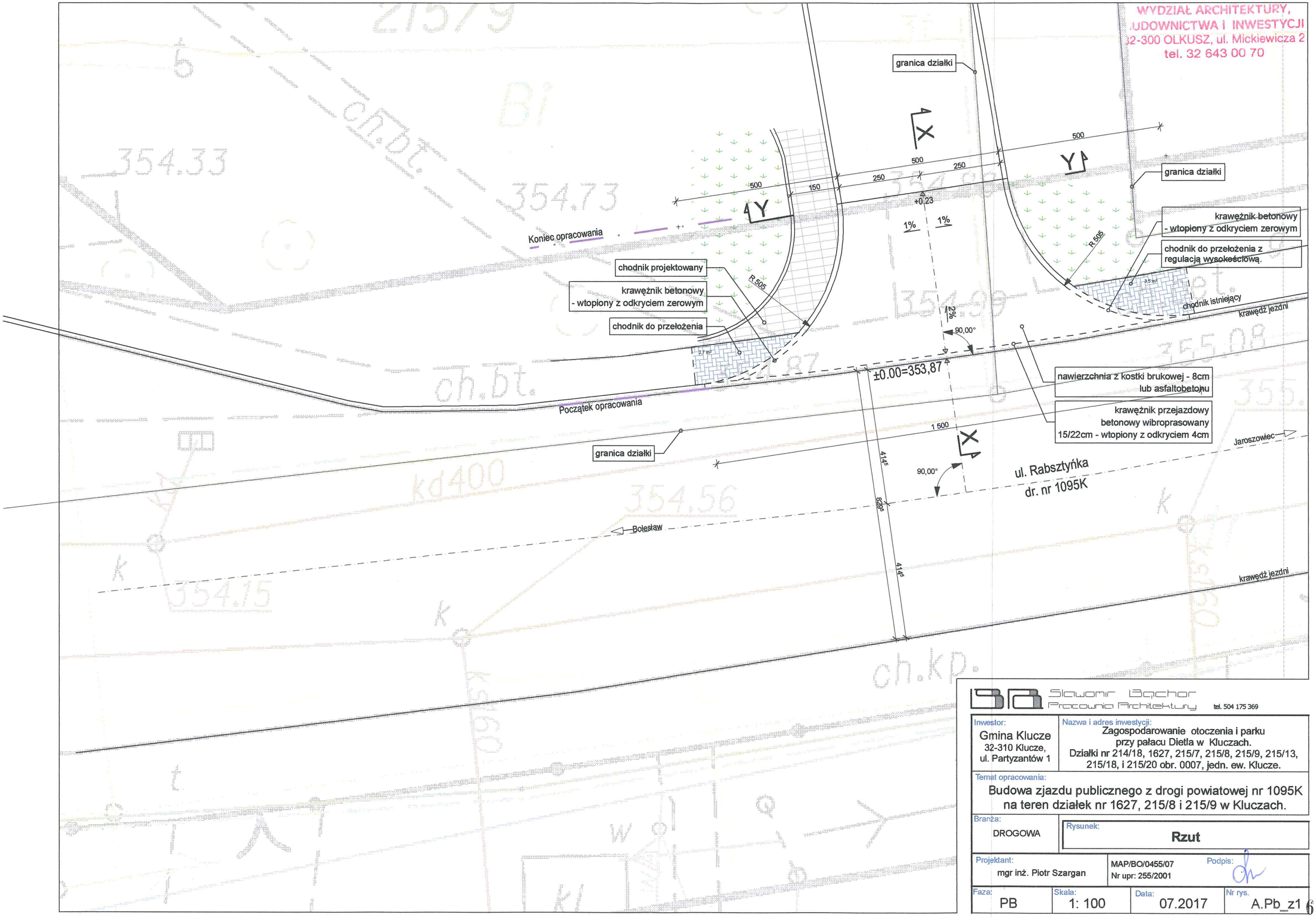

Sławomir Bąchor
Pracownia Architektury
tel. 504 175 369

Inwestor: Gmina Klucze, 32-310 Klucze, ul. Partyzantów 1	Nazwa i adres inwestycji: Zagospodarowanie otoczenia i parku przy pałacu Dietla w Kluczach. Działki nr 214/18, 1627, 215/7, 215/8, 215/9, 215/13, 215/18, i 215/20 obr. 0007, jedn. ew. Klucze.
Temat opracowania: Budowa zjazdu publicznego z drogi powiatowej nr 1095K na teren działek nr 1627, 215/8 i 215/9 w Kluczach.	
Branża: DROGOWA	Rysunek: Rzut
Projektant: mgr inż. Piotr Szargan	MAP/BO/0455/07 Nr upr: 255/2001 — Podpis:

Faza:	Skala:	Data:	Nr rys.
PB	1: 100	07.2017	A.Pb_z1

60

WYDZIAŁ ARCHITEKTURY,
DOWNICTWA I INWESTYCJI
tel. 77 543 00 70

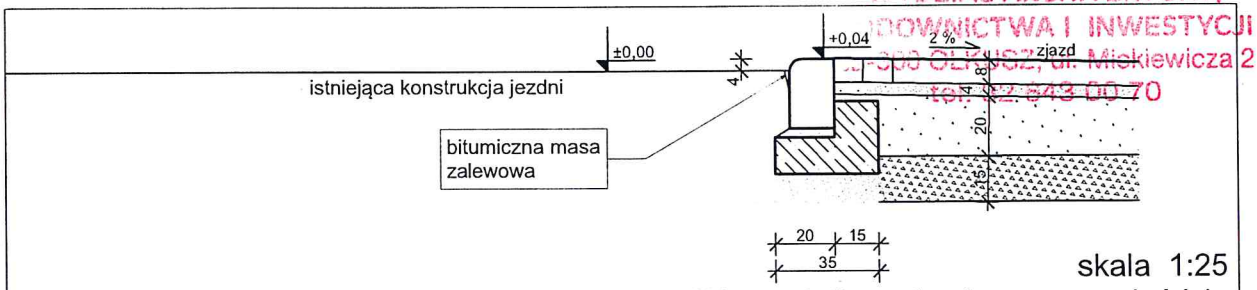

skala 1:25

Szczegół krawężnika najazdowego na zjeździe

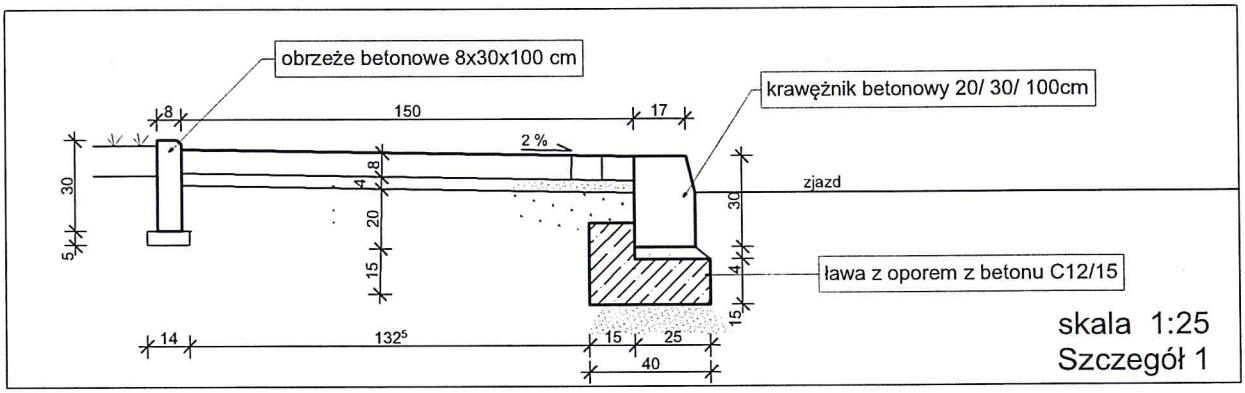

skala 1:25

Szczegół 1

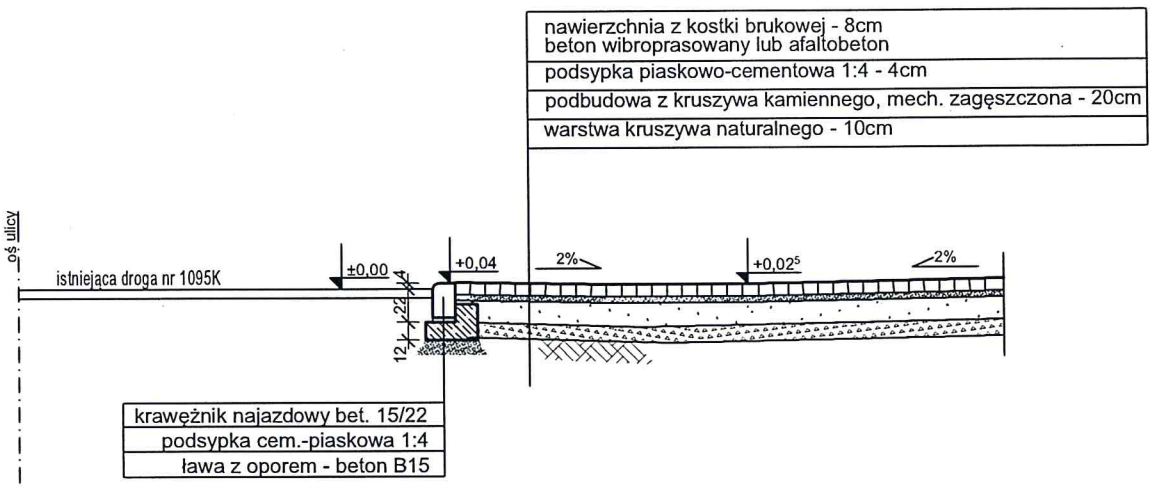

przekrój X-X skala 1:50

KONSTRUKCJA NAWIERZCHNI ZJAZDU

Sławomir Bachor
Pracownia Architektury
tel. 504 175 369

Inwestor: Gmina Klucze, 32-310 Klucze, ul. Partyzantów 1	Nazwa i adres inwestycji: Zagospodarowanie otoczenia i parku przy pałacu Dietla w Kluczach. Działki nr 214/18, 1627, 215/7, 215/8, 215/9, 215/13, 215/18, i 215/20 obr. 0007, jedn. ew. Klucze.
Temat opracowania: Budowa zjazdu publicznego z drogi powiatowej nr 1095K na teren działek nr 1627, 215/8 i 215/9 w Kluczach.	
Branża: DROGOWA	Rysunek: **PRZEKRÓJ X-X. Szczegóły.**
Projektant: mgr inż. Piotr Szargan	MAP/BO/0455/07 Nr upr: 255/2001 Podpis.
Faza: PB	Skala: 1: 50 / Data: 07.2017 / Nr rys.: A.Pb_z2

...ARZĄDZENIE POWIATOWE w OLKUSZU
WYDZIAŁ ARCHITEKTURY,
...UDOWNICTWA I INWESTYCJI
...2-300 OLKUSZ, ul. Mickiewicza 2
tel. 32 643 00 70

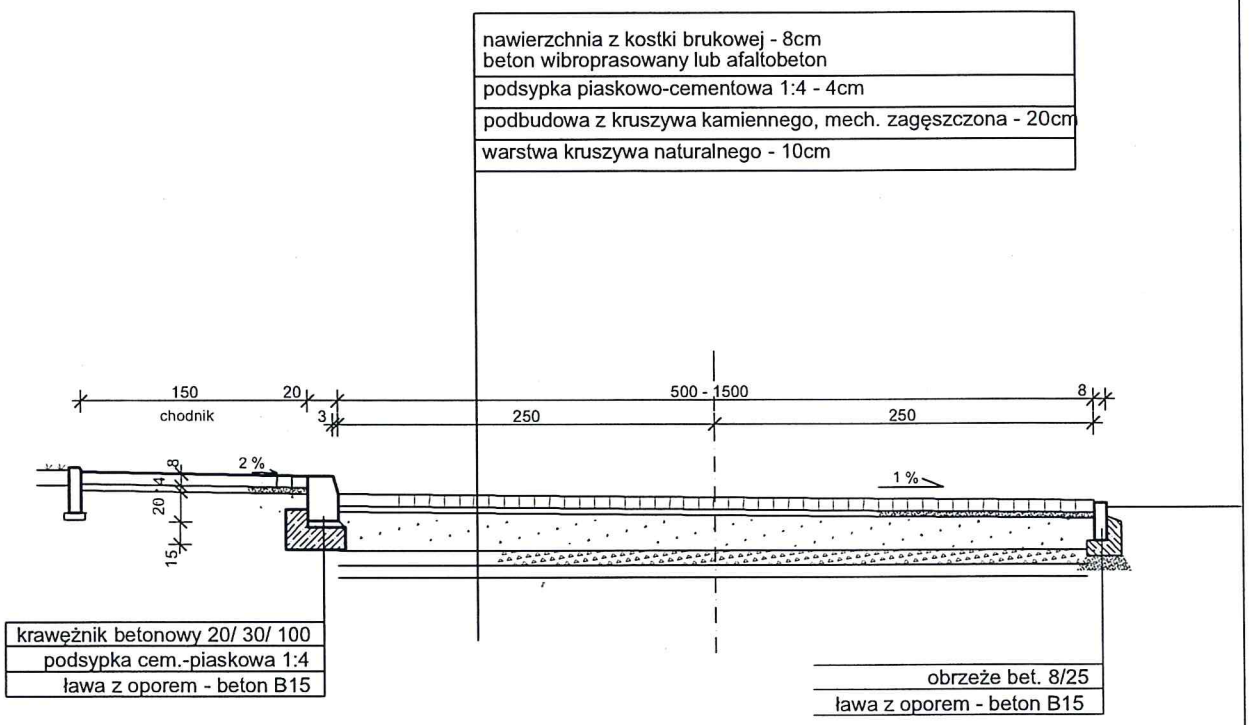

przekrój Y-Y skala 1:50

KONSTRUKCJA NAWIERZCHNI ZJAZDU

Sławomir Bachor
Pracownia Architektury
tel. 504 175 369

Inwestor: Gmina Klucze, 32-310 Klucze, ul. Partyzantów 1	Nazwa i adres inwestycji: Zagospodarowanie otoczenia i parku przy pałacu Dietla w Kluczach. Działki nr 214/18, 1627, 215/7, 215/8, 215/9, 215/13, 215/18, i 215/20 obr. 0007, jedn. ew. Klucze.
Temat opracowania: Budowa zjazdu publicznego z drogi powiatowej nr 1095K na teren działek nr 1627, 215/8 i 215/9 w Kluczach.	
Branża: DROGOWA	Rysunek: PRZEKRÓJ Y-Y
Projektant: mgr inż. Piotr Szargan	MAP/BO/0455/07 Nr upr: 255/2001 Podpis.
Faza: PB	Skala: 1: 50
Data: 07.2017	Nr rys. A.Pb_z3

WYDZIAŁ ARCHITEKTURY,
BUDOWNICTWA I INWESTYCJI
32-300 OLKUSZ, ul. Mickiewicza 2
tel. 32 643 00 70

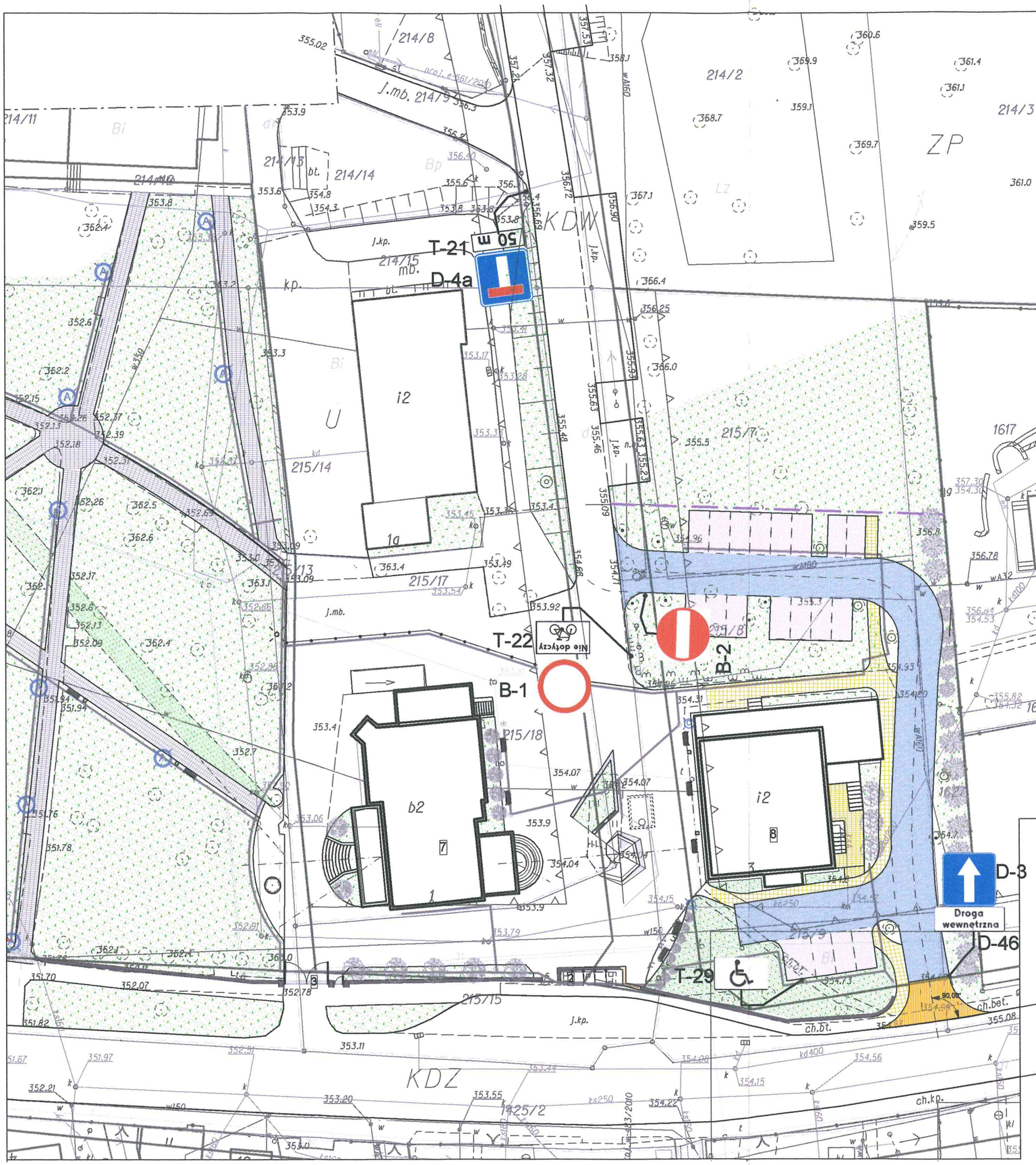

LEGENDA:

- Ścieżki piesze, płyty chdnikowe
- Projektowane parkingi z wewn. drogą dojazdową
- Projektowany zjazd publiczny,
- zieleń
- Projektowane oznakowanie pionowe, B-1

Sławomir Bąchor
Pracownia Architektury
tel. 504 175 369

Inwestor:	Nazwa i adres inwestycji:
Gmina Klucze 32-310 Klucze, ul. Partyzantów 1	Zagospodarowanie otoczenia i parku przy pałacu Dietla w Kluczach. Działki nr 214/18, 1627, 215/7, 215/8, 215/9, 215/13, 215/15, 215/18, i 215/20 obr. 0007, jedn. ew. Klucze.
Branża: DROGOWA	Rysunek: Plan sytuacyjny organizacji ruchu.
Projektant: mgr inż. Piotr Szargan	MAP/BO/0455/07 Nr upr: 255/2001
mgr inż. arch. Sławomir Bąchor	Upr. nr MPOIA /113/2010, Nr IA: MP 1739

Faza:	Skala:	Data:	Nr rys.
PB	1: 500	07.2017	A.Pb_z4

STAROSTWO POWIATOWE w OLKUSZU
WYDZIAŁ ARCHITEKTURY,
BUDOWNICTWA I INWESTYCJI
32-300 OLKUSZ, ul. Mickiewicza 2
tel. 32 643 00 70

Zarząd Drogowy w Olkuszu
32-300 Olkusz, al. 1000-lecia 1a
tel. 32/ 643 02 40, 643 02 65
tel./fax 32/ 643 16 78
e-mail: sekretariat@zd.olkusz.pl
REGON 276265193, NIP 637-18-32-436

ZD-2/661/Z/44.1/2017

Olkusz, dnia 19.07.2017.

P. Sławomir Bąchor
Bogucin Duży 19, 32-310 Klucze

Dotyczy: uzgodnienia projektu zjazdu publicznego z drogi powiatowej nr 1095K do działek nr 1627, nr 215/9, nr 215/18 w miejscowości Klucze, ul. Rabsztyńska.

W odpowiedzi na pismo z dnia 18.07.2017 r. Zarząd Drogowy w Olkuszu informuje, że uzgadnia rozwiązanie projektowe zjazdu publicznego z drogi powiatowej nr ***1095K – od drogi nr 1068K – Bolesław – Klucze – Jaroszowiec – Bydlin – Wolbrom do drogi nr 794*** (działka nr 1425/2 ul. Rabsztyńska, Klucze) do działek nr 1627, nr 215/9, nr 215/18 położonych przy ww. drodze w miejscowości Klucze.

DYREKTOR
Zarządu Drogowego w Olkuszu
mgr inż. Paweł Pacuń

Otrzymują:
1. Adresat
2. aa. *(osoba prowadząca sprawę: Ewelina Rup)*

Za zgodność
z oryginałem

64

Zarząd Drogowy w Olkuszu
32-300 Olkusz, al. 1000-lecia 1a
tel. 32/ 643 02 40, 643 02 65
tel./fax 32/ 643 18 78
e-mail: sekretariatzd@pzd.net.pl
REGON 276265193, NIP 637-18-99-436

STAROSTWO POWIATOWE w OLKUSZU
WYDZIAŁ ARCHITEKTURY,
BUDOWNICTWA I INWESTYCJI
32-300 OLKUSZ, ul. Mickiewicza 2
tel. 32 643 00 70

Olkusz 2017.05.30

ZD-2/661/Z/44/2017

DECYZJA

Na podstawie art.29, ust.1,3,5, ustawy z dnia 21 marca 1985r. o drogach publicznych (jednolity tekst Dz.U. z 2016r., poz.1440.), art.104 ustawy z dnia 14 czerwca 1960r. Kodeks postępowania administracyjnego (tekst jednolity Dz.U. z 2016r., poz.23) oraz Uchwały Nr 2/1/IV/2012 Zarządu Powiatu w Olkuszu z dnia 04.01.2012r. w sprawie upoważnienia dla Dyrektora Zarządu Drogowego w Olkuszu do załatwienia spraw w imieniu Zarządu Powiatu w Olkuszu, po rozpatrzeniu wniosku z dnia 17.05.2017 r., P. Sławomira Bąchor, Bogucin Duży 19, 32-310 Klucze działającego z pełnomocnictwa Gminy Klucze, ul. Partyzantów 1, 32-310 Klucze w sprawie uzgodnienia lokalizacji zjazdu publicznego z drogi powiatowej nr 1095K do działek nr 1627, nr 215/9, nr 215/18 położonych w Kluczach (ul. Rabsztyńska),

wyrażam zgodę na lokalizację zjazdu publicznego z drogi powiatowej nr **1095K – od drogi nr 1068K – Bolesław – Klucze – Jaroszowiec – Bydlin – Wolbrom do drogi nr 794** (działka nr 1425/2 ul. Rabsztyńska, Klucze) do działek nr 1627, nr 215/9, nr 215/18 położonych przy ww. drodze w Kluczach

pod następującymi warunkami:

a) zjazd zlokalizować zgodnie z przedłożoną mapą,
b) włączenie do drogi wykonać pod kątem prostym,
c) zjazd należy zaprojektować, tak aby uniemożliwić spływ wód opadowych i roztopowych pochodzących z działek nr 1627, nr 215/9, nr 215/18 w obręb przedmiotowego pasa drogowego
d) przecięcie krawędzi nawierzchni zjazdu i drogi wyokrąglone łukiem kołowym o promieniu nie mniejszym niż 5 m
e) krawędź nawierzchni zjazdu na połączeniu z jezdnią wykonać na obniżonym krawężniku 4,0-6,0 cm,
f) szerokość zjazdu powinna wynosić co najmniej 5,0 m, w tym jezdnia o szerokości nie mniejszej niż 3,5 m, lecz nie większej, niż szerokość jezdni na drodze,
g) na zjeździe wykonać nawierzchnię twardą w granicach pasa drogowego,
h) na długości nie mniejszej niż 7,0 m od krawędzi korony drogi zjazd powinien mieć pochylenie podłużne nie większe niż 5%, a na dalszym odcinku - nie większe niż 12%.

UZASADNIENIE

Warunki techniczne budowy zjazdu wynikają z Rozporządzenia Ministra Transportu i Gospodarki Morskiej z dnia 2 marca 1999r. w sprawie warunków technicznych, jakim powinny odpowiadać drogi publiczne i ich usytuowanie (tekst jednolity Dz.U. z 2016r., poz.124).

POUCZENIE

Przed planowanym zajęciem pasa drogowego należy przedłożyć zarządcy drogi do uzgodnienia: plan sytuacyjny w skali 1:1000 lub 1:500 uwzględniający lokalizację zjazdu wraz z jego geometrią, szczegóły połączenia zjazdu z nawierzchnią drogi oraz przekrój poprzeczny zjazdu.
Zgoda zarządcy drogi wyrażona w niniejszej decyzji nie jest równoznaczna z zezwoleniem na prowadzenie robót w pasie drogowym, o które wykonawca, albo inwestor powinien wystąpić do Zarządu Drogowego w Olkuszu, po uzyskaniu pozwolenia na budowę, w trybie i na warunkach określonych w Rozporządzeniu Rady Ministrów z dnia 1 czerwca 2004r. w sprawie określenia warunków udzielania zezwoleń na zajęcie pasa drogowego (Dz.U. z 2016r. , poz.1264 z poźn. zm.).
W zezwoleniu tym, zgodnie z §2 załącznika do Uchwały Nr XIX/225/2012 Rady Powiatu w Olkuszu z dnia 19 grudnia 2012r. w sprawie stawek opłat za zajmowanie pasa drogowego dróg powiatowych Powiatu Olkuskiego na cele niezwiązane z potrzebami zarządzania drogami lub potrzebami ruchu (Dziennik Urzędowy Województwa Małopolskiego z 28 grudnia 2012r. poz.7816), zostanie naliczona opłata za zajęcie pasa drogowego za okres prowadzenia robót związanych z budową zjazdu.

Za zgodność
z oryginałem

STAROSTWO POWIATOWE w OLKUSZU
WYDZIAŁ ARCHITEKTURY,
BUDOWNICTWA I INWESTYCJI
32-300 OLKUSZ, ul. Mickiewicza 2
tel. 32 643 00 70

W celu wydania zezwolenia na zajęcie pasa drogowego należy przedłożyć do zatwierdzenia opracowany projekt zmiany organizacji ruchu na czas wykonywania robót zgodnie z Rozporządzeniem Ministra Infrastruktury z dnia 23 września 2003r. w sprawie szczegółowych warunków zarządzania ruchem na drogach oraz wykonywania nadzoru nad tym zarządzaniem (Dz.U. z 2003r. Nr 177, poz.1729 z późn. zm.).

Niniejsze zezwolenie wygasa, jeżeli w ciągu 3 lat od jego wydania zjazd nie został wybudowany (art.29, ust.5, ustawy z dnia 21 marca 1985r. o drogach publicznych, (tekst jednolity Dz.U. z 2016r., poz.1440.)

Od niniejszej decyzji stronie służy odwołanie do Samorządowego Kolegium Odwoławczego w Krakowie, ul. Lea 10, 30-048 Kraków za moim pośrednictwem, złożone w terminie 14 dni od dnia jej otrzymania.

Zwolnione od opłaty skarbowej na podstawie art.2, u.1, p.2, ustawy z 16 listopada 2006r. o opłacie skarbowej (tekst jednolity Dz.U. z 2016r., poz.1827).

ZARZĄD DROGOWY W OLKUSZU

Z upoważnienia Zarządu Powiatu
mgr inż. Paweł Pacuń
Dyrektor Zarządu Drogowego

Otrzymują:
1. P. Sławomir Bąchor,
   Bogucin Duży 19, 32-310 Klucze
2. Obwód Drogowo-Mostowy w Olkuszu
3. aa (osoba prowadząca sprawę: Ewelina Rup).

Za zgodność z oryginałem

STAROSTWO POWIATOWE w OLKUSZU
WYDZIAŁ ARCHITEKTURY,
BUDOWNICTWA I INWESTYCJI
32-300 OLKUSZ, ul. Mickiewicza 2
tel. 32 643 00 70

OBIEKT: **Zagospodarowanie terenu Parku przy Pałacu Dietla polegające na przebudowie ścieżek pieszych, oświetlenia, wiaty przystankowej budowie zjazdu publ. z wewnętrzną drogą dojazdową i parkingami, altany parkowej, muru oraz fontanny z pomieszczeniem technicznym.**

ADRES: **Działki nr 214/18, 1627, 215/7, 215/8, 215/9, 215/13, 215/15, 215/18 i 215/20 obr. 0007, jedn. ew. Klucze.**

STADIUM: **PROJEKT BUDOWLANY**

BRANŻA: **INSTALACJE SANITARNE**

INWESTOR: **Gmina Klucze,**
ul. Partyzantów 1,
32-310 Klucze

DATA: **VII.2017**

PROJEKTANT:
mgr inż. Piotr Szwajda

SPRAWDZIŁ:
mgr inż. Paweł Stankiewicz

STAROSTWO POWIATOWE w OLKUSZU
WYDZIAŁ ARCHITEKTURY,
BUDOWNICTWA I INWESTYCJI
32-300 OLKUSZ, ul. Mickiewicza 2
tel. 32 643 00 70

1 Instalacje zewnętrzne sanitarne

1.1 Podstawy opracowania projektu

1.1.1 Przedmiot opracowania

Przedmiotem niniejszego opracowania jest projekt budowlany zagospodarowania terenu przy Pałacu Dietla w Kluczach. Niniejsze opracowanie instalacji sanitarnych dotyczy doprowadzenia wody i odprowadzenia ścieków z nowoprojektowanej fontanny wodnej

Celem opracowania jest uzyskanie prawomocnej decyzji o pozwolenie na i nie jest podstawą do realizacji przedmiotowej inwestycji. Realizacja i koordynacja międzybranżowa na podstawie projektu wykonawczego.

1.1.2 Podstawa opracowania

Podstawę niniejszego opracowania stanowią:

- Umowa z Inwestorem
- Podkłady architektoniczne, PZT, Mapa do celów projektowych
- Wytyczne branżowe
- Mapa do celów projektowych
- Uzgodnienia z Inwestorem
- Obowiązujące normy i przepisy

1.1.3 Zakres opracowania

Zakres niniejszego opracowania obejmuje projekt wewnętrznych (na terenie Inwestora) instalacji:

- Wodociągowej -doprowadzenie wody do fontanny
- Kanalizacji – odprowadzenie ścieków z fontanny
- Niniejsza część opracowania nie uwzględnia projektu technologii fontanny, oraz przyłączy mediów

1.2 Instalacja wodociągowa

Instalacja wodociągowa zasilać będzie fontannę w celu jej napełnienia maksymalnie parę razy w roku oraz ciągłe uzupełnianie wody w okresie letnim gdy fontanna będzie czynna.

Zapotrzebowanie na wodę będzie realizowane poprzez przyłącza do wewnętrznej instalacji wody. Przed podłączeniem należy sprawdzić stan i średnicę wewnętrzną istniejącej instalacji W razie potrzeby należy poinformować projektanta.

Bilans wody:

Maksymalne dobowe zapotrzebowanie wody: 4 m^3/d

1.2.1 Wodomierz

W celu dokonania pomiaru wody w pomieszczeniu technicznym fontanny należy zamontować zestaw wodomierzowy z zaworem antyskażeniowym jako zabezpieczenie przed wtórnym zanieczyszczeniem wody. Dodatkowo od strony pomieszczenia należy przewidzieć odejście z zaworem i złączką do węża.

Miejsce wbudowania zestawu wodomierzowego powinno być suche, łatwo dostępne dla montażu, demontażu, obsługi i konserwacji całego zestawu oraz odczytu wskazań wodomierza, a także wyjęcia w razie potrzeby jego mechanizmu na miejscu zainstalowania, bez wymontowania korpusu z przewodu wodociągowego. Wodomierz powinien być tak wbudowany, aby jego liczydło (tarcza odczytowa) znajdowała się na poziomie nie wyższym niż 1,8 m nad podłogą pomieszczenia, w którym będzie odczytywany stan jego liczydła.

WYDZIAŁ ARCHITEKTURY,
BUDOWNICTWA I INWESTYCJI
62-300 OLKUSZ, ul. Mickiewicza 2
tel. 32 643 00 70

Liczydło (tarcza odczytowa) powinno być umieszczone w takiej pozycji, aby jego stan mógł być odczytywany bez utrudnień, w tym bez stosowania urządzeń lub narzędzi pomocniczych

Przewód wodociągowy powinien być ukształtowany w taki sposób, aby zapewnić całkowite wypełnienie przewodu wodą w miejscu zamontowania zestawu wodomierzowego bez możliwości tworzenia się poduszki powietrznej.

Wodomierz należy zainstalować zgodnie z odpowiednią instrukcją montażu lub dokumentacją techniczno-ruchową wodomierza.

1.2.2 Montaż

Rurociągi układać na głębokości poniżej strefy przemarzania gruntu – min 1,5m. Instalację projektuje się z rur SDR 11 PE 80 PN 12,5 min ∅32x3,0.

1.2.3 Roboty ziemne

Rury układane będą w wykopie wąskoprzestrzennym na podsypce piaskowej grubości 10 cm oraz z obsypką ochronną 30 cm ponad wierzch rury. Powyżej tej warstwy zasyp gruntem rodzimym, niezawierającym grud ani kamieni, dającym się zagęszczać. Zasypując należy na wysokości 40cm ponad rurociągiem rozkładać taśmę znakującą w kolorze niebieskim z wkładką metalową. W przypadku pojawienia się wody gruntowej lub deszczowej wykop należy osuszyć. W miejscu włączenia do istniejącej instalacji wykopy należy prowadzić wyłącznie ręcznie z zachowaniem ostrożności.

Na trasie rurociągu w pasie o szerokości 3,0m zabrania się sadzenia drzew, krzewów, posadowienia obiektów.

1.3 Instalacja kanalizacji

Grawitacyjna instalacja kanalizacji odprowadzać będzie ścieki z fontanny do sieci kanalizacyjnej na terenie Inwestora. Instalację należy podłączyć do istniejącej studzienki wg projektu zagospodarowania terenu. Należy zachować spadek min 2%.

Na instalacji należy przewidzieć montaż urządzenia zabezpieczającego przed przepływem zwrotnym (przeciwzalewowe)

Na przewodach kanalizacji na każdym załamaniu projektuje się studzienkę rewizyjną o średnicy min∅300. Instalację kanalizacji należy wykonać z rur PVC-U DN110, o sztywności min SN8 wg ISO 9969.

1.3.1 Roboty ziemne

Wykopy wykonać zgodnie z lokalizacją rurociągów i obiektów według projektu zagospodarowania terenu. Wykopy wykonywać mechanicznie do rzędnej dna kanału, a pozostałą część wykopu na grubość podsypki ręcznie. Projektuje się wykopy ze ścianami pionowymi, które należy zabezpieczyć przy pomocy obudowy systemowej. Obudowa systemowa może być ażurowa do głębokości 1,0 m, a poniżej pełna. Urobek z wykopów będzie składowany w miejscu wskazanym przez Inwestora. Przy wykonywaniu wykopów uwzględnić ich zabezpieczenie przed napływem wód opadowych spływających po terenie.

W przypadku zaistnienia konieczności odwodnienia wykopów (np. podczas występowania opadów deszczu), zakłada się ich odwodnienie za pomocą pompowania powierzchniowego. W dnie wykopu należy wykonać studzienkę zbiorczą, w której umieszczona zostanie pompa zanurzeniowa.

Wodę z odwodnienia wykopów należy odprowadzić rurociągiem tymczasowym do najbliższego rowu, po wcześniejszym uzyskaniu zgody przez Wykonawcę robót od administratorów powyższych rowów oraz od Inwestora. Metodę uzgodnić z Inżynierem Budowy.

Przed przystąpieniem do montażu należy bezwzględnie potwierdzić rzędne istniejących studni i rurociągów w miejscach wpięcia.

STAROSTWO POWIATOWE w OLKUSZU
WYDZIAŁ ARCHITEKTURY,
BUDOWNICTWA I INWESTYCJI
32-300 OLKUSZ, ul. Mickiewicza 2
tel. 32 643 00 70

1.3.2 Montaż

Montaż rurociągów należy przeprowadzić na dnie wykopu po sprawdzeniu stanu przewodów i ich oczyszczeniu. Rury należy opuszczać ręcznie do uprzednio wyprofilowanego wykopu z ustalonym spadkiem. Przed montażem należy dokonać pomiarów niwelacyjnych węzłów charakterystycznych i potwierdzić zadane spadki i rzędne sieci.

Podłączenie do studni wykonać w miejscach przygotowanych w kręgach (według zamówienia) lub wiertnicą do betonu/PEHD wymaganej średnicy w sposób nienaruszający konstrukcji studni. W czasie montażu należy przestrzegać zasad łączenia rur według instrukcji Producenta i zasad opisanych w rozdziale 3 „Warunków Technicznych Robót Budowlano – Montażowych – cz. II Instalacje Sanitarne".

Rury należy układać na wcześniej przygotowanym podłożu – podsypce o grubości 10 cm wykonanej z piasku. Podsypka powinna być niezagęszczona dla swobodnego i lepszego ułożenia rur i ich połączeń kielichowych. Wykop należy zasypywać równomiernie z równoczesnym wyrównywaniem. Obsypkę materiałem sypkim należy wykonywać warstwami nie grubszymi niż 30 cm. Pierwsza warstwa obsypki nie powinna przekroczyć połowy średnicy rury. Obsypka powinna być wykonywana do momentu uzyskania grubości warstwy 0,2 m (po zagęszczeniu) powyżej wierzchu rury. Pozostała część wykopu może być wypełniona materiałem rodzimym. Układanie rur w wykopie powinno zostać wykonane zgodnie z instrukcją producenta rur.

1.3.3 Próba szczelności

Próbę szczelności przewodów grawitacyjnych kanalizacji należy przeprowadzić zgodnie z wymaganiami normy PN-EN 1610:2015-10 „Budowa i badania przewodów kanalizacyjnych".

1.3.4 Odwodnienie terenu

Nowoprojektowany teren (deptak, droga dojazdowa z parkingiem) odwodniany będzie poprzez odpowiednie ukształtowanie terenu na tereny zielone.

1.4 Uwagi końcowe

- Przed przystąpieniem do robót, należy przeprowadzić kontrolę terenu celem wyznaczenia ewentualnych kolizji z niezinwentaryzowanym uzbrojeniem podziemnym oraz bezwzględnie potwierdzić rzędne instalacji istniejących,
- Wszelkie prace budowlane przy wykonywaniu obiektu należy wykonywać zgodnie z normami i normatywami PN, wiedzą techniczną, pod właściwym kierownictwem osoby uprawnionej oraz z zachowaniem przepisów BHP
- Należy ściśle przestrzegać wytycznych producentów materiałów i urządzeń,
- Niniejsza dokumentacja nie może służyć bezpośredniej realizacji inwestycji. Dla prowadzenia prac budowlanych niezbędne jest jej uszczegółowienie.
- Dokumentację należy rozpatrywać kompleksowo, tzn. uwzględniać informacje zawarte na rysunkach, opisach technicznych i specyfikacjach opracowanych dla poszczególnych branż.
- Należy uwzględniać również aprobaty, instrukcje, wytyczne technologiczne i montażowe producentów i dostawców wybranych do realizacji materiałów i technologii
- Wszystkie elementy złożone z komponentów winny być stosowane jako systemowe, tzn. materiały podstawowe, pomocnicze, łączne, szczepne, uzupełniające i wykańczające powinny pochodzić z jednego systemu lub powinny mieć zgodę wytwórcy systemu na stosowanie zamienników.
- Wszelkie niejasności dotyczące niniejszego projektu oraz ewentualne zmiany zastosowanych rozwiązań należy bezwzględnie, na bieżąco, w ramach nadzoru autorskiego konsultować i uzgadniać z jednostką projektową i upoważnionymi przez nią projektantami
- Przed rozpoczęciem robót należy zawiadomić użytkowników uzbrojenia podziemnego celem wskazania dokładnego przebiegu oraz nadzoru w czasie trwania robót. Prace należy rozpocząć od zlokalizowania istniejącego uzbrojenia terenu – w tym celu należy wykonać sondy.

STAROSTWO POWIATOWE w OLKUSZU
WYDZIAŁ ARCHITEKTURY,
BUDOWNICTWA I INWESTYCJI
32-300 OLKUSZ, ul. Mickiewicza 2
tel. 32 643 99 70

GE HOLDING Sp. z o.o.

BASENY | PŁYWALNIE | FONTANNY | PROJEKT | DOSTAWA | MONTAŻ | OBSŁUGA | SERWIS | OBIEKTY POD KLUCZ

Opracowanie nr PB-0007-20167-F/92-TF-17

FONTANNA PRZY PAŁACU DIETLA W KLUCZACH

TECHNOLOGIA FONTANNY

PROJEKT BUDOWLANY

TF - INSTALACJA TECHNOLOGII UZDATNIANIA WODY, OBRAZÓW WODNYCH ORAZ ŚWIETLNYCH

INWESTOR:
Gmina Klucze, ul. Partyzantów 1, 32-310, Klucze

ADRES INWESTYCJI:
Działki nr 214/18, 1627, 215/7, 215/8, 215/9, 215/13, 215/15, 215/18, i 215/20 obr. 0007, jedn. ew. Klucze.

ZESPÓŁ PROJEKTOWY:
mgr inż. Łukasz Erazmus
mgr inż. Paweł Kęsek

Wszelkie prawa zastrzeżone

Kraków, 08.2017

SPIS TREŚCI

1. WSTĘP 2
2. PRZEDMIOT I ZAKRES OPRACOWANIA 2
3. OPIS FONTANNY 2
4. ZAŁOŻENIA UŻYTKOWE I OGÓLNA CHARAKTERYSTYKA 3
4.1.1. Charakterystyka ogólna 3
5. OBRAZY WODNE ORAZ EFEKTY ŚWIETLNE FONTANNY 4
5.1. Zespół nr 1 4
5.2. Zespół nr 2 4
6. TECHNOLOGIA UZDATNIANIA WODY 5
6.1. Usuwanie fizycznych zanieczyszczeń 5
6.2. Usuwanie biologicznych zanieczyszczeń 5
7. URZĄDZENIA I ELEMENTY INSTALACJI FONTANNY 6
7.1. Filtr piaskowy 6
7.2. Pompa obiegowa filtracji 6
7.3. Uzupełnianie wodą wodociągową 6
7.4. Urządzenie dezynfekcji 6
7.5. Korekta pH 6
7.6. Usuwanie glonów 7
7.7. Rurociągi 7
7.8. Pomieszczenie techniczne 7
7.9. Odwodnienie pomieszczenia technicznego 7
7.10. Wentylacja pomieszczenia technicznego 8
8. UWAGI 8
9. ENERGIA ELEKTRYCZNA 8
WYTYCZNE BRANŻOWE – dla innych instalacji 10
Branża architektoniczno-budowlana 10
Branża wodno-kanalizacyjna 10
Branża elektryczna 10
WYKAZ PODSTAWOWYCH ELEMENTÓW TECHNOLOGII 13

Wszelkie prawa zastrzeżone

STAROSTWO POWIATOWE w OLKUSZU
WYDZIAŁ ARCHITEKTURY,
BUDOWNICTWA I INWESTYCJI
32-300 OLKUSZ, ul. Mickiewicza 2
tel. 32 [illegible]00 70

1. WSTĘP

Projekt obejmuje zakresem technologię przygotowania i uzdatniania wody, technologię obrazów wodnych oraz świetlnych dla fontanny na przy pałacu Dietla w Kluczach.

2. PRZEDMIOT I ZAKRES OPRACOWANIA

Przedmiotem opracowania są technologie wodne i świetlne obejmujące:

- technologię uzdatniania wody w obiegu zamkniętym,
- technologię obrazów wodnych w obiegu zamkniętym,
- technologię obrazów świetlnych fontanny,
- instalację zasilająco-sterującą technologii fontanny,
- wytyczne dla branż budowlanych i instalacyjnych.

Podstawą opracowania projektu są dane wyjściowe przekazane przez Inwestora oraz:

- program budowy fontanny,
- Rozporządzenie Ministra Zdrowia z 29 marca 2007, Dz. U. Nr 61, poz 417,
- obowiązujące normy i przepisy,
- wiedza techniczna,
- katalogi techniczne urządzeń i materiałów,

3. OPIS FONTANNY

Fontanna wykonana będzie w postaci tzw. fontanny suchej z niewidocznymi dyszami o trapezu o powierzchni około 6,80 m^2, Dodatkowo w górnej części fontanny zamontowane zostaną 3 dysze dodatkowe oraz zbiornik wodny z którego woda przelewając się będzie spływać po odpowiednio ukształtowanych płytach kamiennych do niecki dolnej. Płyty granitowe tworzące powierzchnię fontanny będą mocowane na wspornikach systemowych. Pod płytami zostanie utworzona niecka z wodą stanowiąca zbiornik buforowy niezbędny do prawidłowej pracy fontanny. Poziom wody w niecce fontanny będzie miał około 30cm.
W dolnej niecce (tzw. suchej) zostaną zamontowane trzy dysze strumienia pełnego o średnicy 12 mm o regulowanej wysokości strumienia wody - maksymalnie 2,5 m. Strumień wodny będzie podświetlony reflektorem pierścieniowym IP68 ze stali nierdzewnej LED RGB 9x3W 700mA. Dysze podzielone będą na 3 sekcje po 3 sztuki. Każda sekcja regulowana będzie osobnym zaworem kulowym w pomieszczeniu technicznym.
W górnej części fontanny zamontowane zostaną 3 dysze typu Kaskada. Maksymalna wysokość strumienia wody 3,0 m. Każda dysza będzie regulowana zaworem kulowym w pomieszczeniu technicznym. Każda dysza będzie podświetlona jednym reflektorem pierścieniowym IP68 ze stali nierdzewnej LED RGB 9x3W 700mA.

Wszelkie prawa zastrzeżone

Sterowanie reflektorami LED RGB odbywać się będzie za pośrednictwem programowalnych sterowników poprzez system sygnałów DMX. Obrazy wodne oraz światło będą zsynchronizowane.
Dodatkowo zostanie zamontowany czujnik wiatru wyłączający strumienie wodne w przypadku silnego wiatru.

4. ZAŁOŻENIA UŻYTKOWE I OGÓLNA CHARAKTERYSTYKA

Projektuje się zamknięty obieg wody ze stałym automatycznym uzupełnianiem ubytków wody. Fontannę tworzy 12 strumieni wodnych.

Woda z niecki fontanny będzie zasysana pompą obiegową filtracji poprzez kosze ssawne INOX umieszczone w niecce fontanny. Woda będzie podawana na filtr ciśnieniowy piaskowy, a następnie poddawana dezynfekcji i tłoczona do niecki fontanny.

W niecce zostanie zamontowany przelew awaryjny z podłączeniem do kanalizacji dla oprowadzenia nadmiaru wody z niecki fontanny.

Woda z niecki fontanny będzie zasysana pompami, wyposażonymi w filtry wstępne, poprzez kosze ssawne umieszone w niecce fontanny i podawana na dysze w fontannie.

Woda dla dysz typu Kaskada podawana będzie pompą bez kosza wstępnego.

Spust wody z niecki odbywać się będzie grawitacyjnie do kanalizacji sanitarnej w pomieszczeniu technicznym fontanny poprzez rurę ssącą atrakcji wodnych.

Do wody będą dozowane środki chemiczne korekty pH, do dezynfekcji podchloryn sodu oraz środek zapobiegający rozrastaniu glonów.

Zakładany czas użytkowania fontanny w okresie letnim – wg uznania Inwestora (np. od 6.00 do 23.00).

Zakładany czas użytkowania fontanny w okresie zimowy, wyłącznie obrazy świetlne – wg uznania Inwestora (np. od 6.00 do 23.00).

4.1.1. Charakterystyka ogólna

- Głębokość: ok. 30cm
- Powierzchnia fontanny (część z niecką): 6,8 m^2
- Ilość dysz atrakcji: 12 szt.
- Ilość reflektorów: 12 szt.
- Dysze napływowe: 3 szt.
- Przyłącz odkurzacza: 1 szt.
- Przelew awaryjny: 1 szt.
- Konsola sond poziomu wody: 1 szt.
- Kosz ssawny: 2 szt.

Wszelkie prawa zastrzeżone

STAROSTWO POWIATOWE w OLKUSZU
WYDZIAŁ ARCHITEKTURY,
BUDOWNICTWA I INWESTYCJI
32-300 OLKUSZ, ul. Mickiewicza 2
tel. 32 643 00 70

- Pojemność niecki fontanny : V_n = ok. 2,00m^3

5. OBRAZY WODNE ORAZ EFEKTY ŚWIETLNE FONTANNY

5.1. Zespół nr 1

Obraz tworzy 9 dysz strumienia pełnego. Dysze ***(DA1)*** niezależne od poziomu wody o średnicy strumienia 12mm (GE-KOM 12), wykonane ze stali nierdzewnej, wyposażone w przegub. Nominalny przepływ przez dyszę Q_d=3,18 m3/h dla H=2,5m.

Strumień podświetlony będzie reflektorem pierścieniowym ***(RF1)*** LED RGB GE-RP1 9 x 3W/24V, 700 mA wykonanym ze stali nierdzewnej, o stopniu wodoszczelności IP68, umieszone na dyszy w celu lepszej iluminacji strumienia.

Zastosowany reflektor LED umożliwia zmianę światła w zakresie 16 milionów kolorów. Reflektory są kontrolowany poprzez system DMX, zarówno pod kątem liczebności kolorów, jak i dynamiki ich wyświetlania.

Dysze podzielone są na 3 sekcje po 3 sztuki dysz. Każda sekcja zasilana jest jedną pompą ***(PA1-PA3)*** poziomą z tworzywa z filtrem wstępnym, Aqua Master 17 firmy Speck Pumpen o wydajności Q=10,0 m^3/h, wysokości podnoszenia H=12,0m, mocy N=0,65kW, zasilanej prądem trójfazowym. Na kolektorze ssący w niecce fontanny przewidziano kosze ssawne INOX ***(KS)*** z blachy nierdzewnej perforowanej o oczku 8mm.

Wysokość strumienia jest zmienna min. 0,5m, max. 2,5m. Wysokość strumienia jest regulowana poprzez zawory kulowe w pomieszczeniu technicznym. Sterowanie zmianami kolorów, sterowanie falownikiem dokonywane będzie przez sterownik sygnałami DMX według programu wpisanego w sterownik.

5.2. Zespół nr 2

Obraz tworzą 3 dysze typu Kaskada, umieszczone w górnej części fontanny. Dysze ***(DA2)*** zależne od poziomu wody o średnicy wylotu 66mm (Kaskada KD), wykonane ze stali nierdzewnej. Nominalny przepływ przez dyszę Q_d=9,0m3/h dla H=3,0m.

Strumień podświetlony będzie reflektorem pierścieniowym ***(RF1)*** LED RGB GE-RP1 9 x 3W/24V, 700 mA wykonanym ze stali nierdzewnej, o stopniu wodoszczelności IP68, umieszone na dyszy w celu lepszej iluminacji strumienia.

Zastosowany reflektor LED umożliwia zmianę światła w zakresie 16 milionów kolorów. Reflektory są kontrolowany poprzez system DMX, zarówno pod kątem liczebności kolorów, jak i dynamiki ich wyświetlania.

Dysze zasilane są jedną pompą ***(PA4)*** poziomą z korpusem z tworzywa, NormBlock Multi 65/250 firmy Speck Pumpen o wydajności Q=27,0 m^3/h, wysokości podnoszenia H=24,0m,

Wszelkie prawa zastrzeżone

mocy N=4,0kW, zasilanej prądem trójfazowym. Na kolektorze ssący w niecce fontanny przewidziano kosz ssawny INOX ***(KS)*** z blachy nierdzewnej perforowanej o oczku 8mm.

Wysokość strumienia jest zmienna min. 1,0m, max. 3,0m. Wysokość strumienia jest regulowana poprzez zawór kulowy w pomieszczeniu technicznym, osobny dla każdej z dysz. Sterowanie zmianami kolorów, sterowanie falownikiem dokonywane będzie przez sterownik sygnałami DMX według programu wpisanego w sterownik.

6. TECHNOLOGIA UZDATNIANIA WODY

6.1. Usuwanie fizycznych zanieczyszczeń

Filtrowanie wstępne – odbywa się poprzez kosz ssawny ***(KS)*** w niecce fontanny oraz łapacze włosów i włókien umieszczone przed każdą pompą. Łapacz wyposażony we wkład koszowy i łatwo otwierającą się pokrywę wychwytuje większe zanieczyszczenia mechaniczne oraz zabezpiecza pompę.

Filtracja – przeważająca część zanieczyszczeń mechanicznych zostanie zatrzymana na filtrze piaskowym ***(FP)***. Zabrudzona woda zostanie wprowadzona do filtra i poprzez rozdzielacz równomiernie rozprowadzona na górnej powierzchni złoża filtracyjnego. Proces płukania filtra będzie się odbywał ręcznie, przy użyciu zaworu 6-cio drogowego. Cykle filtracyjne, czyli okresy pomiędzy czynnościami mycia i płukania złoża, uzależnione będą od intensywności zabrudzeń w fontannie i przebiegu procesu koagulacji. Maksymalny cykl filtracyjny, niezależnie od obciążenia filtrów, będzie wynosił 7 dób. Zalecane są 2 cykle na tydzień niezależnie od zanieczyszczeń. Przy bardzo intensywnym wykorzystaniu cykle należy skrócić kontrolując różnice ciśnienia na złożu filtracyjnym

6.2. Usuwanie biologicznych zanieczyszczeń

Regulacja pH – wartość pH powinna wynosić 7,0-7,4, pozwala to na prawidłowy przebieg procesów dezynfekcji. Do regulacji odczynu pH będzie używany preparat pH Minus (np. BASSAU) – kwas siarkowy 50%, dozowany pompką bezpośrednio z pojemnika fabrycznego do rurociągu powrotu wody do niecki fontanny za filtrem.

Dezynfekcja – woda w fontannie jest idealnym środowiskiem do rozwoju grzybów i bakterii. Aby tego uniknąć proponuje się zastosowanie w fontannie dezynfekcji podchlorynem sodu (np. BASSAU podchloryn). Dozowany pompką bezpośrednio z pojemnika fabrycznego do rurociągu powrotu wody do niecki fontanny za filtrem.

Usuwanie glonów – projektuje się automatyczne, sterowane zegarem, dodawanie środka przeciwko glonom (np. Algen BASSAU). Dozowany pompką bezpośrednio z pojemnika fabrycznego do rurociągu powrotu wody do niecki fontanny za filtrem.

Wszelkie prawa zastrzeżone

STAROSTWO POWIATOWE w OLKUSZU
WYDZIAŁ ARCHITEKTURY,
BUDOWNICTWA I INWESTYCJI
32-300 OLKUSZ, ul. Mickiewicza 2
tel. 32 645 00 70

7. URZĄDZENIA I ELEMENTY INSTALACJI FONTANNY

7.1. Filtr piaskowy

W celu zapewnienia właściwej filtracji wody obiegowej projektuje się montaż jednego filtra piaskowego ***(FP)*** o średnicy Ø500 mm Filtrex FX500 firmy Gemas. Wykonany z poliestru wzmacniany włóknem szklanym, laminowany. Maksymalne ciśnienie pracy 2,5 bara, prędkość filtracji 50m^3/h/m^2, wydajność Q=9m3/h, z przyłączami 1½" do zaworu ***(VWR)*** 6-cio drogowego ręcznego z ABS firmy Gemas.

7.2. Pompa obiegowa filtracji

Do zapewnienia obiegu wody projektuje się jedną pompą ***(PF)***, wykonaną z plastiku, z filtrem wstępnym Aqua Master 14 firmy Speck Pumpen o wydajności Q=9 m^3/h, wysokości podnoszenia H=10m, mocy N=0,45kW, zasilanej prądem trójfazowym.

7.3. Uzupełnianie wodą wodociągową

Do pomieszczenia technicznego doprowadzić przyłącze wodociągowe, które zostanie wykorzystane na cele technologiczne do uzupełniania wody w obiegu fontanny. Przyłącze zakończone zaworem odcinającym, zostanie wyposażone w zawór antyskażeniowym ***(EA)*** oraz wodomierzem. W niecce fontanny zostanie zamontowana konsola wyposażony w sondy poziomu ***(LC)*** uruchamiające elektrozawór ***(EZ)*** na dopływie wody wodociągowej. Instalacje będzie wyposażona w filtr siatkowy ***(FW)*** oraz zawory odcinające.

Spust wody z niecki fontanny odbywa się grawitacyjnie do kanalizacji sanitarnej w pomieszczeniu technicznym poprzez rurociąg ssawny atrakcji fontanny. Spust wody z instalacji fontanny odbywa się poprzez zawory spustowe wg schematu technologicznego.

W okresie zimowym zawory spustowe muszą zostać otwarte, a instalację należy przedmuchać z resztek wody.

7.4. Urządzenie dezynfekcji

Do dezynfekcji wody w fontannie projektuje się podchloryn sodu. Będzie on dozowany automatycznie przez pompkę dozującą urządzenia kontrolno-pomiarowego ***(UD)*** Technopool 3 z wbudowanym pomiarem Redox, wg wskazań sondy Redox. Środek będzie dozowany bezpośrednio ze zbiornika handlowego ***(ZCl)*** na rurociągu tłocznym za filtrem piaskowym. Nie przewiduje się magazynowania środków chemicznych, będą one dostarczane na bieżąco przez wyspecjalizowaną firmę.

7.5. Korekta pH

Do utrzymania prawidłowego poziomu pH zaleca się stosowanie środka pH-Minus (50% kwas siarkowy). Będzie on dozowany automatycznie przez pompkę dozującą urządzenia

Wszelkie prawa zastrzeżone

kontrolno-pomiarowego ***(UD)*** Technopool 3 wbudowanym pomiarem pH, wg wskazań sondy pH. Środek będzie dozowany bezpośrednio ze zbiornika handlowego ***(ZpH)*** na rurociągu tłocznym za filtrem piaskowym. Nie przewiduje się magazynowania środków chemicznych, będą one dostarczane na bieżąco przez wyspecjalizowaną firmę.

7.6. Usuwanie glonów

W celu zapobiegania powstawaniu glonów w fontannach będzie dozowany środek przeciw glonom Algen. Będzie on dozowany automatycznie przez pompkę dozującą kontrolno-pomiarowego ***(UD)*** Technopool 3 dawka będzie dozowana automatycznie sterownikiem z zegarem. Środek będzie dozowany bezpośrednio ze zbiornika handlowego ***(ZGl)*** na rurociągu tłocznym za filtrem piaskowym. Nie przewiduje się magazynowania środków chemicznych, będą one dostarczane na bieżąco przez wyspecjalizowaną firmę.

7.7. Rurociągi

Wszystkie przewody instalacji fontanny wykonane będą z rur i kształtek PVC PN10 łączonych przez klejenie oraz węży półsztywnych PVC. Armaturę odcinającą o średnicach do 75mm, włącznie, przyjęto o połączeniach klejonych, a powyżej o połączeniach kołnierzowych. Rurociągi wykonane będą ze spadkiem do pomieszczenia technicznego, w celu całkowitego opróżnienia instalacji.

Elementy wyposażenia technologicznego będą łączone z przewodami na połączenia gwintowane i/lub kołnierzowe przy pomocy śrub ocynkowanych. Wszystkie odcinki instalacji pod zbiornikami wody należy wykonać przed wykonaniem dna tych zbiorników, a elementy przejścia przez dno jako gotowe elementy systemowe osadzić na mokro w czasie prac betoniarskich.

7.8. Pomieszczenie techniczne

Komora techniczna powinna być pomieszczeniem szczelnym bez napływu wód gruntowych. Podłoga wykonana z materiału odpornego na działanie środków chemicznych ze spadkiem do zagłębienia na pompę odwadniającą. W pomieszczeniu technicznym wykonać fundament pod pompy i filtr. Wejście do pomieszczenia technicznego zabezpieczone przed wejściem osób nieuprawnionych. Ściany malowane farbami chemoodpornymi. Należy wykonać oświetlenie pomieszczenia technicznego. Posadzkę w pomieszczeniu technicznym kształtować ze spadkiem do kanalizacji.

7.9. Odwodnienie pomieszczenia technicznego

Odwodnienie grawitacyjne. Należy doprowadzić do pomieszczenia przyłącz kanalizacji.

Wszelkie prawa zastrzeżone

STAROSTWO POWIATOWE w OLKUSZU
WYDZIAŁ ARCHITEKTURY,
BUDOWNICTWA I INWESTYCJI
32-300 OLKUSZ, ul. Mickiewicza 2
tel. 32 643 00 70

7.10. Wentylacja pomieszczenia technicznego

Ze względu na środowisko wewnętrzne w komorze technicznej projektuje się wentylację. Należy wykonać nawiew D110 z rury kanalizacyjnej PVC, umieszczony 50cm nad posadzką pomieszczenia, oraz drugim przewodem. Na obydwu przewodach należy zamontować wentylatory kanałowe o mocy 50W ***(WW i WN)*** TD 250/100 firmy Venture Industries o wydajności 256m3/h każdy, zasilane prądem jednofazowym. Należy także zamontować grzejnik naścienny o mocy 1,0kW ***(GE)***, zasilanej prądem jednofazowym, z termostatem.

8. UWAGI

W celu prawidłowego funkcjonowania fontann należy dbać o jej porządek oraz w jej otoczeniu.

Osoby obsługujące fontannę muszą zostać przeszkolone w zakresie BHP oraz obsługi urządzeń.

Przed wejściem do komory technicznej , po otwarciu włazu należy odczekać minimum 10 min w celu wymiany powietrza.

9. ENERGIA ELEKTRYCZNA

Zestawienie mocy odbiorników:

1. Pompy i reflektory obrazów wodnych i efektów świetlnych

Zespół nr 1:		
- pompa dysz PA1-PA3, zasilana falownikiem	3x0,65kW, 3 faz., 400V	N=1,95kW
- reflektor LED RGB RF1	9x9x3W/350mA	N= 0,24kW
Zespół nr 2:		
- pompa dysz PA4, zasilana falownikiem	1x4,0kW, 3 faz., 400V	N=4,00kW
- reflektor LED RGB RF1	3x9x3W/350mA	N= 0,09kW

2. Uzdatnianie wody

- pompa filtracyjna PF	1x0,45kW, 1 faz., 230V	N= 0,45kW
- układ sterowania i zasilania	1x1,5kW, 1 faz.	N=1,5kW
- układ dozowania	1x0,4kW, 1 faz.	N=0,4kW
- zasilanie elektrozaworu	1x0,1kW,	N= 0,1kW

3. Wentylacja, ogrzewanie, oświetlenie maszynowni, gniazda remontowe

- wentylator kanałowy	2x0,05kW, 1 faz.	N= 0,1kW
- grzejnik elektryczny	1x1,0kW, 1 faz.	N= 1,0kW
- gniazdo 1 fazowe – 2 szt.		
- gniazdo 3 fazowe – 1 szt.		

Wszelkie prawa zastrzeżone

- pompa przepompowni – 1 szt.	1x1,0kW, 1 faz	N=1,0kW
- rezerwa		N=1,23kW

Łączne zapotrzebowanie energii z rezerwą **N=12,0kW**

Do pomieszczenia technicznego należy doprowadzić zasilanie elektryczne wg zestawienia dla instalacji sterowania technologią fontanny. Do szafy SGZS należy doprowadzić zasilanie w układzie TN-S z zabezpieczeniem przeciwprzepięciowym B+C oraz zabezpieczeniem napdrądowym. Projekt i wykonanie przyłącza z zabezpieczeniami nie jest w zakresie technologii fontanny.

Instalacja będzie się składać z 2 zespołów: szafy głównej technologii, szafy zasilania i sterowania programowego reflektorów oraz obrazów wodnych. W zakres prac wchodzi wykonanie oświetlenia pomieszczenia technicznego wg PN., oraz wykonanie gniazd remontowych.

Szafy elektryczne i sterownicze stanowią dostawę pakietową realizujące funkcje użytkowe zgodne w projektem pierwotnym. Rozdział elektryki, podłączenie szaf technologii fontanny, poszczególnych urządzeń, reflektorów, zaworów po stronie technologii fontanny.. Kable zasilające reflektory wodoodporne poliuretanowe, z przejściami szczelnymi na dławikach do pomieszczenia technicznego).

Na drzwiach szafy są zainstalowane wyłączniki (przełączniki dwu lub trzy pozycyjne), oraz lampki sygnalizacyjne umożliwiające załączenie i wyłączenie wszystkich podłączonych urządzeń i układów. Lampki sygnalizacyjne umieszczone na drzwiach sygnalizują stan pracy poszczególnych odbiorników (lampki zielone) i stan awarii (lampki czerwone).Przekroje przewodów zasilających urządzenia są dobrane do mocy urządzeń i zabezpieczeń. Zabezpieczenie przeciwporażeniowe – szybkie wyłączenie zasilana (wyłącznik różnicowo – prądowy 30 mA).

Instalacje elektryczne są wykonane zgodnie z normą IEC364-702 dotycząca instalacji elektrycznych basenowych.

- szafa główna zasilająco - sterująca,

klasa IP55 w obudowie z blachy proszkowanej, z wyłącznikiem głównym
obejmująca: zabezpieczenia wszystkich układów pomp przed sucho obiegiem, układ automatyki sterowania czasem pracy pomp i zestawu filtracyjnego – zegar tygodniowy, zestaw sond + przekaźniki (5 szt.) do regulacji poziomu wody w niecce fontanny oraz zabezpieczeniem pomp przed suchoobiegiem, zabezpieczenie pompek dozujących przy braku pracy pompy filtracyjnej, zasilanie i sterowanie zaworu elektromagnetycznego,

Wszelkie prawa zastrzeżone

STAROSTWO POWIATOWE w OLKUSZU
WYDZIAŁ ARCHITEKTURY,
BUDOWNICTWA I INWESTYCJI
32-300 OLKUSZ, ul. Mickiewicza 2
tel. 32 643 00 70

zasilanie i zabezpieczenie szafy falowników, zasilanie i zabezpieczenie szafy sterowania obrazami wodnymi i świetlnymi, zasilanie i zabezpieczenie układu wentylacji pomieszczenia technicznego, zasilanie i zabezpieczenie grzejnika elektrycznego.

- szafa sterowania programowego obrazami wodnymi oraz świetlnymi,

obejmująca: sterownik centralny programowalny, zegar astronomiczny, drivery lamp LED DMX, zasilacze lamp LED i sterowników, rozdzielnię elektryczną z osprzętem,

WYTYCZNE BRANŻOWE – dla innych instalacji

Branża architektoniczno-budowlana

Należy wykonać nieckę fontanny z żelbetu (beton hydrotechniczny min. B25 W8) jako element szczelny o grubości dna min 25cm ze względu na konieczność zabetonowania elementów instalacyjnych. W dnie fontanny będą zabetonowane elementy technologiczne wykonane z PVC oraz stali nierdzewnej. Elementy te należy zamontować przed betonowaniem do istniejącej konstrukcji oraz zbrojenia.

Należy wykonać wykop do przeprowadzenia instalacji technologicznych pomiędzy maszynownią, a pomieszczeniem technicznym. Rurociągi będą układane ze spadkiem do pomieszczenia technicznego.

Należy wykonać komorę techniczną w bliskim sąsiedztwie fontanny lub pod fontanną. Na etapie szalowania konstrukcji należy obsadzić przejścia szczelne pod rurociągi technologiczne oraz wentylacją oraz przyłącza zewnętrzne. Należy wykonać fundament pod urządzenia technologiczne. Podłoga pomieszczenia technologicznego w wykonaniu chemoodpornym kształtowana ze spadkiem do kanalizacji w pomieszczeniu technicznym. Wejście do pomieszczenia technicznego zabezpieczone przed wejściem osób nieuprawnionych. Ściany malowane farbami chemoodpornymi

Branża wodno-kanalizacyjna

Do pomieszczenia technicznego należy doprowadzić przyłącz wody świeżej (min. D32) do miejsca wskazanego, zakończone zaworem odcinającym wyposażony w wodomierz i zawór antyskażeniowy. Należy przewidzieć odejście z zaworem i złączką do węża w celu zmywania posadzki w pomieszczeniu technicznym.

Należy doprowadzić przyłącz do kanalizacji min D110.

Branża elektryczna

Do pomieszczenia technicznego należy doprowadzić przyłącz elektryczny zgodnie z zapotrzebowaniem mocy w układzie TNS. Przyłącz zabezpieczony nadprądowo

Wszelkie prawa zastrzeżone

i przeciwprzepięciowo B+C. Kabel zasilający doprowadzić w pobliże szafy zasilającej SGZS z zapasem kabla 3m. Do pomieszczenia technicznego należy także doprowadzić bednarkę i zakończyć szyną uziemiającą w pobliżu szafy zasilającej SGZS.

Do pomieszczenia technicznego należy doprowadzić peszel dla kabla anemometru od latarni lub masztu, min. D50. W latarni lub maszcie należy wykonać podejścia dla kabla anemometru oraz wykonać wspornik dla mocowania anemometru.

WYKAZ PODSTAWOWYCH ELEMENTÓW TECHNOLOGII

W dokumentacji wskazano szereg produktów gotowych, z podaniem nazwy, symbolu i producenta, przeznaczonych do zastosowania w ramach prac wykonawczych. Produkty te stanowią przykłady elementów i urządzeń, jakie mogą być użyte przez wykonawcę w ramach robót. Znaki firmowe producentów oraz nazwy i symbole poszczególnych produktów zostały w dokumentacji podane jedynie w celu jak najdokładniejszego określenia ich charakterystyki. Oznacza to, że wykonawca nie jest zobowiązany do zastosowania tych konkretnych, podanych w dokumentacji projektowo-kosztorysowej produktów i może stosować inne, jednakże wyłącznie pod warunkiem ich całkowitej zgodności z produktami podanymi w dokumentacji. Wszystkie zmiany względem dokumentacji projektowej wymagają akceptacji projektanta.

FP	*- filtr piaskowy D500, Q=9m^3/h, V=50m/h, poliestrowy wzmocniony włóknem szklanym, do zaworu 6-cio drogowego, wraz ze złożem filtracyjnym – Filtrex FX500*	*1 kpl.*	*Gemas* *Kompleks S.A.*
VWR	*- zawór 6-cio drogowy z ABS, ręczny, 1 1/2"*	*1 szt.*	*Midas* *Kompleks S.A.*
PF	*- pompa odśrodkowa z tworzywa sztucznego, z filtrem wstępnym, Q=9m^3/h, N_p.=0,45kW, 3-faz. – AquaMaster 14*	*1 szt.*	*Speck Pumpen* *Kompleks S.A.*
PA1-PA3	*- pompa odśrodkowa z tworzywa sztucznego, z filtrem wstępnym, Q=10,0m^3/h, N_p.=0,65kW, 3-faz. – Aqua Master 17*	*1 szt.*	*Speck Pumpen* *Kompleks S.A.*

Wszelkie prawa zastrzeżone

STAROSTWO POWIATOWE w OLKUSZU
WYDZIAŁ ARCHITEKTURY,
BUDOWNICTWA I INWESTYCJI
32-300 OLKUSZ, ul. Mickiewicza 2
tel. 32 643 00 70

UD	*- urządzenie pomiarowo dozujące Technopool 3*	*1 szt.*	*Bevo*
EZ	*- elektrozawór dolewania wody 1", z tworzywa sztucznego*	*1 szt.*	*Hunter* *Droimpex*
FW	*- filtr siatkowy skośny z PVC 1" -*	*1 szt.*	*Gemas* *Kompleks S.A.*
EA	*- zawór antyskażeniowy typ EA*	*1 szt.*	*Honeywell*
L	*- wodomierz śrubowy DN25, ze złączkami*	*1 szt.*	*Powogaz*
	- komplet orurowania obiegu uzdatniania (rury, kształtki, zawory, przejścia szczelne, zamocowania, kleje, czyściwa)	*1 kpl.*	
PAW	*- przelew awaryjny z niecki fontanny z funkcją odpływu D110*	*1 szt.*	*GE Holding Sp. z o.o.*
DW	*- dysza napływowa denna M1 ½" INOX*	*3 szt.*	*GE Holding Sp. z o.o.*
DA1	*- dysza strumienia pełneg , F 1", średnica wypływu 12mm, wys. wypływu 2.5m, INOX*	*9 szt.*	*GE Holding Sp. z o.o.*
DA2	*- dysza typu Kaskada, F 1", średnica wypływu 66mm, wys. wypływu 3.0m, INOX*	*3 szt.*	*GE Holding Sp. z o.o.*
RF1	*- reflektor LED RGB 9x3W światło RGB INOX*	*12 szt.*	*GE Holding Sp. z o.o.*
PR	*- przejście szczelne kablowe z dławikami do reflektorów w niecce fontanny*	*2 szt.*	*GE Holding Sp. z o.o.*
	- złącze kablowe IP68 THB.390.S3T,	*12 szt.*	*Techno*

Wszelkie prawa zastrzeżone

SGZS	*- szafa główna zasilająco sterująca zgodnie z opisem*	*1 kpl.*	
WW, WN	*- wentylator kanałowy nawiewny TT160*	*2 szt.*	
GE	*- grzejnik elektryczny z termostatem handlowy*	*1 szt.*	
PO	*- pompa odwadniająca Omnigena Verty GO 600*	*1 szt.*	
	- komplet okorytkowania i okablowania	*1 kpl.*	
	- montaż instalacji fontanny	*1 kpl.*	
	- komplet chemii do dezynfekcji i uzdatniania	*1 kpl.*	
	- uruchomienie i regulacja fontanny	*1 kpl.*	
	- dokumentacja powykonawcza, instrukcje obsługi, szkolenie załogi obsługującej	*1 kpl.*	

Wszelkie prawa zastrzeżone

STAROSTWO POWIATOWE w OLKUSZU
WYDZIAŁ ARCHITEKTURY,
BUDOWNICTWA I INWESTYCJI
32-300 OLKUSZ, ul. Mickiewicza 2
tel. 32 643 00 70

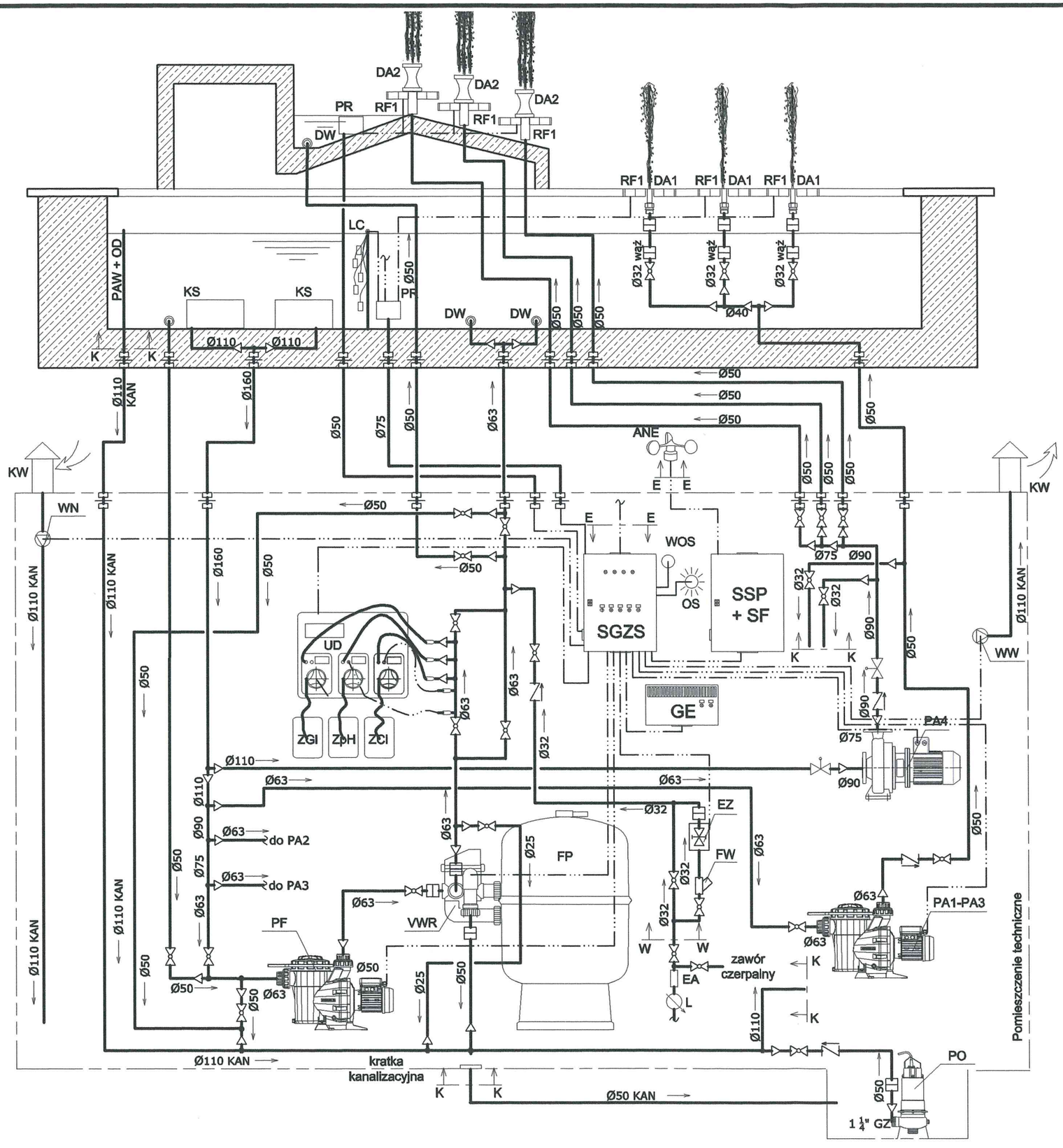

Oznaczenia:

FP - filtr piaskowy Filtrex D500 Gemas
PF - pompa filtracyjna Aqua Master 14 N=0,45kW 3 faz.
VWR - zawór 6-cio drogowy ręczny 1 1/2" Gemas
PA1-PA3 - pompy dysz Aqua MAster 17 N=0,65kW 3 faz.
PA4 - pompy dysz Norm Block Multi 65/250 N=4,00kW 3 faz.
LC - sondy poziomu wody
SSP - szafa sterowania programowego
SGZS - szafa główna zasilania i sterowania
WW - wentylator kanałowy wywiewny Venture Instrustries
WN - wentylator kanałowy nawiewny Venture Instrustries
GE - grzejnik elektryczny z termostatem handlowy
EZ - elektrozawór 1"
UD - urządzenie pomiarowo dozujące Technopool 3
ZpH - pH minus 30kg
ZCl - pochloryn sodu 30kg
ZGl - Algen 30kg
DW - dysza napływowe filtracji INOX M1 1/2"
DA1 - dysza typu GE-KOM 12, F1" INOX
DA2 - dysze typu KASKADA KD3009, F1" INOX
RF1 - reflektor LED RGB pierścieniowy 9x3W GE-RS1
PR - puszka łączeniowa reflektorów INOX
PAW + OD- przelew awaryjny z funkcją odpływu
KS - kosz ssawny INOX z blachy perforowanej
KW - kominek wentylacyjny
L - wodomierz
EA - zawór antyskażeniowy
ANE - anemometr
WOS - włącznik przy włazie oświetlenia maszynowni
OS - oświetlenie maszynowni
ZC - zawór czerpalny
PS - przyłącz odkurzacza INOX M 1 1/2"
PO - pompa odwadniająca Omnigena Verty GO 600

Przyłącz: kanalizacji, wody, prądu, bednarki i anemometru wg odrębnych opracowań.

Wszelkie prawa zastrzeżone. Rysunek nie może być bez zgody GE Holding Sp. z o.o. kopiowany, udostępniany osobom trzecim, ani wykorzystywany w inny sposób.

GE HOLDING Sp. z o.o.
BASENY | PŁYWALNIE | FONTANNY | PROJEKT | DOSTAWA | MONTAŻ | OBSŁUGA | SERWIS | OBIEKTY POD KLUCZ
GE Holding Sp. z o.o.
ul. Pachońskiego 2a
31-223 Kraków
tel/fax: 012 420 19 61
e-mail: biuro@geholding.pl
www: www.geholding.pl
NIP: 681-205-52-76
REGON: 122774075
KRS: 0000449063

Inwestor: Gmina Klucze 32-310 Klucze, ul. Partyzantów 1	**Adres Inwestycji:** Działki nr 214/18, 1627, 215/7, 215/8, 215/9, 215/13, 215/15, 215/18, i 215/20 obr. 0007, jedn. ew. Klucze.
Projekt: Zagospodarowanie otoczenia i parku przy pałacu Dietla w Kluczach.	**Nr rys.:** TF-0.1

Uprawnienia budowlane do projektowania i do kierowania robotami budowlanymi bez ograniczeń w specjalności instalacyjnej Nr ewid. 293/DOŚ/00

Zespół projektowy:	Data:	Podpis:
mgr inż. Łukasz Erazmus	02.08.2017	
mgr inż. Paweł Kęsek	02.08.2017	
-	-	

Rysunek:	Nr opracowania:	Skala:
Schemat technologiczny fontanny	PB-0007-2017-F/92-TF-17	

STAROSTWO POWIATOWE w OLKUSZU
WYDZIAŁ ARCHITEKTURY,
BUDOWNICTWA I INWESTYCJ
32-300 OLKUSZ, ul. Mickiewicza 2
tel. 32 643 00 70

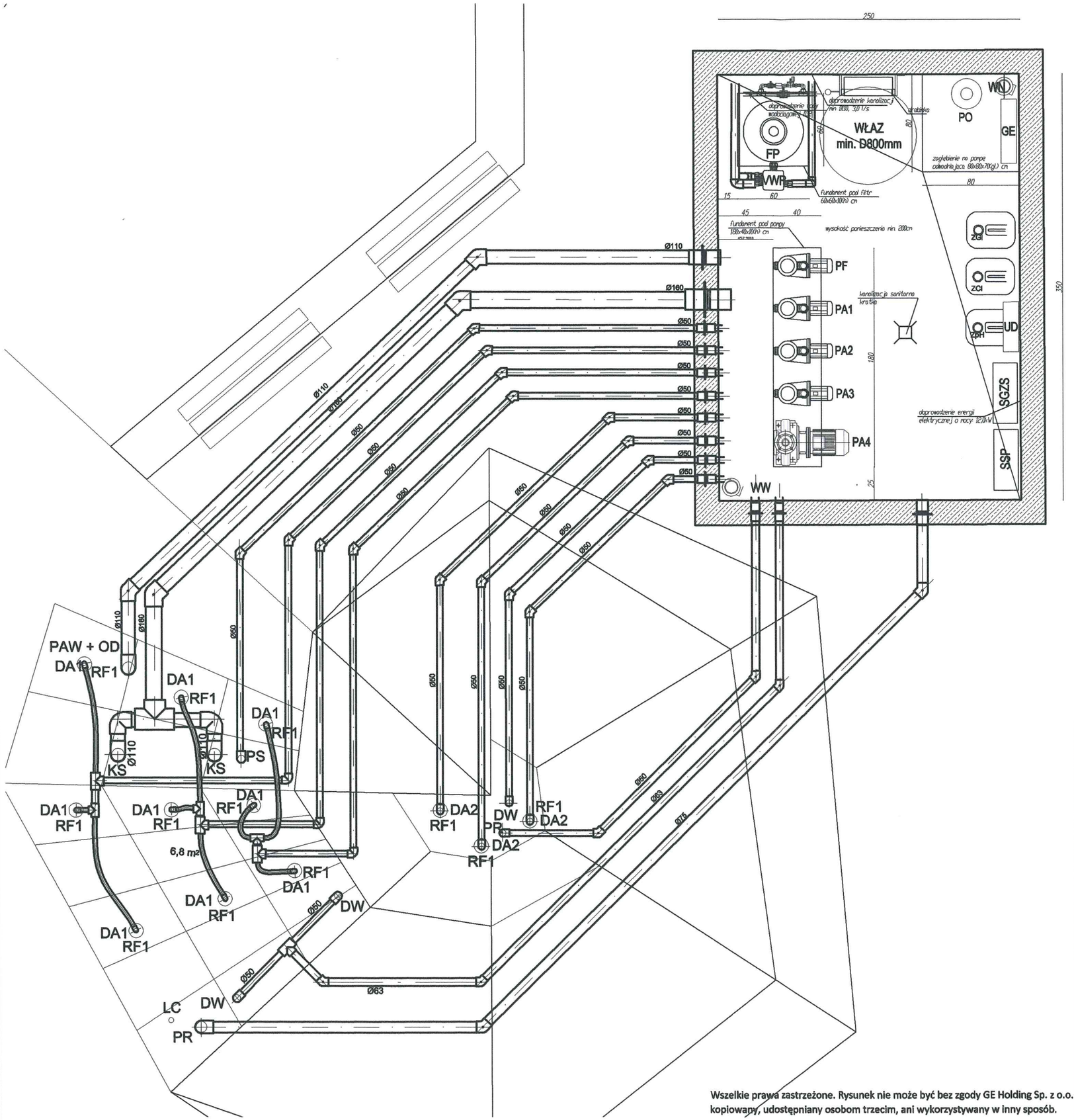

Oznaczenia:

FP - filtr piaskowy Filtrex D500 Gemas
PF - pompa filtracyjna Aqua Master 14 N=0,45kW 3 faz.
VWR - zawór 6-cio drogowy ręczny 1 1/2" Gemas
PA1-PA3 - pompy dysz Aqua MAster 17 N=0,65kW 3 faz.
PA4 - pompy dysz Norm Block Multi 65/250 N=4,00kW 3 faz.
LC - sondy poziomu wody
SSP - szafa sterowania programowego
SGZS - szafa główna zasilania i sterowania
WW - wentylator kanałowy wywiewny Venture Instrustries
WN - wentylator kanałowy nawiewny Venture Instrustries
GE - grzejnik elektryczny z termostatem handlowy
EZ - elektrozawór 1"
UD - urządzenie pomiarowo dozujące Technopool 3
ZpH - pH minus 30kg
ZCl - pochloryn sodu 30kg
ZGI - Algen 30kg
DW - dysza napływowe filtracji INOX M1 1/2"
DA1 - dysza typu GE-KOM 12, F1" INOX
DA2 - dysze typu KASKADA KD3009, F1" INOX
RF1 - reflektor LED RGB pierścieniowy 9x3W GE-RS1
PR - puszka łączeniowa reflektorów INOX
PAW + OD- przelew awaryjny z funkcją odpływu
KS - kosz ssawny INOX z blachy perforowanej
PS - przyłącz odkurzacza INOX M 1 1/2"
PO - pompa odwadniająca Omnigena Verty GO 600

Przyłącz: kanalizacji, wody, prądu, bednarki i anemometru wg odrębnych opracowań.

Obróbka kamieniarska (wiercenie i wrezowanie) po stronie dostawcy płyt kamiennych.

Wszelkie prawa zastrzeżone. Rysunek nie może być bez zgody GE Holding Sp. z o.o. kopiowany, udostępniany osobom trzecim, ani wykorzystywany w inny sposób.

GE HOLDING Sp. z o.o.
BASENY | PŁYWALNIE | FONTANNY | PROJEKT | DOSTAWA | MONTAŻ | OBSŁUGA | SERWIS | OBIEKTY POD KLUCZ
GE Holding Sp. z o.o.
ul. Pachońskiego 2a
31-223 Kraków
tel/fax: 012 420 19 61
e-mail: biuro@geholding.pl
www: www.geholding.pl
NIP: 681-205-52-76
REGON: 122774075
KRS: 0000449063

Inwestor: Gmina Klucze 32-310 Klucze, ul. Partyzantów 1	**Adres inwestycji:** Działki nr 214/18, 1627, 215/7, 215/8, 215/9, 215/13, 215/15, 215/18, i 215/20 obr. 0007, jedn. ew. Klucze.
Projekt: Zagospodarowanie otoczenia i parku przy pałacu Dietla w Kluczach.	**Nr rys.:** TF-1.1

Zespół projektowy:	Data:	Podpis:
mgr inż. Łukasz Erazmus	02.08.2017	
mgr inż. Paweł Kęsek	02.08.2017	
-	-	

Rysunek:	Nr opracowania:	Skala:
Rzut Fontanny	PB-0007-2017-F/92-TF-17	1:80

STAROSTWO POWIATOWE w OLKUSZU
WYDZIAŁ ARCHITEKTURY,
BUDOWNICTWA I INWESTYCJI
32-300 OLKUSZ, ul. Mickiewicza 2
tel. 32 643 00 70

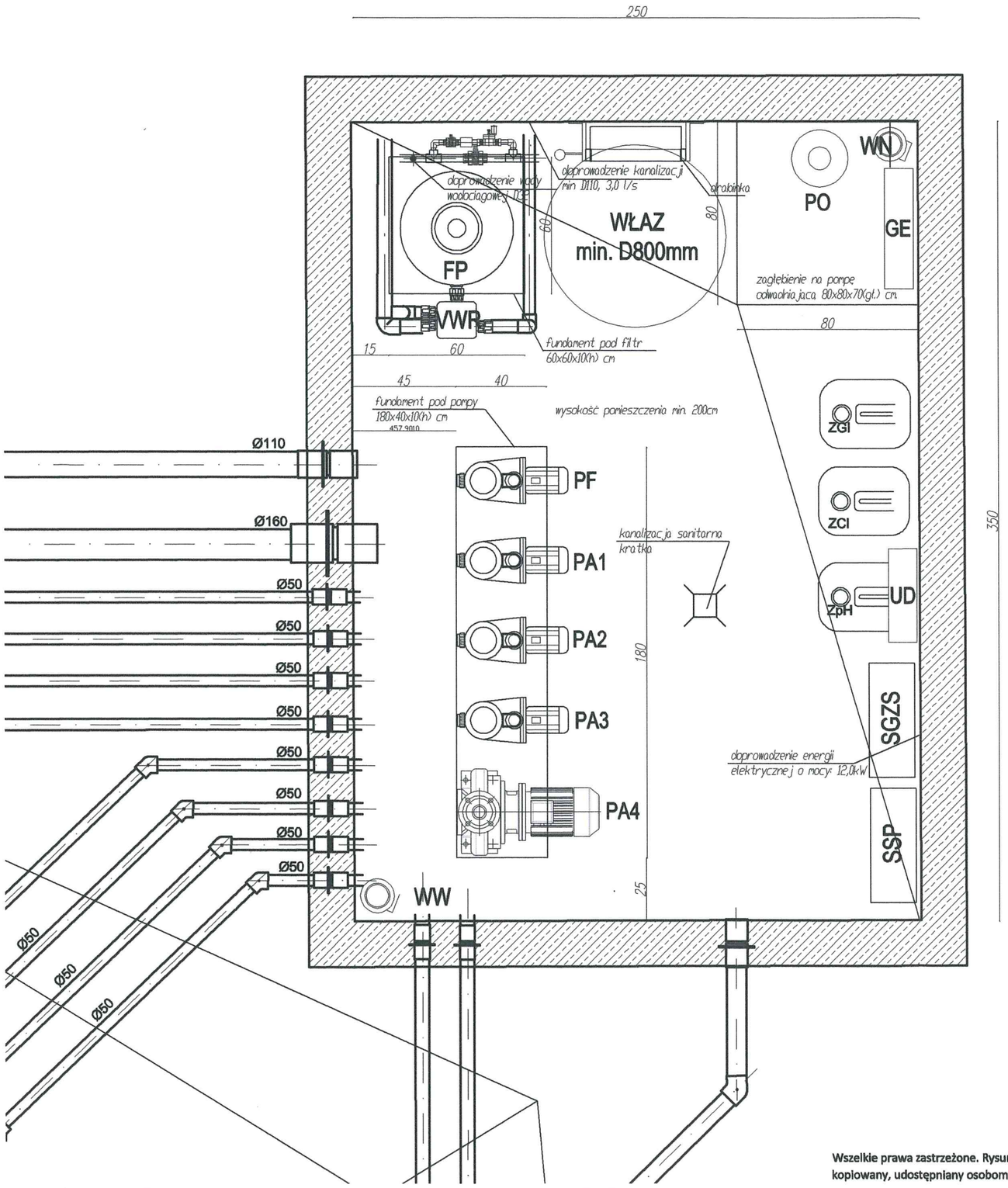

Oznaczenia:

FP - filtr piaskowy Filtrex D500 Gemas
PF - pompa filtracyjna Aqua Master 14 N=0,45kW 3 faz.
VWR - zawór 6-cio drogowy ręczny 1 1/2" Gemas
PA1-PA3 - pompy dysz Aqua MAster 17 N=0,65kW 3 faz.
PA4 - pompy dysz Norm Block Multi 65/250 N=4,00kW 3 faz.
SSP - szafa sterowania programowego
SGZS - szafa główna zasilania i sterowania
WW - wentylator kanałowy wywiewny Venture Instrustries
WN - wentylator kanałowy nawiewny Venture Instrustries
GE - grzejnik elektryczny z termostatem handlowy
EZ - elektrozawór 1"
UD - urządzenie pomiarowo dozujące Technopool 3
ZpH - pH minus 30kg
ZCl - pochloryn sodu 30kg
ZGl - Algen 30kg
PO - pompa odwadniająca Omnigena Verty GO 600

Przyłącz: kanalizacji, wody, prądu, bednarki i anemometru wg odrębnych opracowań.

Obróbka kamieniarska (wiercenie i wrezowanie) po stronie dostawcy płyt kamiennych.

GE HOLDING Sp. z o.o.
BASENY | PŁYWALNIE | FONTANNY | PROJEKT | DOSTAWA | MONTAŻ | OBSŁUGA | SERWIS | OBIEKTY POD KLUCZ
GE Holding Sp. z o.o.
ul. Pachońskiego 2a
31-223 Kraków
tel/fax: 012 420 19 61
e-mail: biuro@geholding.pl
www: www.geholding.pl
NIP: 681-205-52-76
REGON: 122774075
KRS: 0000449063

Inwestor: Gmina Klucze 32-310 Klucze, ul. Partyzantów 1	**Adres inwestycji:** Działki nr 214/18, 1627, 215/7, 215/8, 215/9, 215/13, 215/15, 215/18, i 215/20 obr. 0007, jedn. ew. Klucze.
Projekt: Zagospodarowanie otoczenia i parku przy pałacu Dietla w Kluczach.	**Nr rys.:** TF-1.2

Zespół projektowy:	Data:	Podpis:
mgr inż. Łukasz Erazmus	02.08.2017	
mgr inż. Paweł Kęsek	02.08.2017	
-	-	

Rysunek:	Nr opracowania:	Skala:
Rzut pomieszczenia technicznego	PB-0007-2017-F/92-TF-17	1:50

Wszelkie prawa zastrzeżone. Rysunek nie może być bez zgody GE Holding Sp. z o.o. kopiowany, udostępniany osobom trzecim, ani wykorzystywany w inny sposób.

STAROSTWO POWIATOWE w OLKUSZU
WYDZIAŁ ARCHITEKTURY,
BUDOWNICTWA I INWESTYCJI
32-300 OLKUSZ, ul. Mickiewicza 2
tel. 32 643 00 70

mgr inż. arch. SŁAWOMIR BĄCHOR
(imię i nazwisko)

Uprawnienia do projektowania MPOIA /113/2010
w specjalności architektonicznej
(nr uprawnień)

MP 1739
(nr członkowski izby zawodowej)

Oświadczenie

projektanta lub osoby sprawdzającej projekt budowlany .

Zgodnie z art. 20 ust. 4 ustawy z dnia 7 lipca 1994 r. Prawo budowlane (tekst jednolity: Dz. U. z 2013 r., poz. 1409 z późn. zm.) niniejszym oświadczam, że projekt budowlany:

Zagospodarowanie terenu Parku przy Pałacu Dietla polegające na przebudowie ścieżek pieszych, oświetlenia, wiaty przystankowej budowie zjazdu z wewnętrzną drogą dojazdową i parkingami, altany parkowej, muru oraz fontanny z pomieszczeniem technicznym.

Działki nr 214/18, 1627, 215/7, 215/8, 215/9, 215/13, 215/15, 215/18 i 215/20 obr. 0007, jedn. ew. Klucze.
(nazwa projektu budowlanego i adres inwestycji)

sporządzony w 07. 2017 r.

dla: Gmina Klucze,
ul. Partyzantów 1, 32-310 Klucze
(Inwestor)

został wykonany zgodnie z obowiązującymi przepisami oraz zasadami wiedzy technicznej.

Olkusz 20.07. 2017 r.
(miejscowość i data)

MAŁOPOLSKA IZBA ARCHITEKTÓW Sławomir Bąchor architekt MP-1739

.....
(pieczęć wraz z podpisem)

9

WYDZIAŁ ARCHITEKTURY,
BUDOWNICTWA I INWESTYCJI
32-300 OLKUSZ, ul. Mickiewicza 2
tel. 32 643 00 70

mgr inż. arch.RYSZARD GOLENIA
(imię i nazwisko)

Uprawnienia do projektowania UA.N-Upr. 418/86
w specjalności architektonicznej
(nr uprawnień)

MP 0846
(nr członkowski izby zawodowej)

Oświadczenie

projektanta lub osoby sprawdzającej projekt budowlany .

Zgodnie z art. 20 ust. 4 ustawy z dnia 7 lipca 1994 r. Prawo budowlane (tekst jednolity: Dz. U. z 2013 r., poz. 1409 z późn. zm.) niniejszym oświadczam, że projekt budowlany:

Zagospodarowanie terenu Parku przy Pałacu Dietla polegające na przebudowie ścieżek pieszych, oświetlenia, wiaty przystankowej budowie zjazdu z wewnętrzną drogą dojazdową i parkingami, altany parkowej, muru oraz fontanny z pomieszczeniem technicznym.

Działki nr 214/18, 1627, 215/7, 215/8, 215/9, 215/13, 215/15, 215/18 i 215/20 obr. 0007, jedn. ew. Klucze.

(nazwa projektu budowlanego i adres inwestycji)

sporządzony w 07. 2017 r.

dla: Gmina Klucze,
ul. Partyzantów 1, 32-310 Klucze
(Inwestor)

został wykonany zgodnie z obowiązującymi przepisami oraz zasadami wiedzy technicznej.

MAŁOPOLSKA OKRĘGOWA IZBA ARCHITEKTÓW Ryszard Golenia architekt MP 0846

Olkusz 20.07. 2017 r.
(miejscowość i data)

.....
(pieczęć wraz z podpisem)

STAROSTWO POWIATOWE w OLKUSZU
WYDZIAŁ ARCHITEKTURY,
BUDOWNICTWA I INWESTYCJI
32-300 OLKUSZ, ul. Mickiewicza 2
tel. 32 643 00 70

mgr inż. PIOTR SZARGAN
(imię i nazwisko)

Uprawnienia NR 255/2001 do projektowania
w specjalności konstrukcyjno-budowlanej,
(nr uprawnień)

MAP/BO/0455/07
(nr członkowski izby zawodowej)

Oświadczenie

projektanta lub osoby sprawdzającej projekt budowlany .

Zgodnie z art. 20 ust. 4 ustawy z dnia 7 lipca 1994 r. Prawo budowlane (tekst jednolity: Dz. U. z 2013 r., poz. 1409 z późn. zm.) niniejszym oświadczam, że projekt budowlany:

Zagospodarowanie terenu Parku przy Pałacu Dietla polegające na przebudowie ścieżek pieszych, oświetlenia, wiaty przystankowej budowie zjazdu z wewnętrzną drogą dojazdową i parkingami, altany parkowej, muru oraz fontanny z pomieszczeniem technicznym.

Działki nr 214/18, 1627, 215/7, 215/8, 215/9, 215/13, 215/15, 215/18 i 215/20 obr. 0007, jedn. ew. Klucze.
(nazwa projektu budowlanego i adres inwestycji)

sporządzony w 07. 2017 r.

dla: Gmina Klucze,
ul. Partyzantów 1, 32-310 Klucze
(Inwestor)

został wykonany zgodnie z obowiązującymi przepisami oraz zasadami wiedzy technicznej.

mgr inż. Piotr Szargan
Upr. budowlane do projektowania
bez ograniczeń w specjalności
konstr.-budowlanej nr 255/2001

Olkusz 20.07. 2017 r.
(miejscowość i data)

.....
(pieczęć wraz z podpisem)

STAROSTWO POWIATOWE w OLKUSZU
WYDZIAŁ ARCHITEKTURY,
BUDOWNICTWA I INWESTYCJI
32-300 OLKUSZ, ul. Mickiewicza 2
tel. 32 643 00 70

mgr inż. JAKUB ŁASKAWIEC
(imię i nazwisko)

Uprawnienia NR MAP/0192/PWOK/04 do proj.
w specj. konstrukcyjno-budowlanej
(nr uprawnień)
MAP/BO/0047/05
(nr członkowski izby zawodowej)

Oświadczenie

projektanta lub osoby sprawdzającej projekt budowlany .

Zgodnie z art. 20 ust. 4 ustawy z dnia 7 lipca 1994 r. Prawo budowlane (tekst jednolity: Dz. U. z 2013 r., poz. 1409 z późn. zm.) niniejszym oświadczam, że projekt budowlany:

Zagospodarowanie terenu Parku przy Pałacu Dietla polegające na przebudowie ścieżek pieszych, oświetlenia, wiaty przystankowej budowie zjazdu z wewnętrzną drogą dojazdową i parkingami, altany parkowej, muru oraz fontanny z pomieszczeniem technicznym.

Działki nr 214/18, 1627, 215/7, 215/8, 215/9, 215/13, 215/15, 215/18 i 215/20 obr. 0007, jedn. ew. Klucze.

(nazwa projektu budowlanego i adres inwestycji)

sporządzony w 07. 2017 r.

dla: Gmina Klucze,
ul. Partyzantów 1, 32-310 Klucze
(Inwestor)

został wykonany zgodnie z obowiązującymi przepisami oraz zasadami wiedzy technicznej.

inż. Jakub Łaskawiec
Uprawnienia budowlane do projektowania i kierowania robotami budowlanymi bez ograniczeń w specjalności konstrukcyjno-budowlanej i w ograniczonym zakresie w specjalności drogowej i mostowej
nr ewid: MAP/0192/PWOK/04

Olkusz 20.07. 2017 r.
(miejscowość i data)

.....
(pieczęć wraz z podpisem)

STAROSTWO POWIATOWE w OLKUSZU
WYDZIAŁ ARCHITEKTURY,
BUDOWNICTWA I INWESTYCJI
32-300 OLKUSZ, ul. Mickiewicza 2
tel. 32 643 00 70

mgr inż. PIOTR SZWAJDA
(imię i nazwisko)

Uprawnienia do projektowania UPR. NR 293/DOŚ/08 w specjalności instalacyjnej w zakresie sieci, instalacji i urządzeń cieplnych, wentylacyjnych, gazowych, wodociągowych i kanalizacyjnych do projektowania i do kierowania robotami budowlanymi bez ograniczeń DOŚ/IS/0162/09
(nr członkowski izby zawodowej)

Oświadczenie

projektanta lub osoby sprawdzającej projekt budowlany .

Zgodnie z art. 20 ust. 4 ustawy z dnia 7 lipca 1994 r. Prawo budowlane (tekst jednolity: Dz. U. z 2013 r., poz. 1409 z późn. zm.) niniejszym oświadczam, że projekt budowlany:

Zagospodarowanie terenu Parku przy Pałacu Dietla polegające na przebudowie ścieżek pieszych, oświetlenia, wiaty przystankowej budowie zjazdu z wewnętrzną drogą dojazdową i parkingami, altany parkowej, muru oraz fontanny z pomieszczeniem technicznym.

Działki nr 214/18, 1627, 215/7, 215/8, 215/9, 215/13, 215/15, 215/18 i 215/20 obr. 0007, jedn. ew. Klucze.
(nazwa projektu budowlanego i adres inwestycji)

sporządzony w 07. 2017 r.

dla: Gmina Klucze,
ul. Partyzantów 1, 32-310 Klucze
(Inwestor)

został wykonany zgodnie z obowiązującymi przepisami oraz zasadami wiedzy technicznej.

mgr inż. Piotr Szwajda
Uprawnienia budowlane w specjalności instalacyjnej w zakresie sieci, instalacji i urządzeń cieplnych, wentylacyjnych, gazowych, wodociągowych i kanalizacyjnych do projektowania i do kierowania robotami budowlanymi bez ograniczeń
Nr ewid. 293/DOŚ/08

Olkusz 20.07. 2017 r.
(miejscowość i data)

.....
(pieczęć wraz z podpisem)

STAROSTWO POWIATOWE w OLKUSZU
WYDZIAŁ ARCHITEKTURY,
BUDOWNICTWA I INWESTYCJI
32-300 OLKUSZ, ul. Mickiewicza 2
tel. 32 643 00 70

mgr inż. PAWEŁ STANKIEWICZ
(imię i nazwisko)

Uprawnienia do projektowania UPR. NR 154/DOŚ/03 w specjalności instalacyjnej w zakresie sieci, instalacji i urządzeń cieplnych, wentylacyjnych, gazowych, wodociągowych i kanalizacyjnych do projektowania i do kierowania robotami budowlanymi bez ograniczeń DOŚ/IS/0479/04
(nr członkowski izby zawodowej)

Oświadczenie

projektanta lub osoby sprawdzającej projekt budowlany .

Zgodnie z art. 20 ust. 4 ustawy z dnia 7 lipca 1994 r. Prawo budowlane (tekst jednolity: Dz. U. z 2013 r., poz. 1409 z późn. zm.) niniejszym oświadczam, że projekt budowlany:

Zagospodarowanie terenu Parku przy Pałacu Dietla polegające na przebudowie ścieżek pieszych, oświetlenia, wiaty przystankowej budowie zjazdu z wewnętrzną drogą dojazdową i parkingami, altany parkowej, muru oraz fontanny z pomieszczeniem technicznym.

Działki nr 214/18, 1627, 215/7, 215/8, 215/9, 215/13, 215/15, 215/18 i 215/20 obr. 0007, jedn. ew. Klucze.
(nazwa projektu budowlanego i adres inwestycji)

sporządzony w 07. 2017 r.

dla: Gmina Klucze,
ul. Partyzantów 1, 32-310 Klucze
(Inwestor)

został wykonany zgodnie z obowiązującymi przepisami oraz zasadami wiedzy technicznej.

Paweł Stankiewicz
mgr inż. inżynierii środowiska
Uprawnienia budowlane do projektowania i do kierowania robotami budowlanymi bez ograniczeń w specjalności instalacyjnej w zakresie sieci, instalacji i urządzeń cieplnych, wentylacyjnych, gazowych, wodociągowych i kanalizacyjnych
Nr ewid.: 154/DOŚ/03

Olkusz 20.07. 2017 r.
(miejscowość i data)

(pieczęć wraz z podpisem)

WYDZIAŁ ARCHITEKTURY,
BUDOWNICTWA I INWESTYCJI
32-300 OLKUSZ, ul. Mickiewicza 2
tel. 32 643 00 70

IZBA ARCHITEKTÓW
RZECZYPOSPOLITEJ POLSKIEJ

MAŁOPOLSKA OKRĘGOWA IZBA ARCHITEKTÓW
OKRĘGOWA KOMISJA KWALIFIKACYJNA

Sygnatura akt: OKK/Upb/196/10/MP

Kraków, dnia 27 grudnia 2010 r.

DECYZJA nr MPOIA / 113 / 2010

Na podstawie art. 12 ust. 1 pkt 1 i ust. 2, art. 13 ust. 1 pkt 1 i art. 14 ust. 1 pkt 1 ustawy z dnia 7 lipca 1994 r. - Prawo budowlane (tekst jednolity: Dz.U. z 2006 r. Nr 156, poz. 1118 z późn. zm.),art. 11 i 24 ust. 1 pkt 2 ustawy z dnia 15 grudnia 2000 r. o samorządach zawodowych architektów, inżynierów budownictwa oraz urbanistów (Dz. U. z 2001 r. Nr 5, poz. 42 z późn. zm.), § 7 ust. 6 pkt 1 rozporządzenia Ministra Transportu i Budownictwa z dnia 28 kwietnia 2006 r. w sprawie samodzielnych funkcji technicznych w budownictwie (Dz. U. z 2006 r. Nr 83, poz. 578 z późn. zm.) oraz art.104 i 107 § 1 i 4 ustawy z dnia 14 czerwca 1960 r. - Kodeks postępowania administracyjnego (tekst jednolity: Dz. U. z 2000 r. Nr 98, poz. 1071 z późn. zm.)

stwierdza się, że
Pan mgr inż.arch. Sławomir Tadeusz Bąchor
syn Tadeusza, urodzony dnia 07 kwietnia 1976 r., w Olkuszu

posiada odpowiednie wykształcenie techniczne i praktykę zawodową
i nadaje się

UPRAWNIENIA BUDOWLANE
w specjalności architektonicznej do projektowania bez ograniczeń

Decyzja niniejsza jako uwzględniająca w całości żądanie strony nie wymaga uzasadnienia.
Od decyzji przysługuje Panu odwołanie do Krajowej Komisji Kwalifikacyjnej Izby Architektów. Odwołanie wnosi się za pośrednictwem organu, który wydał decyzję tj. Okręgowej Komisji Kwalifikacyjnej Małopolskiej Okręgowej Izby Architektów, w terminie 14 dni od dnia doręczenia decyzji.

mgr inż.arch. Witold Sztorc, Przewodniczący OKK

mgr inż.arch. Maria Kowalczyk, V-ce Przewodnicząca OKK

mgr inż.arch. Ryszard Piotr Szymański, Członek OKK

mgr inż.arch. Maria Jadik, Sekretarz OKK

mgr inż.arch. Marek Tarko, Członek OKK

mgr inż.arch. Jerzy Głodkiewicz, Członek OKK

mgr inż.arch. Artur Trzepla, Członek OKK

mgr inż.arch. Jan Skąpski, Członek OKK

mgr inż.arch. Jolanta Wąsik, Członek OKK

Otrzymują:
1. Pan Sławomir Bączor, zam. 32-310 Klucze, Bogucin Duży 19
   Gdy decyzja stanie się ostateczna:
2. Główny Inspektor Nadzoru Budowlanego - w celu wpisania do centralnego rejestru osób posiadających uprawnienia budowlane,
3. Małopolska Okręgowa Rada Izby Architektów.
4. a/a

30-110 Kraków, ul. Kraszewskiego 36. Tel./fax: (0-12) 427 26 47. E-mail: malopolska@izbaarchitektow.pl Http://www.malopolska.iarp.pl
NIP: 677-21-89-383 Regon: 017466395-00160 Konto: PKO BP II O/Kraków Nr 10 1020 2906 0000 1202 0014 2307

Za zgodność
z oryginałem
07.2012

STAROSTWO POWIATOWE w OLKUSZU
WYDZIAŁ ARCHITEKTURY,
BUDOWNICTWA I INWESTYCJI
32-300 OLKUSZ, ul. Mickiewicza 2
tel. 32 643 00 70

IZBA ARCHITEKTÓW
RZECZYPOSPOLITEJ POLSKIEJ

Małopolska Okręgowa Rada Izby Architektów RP

ZAŚWIADCZENIE - ORYGINAŁ

(wypis z listy architektów)

Małopolska Okręgowa Rada Izby Architektów RP zaświadcza, że:

mgr inż. arch. SŁAWOMIR TADEUSZ BĄCHOR

posiadający kwalifikacje zawodowe do pełnienia samodzielnych funkcji technicznych w budownictwie w specjalności architektonicznej i w zakresie posiadanych uprawnień nr **MPOIA/113/2010**, jest wpisany na listę członków Małopolskiej Okręgowej Izby Architektów RP pod numerem: **MP-1739.**

Członek czynny od: 06-09-2011 r.

Data i miejsce wygenerowania zaświadczenia: 07-04-2017 r. Kraków.

Zaświadczenie jest ważne do dnia: **30-09-2017 r.**

Podpisano elektronicznie w systemie informatycznym Izby Architektów RP przez:
Grzegorz Lechowicz, Sekretarz Okręgowej Rady Izby Architektów RP.

Nr weryfikacyjny zaświadczenia:

MP-1739-819A-42EB-17E8-2DCD

Dane zawarte w niniejszym zaświadczeniu można sprawdzić podając nr weryfikacyjny zaświadczenia w publicznym serwisie internetowym Izby Architektów: www.izbaarchitektow.pl lub kontaktując się bezpośrednio z właściwą Okręgowa Izbą Architektów RP.

100

URZĄD MIASTA [illegible]
[illegible]
31-547 [illegible]
ul. Przy Rondzie 12

Nr.UA.N-Upr.418/86

WYDZIAŁ ARCHITEKTURY,
BUDOWNICTWA I INWESTYCJI
32-300 OLKUSZ, ul. Mickiewicza 2
tel. 32 643 00 70

Kraków, dnia 21 listopada 1986r

DECYZJA O STWIERDZENIU PRZYGOTOWANIA ZAWODOWEGO DO PEŁNIENIA SAMODZIELNYCH FUNKCJI TECHNICZNYCH W BUDOWNICTWIE

Na podstawie § 4 ust.1 i 2, § 7, i § 13, ust.1, pkt.1, lit. - rozporządzenia Ministra Gospodarki Terenowej i Ochrony Środowisk z dnia 20 lutego 1975r. w sprawie samodzielnych funkcji technicz nych w budownictwie /Dz.U.Nr.8, poz.46/

stwierdza się, że:

Obywatel Ryszard Golenia - magister, inżynier, architekt, urodzony dnia 15 maja 1956r. w Łańcucie, posiada przygotowanie zawodowe upoważniające do wykonywania samodzielnej funkcji - projektanta, w specjalności: architektonicznej.

Obywatel Ryszard Golenia jest upoważniony do:

1/ do sporządzania projektów w zakresie rozwiązań:
   a/ architektonicznych wszelkich obiektów budowlanych,
   b/ konstrukcyjno-budowlanych obiektów budowlanych w budownict wie osób fizycznych, z wyłączeniem konstrukcji fundamentów głębokich i trudniejszych konstrukcji statycznie niewyzna- czalnych,

2/ w budownictwie osób fizycznych - do kierowania, nadzorowania kontrolowania budowy, kierowania i kontrolowania wytwarzania konstrukcyjnych elementów budowlanych oraz oceniania i badani stanu technicznego obiektów budowlanych - z wyłączeniem konstrukcji fundamentów głębokich i trudniejszych konstrukcji statycznie niewyznaczalnych.

Otrzymują:
1. x mgr inż.arch.Ryszard Golenia
2. a/a.

Za zgodność z oryginałem

WYDZIAŁ ARCHITEKTURY,
BUDOWNICTWA I INWESTYCJI
32-300 OLKUSZ, ul. Mickiewicza 2
tel. 32 643 00 70

IZBA ARCHITEKTÓW
RZECZYPOSPOLITEJ POLSKIEJ

Małopolska Okręgowa Rada Izby Architektów RP

ZAŚWIADCZENIE - ORYGINAŁ

(wypis z listy architektów)

Małopolska Okręgowa Rada Izby Architektów RP zaświadcza, że:

mgr inż. arch. RYSZARD GOLENIA

posiadający kwalifikacje zawodowe do pełnienia samodzielnych funkcji technicznych w budownictwie w specjalności architektonicznej i w zakresie posiadanych uprawnień nr **UA.N-Up.418/86**, jest wpisany na listę członków Małopolskiej Okręgowej Izby Architektów RP pod numerem: **MP-0846.**

Członek czynny od: 25-09-2002 r.

Data i miejsce wygenerowania zaświadczenia: 20-07-2017 r. Kraków.

Zaświadczenie jest ważne do dnia: **31-12-2017 r.**

Podpisano elektronicznie w systemie informatycznym Izby Architektów RP przez:
Grzegorz Lechowicz, Sekretarz Okręgowej Rady Izby Architektów RP.

Nr weryfikacyjny zaświadczenia:

MP-0846-5F2C-A2D5-16YF-CFD3

Dane zawarte w niniejszym zaświadczeniu można sprawdzić podając nr weryfikacyjny zaświadczenia w publicznym serwisie internetowym Izby Architektów: www.izbaarchitektow.pl lub kontaktując się bezpośrednio z właściwą Okręgowa Izbą Architektów RP.

WOJEWODA MAŁOPOLSKI

WYDZIAŁ ARCHITEKTURY,
BUDOWNICTWA I INWESTYCJI
32-300 OLKUSZ, ul. Mickiewicza 2
tel. 32 643 00 70

AB.III.7131–149/01

Kraków, dnia 12 października 2001 r.

DECYZJA O NADANIU UPRAWNIEŃ BUDOWLANYCH
Nr ewid. 255/2001

Na podstawie art. 13 ust. 1, pkt 1, art. 14 ust. 1, pkt 2 ustawy z dnia 7 lipca 1994 r. – Prawo budowlane (tekst jednolity DZ. U. Nr 106 z 2000 r. poz. 1126 z późn. zm.), w związku z art. 104 § 1 k.p.a., po rozpatrzeniu wniosku Pana mgr inż. Piotra Szargan – na podstawie dokumentów stwierdzających wymagane wykształcenie i praktykę zawodową oraz na podstawie pozytywnej oceny z egzaminu na uprawnienia budowlane złożonego przed Komisją Egzaminacyjną,

nadaję

Panu mgr inż. Piotrowi SZARGAN
kierunek studiów: "budownictwo"
urodzonemu dnia 6 marca 1973 r. w Dąbrowie Górniczej,

UPRAWNIENIA BUDOWLANE

do projektowania bez ograniczeń
w specjalności: konstrukcyjno–budowlanej

Od decyzji niniejszej służy Panu prawo wniesienia odwołania do Głównego Inspektora Nadzoru Budowlanego w Warszawie, ul. Krucza 38/42, za pośrednictwem Wojewody Małopolskiego w terminie 14 dni od daty otrzymania niniejszej decyzji.

WOJEWODA MAŁOPOLSKI 5

Z up. Wojewody Małopolskiego
mgr inż. arch. Elżbieta Gabryś
Dyrektor
Wydziału Architektury, Budownictwa
i Gospodarki Przestrzennej

Otrzymują:

1. Pan mgr inż. Piotr Szargan, Ryczówek, Godawica 4A, 32–311 Rodaki
2. Główny Urząd Nadzoru Budowlanego, ul. Krucza 38/42, 00–926 Warszawa
3. aa

Za zgodność z oryginałem

STAROSTWO POWIATOWE w OLKUSZU
WYDZIAŁ ARCHITEKTURY,
BUDOWNICTWA I INWESTYCJI
32-300 OLKUSZ, ul. Mickiewicza 2
tel. 32 643 00 70

POLSKA IZBA INŻYNIERÓW BUDOWNICTWA

Zaświadczenie

o numerze weryfikacyjnym:

MAP-A8X-IYS-D1R *

Pan Piotr Szargan o numerze ewidencyjnym MAP/BO/0455/07

adres zamieszkania ul. Jana Kantego 4B, 32-300 Olkusz

jest członkiem Małopolskiej Okręgowej Izby Inżynierów Budownictwa i posiada wymagane ubezpieczenie od odpowiedzialności cywilnej.

Niniejsze zaświadczenie jest ważne do dnia 2018-07-31.

Zaświadczenie zostało wygenerowane elektronicznie i opatrzone bezpiecznym podpisem elektronicznym weryfikowanym przy pomocy ważnego kwalifikowanego certyfikatu w dniu 2017-06-28 roku przez:

Stanisław Karczmarczyk, Przewodniczący Rady Małopolskiej Okręgowej Izby Inżynierów Budownictwa.

(Zgodnie art. 5 ust 2 ustawy z dnia 18 września 2001 r. o podpisie elektronicznym (Dz. U. 2001 Nr 130 poz. 1450) dane w postaci elektronicznej opatrzone bezpiecznym podpisem elektronicznym weryfikowanym przy pomocy ważnego kwalifikowanego certyfikatu są równoważne pod względem skutków prawnych dokumentom opatrzonym podpisami własnoręcznymi.)

* Weryfikację poprawności danych w niniejszym zaświadczeniu można sprawdzić za pomocą numeru weryfikacyjnego zaświadczenia na stronie Polskiej Izby Inżynierów Budownictwa www.piib.org.pl lub kontaktując się z biurem właściwej Okręgowej Izby Inżynierów Budownictwa.

Podpis jest prawidłowy

STAROSTWO POWIATOWE w OLKUSZU
WYDZIAŁ ARCHITEKTURY,
BUDOWNICTWA I INWESTYCJI
32-300 OLKUSZ, ul. Mickiewicza 2
tel. 32 643 00 70

MAŁOPOLSKA OKRĘGOWA I Z B A INŻYNIERÓW BUDOWNICTWA

Kraków, dnia 10 grudnia 2004 r.

MOIIB.OKK.7131-64/04

DECYZJA

Na podstawie art. 24 ust. 1 pkt 2 ustawy z dnia 15 grudnia 2000 r. o samorządach zawodowych architektów, inżynierów budownictwa oraz urbanistów *(Dz. U. z 2001 r. Nr 5 poz. 42, z późn. zm.)*, art. 12 ust. 3, art. 13 ust. 1 pkt 1 i 2, art. 14 ust. 1 pkt 2 ustawy z dnia 7 lipca 1994 r. Prawo budowlane *(tekst jednolity: Dz. U. z 2000 r. Nr 106 poz. 1126 z późn. zm.)*, § 9 ust. 1 rozporządzenia Ministra Gospodarki Przestrzennej i Budownictwa z dnia 30 grudnia 1994 r. w sprawie samodzielnych funkcji technicznych w budownictwie *(Dz. U. z 1995 r. Nr 8 poz. 38, z późn. zm.)* oraz art.104 ustawy z dnia 14 czerwca 1960 r. Kodeks postępowania administracyjnego *(tekst jednolity: Dz. U. z 2000 r. Nr 98, poz. 1071 z późn. zm.)*

Małopolska Okręgowa Komisja Kwalifikacyjna
stwierdza, że

Pan inż. **Jakub Tadeusz Łaskawiec**
urodzony dnia 19.02.1975 r. w Krakowie
uzyskał

UPRAWNIENIA BUDOWLANE

numer ewidencyjny MAP/0192/PWOK/04

do projektowania i kierowania robotami budowlanymi bez ograniczeń w specjalności konstrukcyjno – budowlanej.

UZASADNIENIE

Okręgowa Komisja Kwalifikacyjna Małopolskiej Okręgowej Izby Inżynierów Budownictwa w Krakowie na podstawie protokołów z postępowania kwalifikacyjnego oraz z przeprowadzonego egzaminu, uchwałą Nr 38 z dnia 9 grudnia 2004 r. stwierdziła, że Pan Jakub Łaskawiec posiada wymagane prawem wykształcenie i praktykę zawodową konieczną do uzyskania uprawnień budowlanych w wyżej wymienionej specjalności i uzyskał pozytywny wynik egzaminu na uprawnienia budowlane. Zakres nadanych uprawnień budowlanych wskazano na odwrocie decyzji.

POUCZENIE

Od niniejszej decyzji służy odwołanie do Krajowej Komisji Kwalifikacyjnej Polskiej Izby Inżynierów Budownictwa w Warszawie, za pośrednictwem Małopolskiej Okręgowej Izby Inżynierów Budownictwa w Krakowie w terminie 14 dni od daty jej doręczenia.

Skład Orzekający
Okręgowej Komisji Kwalifikacyjnej:

1. dr inż. Janusz Cieśliński
2. inż. Artur Ludomirski
3. dr inż. Jerzy Tworek

Przewodniczący
Okręgowej Komisji Kwalifikacyjnej
dr inż. Stanisław Karczmarczyk

Przewodniczący
Małopolskiej Okręgowej Izby
Inżynierów Budownictwa
dr inż. Zygmunt Rawicki

Otrzymują:
1. Pan Jakub Łaskawiec
   ul. Chmielna 38A
   32-329 Bolesław
2. Główny Inspektor Nadzoru Budowlanego
3. a/a

MAŁOPOLSKA OKRĘGOWA IZBA INŻYNIERÓW BUDOWNICTWA

Za zgodność z oryginałem

STAROSTWO POWIATOWE w OLKUSZU
WYDZIAŁ ARCHITEKTURY,
BUDOWNICTWA I INWESTYCJI
32-300 OLKUSZ, ul. Mickiewicza 2
tel. 32 643 00 70

POLSKA IZBA INŻYNIERÓW BUDOWNICTWA

Zaświadczenie

o numerze weryfikacyjnym:

MAP-F7G-I7J-HMN *

Pan Jakub Łaskawiec o numerze ewidencyjnym MAP/BO/0047/05
adres zamieszkania ul. Chmielna 38 a, 32-329 Bolesław
jest członkiem Małopolskiej Okręgowej Izby Inżynierów Budownictwa i posiada wymagane ubezpieczenie od odpowiedzialności cywilnej.
Niniejsze zaświadczenie jest ważne do dnia 2017-12-31.

Zaświadczenie zostało wygenerowane elektronicznie i opatrzone bezpiecznym podpisem elektronicznym weryfikowanym przy pomocy ważnego kwalifikowanego certyfikatu w dniu 2017-01-03 roku przez:

Stanisław Karczmarczyk, Przewodniczący Rady Małopolskiej Okręgowej Izby Inżynierów Budownictwa.

(Zgodnie art. 5 ust 2 ustawy z dnia 18 września 2001 r. o podpisie elektronicznym (Dz. U. 2001 Nr 130 poz. 1450) dane w postaci elektronicznej opatrzone bezpiecznym podpisem elektronicznym weryfikowanym przy pomocy ważnego kwalifikowanego certyfikatu są równoważne pod względem skutków prawnych dokumentom opatrzonym podpisami własnoręcznymi.)

* Weryfikację poprawności danych w niniejszym zaświadczeniu można sprawdzić za pomocą numeru weryfikacyjnego zaświadczenia na stronie Polskiej Izby Inżynierów Budownictwa www.piib.org.pl lub kontaktując się z biurem właściwej Okręgowej Izby Inżynierów Budownictwa.

Podpis jest prawidłowy

DOLNOŚLĄSKA OKRĘGOWA I Z B A INŻYNIERÓW BUDOWNICTWA

OKRĘGOWA KOMISJA KWALIFIKACYJNA

OKK.7131.7132-113/2008/08

Wrocław, dnia 15 grudnia 2008 r.

DECYZJA

Na podstawie art. 24 ust. 1 pkt 2 ustawy z dnia 15 grudnia 2000r. o samorządach zawodowych architektów, inżynierów budownictwa oraz urbanistów *(Dz.U. z 2001r. Nr 5, poz. 42, z późn. zm.)*, art. 13 ust. 1 pkt 1 i 2 i ust. 2, art. 14 ust. 1 pkt 4 ustawy z dnia 7 lipca 1994r. Prawo budowlane *(Dz.U. z 2006r. Nr 156, poz. 1118, z późn. zm.)* i § 11 ust 1 pkt 1 rozporządzenia Ministra Transportu i Budownictwa z dnia 28 kwietnia 2006r. w sprawie samodzielnych funkcji technicznych w budownictwie *(Dz.U. Nr 83, poz. 578, z późn. zm.)*, w związku z art. 104 Kodeksu postępowania administracyjnego *(Dz.U. z 2000r. Nr 98, poz. 1071, z późn. zm.)*

Okręgowa Komisja Kwalifikacyjna DOIIB
n a d a j e
Panu
Piotr Andrzej Szwajda
magister inżynier z kierunku inżynieria środowiska
urodzony dnia 29 sierpnia 1976 r. w Górze Śląskiej

UPRAWNIENIA BUDOWLANE
numer ewidencyjny 293/DOŚ/08

w specjalności instalacyjnej w zakresie sieci, instalacji i urządzeń cieplnych, wentylacyjnych, gazowych, wodociągowych i kanalizacyjnych do projektowania i do kierowania robotami budowlanymi bez ograniczeń

UZASADNIENIE

Okręgowa Komisja Kwalifikacyjna Dolnośląskiej Okręgowej Izby Inżynierów Budownictwa we Wrocławiu na podstawie protokołów z postępowania kwalifikacyjnego oraz z przeprowadzonego egzaminu stwierdza, że Pan Piotr Andrzej Szwajda posiada wymagane prawem: wykształcenie i praktykę zawodową oraz uzyskał pozytywny wynik egzaminu - konieczne do uzyskania uprawnień budowlanych w specjalności instalacyjnej w zakresie sieci, instalacji i urządzeń cieplnych, wentylacyjnych, gazowych, wodociągowych i kanalizacyjnych do projektowania i do kierowania robotami budowlanymi bez ograniczeń.

Szczegółowy zakres uprawnień jest określony na odwrocie niniejszej decyzji.

Pouczenie

1. Zgodnie z art. 12 ust. 7 w/w ustawy Prawo budowlane – podstawę do wykonywania samodzielnych funkcji technicznych w budownictwie stanowi wpis, w drodze decyzji, do centralnego rejestru Głównego Inspektora Nadzoru Budowlanego oraz wpis na listę członków właściwej izby samorządu zawodowego, potwierdzony zaświadczeniem wydanym przez tę izbę, z określonym w nim terminem ważności.
2. Od niniejszej decyzji służy odwołanie do Krajowej Komisji Kwalifikacyjnej Polskiej Izby Inżynierów Budownictwa w Warszawie, za pośrednictwem Okręgowej Komisji Kwalifikacyjnej DOIIB we Wrocławiu w terminie 14 dni od dnia jej doręczenia.

Otrzymują:
1. Pan Piotr Andrzej Szwajda
   Ul. Kosmonautów Polskich 117/7
   67-200 Głogów
2. Okręgowa Rada Izby
3. Główny Inspektor
   Nadzoru Budowlanego
4. a/a

Skład orzekający OKK

DOLNOŚLĄSKA OKRĘGOWA IZBA INŻYNIERÓW BUDOWNICTWA
Mgr inż. Bronisław Wosiek
Przewodniczący
Okręgowej Komisji Kwalifikacyjnej

1. mgr inż. Bronisław Wosiek
2. prof. dr inż. Kazimierz Czapliński
3. mgr inż. Małgorzata Mikołajewska-Janiaczyk

Za zgodność z oryginałem

Pan Piotr Andrzej Szwajda jest uprawniony:
W specjalności **instalacyjnej w zakresie sieci, instalacji i urządzeń cieplnych, wentylacyjnych, gazowych, wodociągowych i kanalizacyjnych** - na podstawie art. 12 ust. 1 pkt 1, 2 i art. 13 ust. 3 i 4 ustawy Prawo budowlane, w związku z § 23 ust. 1 rozporządzenia Ministra Transportu i Budownictwa z dnia 28 kwietnia 2006r. w sprawie samodzielnych funkcji technicznych w budownictwie - do:
1) projektowania obiektu budowlanego i kierowania budową lub innymi robotami budowlanymi związanymi z obiektem budowlanym, takim jak: sieci i instalacje cieplne, wentylacyjne, gazowe, wodociągowe i kanalizacyjne, z doborem właściwych urządzeń w projekcie budowlanym oraz ich instalowaniem w procesie budowy lub remontu,
2) sprawdzania projektów budowlanych i sprawowania nadzoru autorskiego,
3) kierowania wytwarzaniem konstrukcyjnych elementów budowlanych oraz nadzoru i kontroli technicznej wytwarzania tych elementów,
4) wykonywania nadzoru inwestorskiego,
5) sprawowania kontroli technicznej utrzymania obiektów budowlanych z zastrzeżeniem art. 62 ust. 5 ustawy,

bez ograniczeń w zakresie w/w specjalności.

Na podstawie § 15 w/w rozporządzenia Ministra Transportu i Budownictwa z dnia 28 kwietnia 2006r. w sprawie samodzielnych funkcji technicznych w budownictwie - uprawnienia niniejsze uprawniają do sporządzania projektów zagospodarowania działki lub terenu w zakresie specjalności instalacyjnej w zakresie sieci, instalacji i urządzeń cieplnych, wentylacyjnych, gazowych, wodociągowych i kanalizacyjnych.

Skład orzekający OKK

DOLNOŚLĄSKA OKRĘGOWA IZBA INŻYNIERÓW BUDOWNICTWA
Mgr inż. Bronisław Wosiek
Przewodniczący
Okręgowej Komisji Kwalifikacyjnej

1. mgr inż. Bronisław Wosiek
2. prof. dr inż. Kazimierz Czapliński
3. mgr inż. Małgorzata Mikołajewska-Janiaczyk

DOLNOŚLĄSKA OKRĘGOWA IZBA INŻYNIERÓW BUDOWNICTWA
WYDZIAŁ ARCHITEKTURY, BUDOWNICTWA I INWESTYCJI
32-900 OLKUSZ, ul. Mickiewicza 2
tel. 32 643 00 70

STAROSTWO POWIATOWE w OLKUSZU
WYDZIAŁ ARCHITEKTURY,
BUDOWNICTWA I INWESTYCJI
32-300 OLKUSZ, ul. Mickiewicza 2
tel. 32 643 00 70

POLSKA IZBA INŻYNIERÓW BUDOWNICTWA

Zaświadczenie

o numerze weryfikacyjnym:

DOŚ-ARZ-TIN-M4R *

Pan Piotr Andrzej Szwajda o numerze ewidencyjnym DOŚ/IS/0162/09
adres zamieszkania ul. Kosmonautów Polskich 117/7, 67-200 Głogów
jest członkiem Dolnośląskiej Okręgowej Izby Inżynierów Budownictwa i posiada wymagane ubezpieczenie od odpowiedzialności cywilnej.
Niniejsze zaświadczenie jest ważne od 2017-03-01 do 2018-02-28.

Zaświadczenie zostało wygenerowane elektronicznie i opatrzone bezpiecznym podpisem elektronicznym weryfikowanym przy pomocy ważnego kwalifikowanego certyfikatu w dniu 2017-02-24 roku przez:

Eugeniusz Hotała, Przewodniczący Rady Dolnośląskiej Okręgowej Izby Inżynierów Budownictwa.

(Zgodnie art. 5 ust 2 ustawy z dnia 18 września 2001 r. o podpisie elektronicznym (Dz. U. 2001 Nr 130 poz. 1450) dane w postaci elektronicznej opatrzone bezpiecznym podpisem elektronicznym weryfikowanym przy pomocy ważnego kwalifikowanego certyfikatu są równoważne pod względem skutków prawnych dokumentom opatrzonym podpisami własnoręcznymi.)

* Weryfikację poprawności danych w niniejszym zaświadczeniu można sprawdzić za pomocą numeru weryfikacyjnego zaświadczenia na stronie Polskiej Izby Inżynierów Budownictwa www.piib.org.pl lub kontaktując się z biurem właściwej Okręgowej Izby Inżynierów Budownictwa.

Podpis jest prawidłowy

DOLNOŚLĄSKA
OKRĘGOWA
I Z B A
INŻYNIERÓW
BUDOWNICTWA

OKRĘGOWA KOMISJA KWALIFIKACYJNA

OKK.7131.7132-157/2003/03

Wrocław, 18 grudnia 2003 r.

DECYZJA

Na podstawie art. 24 ust. 1 pkt 2 ustawy z dnia 15 grudnia 2000 r. o samorządach zawodowych architektów, inżynierów budownictwa oraz urbanistów *(Dz.U. z 2001r. Nr 5, poz. 42, z późn. zm.)*, art. 13 ust. 1 pkt 1 i 2, art. 14 ust. 1 pkt 4 ustawy z dnia 7 lipca 1994 r. Prawo budowlane *(Dz.U. z 2003 r. Nr 207, poz. 2016)* oraz § 9 ust. 1 rozporządzenia Ministra Gospodarki Przestrzennej i Budownictwa z dnia 30 grudnia 1994 r. w sprawie samodzielnych funkcji technicznych w budownictwie (Dz.U. z 1995 r. Nr 8, poz 38, z późn. zm.), w związku z art. 104 Kodeksu postępowania administracyjnego (Dz.U. z 2000 r. Nr 98, poz. 1071, z późn. zm.)

Okręgowa Komisja Kwalifikacyjna DOIIB
n a d a j e
Panu
Paweł Maciej Stankiewicz
magister inżynier inżynierii środowiska
urodzony dnia 8 listopada 1970 r. we Wrocławiu

UPRAWNIENIA BUDOWLANE
numer ewidencyjny 154/DOŚ/03

do projektowania i do kierowania robotami budowlanymi bez ograniczeń w specjalności instalacyjnej w zakresie sieci, instalacji i urządzeń cieplnych, wentylacyjnych, gazowych, wodociągowych i kanalizacyjnych

UZASADNIENIE

Okręgowa Komisja Kwalifikacyjna Dolnośląskiej Okręgowej Izby Inżynierów Budownictwa we Wrocławiu na podstawie protokołów z postępowania kwalifikacyjnego oraz z przeprowadzonego egzaminu, uchwałą Nr 9/OKK/03 z dnia 18 grudnia 2003 r. stwierdziła, że Pan Paweł Maciej Stankiewicz posiada wymagane prawem: wykształcenie i praktykę zawodową oraz uzyskał pozytywny wynik egzaminu - konieczne do uzyskania uprawnień budowlanych do projektowania i do kierowania robotami budowlanymi bez ograniczeń w specjalności instalacyjnej w zakresie sieci, instalacji i urządzeń cieplnych, wentylacyjnych, gazowych, wodociągowych i kanalizacyjnych.

Szczegółowy zakres uprawnień jest określony na odwrocie niniejszej decyzji.

Pouczenie

1. Zgodnie z art. 12 ust. 7 w/w ustawy Prawo budowlane – podstawę do wykonywania samodzielnych funkcji technicznych w budownictwie stanowi wpis do centralnego rejestru Głównego Inspektora Nadzoru Budowlanego oraz wpis na listę członków właściwej izby samorządu zawodowego.
2. Od niniejszej decyzji służy odwołanie do Krajowej Komisji Kwalifikacyjnej Polskiej Izby Inżynierów Budownictwa w Warszawie, za pośrednictwem Okręgowej Komisji Kwalifikacyjnej DOIIB we Wrocławiu w terminie 14 dni od dnia jej doręczenia.

Otrzymują:
1. Pan Paweł Maciej Stankiewicz
   Ul. Kościuszki 9
   55-330 Miękinia
2. Okręgowa Rada Izby
3. Główny Inspektor
   Nadzoru Budowlanego
4. a/a

Skład orzekający OKK
DOLNOŚLĄSKA OKRĘGOWA
IZBA INŻYNIERÓW BUDOWNICTWA
Mgr inż. Bronisław Wąsiek
Przewodniczący Okręgowej Komisji Kwalifikacyjnej

1. mgr inż. Bronisław Wąsiek
2. prof. dr inż. Kazimierz Czapliński
3. mgr inż. Małgorzata Janiaczyk

Za zgodność z oryginałem

109

Pan Paweł Maciej Stankiewicz jest upoważniony:

I. W specjalności **instalacyjnej w zakresie sieci, instalacji i urządzeń cieplnych, wentylacyjnych, gazowych, wodociągowych i kanalizacyjnych** - na podstawie art. 12 ust. 1 pkt 1,2 i art. 13 ust. 3 i 4 ustawy Prawo budowlane, w związku z § 4 ust. 2 rozporządzenia MGPiB z dnia 30 grudnia 1994r. w sprawie samodzielnych funkcji technicznych w budownictwie - do:
- projektowania, sprawdzania projektów budowlanych i sprawowania nadzoru autorskiego,
- kierowania robotami budowlanymi,
- kierowania wytwarzaniem konstrukcyjnych elementów budowlanych oraz nadzoru i kontroli technicznej wytwarzania tych elementów,
- wykonywania nadzoru inwestorskiego,
- sprawowania kontroli technicznej utrzymania obiektów budowlanych z zastrzeżeniem art. 62 ust. 5 ustawy

bez ograniczeń.

II. Na podstawie § 4 ust 4 rozporządzenia MGPiB z dnia 30 grudnia 1994r. w sprawie samodzielnych funkcji technicznych budownictwie, - uprawnienia niniejsze stanowią podstawę do sporządzania projektów zagospodarowania działki i terenu w w/w specjalności, jeżeli całość problematyki jest przedstawiona w projekcie zagospodarowania działki lub terenu – zgodnie z art. 34 ust. 3b.

III. Niniejsze uprawnienia, zgodnie z § 2 powołanego na wstępie rozporządzenia MGPiB, nie obejmują działalności zawodowej w zakresie projektowania i budowy:
- instalacji urządzeń technicznych służących do utrzymania ruchu i transportu kolejowego,
- urządzeń transportowych linowych i linowo-terenowych służących do publicznego przewozu osób w celach turystyczno-sportowych.

DOLNOŚLĄSKA OKRĘGOWA
IZBA INŻYNIERÓW BUDOWNICTWA
Mgr inż. Bronisław Wąsiek
Przewodniczący Okręgowej Komisji Kwalifikacyjnej

WYDZIAŁ ARCHITEKTURY, BUDOWNICTWA I INWESTYCJI
32-300 OLKUSZ, ul. Mickiewicza 2
tel. 32 643 00 70

WYDZIAŁ ARCHITEKTURY, BUDOWNICTWA I INWESTYCJI
32-400 OLKUSZ, ul. Mickiewicza 2
tel. 32 643 00 70

POLSKA IZBA INŻYNIERÓW BUDOWNICTWA

Zaświadczenie

o numerze weryfikacyjnym:

DOŚ-CTN-12R-J9P *

Pan Paweł Maciej Stankiewicz o numerze ewidencyjnym DOŚ/IS/0479/04

adres zamieszkania ul. Wesoła 8A, 55-330 Miękinia

jest członkiem Dolnośląskiej Okręgowej Izby Inżynierów Budownictwa i posiada wymagane ubezpieczenie od odpowiedzialności cywilnej.

Niniejsze zaświadczenie jest ważne od 2017-05-01 do 2017-10-31.

Zaświadczenie zostało wygenerowane elektronicznie i opatrzone bezpiecznym podpisem elektronicznym weryfikowanym przy pomocy ważnego kwalifikowanego certyfikatu w dniu 2017-04-05 roku przez:

Rainer Bulla, Zastępca Przewodniczącego Rady Dolnośląskiej Okręgowej Izby Inżynierów Budownictwa.

(Zgodnie art. 5 ust 2 ustawy z dnia 18 września 2001 r. o podpisie elektronicznym (Dz. U. 2001 Nr 130 poz. 1450) dane w postaci elektronicznej opatrzone bezpiecznym podpisem elektronicznym weryfikowanym przy pomocy ważnego kwalifikowanego certyfikatu są równoważne pod względem skutków prawnych dokumentom opatrzonym podpisami własnoręcznymi.)

* Weryfikację poprawności danych w niniejszym zaświadczeniu można sprawdzić za pomocą numeru weryfikacyjnego zaświadczenia na stronie Polskiej Izby Inżynierów Budownictwa www.piib.org.pl lub kontaktując się z biurem właściwej Okręgowej Izby Inżynierów Budownictwa.

Podpis jest prawidłowy

STAROSTWO POWIATOWE w OLKUSZU
WYDZIAŁ ARCHITEKTURY,
BUDOWNICTWA I INWESTYCJI
32-300 OLKUSZ, ul. Mickiewicza 2
tel. 32 643 00 70

MAŁOPOLSKA
OKRĘGOWA
I Z B A
INŻYNIERÓW
BUDOWNICTWA

Kraków, dnia 2 lipca 2013 r.

MAP OIIB/KK/0054-0064/12

DECYZJA

Na podstawie art.24 ust. 1 pkt 2 ustawy z dnia 15 grudnia 2000 r. o samorządach zawodowych architektów, inżynierów budownictwa oraz urbanistów *(Dz. U. z 2001 r. Nr 5 poz. 42, z późn. zm.)*, art. 12 ust. 1 pkt 1 i 5, art. 12 ust. 3, art. 13 ust. 1 pkt 1 oraz art. 13 ust. 4 , art. 14 ust. 1 pkt 5 ustawy z dnia 7 lipca 1994 r. Prawo budowlane *(tekst jednolity: Dz. U. z 2010 r. Nr 243 poz. 1623 z późn. zm.)*, § 11 ust. 1 pkt 1, § 15 i § 24 ust. 1 rozporządzenia Ministra Transportu i Budownictwa z dnia 28 kwietnia 2006 r. w sprawie samodzielnych funkcji technicznych w budownictwie *(Dz. U. z 2006 r. Nr 83 poz. 578 z późn. zm.)* oraz art. 104 ustawy z dnia 14 czerwca 1960 r. Kodeks postępowania administracyjnego *(tekst jednolity: Dz. U. z 2013r. Nr 0, poz. 267 z późn. zm.)*.

Małopolska Okręgowa Komisja Kwalifikacyjna
stwierdza, że

Pan mgr inż. **Tomasz Grzegorz Knapik**
urodzony dnia 30.11.1971 r. w Olkuszu
uzyskał

UPRAWNIENIA BUDOWLANE

numer ewidencyjny MAP/0052/POOE/13

do projektowania bez ograniczeń
w specjalności instalacyjnej w zakresie sieci, instalacji i urządzeń elektrycznych i elektroenergetycznych.

UZASADNIENIE

Okręgowa Komisja Kwalifikacyjna Małopolskiej Okręgowej Izby Inżynierów Budownictwa w Krakowie na podstawie protokołów z postępowania kwalifikacyjnego oraz z przeprowadzonego egzaminu, stwierdziła, że Pan Tomasz Knapik posiada wymagane prawem wykształcenie i praktykę zawodową konieczną do uzyskania uprawnień budowlanych w wyżej wymienionej specjalności i uzyskał pozytywny wynik egzaminu na uprawnienia budowlane.
Szczegółowy zakres nadanych uprawnień budowlanych wskazano na odwrocie decyzji.

POUCZENIE
Od niniejszej decyzji służy odwołanie do Krajowej Komisji Kwalifikacyjnej Polskiej Izby Inżynierów Budownictwa w Warszawie, za pośrednictwem Małopolskiej Okręgowej Izby Inżynierów Budownictwa w Krakowie w terminie 14 dni od daty jej doręczenia.

Skład Orzekający
Okręgowej Komisji Kwalifikacyjnej:

1. Przewodniczący Okręgowej Komisji Kwalifikacyjnej
   dr inż. Zygmunt Rawicki
2. Członek Składu Orzekającego
   dr inż. Janusz Cieśliński
3. Członek Składu Orzekającego
   mgr inż. Ryszard Damijan

MAŁOPOLSKA OKRĘGOWA IZBA INŻYNIERÓW BUDOWNICTWA

Za zgodność z oryginałem

111

WYDZIAŁ ARCHITEKTURY,
BUDOWNICTWA I INWESTYCJI
32-300 OLKUSZ, ul. Mickiewicza 2
tel. 32 643 00 70

POLSKA IZBA INŻYNIERÓW BUDOWNICTWA

Zaświadczenie

o numerze weryfikacyjnym:

MAP-ACM-FRK-U26 *

Pan Tomasz Grzegorz Knapik o numerze ewidencyjnym MAP/IE/0364/13
adres zamieszkania ul. Strzelców Olkuskich 7a/36, 32-300 Olkusz
jest członkiem Małopolskiej Okręgowej Izby Inżynierów Budownictwa i posiada wymagane ubezpieczenie od odpowiedzialności cywilnej.
Niniejsze zaświadczenie jest ważne do dnia 2018-07-31.

Zaświadczenie zostało wygenerowane elektronicznie i opatrzone bezpiecznym podpisem elektronicznym weryfikowanym przy pomocy ważnego kwalifikowanego certyfikatu w dniu 2017-07-27 roku przez:

Stanisław Karczmarczyk, Przewodniczący Rady Małopolskiej Okręgowej Izby Inżynierów Budownictwa.

(Zgodnie art. 5 ust 2 ustawy z dnia 18 września 2001 r. o podpisie elektronicznym (Dz. U. 2001 Nr 130 poz. 1450) dane w postaci elektronicznej opatrzone bezpiecznym podpisem elektronicznym weryfikowanym przy pomocy ważnego kwalifikowanego certyfikatu są równoważne pod względem skutków prawnych dokumentom opatrzonym podpisami własnoręcznymi.)

* Weryfikację poprawności danych w niniejszym zaświadczeniu można sprawdzić za pomocą numeru weryfikacyjnego zaświadczenia na stronie Polskiej Izby Inżynierów Budownictwa www.piib.org.pl lub kontaktując się z biurem właściwej Okręgowej Izby Inżynierów Budownictwa.

Podpis jest prawidłowy

WYDZIAŁ ARCHITEKTURY,
BUDOWNICTWA I INWESTYCJI
32-300 OLKUSZ, ul. Mickiewicza 2
tel. 32 643 00 70

MAŁOPOLSKA
OKRĘGOWA
I Z B A
INŻYNIERÓW
BUDOWNICTWA

Kraków, dnia 17 grudnia 2003 r.

MOIIB.OKK.7131/30/03

DECYZJA

Na podstawie art.24 ust. 1 pkt 2 ustawy z dnia 15 grudnia 2000 r. o samorządach zawodowych architektów, inżynierów budownictwa oraz urbanistów *(Dz. U. z 2001 r. Nr 5 poz. 42, z późn. zm.)*, art. 12 ust. 3, art. 13 ust. 1 pkt 1, art. 14 ust. 1 pkt 5 ustawy z dnia 7 lipca 1994 r. Prawo budowlane *(tekst jednolity: Dz. U. z 2000 r. Nr 106 poz. 1126 z późn. zm.)*, § 9 ust. 1 rozporządzenia Ministra Gospodarki Przestrzennej i Budownictwa z dnia 30 grudnia 1994 r. w sprawie samodzielnych funkcji technicznych w budownictwie *(Dz. U. z 1995 r. Nr 8 poz. 38, z późn. zm.)* oraz art.104 ustawy z dnia 14 czerwca 1960 r. Kodeks postępowania administracyjnego *(tekst jednolity: Dz. U. z 2000 r. Nr 98, poz. 1071 z późn. zm.)*

Małopolska Okręgowa Komisja Kwalifikacyjna
stwierdza, że

Pan inż. **Bogdan Stanisław Mitka**
urodzony dnia 22.02.1974 r. w Olkuszu
uzyskał

UPRAWNIENIA BUDOWLANE

numer ewidencyjny MAP/0055/POOE/03

do projektowania bez ograniczeń
w specjalności instalacyjnej w zakresie sieci, instalacji i urządzeń elektrycznych i elektroenergetycznych.

UZASADNIENIE

Okręgowa Komisja Kwalifikacyjna Małopolskiej Okręgowej Izby Inżynierów Budownictwa w Krakowie na podstawie protokołów z postępowania kwalifikacyjnego oraz z przeprowadzonego egzaminu, uchwałą Nr 21 z dnia 16 grudnia 2003 r. stwierdziła, że Pan Bogdan Mitka posiada wymagane prawem wykształcenie i praktykę zawodową konieczną do uzyskania uprawnień budowlanych w wyżej wymienionej specjalności i uzyskał pozytywny wynik egzaminu na uprawnienia budowlane.

POUCZENIE

Od niniejszej decyzji służy odwołanie do Krajowej Komisji Kwalifikacyjnej Polskiej Izby Inżynierów Budownictwa w Warszawie, za pośrednictwem Małopolskiej Okręgowej Izby Inżynierów Budownictwa w Krakowie w terminie 14 dni od daty jej doręczenia.

Skład Orzekający
Okręgowej Komisji Kwalifikacyjnej:

1. mgr inż. Piotr Lechowicz
2. mgr inż. Stefan Popławski
3. dr inż. Jerzy Tworek

Przewodniczący
Okręgowej Komisji Kwalifikacyjnej
dr inż. Stanisław Karczmarczyk

Przewodniczący
Małopolskiej Okręgowej Izby
Inżynierów Budownictwa
dr inż. Zygmunt Rawicki

MAŁOPOLSKA OKRĘGOWA IZBA INŻYNIERÓW BUDOWNICTWA

Za zgodność z oryginałem

Otrzymują:
1. Pan Bogdan Mitka
   Racławice 45
   32-049 Przeginia
2. Główny Inspektor Nadzoru Budowlanego
3. a/a

STAROSTWO POWIATOWE w OLKUSZU
WYDZIAŁ ARCHITEKTURY,
BUDOWNICTWA I INWESTYCJI
32-300 OLKUSZ, ul. Mickiewicza 2
tel. 32 643 00 70

POLSKA IZBA INŻYNIERÓW BUDOWNICTWA

Zaświadczenie

o numerze weryfikacyjnym:

MAP-EVB-EAW-1K3 *

Pan Bogdan Stanisław Mitka o numerze ewidencyjnym MAP/IE/6669/02

adres zamieszkania Przeginia 398, 32-049 Przeginia

jest członkiem Małopolskiej Okręgowej Izby Inżynierów Budownictwa i posiada wymagane ubezpieczenie od odpowiedzialności cywilnej.

Niniejsze zaświadczenie jest ważne do dnia 2017-12-31.

Zaświadczenie zostało wygenerowane elektronicznie i opatrzone bezpiecznym podpisem elektronicznym weryfikowanym przy pomocy ważnego kwalifikowanego certyfikatu w dniu 2016-12-16 roku przez:

Stanisław Karczmarczyk, Przewodniczący Rady Małopolskiej Okręgowej Izby Inżynierów Budownictwa.

(Zgodnie art. 5 ust 2 ustawy z dnia 18 września 2001 r. o podpisie elektronicznym (Dz. U. 2001 Nr 130 poz. 1450) dane w postaci elektronicznej opatrzone bezpiecznym podpisem elektronicznym weryfikowanym przy pomocy ważnego kwalifikowanego certyfikatu są równoważne pod względem skutków prawnych dokumentom opatrzonym podpisami własnoręcznymi.)

* Weryfikację poprawności danych w niniejszym zaświadczeniu można sprawdzić za pomocą numeru weryfikacyjnego zaświadczenia na stronie Polskiej Izby Inżynierów Budownictwa www.piib.org.pl lub kontaktując się z biurem właściwej Okręgowej Izby Inżynierów Budownictwa.

Podpis jest prawidłowy

STAROSTWO POWIATOWE w OLKUSZU
WYDZIAŁ ARCHITEKTURY,
BUDOWNICTWA I INWESTYCJI
32-300 OLKUSZ, ul. Mickiewicza 2
tel. 32 643 00 70

POLSKA
SPÓŁKA GAZOWNICTWA

Polska Spółka Gazownictwa sp. z o.o.
Oddział Zakład Gazowniczy w Krakowie
ul. Gazowa 16, 31-060 Kraków
tel. 12 628 11 11, faks 12 430 70 29

Gazownia w Olkuszu
ul. Kluczewska 6; 32-300 Olkusz
tel. (32) 645 03 42; fax (32) 645 03 42
robert.gorka@psgaz.pl

Gmina Klucze
ul. Partyzantów 1
32-310 Klucze
Pełnomocnik: Sławomir Bąchor
Bogucin Duży 19
32-310 Klucze

Wasz znak:
Nasz znak: PSG-COO/DT/GI/W116/18/748/160036020/17

Olkusz, 20.07.2017

Dot.: uzgodnienie lokalizacji projektu zagospodarowania terenu otoczenia i parku przy pałacu Dietla w Kluczach dz. nr 214/18, 1627, 215/7, 215/8, 215/9, 215/13, 215/18, 215/20.

Szanowni Państwo,

W odpowiedzi na Państwa pismo z dnia 11.07.2017 w sprawie jak wyżej Gazownia w Olkuszu przesyłamy plan sytuacyjny z potwierdzoną siecią gazową wkreśloną geodezyjnie :

- **średniego ciśnienia Φ 65, 32, 15 z rur stalowych (rok budowy 1987)**
- **średniego ciśnienia Φ 25 z rur PE (rok budowy 2009)**

Jednocześnie zawiadamiamy, że wszystkie miejsca kolizji gazociągu z projektowaną lokalizacją **jw.** należy zabezpieczyć zgodnie z obowiązującym **Dziennikiem Ustaw Rzeczypospolitej Rozporządzenie Ministra Gospodarki z dnia 26.04.2013r poz. 640 i Polską Normą PN-91/M-34501**.

W przypadku prowadzenia robót w pobliżu naszych urządzeń prosimy porozumieć się z **Gazownią w Olkuszu ul. Kluczewska 6 tel. 032/645-03-42** minimum z 14-sto dniowym wyprzedzeniem przed ich rozpoczęciem, celem ustalenia nadzoru nad w/w robotami.
Nadzór wykonujemy odpłatnie, na który inwestor powinien przesłać zlecenie z podanymi warunkami płatności, podając datę i znak uzgodnienia.

- Wykopy w pobliżu naszych urządzeń prowadzić ręcznie a w wypadku ich odkrycia fakt ten zgłosić, celem dokonania oględzin oraz ustalenia prac związanych z zabezpieczeniem jego stanu technicznego

120

WYDZIAŁ ARCHITEKTURY,
BUDOWNICTWA I INWESTYCJI
32-400 OLKUSZ, ul. Mickiewicza 2
tel. 32 643 00 70

- Uszkodzenia naszej sieci wynikłe na skutek prowadzonych robót usunięte będą na koszt wykonawcy tych robót
- W strefie kontrolowanej gazociągu zabrania się składowania materiałów oraz prowadzenia prac w sposób utrudniający dostęp do gazociągu w celach eksploatacyjnych
- Ewentualne zniszczenia oznakowania istniejącej sieci gazowej należy odnowić po zakończeniu robót

Gazownia w Olkuszu, na etapie wizji w terenie podczas nadzoru na pracami wykonywanymi w sąsiedztwie istniejącej sieci gazowej, zastrzega sobie możliwość dokonania korekty co do formy i zakresu zabezpieczenia istniejącej sieci gazowej.

Uzgodnienie jest ważne na okres 2 lat licząc od daty wystawienia niniejszego pisma.

Osoby do kontaktu w powyższej sprawie: Robert Górka tel. 032/645-03-42 lub Tomasz Sęk tel. 601-491-704

Faktura za uzgodnienie wynosi 83,00 zł + 23% VAT i zostanie przesłana Państwu w terminie późniejszym.

Nasz znak: PSG-COO/DT/GI/W116/18/748/160036020/17

Z poważaniem:

KIEROWNIK
Gazownia w Olkuszu
Tomasz Sęk

Zał. 1 plan
A4 x 1 poz. 5.3.1.1
Kopia: a/a

zgodność
z oryginałem

Przedsiębiorstwo Wodociągów i Kanalizacji Spółka z o.o.

32-300 Olkusz, ul. Kluczewska 4

NIP 637-17-43-980

WYDZIAŁ ARCHITEKTURY, BUDOWNICTWA I INWESTYCJI
32-300 OLKUSZ, ul. Mickiewicza 2
tel. 32 643 00 70
#eroLIDERZY województwa małopolskiego 2015

Nasz znak: TT/U/66 – 328/2017

Olkusz, dnia 07.08.2017r.

Urząd Gminy Klucze
ul. Partyzantów 1
32-310 Klucze

Pełnomocnik:
Sławomir Bąchor
Bogucin Duży 19
32-310 Klucze

dotyczy: uzgodnienia projektu *zagospodarowania terenu otoczenia i parku przy placu Dietla w Kluczach*

W odpowiedzi na pismo z dnia 11.07.2017r. (data wpływu: 14.07.2017r.), Przedsiębiorstwo Wodociągów i Kanalizacji Sp. z o.o. z siedzibą w Olkuszu uzgadnia projekt *zagospodarowania terenu otoczenia i parku przy placu Dietla w Kluczach* na działkach: 214/18; 1627; 215/7; 215/8; 215/9; 215/13; 215/15; 215/18; 215/20 w zakresie:

- utwardzenia terenu,
- budowy parkingów dla samochodów osobowych,
- instalacji oświetlenia terenu,

z następującymi warunkami:

- skrzynki uliczne do zasuw, hydrantów, włazy studni kanalizacyjnych, podnieść do rzędnej projektowanych nawierzchni. Jednocześnie informujemy, że rzędne jezdni, chodnika i zjazdów nie mogą ulec zmianie, z uwagi na zabezpieczenie sieci wodociągowej wraz z przyłączami przed zamarzaniem.
- roboty w pobliżu sieci wodociągowej i kanalizacji sanitarnej wraz z przyłączami należy wykonywać pod naszym nadzorem. O terminie rozpoczęcia prac powiadomić PWiK, zlecając jednocześnie nadzór.
  W przypadku wystąpienia nieprzewidzianych kolizji w czasie prowadzenia robót, dodatkowe ustalenia będą prowadzone na roboczo w ramach pełnionego nadzoru.

Niniejsze uzgodnienie jest ważne 3 lata od daty wydania.

V-ce Prezes Zarządu
Dyrektor ds. Technicznych
inż. Grzegorz Celus

Prezes Zarządu
Dyrektor Naczelny
mgr Alfred Szyłko

Załącznik:
Plan zagospodarowania terenu

Otrzymują:
1. Sławomir Bąchor, Bogucin Duży 19, 32-310 Klucze – Pełnomocnik
2. a/a

Zgodność z oryginałem

Przedsiębiorstwo Wodociągów i Kanalizacji Spółka z o.o.

32-300 Olkusz, ul. Kluczewska 4

NIP 637-17-43-980

WYDZIAŁ ARCHITEKTURY, BUDOWNICTWA I INWESTYCJI
32-300 OLKUSZ, ul. Mickiewicza 2
tel. 32 643 00 70
#eROLIDERZY województwa małopolskiego 2015

Nasz znak: TT/W/66 -162/2017

Olkusz, dnia 09.08.2017r.

Gmina Klucze
ul. Partyzantów 1
32-310 Klucze

Pełnomocnik:
Sławomir Bąchor
Bogucin Duży 19
32-310 Klucze

Warunki przyłączenia do sieci wodociągowej

Przedsiębiorstwo Wodociągów i Kanalizacji Sp. z o.o. 32 - 300 Olkusz ul. Kluczewska 4 zwane dalej „Przedsiębiorstwem" ustala niżej wymienione warunki przyłączenia do sieci wodociągowej nieruchomości nr ew. gr. 215/15, 215/18 (dla potrzeb fontanny ogólnodostępnej) położonej w Kluczach przy ul. Rabsztyńskiej .

1. Zgodnie ze złożonym wnioskiem zapewniamy dostawę wody na cele:
   - bytowe max. 4,0 m^3/dobę 01.06. 2018r.
2. Miejscem włączenia będzie sieć wodociągowa PCV ø 160 mm na działce o nr.ew.gr 215/15.
   Ciśnienie w sieci wodociągowej w rejonie miejsca włączenia wynosi aktualnie 0,42 MPa.
3. Parametry techniczne przyłącza wodociągowego:
   a) przyłącze wodociągowe zaleca się zaprojektować z rur SDR 11 PE 80 PN 12,5 odpowiednio oznakowanych taśmą ostrzegawczo - lokalizacyjną z wkładką metalową,
   b) zagłębienie przewodu przyłącza wodociągowego winno wynosić min. 1,5 m,
   c) wodomierz projektować na konsoli w szczelnej studzience wodomierzowej zlokalizowanej na nieruchomości Wnioskodawcy,
   d) za zestawem wodomierzowym należy zamontować stosowne zabezpieczenie przed wtórnym zanieczyszczeniem wody w sieci, wynikające z normy PN - EN 1717:2002.
4. Granicą rozdziału własności i eksploatacji przyłącza wodociągowego będzie zasuwa przyłączeniowa na wodociągu PCV ø 160 mm.
5. Wnioskodawca zobowiązany jest do:
   a) złożenia do Przedsiębiorstwa Wniosku o uzgodnienie dokumentacji projektowej,
   b) złożenia do Przedsiębiorstwa Wniosku o pełnienie nadzoru inwestorskiego co najmniej na 7 dni przed rozpoczęciem robót,
   c) wykonania przyłącza wodociągowego przez wykonawcę posiadającego wymagane uprawnienia,
   d) złożenie do Przedsiębiorstwa Zlecenia wykonania robót wodociągowych celem włączenia do sieci wodociągowej oraz zawarcia umowy o zaopatrzenie w wodę,
   e) wykonania pomiarów geodezyjnych przed zasypaniem, a następnie dostarczenia Protokołem przekazania dokumentacji geodezyjnej zgodnie z załącznikiem nr 1 do Przedsiębiorstwa inwentaryzacji geodezyjnej powykonawczej przyłącza wodociągowego,
   f) zapewnienia niezawodnego działania wybudowanego przyłącza wodociągowego.

WYDZIAŁ ARCHITEKTURY
BUDOWNICTWA I INWESTYCJI
32-300 OLKUSZ, ul. Mickiewicza 2
tel. 32 643 00 70

6. Przyłączenie do sieci wodociągowej nastąpi po wybudowaniu przyłącza zgodnie z wydanymi wyżej warunkami w oparciu o:
   a) uzgodnioną przez Przedsiębiorstwo dokumentację projektową,
   b) *Protokół częściowy odbioru technicznego przyłącza do sieci wodociągowej* spisany przez uprawnionego przedstawiciela Przedsiębiorstwa (dotyczy realizacji przyłącza w obrębie nieruchomości Wnioskodawcy).
7. Włączenie do sieci oraz montaż wodomierza wykonuje na własny koszt Przedsiębiorstwo.
8. Na trasie przyłącza wodociągowego w pasie szerokości 3,0m zabrania się sadzenia drzew, krzewów, posadowienia obiektów.
9. Niniejsze warunki są ważne 2 lata od daty wydania.

Przedsiębiorstwo Wodociągów i Kanalizacji Sp. z o.o. w Olkuszu ma prawo odmówić włączenia nieruchomości do istniejącej sieci wodociągowej, jeżeli przyłącze wodociągowe zostało wykonane niezgodnie z wyżej ustalonymi warunkami.

V-ce Prezes Zarządu
Dyrektor ds. Technicznych
inż. Grzegorz Cebo

Uwaga:
Poniższe wzory formularzy niezbędne do prawidłowej realizacji poszczególnych etapów sprawy dostępne są w siedzibie Przedsiębiorstwa lub na stronie www.pwik.olkusz.pl

- *Wniosek o uzgodnienie dokumentacji projektowej*
- *Wniosek o pełnienie nadzoru inwestorskiego*
- *Zlecenie wykonania robót wodociągowych i/lub kanalizacyjnych*
- *Wniosek o zawarcie / zmianę warunków umowy o zaopatrzenie w wodę i/lub odprowadzanie ścieków.*

Otrzymują:
1. adresat
2. a/a

Przedsiębiorstwo Wodociągów i Kanalizacji Spółka z o. o.

32-300 Olkusz, ul. Kluczewska 4

NIP 637-17-43-980

STAROSTWO POWIATOWE w OLKUSZU
WYDZIAŁ ARCHITEKTURY, BUDOWNICTWA I INWESTYCJI
32-300 OLKUSZ ul. Kluczewska 2
tel. 32 643 20 70

#eKOLIDERZY województwa małopolskiego 201

Nasz znak: TT/W/66 – 162 a/2017

Olkusz dnia: 09.08.2017r.

Gmina Klucze
ul. Partyzantów 1
32-310 Klucze

Pełnomocnik:
Sławomir Bąchor
Bogucin Duży 19
32-310 Klucze

Warunki
przyłączenia do sieci kanalizacji sanitarnej

Przedsiębiorstwo Wodociągów i Kanalizacji Sp. z o.o. 32-300 Olkusz ul. Kluczewska 4 zwane dalej „Przedsiębiorstwem" ustala niżej wymienione warunki przyłączenia kanalizacji sanitarnej do nieruchomości nr ew. gr. 215/15, 215/18 (dla potrzeb fontanny ogólnodostępnej) położonej w Kluczach przy ul. Rabsztyńskiej.

1. Zgodnie ze złożonym wnioskiem zapewniamy odbiór ścieków bytowych w ilości:
   - max. 4,0 m^3/dobę od 01.06.2018r.
2. Ścieki bytowe należy skierować do kolektora sanitarnego d--250 mm w ul. Rabsztyńskiej.
3. Parametry techniczne przyłącza kanalizacyjnego:
   kanalizowanie piwnic wymaga zainstalowania urządzeń przeciwzalewowych na instalacji wewnętrznej. Piony instalacji kanalizacyjnej powinny być wentylowane zgodnie z Rozporządzeniem Ministra Infrastruktury w sprawie warunków technicznych, jakim powinny odpowiadać budynki i ich usytuowanie.
4. Nie wyrażamy zgody na odprowadzanie wód deszczowych do sieci kanalizacji sanitarnej.
5. Granicą rozdziału własności i eksploatacji przyłącza kanalizacyjnego będzie granica nieruchomości gruntowej Wnioskodawcy.
6. Wnioskodawca zobowiązany jest do:
   a) złożenia do Przedsiębiorstwa *Wniosku o uzgodnienie dokumentacji projektowej*,
   b) złożenia do Przedsiębiorstwa *Wniosku o pełnienie nadzoru inwestorskiego* co najmniej na 7 dni przed rozpoczęciem robót
   c) wykonania przyłącza kanalizacyjnego przez wykonawcę posiadającego wymagane uprawnienia,
   d) złożenie do Przedsiębiorstwa *Zlecenia wykonania robót wodociągowych i kanalizacyjnych* celem włączenia do sieci kanalizacyjnej oraz zawarciu *umowy o zaopatrzenie w wodę i odprowadzanie ścieków*,
   e) wykonania pomiarów geodezyjnych przed zasypaniem, a następnie dostarczenia *Protokołem przekazania dokumentacji geodezyjnej* zgodnie z załącznikiem nr 1 do Przedsiębiorstwa inwentaryzacji geodezyjnej powykonawczej przyłącza kanalizacyjnego,
   f) zapewnienia niezawodnego działania wybudowanego przyłącza kanalizacyjnego.
7. Przyłączenie do sieci kanalizacyjnej nastąpi po wybudowaniu przyłącza zgodnie z wydanymi wyżej warunkami w oparciu o:
   a) uzgodnioną przez Przedsiębiorstwo dokumentację projektową,

WYDZIAŁ ARCHITEKTURY,
BUDOWNICTWA I INWESTYCJI
32-300 OLKUSZ, ul. Mickiewicza 2
tel. 32 643 00 76

b) *Protokół częściowy odbioru technicznego przyłącza do sieci wodociągowej i kanalizacyjnej* spisany przez uprawnionego przedstawiciela Przedsiębiorstwa (dotyczy realizacji przyłącza w obrębie nieruchomości Wnioskodawcy).

8. Włączenie do sieci (tzw. „wcinkę") wykonuje na własny koszt Przedsiębiorstwo.
9. Przedsiębiorstwo po uzgodnieniu z Wnioskodawcą:

a) wykona na własny koszt:
urządzenie kanalizacyjne tj. odcinek przewodu kanalizacyjnego od włączenia do sieci do granicy nieruchomości gruntowej,
albo

b) po wybudowaniu w/w odcinka przewodu kanalizacyjnego przez Wykonawcę na koszt Wnioskodawcy, Przedsiębiorstwo wykupi w/w odcinek przewodu kanalizacyjnego w formie odrębnej umowy kupna-sprzedaży, przy zachowaniu następujących warunków przyszłej umowy:
- po złożeniu przez Wnioskodawcę wniosku o zawarcie umowy kupna-sprzedaży w/w odcinka,
- przedłożeniu kosztorysu powykonawczego na w/w część przewodu kanalizacyjnego opracowanego na podstawie:
stawek roboczo-godzin, cen materiałów, cen pracy sprzętu nie przekraczających średnich cen i stawek jednostkowych, obowiązujących na terenie woj. małopolskiego, ujętych w Sekocenbudzie dla robót inżynieryjnych, wskaźnika kosztów pośrednich do 50%, wskaźnika narzutu zysku do 9% wg. ostatniego kwartału poprzedzającego datę przekazania urządzenia kanalizacyjnego.

Wybór sposobu opisanego w pkt 9a) lub pkt 9b) oraz termin realizacji zostanie ustalony po uzgodnieniu dokumentacji projektowej, w formie protokołu uzgodnień.

10. Niniejsze warunki są ważne 2 lata od daty wydania.

Przedsiębiorstwo Wodociągów i Kanalizacji Sp. z o.o. w Olkuszu ma prawo odmówić włączenia nieruchomości do istniejącej sieci kanalizacyjnej, jeżeli przyłącze zostało wykonane niezgodnie z wyżej ustalonymi warunkami.

V-ce Prezes Zarządu
Dyrektor ds. Technicznych
inż. Grzegorz Cebo

Uwaga:
Poniższe wzory formularzy niezbędne do prawidłowej realizacji poszczególnych etapów sprawy dostępne są w siedzibie Przedsiębiorstwa lub na stronie WWW.pwik.olkusz.pl

- *Wniosek o uzgodnienie dokumentacji projektowej*
- *Wniosek o pełnienie nadzoru inwestorskiego*
- *Zlecenie wykonania robót wodociągowych i/lub kanalizacyjnych*
- *Wniosek o zawarcie / zmianę warunków umowy o zaopatrzenie w wodę i/lub odprowadzanie ścieków*

Za zgodność
z oryginałem

WYDZIAŁ ARCHITEKTURY,
BUDOWNICTWA I INWESTYCJI
42-300 OLKUSZ, ul. Mickiewicza 2
tel. 32 643 00 70

Orange Polska
Hurt
Zarządzanie Zasobami Sieci i IT
Dział Ewidencji i Zarządzania Danymi o Infrastrukturze Kraków
ul. Dauna 66 , 30-629 Kraków
tel.: 12 6230242
www.hurt-orange.pl

Sławomir Bachor
Bogucin Duży 19
32 - 310 Klucze
-

Kraków, 21 lipiec 2017r.

Numer pisma: TTIDKKU-47654/17/KM
Temat: warunki techniczne na zabezpieczenie sieci telekomunikacyjnej w związku z planowanym zagospodarowaniem terenu parku przy Pałacu Dietla w miejscowości Klucze.

Szanowni Państwo,

W odpowiedzi na pismo dotyczące zagospodarowania terenu parku przy Pałacu Dietla w miejscowości Klucze działając stosownie do postanowień art. 5 ust.1 pkt 9 Ustawy z dnia 07 lipca 1994 Prawo budowlane (t.j. Dz.U. 2016r.,poz. 290 ze zm.), informujemy, że w celu zabezpieczenia sieci telekomunikacyjnej należy:

1. Dokonać zabezpieczenia istniejących urządzeń telekomunikacyjnych poprzez:
   - kanalizację telekomunikacyjną oraz kable doziemne zabezpieczyć poprzez zastosowanie rur dwudzielnych grubościennych, płyty lub prefabrykowanej łupiny żelbetowej w konstrukcji projektowanych elementów układu drogowego;
   - w przypadku zmiany rzędnych terenu należy wyregulować poziom pokryw studni do projektowanej niwelety. Zachować normatywne przykrycie kanalizacji teletechnicznej;
   - w strefie projektowanych wykopów kanalizację telefoniczną zabezpieczyć przed uszkodzeniem;
2. W przypadku braku możliwości zabezpieczenia należy złożyć wniosek o wydanie warunków technicznych na przebudowę;
3. Zabezpieczenie wszystkich elementów infrastruktury telekomunikacyjnej musi być realizowane zgodnie z wymaganiami Rozporządzenia Ministra Infrastruktury z dnia 26 października 2005r. w sprawie warunków technicznych jakim powinny odpowiadać telekomunikacyjne obiekty budowlane i ich usytuowanie (Dz. U. z 2005r., nr 219, poz. 1864 ze zm.);
4. Informujemy, że na obszarze objętym przedmiotowym zadaniem inwestycyjnym istnieje prawdopodobieństwo występowania niezinwentaryzowanych urządzeń teletechnicznych. Jeżeli w trakcie wizji lokalnej, dokonywanej przez projektanta lub na etapie realizacji zadania zostaną stwierdzone różnice pomiędzy danymi otrzymanymi z OPL a stanem w terenie, należy je niezwłocznie zgłosić do OPL oraz uzgodnić z właścicielem urządzeń teletechnicznych (sieci) sposób zabezpieczenia lub przebudowy;
5. Realizacja powyższych prac może odbywać się na podstawie uzgodnionej przez ORANGE POLSKA S.A. dokumentacji projektowej. Projekt wykonawczy (w 2 egzemplarzach + płyta CD) proszę składać do zatwierdzenia w Dziale Ewidencji i Zarządzania Danymi o Infrastrukturze w Krakowie, ul. Dauna 66;
6. Dane techniczne potrzebne do opracowania projektu wykonawczego zostaną udzielone udzielone w Dziale Ewidencji i Zarządzania Danymi o Infrastrukturze w Krakowie przy ul. Dauna 66 (sprawę prowadzi Krzysztof Maślanka tel. 122651011);

Orange Polska Spółka Akcyjna z siedzibą i adresem w Warszawie (02-326) przy Al. Jerozolimskich 160, wpisana do Rejestru Przedsiębiorców prowadzonego przez Sąd Rejonowy dla m st Warszawy XII Wydział Gospodarczy Krajowego Rejestru Sądowego pod numerem 0000010681, REGON 012100784, NIP 526-02-50-995, z pokrytym w całości kapitałem zakładowym wynoszącym 3.937.072.437 złotych.

STAROSTWO POWIATOWE w OLKUSZU
WYDZIAŁ ARCHITEKTURY,
BUDOWNICTWA I INWESTYCJI
32-400 OLKUSZ, ul. Mickiewicza 2
tel. 32 643 00 70

7. Przekazane dane nie zwalniają projektanta od przeprowadzenia wizji w terenie;
8. **Wszystkie prace związane z infrastrukturą telekomunikacyjną należy wykonywać zgodnie z obowiązującymi przepisami techniczno – budowlanymi oraz zatwierdzonym i uzgodnionym z ORANGE POLSKA S.A. projektem, warunkami technicznymi pod ścisłym nadzorem przedstawicieli służb technicznych ORANGE POLSKA S.A.;**
9. Koszty projektu i zabezpieczenia doziemnych urządzeń teletechnicznych wynikające z naruszenia lub konieczności zmian stanu dotychczasowego urządzeń liniowych przy zachowaniu dotychczasowych właściwości użytkowych i parametrów technicznych pokrywa Inwestor;
10. **W przypadku uszkodzenia infrastruktury teletechnicznej, w szczególności w wyniku niedotrzymania wymagań i warunków określonych w niniejszym dokumencie, ORANGE POLSKA S.A., na zasadach przewidzianych w przepisach prawa między innymi w przepisach art. 415, 435, 361 oraz 363 Kodeksu Cywilnego, obciąży sprawcę pełnymi kosztami naprawy oraz odszkodowaniem za straty związane między innymi z wypłaconymi bonifikatami i karami wynikającymi z zawartych przez ORANGE POLSKA S.A umów z klientami, a także innymi karami administracyjnymi.**
    Łączna wysokość roszczeń ORANGE POLSKA S.A w stosunku do sprawcy uszkodzenia może sięgać nawet kwoty kilkuset tysięcy złotych polskich;
11. Roboty budowlano-montażowe należy zlecić wyłącznie firmie specjalizującej się w wykonywaniu prac o podobnym zakresie rzeczowym do tych robót z udokumentowanym doświadczeniem oraz posiadającej certyfikat jakości z serii ISO 9000 lub inny równoważny dokument wydany przez podmiot uprawniony do kontroli jakości w zakresie robót budowlanych;
12. Inwestor zobowiązany jest przed rozpoczęciem prac, których dotyczą niniejsze Warunki Techniczne, pisemnie wystąpić z 14 dniowym (DR) wyprzedzeniem o formalne przekazanie placu budowy (spisanie protokołu przekazania placu budowy). Zgłoszenie zamiaru prowadzenia prac realizowane jest poprzez wysłanie wniosku o nadzór właścicielski. Na podstawie złożonego wniosku o nadzór ORANGE POLSKA S.A. wskaże upoważnionego przedstawiciela w celu sprawowania odpłatnego nadzoru nad prowadzonymi robotami i ochroną infrastruktury teletechnicznej oraz dokonania odpłatnego odbioru końcowego. Zasady wykonywania nadzoru właścicielskiego, odbiorów końcowych, wzór wniosku o nadzór właścicielski oraz cennik tych usług wskazano na stronie www.orange.pl/wniosekonadzor.
13. **Wykonywanie prac na sieci ORANGE POLSKA S.A. bez zgłoszenia jest naruszeniem własności ORANGE POLSKA S.A. i będzie zgłaszane organom ścigania!**
    Zgłoszenie zamiaru prowadzenia prac realizowane jest poprzez wysłanie wniosku. Wniosek należy kierować na adres:

    Orange Polska S.A.
    Obsługa Techniczna Klienta w Krakowie
    ul. Rakowicka 51
    31-510 Kraków
    e-mail: DiSU.REWUUilKrak@orange.com

    W przypadku rozpoczęcia prac zabezpieczających sieć optotelekomunikacyjną o terminie rozpoczęcia prac należy dodatkowo dokonać powiadomienia z wyprzedzeniem 34 dni robocze, poprzez wysłanie wniosku na adres:

    Orange Polska S.A.
    Ewidencja i Standardy Infrastruktury
    Dział Ewidencji i Zarządzania Danymi o Infrastrukturze w Krakowie
    ul. Dauna 66
    30-629 Kraków
    Tel. 12 623 41 10
    email: EiSI.OPTOwarKAT@orange.com

    Zgłoszenie powinno zawierać m.in.:
    - informacje o wykonawcy robót – imię i nazwisko oraz numeru telefonu do kierownika robót
    - certyfikat jakości z serii ISO 9000 lub inny równoważny dokument wydany przez podmiot uprawniony do kontroli jakości w zakresie robót budowlanych- jeśli wykonawca posiada;
    - uprawnienia kierownika budowy oraz aktualny wpis do Izby Inżynierów,
    - harmonogram robót oraz miejsce prowadzenia prac,
    - jeden komplet dokumentacji projektowej (wraz z kopią zatwierdzenia projektu przez ORANGE POLSKA S.A. oraz kopią pozwolenia na budowę),

- inne dokumenty określone na etapie projektowania.

W odpowiedzi na złożony wniosek/zamiar rozpoczęcia robót/ przedstawiciel Inwestora (wykonawcy) otrzymuje od komórki Orange Polska, do której kierowany był wniosek numer zgłoszenia, pod którym wniosek został zarejestrowany.

WYDZIAŁ ARCHITEKTURY, BUDOWNICTWA I INWESTYCJI
32-300 OLKUSZ, ul. Mickiewicza 2
tel. 32 643 00 70

Opłaty za świadczony nadzór, nalicza się od chwili przybycia na plac budowy przedstawiciela ORANGE POLSKA S.A. zgodnie z przekazanym zawiadomieniem Inwestora do chwili zakończenia robót wymagających nadzoru. Opłaty naliczane są za cały okres pobytu przedstawiciela ORANGE POLSKA S.A. Potwierdzeniem sprawowania nadzoru jest Protokół Odbioru Końcowego/Nadzoru Właścicielskiego. Przedmiotowy dokument podpisują przedstawiciele ORANGE POLSKA S.A. i Inwestora. W przypadku odmowy podpisania przez przedstawiciela Inwestora Protokół Odbioru Końcowego/Nadzoru Właścicielskiego ORANGE POLSKA S.A. zastrzega sobie prawo jednostronnego podpisania dokumentu.

Przedstawiciel ORANGE POLSKA S.A. wskazuje w Protokole Odbioru Końcowego/Nadzoru Właścicielskiego przyczynę odmowy podpisania dokumentu przez przedstawiciela Inwestora. Protokół Odbioru Końcowego/Nadzoru Właścicielskiego jest podstawą naliczenia opłat za sprawowanie odpłatnego nadzoru.

14. Zakończone prace związane z zabezpieczeniem infrastruktury ORANGE POLSKA S.A. należy zgłosić do odbioru komórkom wskazanym w punkcie 12 na co najmniej 3 dni przed planowanym odbiorem wraz z przekazaniem kompletnej dokumentacji powykonawczej (wersja papierowa + CD).
15. Na zakres wykonanych prac ujęty w zaopiniowanym Projekcie Technicznym Inwestor udzieli dla Orange Polska gwarancji na okres 36 miesięcy liczony od dnia podpisania Protokołu odbioru prac pomiędzy Inwestorem a Orange Polska.
16. Niniejsze warunki techniczne ważne są przez okres 12 miesięcy od dnia ich wydania.

UWAGA:

Wykonawca przystępując do prac na infrastrukturze ORANGE POLSKA S.A., zobowiązany jest do przestrzegania i stosowania standardów w zakresie bezpieczeństwa i kontroli dostępu w zakresie:
- uzgodnienia terminu rozpoczęcia prac,
- prowadzenia prac zgodnie z obowiązującymi przepisami prawa wyłącznie pod nadzorem właścicielskim ze strony OPL,
- oznaczania miejsca prowadzenia prac tablicą informacyjną.

Nie przestrzeganie powyższego może narazić wykonawcę na sankcję finansowe o których mowa w punkcie 9.

Szczegółowy sposób postępowania dla powyższych wymagań został zapisany:
- w punktach 11, 12 niniejszych Warunków Technicznych

oraz
- na stronie www.orange.pl/wniosekonadzor.

Z poważaniem

Krzysztof Maślanka
Starszy Specjalista
Ds. Zasobów Infrastruktury

Załącznik:

1. 1 egz. planu sytuacyjnego.

Za zgodność z oryginałem