NUMER KSZTAŁTKI	NAZWA KSZTAŁTKI	ŚREDNICA [mm]	MATERIAŁ	SUMA	NUMER WĘZŁA																																																													
					Wd1	Wd2	Wd6	Wd12	Wd12a	Wd18	Wd19	Wd20	Wd21	Wd22	Wd23	Wd24	Wd26	Wd27	Wd28	Wd29	Wd30	Wd31	Wd32	Wd33	Wd34	Wd35	Wd36	Wd37	Wd38	Wd39	Wd40	Wd41	Wd42	Wd43	Wd44	Wd45	Wd46	Wd47	Wd48	HP7	V0	V1	V2	V3	V4	V5	TYP A	V13	V14	V15	V16	V17	V19	V24	V25	V26	V27	V29	V31	V35	V40	V43	V44	V46	V47	V48
1	Połączenie kołnierzowe do rur PVC zabezpieczone przed rozerwaniem	80	żel. sfer.	2	2																																																												
2	Zasuwa kołnierzowa długa+przedłużenie teleskopowe trzpienia+skrzynka uliczna	80	żel. sfer.	10	2		1	1		1												1	1			1							1					1																												
3	Redukcja kołnierzowa	100/80	żel. sfer.	3	2																					1																																									
4	Trójnik kołnierzowy	100	żel. sfer.	2	1										1																																																			
5	Zasuwa kołnierzowa długa+przedłużenie teleskopowe trzpienia+skrzynka uliczna	100	żel. sfer.	6	1										3							2																																												
6	Tuleja kołnierzowa + kołnierz stalowy powlekany polipropylenem + uszczelka gumowa	100/125	PE100	14	1		2	2		2					2							2	2			1																																									
7	Łuk formowany 90°	125	PE100	1		1																																																												
8	Trójnik kołnierzowy redukcyjny	100/80	żel. sfer.	7			1	1		1												1	1										1					1																												
9	Kształtka dwukołnierzowa L=150cm	80	żel. sfer.	4			1	1															1										1																																	
10	Łuk kołnierzowy 90° ze stopką	80	żel. sfer.	6			1	1		1													1										1							1																										
11	Hydrant ppoż. nadziemny zabezpieczony przed złamaniem	80	żel. sfer.	7			1	1		1													1			1							1							1																										
12	Zawór do nawiercania pod ciśnieniem z wydłużonym przyłączem pakowany z mufą	125/32	różny	3					1								1									1																																								
13	Łuk kołnierzowy 90°	80	żel. sfer.	1						1																																																							
14	Kształtka dwukołnierzowa L=80cm	80	żel. sfer.	3						1																1														1																										
15	Zawór do nawiercania pod ciśnieniem z wydłużonym przyłączem pakowany z mufą	125/63	różny	5							1	1							1					1	1																																									
16	Łuk formowany 22,5°	125	PE100	2									1	1																																																				
17	Tuleja kołnierzowa + kołnierz stalowy powlekany polipropylenem + uszczelka gumowa	100/110	PE100	5											1																		2					2																												
18	Łuk formowany 45°	125	PE100	3												1				1	1																																													
19	Łuk formowany 30°	125	PE100	1												1																																																		
20	Zawór do nawiercania pod ciśnieniem z wydłużonym przyłączem pakowany z mufą	125/40	PE100	1														1																																																
21	Kołnierz ślepy	80	żel. sfer.	1																		1																																												
22	Zawór do nawiercania pod ciśnieniem z wydłużonym przyłączem pakowany z mufą	110/40	różny	5																							1	1			1	1				1																														
23	Łuk formowany 90°	110	PE100	3																									1	1				1																																
24	Zawór do nawiercania pod ciśnieniem z wydłużonym przyłączem pakowany z mufą	110/32	PE100	2																															1		1																													
25	Tuleja kołnierzowa + kołnierz stalowy powlekany polipropylenem + uszczelka gumowa	80/90	PE100	2																																		1		1																										
26	Elektrokołpak	32	PE100	2																																					1									1																
27	Zawór do nawiercania pod ciśnieniem z wydłużonym przyłączem pakowany z mufą	63/32	różny	7																																						1	1	1	1	2						1														
28	Elektrokolano 90°	32	PE100	1																																										1																				
29	Elektrokołpak	63	PE100	1																																										1																				
30	Łącznik "PE-rura stalowa" wytrzymały na rozciąganie	32 / 3/4"	żel. sfer.	10																																											9																			1
31	Elektrokolano 90°	63	PE100	1																																												1																		
32	Uszczelnienie przepustu rurowego z możliwością odchyłki od osi do 12°	50	różny	8																																													2				2			2		2								
33	Uniwersalna złączka zaciskowa do rur stalowych z gwintem zewnętrznym	2"	stal	4																																													1				1			1		1								
34	Elektromufa, przejście PE/mosiądz z gwintem wewnętrznym	63/2"	PE100	4																																													1				1			1		1								
35	Elektrokołpak	40	PE100	1																																															1															
36	Łuk formowany 60°	63	PE100	1																																																		1												
37	Mufa elektrooporowa	63	PE100	2																																																		2												
38	Elektrokolano 45°	63	PE100	2																																																			1		1										
39	Elektromufa, przejście PE/mosiądz z gwintem zewnętrznym	40/1"	PE100	2																																																							1				1			
40	Mufa	1"	stal	2																																																							1				1			
41	Uniwersalna złączka zaciskowa do rur stalowych z gwintem zewnętrznym	1"	stal	2																																																							1				1			
42	Mufa elektrooporowa	32	PE100	1																																																								1						
43	Elektroredukcja	40/32	PE100	2																																																									1					1
44	Elektrotrójnik 90°	32	PE100	1																																																									1					
45	Elektrokolano 90°	40	PE100	4																																																										1		1	1	1
46	Elektrokołpak	110	PE100	1																																			1																											

SCHEMAT WYKONANIA ZABEZPIECZENIA KOŃCÓWKI TRZPIENIA ZASUWY

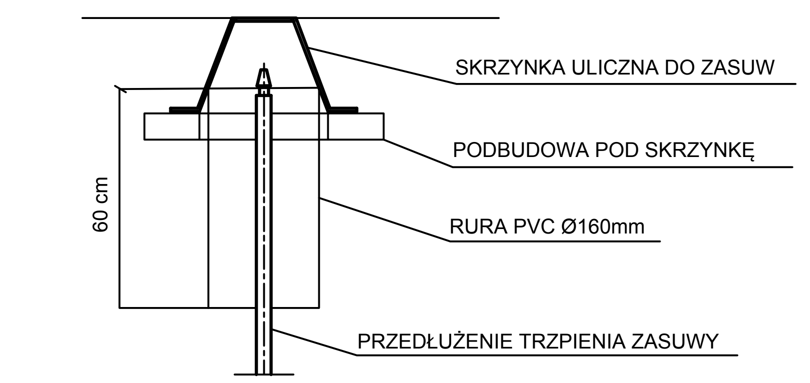

OZNACZENIA

- POŁĄCZENIA ZGRZEWANE DOCZOŁOWO
- POŁĄCZENIA KOŁNIERZOWE
- V1 NUMER WĘZŁA

UWAGA:
1. Co piąte złącze na odcinkach bez kształtek należy wykonać przy użyciu mufy eletrooporowej.
2. Przyłącza do budynków niepodpiwniczonych zakończyć połączeniem z istniejącą rurą przed ścianą budynku.
3. Przyłącza do budynków podpiwniczonych zakończyć przejściem szczelnym przez ścianę budynku i połączeniem z istniejącą instalacją wewnętrzną przed wodomierzem głównym.
4. Przed zamówieniem kształtek należy ostatecznie ustalić materiał i średnicę istniejącej przyłączy.
5. Przebieg istniejących przyłączy oraz materiał ustalono w oparciu uzyskane od właścicieli posesji.

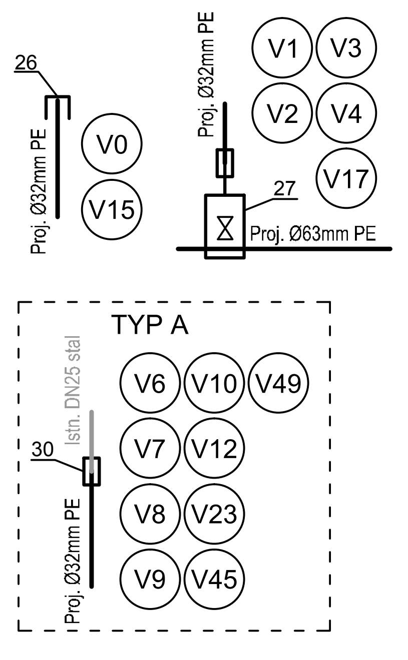

nazwa inwestora: WÓJT GMINY KOŁBASKOWO
72-001 KOŁBASKOWO 106

adres inwestycji: GMINA KOŁBASKOWO: M.OSTOJA

	GŁÓWNY PROJEKTANT	
projektant:	mgr inż. DARIUSZ SKUZA	583/Sz/94

branża:	SIECI WOD.-KAN.	
projektant:	mgr inż. PIOTR SOŁTYS	ZAP/0072/POOS/08
sprawdzający:	mgr inż. ZBIGNIEW WOŹNIAK	282/Sz/83

nazwa inwestycji: BUDOWA DROGI GMINNEJ ŁĄCZĄCEJ DROGĘ POWIATOWĄ NR 3926Z W OSTOI Z ULICĄ ZBÓJNICKĄ W SZCZECINIE

nazwa opracowania: TOM 3 - BUDOWA SIECI WODOCIĄGOWEJ

nazwa rysunku: SCHEMAT MONTAŻOWY WĘZŁÓW

INBUD
DARIUSZ SKUZA ZBIGNIEW WOŹNIAK
Rok założenia 1991
ul. Kwiatkowskiego 32/13,
71-004 Szczecin
tel. +48 (091) 485 33 95

nr umowy // oprac: 91/2020 // P-1011/2020

stadium oprac: PROJEKT WYKONAWCZY

data oprac: STYCZEŃ 2021r.

skala: ---

rysunek nr: 4