PRZEKRÓJ B–B
SKALA 1:50

UWAGI DOTYCZĄCE WYKONAWSTWA ROBÓT MURARSKICH

1	ZAŁOŻONO KATEGORIĘ A WYKONYWANIA ROBÓT, TJ. WYKONYWANIE ROBÓT MURARSKICH PRZEZ NALEŻYCIE WYSZKOLONY ZESPÓŁ POD NADZOREM MAJSTRA MURARSKIEGO. W ZAPRAWACH WYKONYWANYCH NA BUDOWIE NALEŻY KONTROLOWAĆ DOZOWANIE SKŁADNIKÓW, A TAKŻE WYTRZYMAŁOŚĆ ZAPRAWY. JAKOŚĆ ROBÓT WINNA KONTROLOWAĆ OSOBA O ODPOWIEDNICH KWALIFIKACJACH, NIEZALEŻNA OD WYKONAWCY. NALEŻY BEZWZGLĘDNIE PRZESTRZEGAĆ WYMAGAŃ DOBREJ ROBOTY OKREŚLONYCH W POLSKICH NORMACH I ODPOWIEDNICH PRZEPISACH DOTYCZĄCYCH WYKONANIA ROBÓT BUDOWLANYCH. W ŚCIANACH NALEŻY UNIKAĆ BRUZD POZIOMYCH I UKOŚNYCH. JEŻELI NIE MOŻNA UNIKNĄĆ BRUZD POZIOMYCH I UKOŚNYCH, BRUZDY ZALECA SIĘ SYTUOWAĆ W 1/8 WYSOKOŚCI ŚCIANY W ŚWIETLE POD LUB NAD STROPEM, A CAŁKOWITA ICH GŁĘBOKOŚĆ POWINNA BYĆ MNIEJSZA NIŻ MAKSYMALNY WYMIAR PODANY W TABLICY 21, ZAMIESZCZONEJ W PN–B–03002:2007. DOPUSZCZALNE WYMIARY BRUZD PIONOWYCH I WNĘK OKREŚLONO W TABLICY 20 WW. NORMY.
2	ŚCIANY WZAJEMNIE PROSTOPADŁE NALEŻY ŁĄCZYĆ ZE SOBĄ W SPOSÓB ZAPEWNIAJĄCY PRZEKAZANIE Z JEDNEJ ŚCIANY NA DRUGĄ OBCIĄŻEŃ PIONOWYCH I POZIOMYCH. WSZYSTKIE ŚCIANY KONSTRUKCYJNE NALEŻY POŁĄCZYĆ W POZIOMIE STROPÓW WIEŃCEM ŻELBETOWYM.
3	ŚCIANY NIEKONSTRUKCYJNE NALEŻY ODDYLATOWAĆ OD STROPÓW POZOSTAWIAJĄC SZCZELINĘ 3cm. SZCZELINĘ NALEŻY WYPEŁNIĆ MIĘKKIM MATERIAŁEM WYPEŁNIAJĄCYM.

OBJAŚNIENIA DO RYSUNKU:

BETON C20/25 (B25)
STAL ZBROJENIOWA A–IIIN (B500B/BSt500S)
OTULINA:
POZ.3, 4, 5 – 3cm
ŁĄCZENIE PRĘTÓW W WIEŃCACH NA ZAKŁAD MIN. 60cm (DOTYCZY SZCZEGÓLNIE NAROŻY BUDYNKU)
DETALE ELEMENTÓW KONSTRUKCYJNYCH WG RYSUNKÓW WYKONAWCZYCH

SZCZEGÓŁ "E"
SKALA 1:20
oparcie wiązara na wieńcu

SZCZEGÓŁ "B"
SKALA 1:20

SZCZEGÓŁ "C"
SKALA 1:20

SZCZEGÓŁ "D"
SKALA 1:20

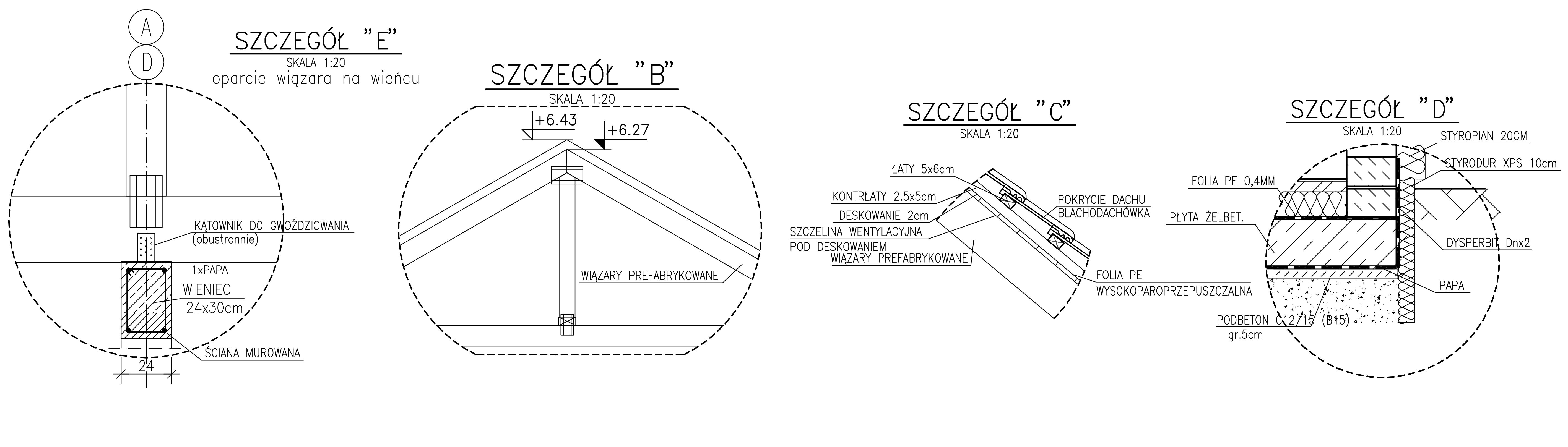

P1 POSADZKA–POMIESZCZENIA
- GRES NA KLEJ 2cm/PŁYTKI 2cm/WYK. RULONOWA PCV
- PŁYTKI ANTYPOŚLIZGOWE
- SZLICHTA+SIATKA 7cm
- HYDROIZOLACJA FOLIA PE 0.4mm
- STYROPIAN EPS 150–036 16cm (w dwóch warstwach)
- 2xFOLIA IZOLACYJNA PE 0.4mm
- PŁYTA FUNDAMENTOWA ŻELBETOWA – gr.20cm, POGRUBIENIE –25cm
- 2xPAPA TERMOZGRZEWALNA
- WARSTWA CHUDEGO BETONU C12/15 (B15) gr.5cm
- PODSYPKA PIASKOWA UBIJANA WARSTWAMI DO Is=0.98–min.40cm

SZ1 ŚCIANA ZEWNĘTRZNA
- ELEWACJA METODĄ LEKKĄ MOKRĄ:
- TYNK CIENKOWARSTWOWY SILIKONOWY (BARWIONY W MASIE)
- MASA KLEJOWO–SZPACHLOWA Z ZATOPIONĄ SIATKĄ Z WŁÓKNA SZKLANEGO
- KLEJ ELASTYCZNY ZGODNY Z PN
- STYROPIAN EPS 70–033 FASADA 20cm – GRAFIT
- BETON KOMÓRKOWY 24cm
- TYNK CEM–WAP 2cm, kat. III / GIPSOWY

SC1 ŚCIANA ZEWNĘTRZNA – COKÓŁ
- TYNK ŻYWICZNY–MOZAIKOWY NA SIATCE Z WŁÓKNA SZKLANEGO OD POZIOMU TERENU
- POLISTYREN EKSTRUDOWANY 10cm
- IZOLACJA PRZECIWWILGOCIOWA – BEZROZPUSZCZALNIKOWA MASA BUTUMICZNA
- NP. DYSPERBIT Dnx2 OD WYSOKOŚCI 30cm NAD POZIOM TERENU
- BETON KOMÓRKOWY 24cm
- TYNK CEM–WAP 2cm

SF1 ŚCIANA ZEWNĘTRZNA – FUNDAMENTOWA
- NP. DYSPERBIT Dnx2 DO POZIOM TERENU
- MASA KLEJOWO–SZPACHLOWA Z ZATOPIONĄ SIATKĄ Z WŁÓKNA SZKLANEGO
- POLISTYREN EKSTRUDOWANY 10cm
- IZOLACJA PRZECIWWILGOCIOWA – BEZROZPUSZCZALNIKOWA MASA BUTUMICZNA
- DYSPERBIT Dnx2
- RAPÓWKA CEMENTOWA
- BLOCZKI BETONOWE M6 24cm
- IZOLACJA PRZECIWWILGOCIOWA – BEZROZPUSZCZALNIKOWA MASA BUTUMICZNA
- NP. DYSPERBIT Dnx2 OD WYSOKOŚCI 50cm NAD POZIOM TERENU

SW1 ŚCIANA WEWNĘTRZNA
- TYNK CEM–WAP 2cm, kat. III LUB GIPSOWY
- BETON KOMÓRKOWY 12/24cm
- TYNK CEM–WAP 2cm, kat. III LUB GIPSOWY

PG POSADZKA–POMIESZCZENIE GOSPOD.
- GRES NA KLEJ 2cm/PŁYTKI 2cm
- POSADZKA CEM. NIEPYLĄCA GR. 8cm
- ZATARTA NA GŁADKO+DODATKI UTWARDZAJĄCE
- HYDROIZOLACJA FOLIA PE 0.4mm
- STYROPIAN EPS 150–036 16cm (w dwóch warstwach)
- 2xFOLIA IZOLACYJNA PE 0.4mm
- PŁYTA FUNDAMENTOWA ŻELBETOWA – gr.20cm, POGRUBIENIE –25cm
- 2xPAPA TERMOZGRZEWALNA
- WARSTWA CHUDEGO BETONU C12/15 (B15) gr.5cm
- PODSYPKA PIASKOWA UBIJANA WARSTWAMI DO Is=0.98–min.40cm

D1 DACH
- BLACHODACHÓWKA W KOLORZE GRAFITOWYM
- ŁATY 5x6cm WEDŁUG INSTRUKCJI PRODUCENTA BLACHODACHÓWKI
- KONTRŁATY 2,5x5cm / PRZESTRZEŃ WENTYLACYJNA
- FOLIA PE WYSOKOPAROPRZEPUSZCZALNA q>1000g/m3
- DESKOWANIE PEŁNE 20mm
- WIĄZARY PREFABRYKOWANE DREWNIANE, KONSTRUKCJA ZABEZPIECZONA IMPREGNATAMI OGNIOCHRONNY I BIOCHRONNYMI, DO CECHY NIEROZPRZESTRZENIANIA OGNIA

D2 DACH
- PŁYTA OSB 20mm
- WEŁNA MINERALNA POMIĘDZY PASEM DOLNYM gr.30cm O WSPÓŁ. =0.035
- WIĄZARY PREFABRYKOWANE DREWNIANE, KONSTRUKCJA ZABEZPIECZONA IMPREGNATAMI OGNIOCHRONNY I BIOCHRONNYMI, DO CECHY NIEROZPRZESTRZENIANIA OGNIA
- STELAŻ STALOWY DO PŁYT G–K 6cm
- PROFILE CD NA WIESZAKACH DO PODDASZY
- PAROIZOLACJA FOLIA PE 0.2mm
- SUFIT Z OBUDOWY 2xPŁYT G–K, NA RZUSZCIE STALOWYM OCYNKOWANYM, ZABEZPIECZONA DO CECHY NIEROZPRZESTRZENIANIA OGNIA

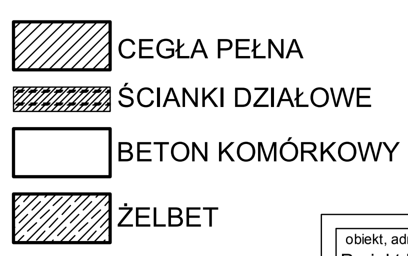

NA ŚCIANACH MUROWANYCH OPARCIE BELEK TYPU SBN I L–19 NALEŻY REALIZOWAĆ POPRZEZ PODKŁADKĘ MUROWANĄ Z 2 WARSTW CEGŁY CERAMICZNEJ PEŁNEJ NA ZAPRAWIE CEMENTOWEJ.

detal A
przykładowe połączenie ściany parterowej z trzpieniem żelbetowym 1:25

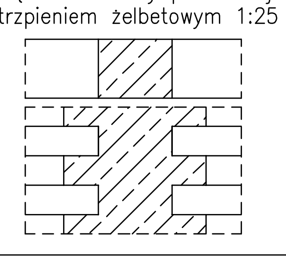

UWAGI:
BETON C-20/25 (B25) W6
PODBETON C-12/15 (B15)
STAL A - IIIN (B500B/BSt500S)
OTULINA 5 cm -fundamenty
OTULINA 3 cm
PODANA OTULINA DOTYCZY ZBROJENIA GŁÓWNEGO

±0.00m=55.60m n.p.m.

SZCZEGÓŁ ZAKOŃCZENIA MUROWANEJ ŚCIANY NIENOŚNEJ POD STROPEM SKALA 1:20

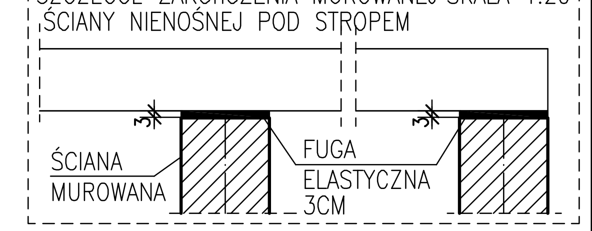

POZYCJE KONSTRUKCYJNE
- POZ.1 WIĘŹBA
- POZ.2 STROPY I WYLEWKI
- POZ.3 PODCIĄGI
- POZ.4 SŁUPY I TRZPIENIE
- POZ.5 WIEŃCE
- POZ.6 ŚCIANY
- POZ.7 FUNDAMENTY
- POZ.8 SCHODY

UWAGA:
1. WSZELKIE ZMIANY W KONSTRUKCJI OBIEKTU NA ETAPIE WYKONAWSTWA POWINNY BYĆ KONSULTOWANE Z PROJEKTANTEM KONSTRUKCJI.
2. NIE WOLNO BRAĆ WYMIARU BEZPOŚREDNIO Z RYSUNKU. OBOWIĄZKIEM WYKONAWCY JEST SPRAWDZENIE WYMIARU W NATURZE. W WYPADKU JAKICHKOLWIEK ZMIAN LUB RÓŻNIC MIĘDZY WYMIARAMI NA RYSUNKU, A STANEM FAKTYCZNYM WYKONAWCA JEST ZOBOWIĄZANY PRZEKAZAĆ TĘ INFORMACJĘ DO BIURA PROJEKTOWEGO.

Uwagi:
1. Wszystkie roboty należy wykonywać zgodnie z Polskimi Normami, "Warunkami technicznymi wykonania i odbioru robót budowlano – montażowych opracowanymi przez Instytut Techniki Budowlanej oraz zasadami wiedzy i sztuki budowlanej.
2. Poziomy posadzek należy zweryfikować i precyzyjnie wytyczyć geodezyjnie na etapie wykonawczym. Odchyłki od projektu należy konsultować z projektantem.
3. Wszystkie wymiary sprawdzić na budowie!
4. Wszelkie elementy ruchome, elementy wyposażenia, w szczególności elementy stolarki i ślusarki okiennej i drzwiowej, szkleń, fasad, okładzin elewacyjnych, balustrad, poręczy i pochwytów, odbojników wewnętrznych i innych należy zamawiać i wykonywać / montować na podstawie zweryfikowanych obmiarów rzeczywistych wykonanych na obiekcie.
5. W wykonaniu otworów okiennych w ścianach nie dopuszcza się wymiarów mniejszych niż określone w dokumentacji, a tolerancja dodatnia może wynosić do 20 mm. Każdorazowo weryfikować zgodność szerokości otworu z szerokością okna dla uniknięcia niezgodności.
6. Przy wykonaniu otworów drzwiowych skonfrontować wymiary z zestawieniem stolarki oraz z faktycznym zamawianym asortymentem dla uniknięcia nieścisłości.
7. Przed wykonaniem każdego otworu w ścianach i stropach weryfikować ich rozmiary z projektowanym asortymentem lub wyposażeniem. Murowanie określonych partii ścian realizować po weryfikacji opracowań branżowych (przebiegi instalacji).
8. Dopuszcza się zastosowanie materiałów zamiennych pod warunkiem, że posiadają one cechy nie gorsze jakościowo od wskazanych w projekcie, a także pod warunkiem uzyskania zgody projektanta.
9. Wszystkie elementy konstrukcyjne należy przyjmować wg pozycji opisanych na schematach lokalizacyjnych w dokumentacji – część konstrukcyjna (konstrukcja – projekt budowlano–wykonawczy).
10. Każdy składnik projektowy należy rozpatrywać i rozpoznawać w dokumentacji w kontekście wszystkich rysunków, które do tego składnika się odnoszą z uwzględnieniem wszystkich informacji opisowych i zasad sztuki budowlanej.
11. Brak wskazania na rysunku technicznym elementu, którego zastosowanie wynika ze znanych lub powszechnie przyjętych rozwiązań w zakresie sztuki budowlanej nie zwalnia wykonawcy z konieczności skalkulowania i zastosowania takiego elementu w porozumieniu z inwestorem, a także z projektantem i za jego zgodą.
12. Należy uwzględnić przejścia przez stropy otworów instalacyjnych rozpatrując i opierając się o rysunki branżowe.
13. W przypadku jakiejkolwiek rozbieżności w dokumentacji należy konsultować się z projektantem.
14. Zgodnie z art. 22 ust. z dnia 7 lipca 1994 roku Prawo Budowlane (tj. Dz.U. z 2003 roku Nr 207 poz 2016 z późniejszymi zmianami) kierownik budowy ma obowiązek realizacji obiektu zgodnie z obowiązującymi przepisami i sztuką budowlaną

obiekt, adres, tytuł: Projekt budynku szatniowego wraz ze zbiornikiem bezodpływowym na nieczystości ciekłe oraz z niezbędną infrastrukturą techniczną, po wcześniejszej rozbiórce istniejącego budynku szatniowego, na działce nr 1179 w miejscowości Białośliwie			
inwestor: Gmina Białośliwie ul. Ks. Kordeckiego 1, 89-340 Białośliwie			
biuro: BIURO PROJEKTOWO-USŁUGOWE KONSTRUKCJE Krzysztof Klimek, Pl. Wolności 28, 64-820 Szamocin, tel. 601 440 124			
projektował / opracował:		nr uprawnień:	podpis:
projektant główny:	mgr inż. Krzysztof Klimek	WKP/0049/POOK/13	
konstrukcja:	mgr inż. Krzysztof Klimek	WKP/0049/POOK/13	
konstrukcja sprawdził:	mgr inż. Marcin Olejniczak	WKP/0057/PWOK/13	
architektura:	mgr inż. arch. Krzysztof Kaczmarek	OKK/UpB/27/2005	
nazwa rysunku: PRZEKRÓJ B-B - PROJEKT			nr rys.: A+K-06
branża: ARCHITEKTURA+KONSTRUKCJA	faza: PT	skala: 1:50	data: 02.2022