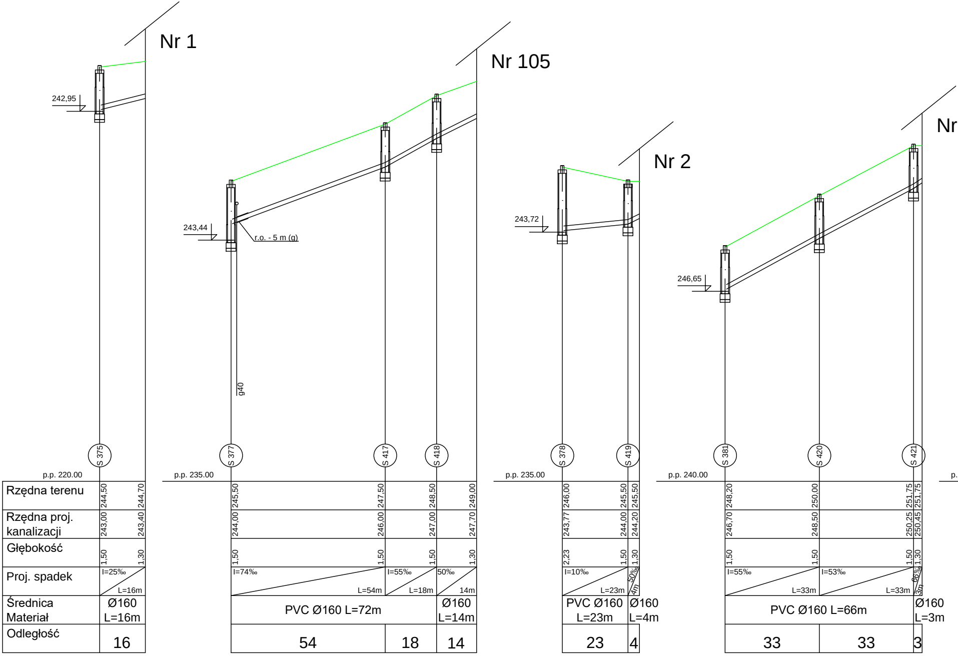
Nr 1
242,95
Nr 105
243,44
r.o. - 5 m (g)
g40
Nr 2
243,72
Nr
246,65
S 375
S 377
S 417
S 418
S 378
S 419
S 381
S 420
S 421
p.p. 220.00
p.p. 235.00
p.p. 235.00
p.p. 240.00
p.

	S 375	
Rzędna terenu	244,50	244,70
Rzędna proj. kanalizacji	243,00	243,40
Głębokość	1,50	1,30
Proj. spadek	I=25‰ L=16m	
Średnica Materiał	Ø160 L=16m	
Odległość	16	

	S 377	S 417	S 418	
Rzędna terenu	245,50	247,50	248,50	249,00
Rzędna proj. kanalizacji	244,00	246,00	247,00	247,70
Głębokość	1,50	1,50	1,50	1,30
Proj. spadek	I=74‰ L=54m	I=55‰ L=18m	50‰ 14m	
Średnica Materiał	PVC Ø160 L=72m		Ø160 L=14m	
Odległość	54	18	14	

	S 378	S 419	
Rzędna terenu	246,00	245,50	245,50
Rzędna proj. kanalizacji	243,77	244,00	244,20
Głębokość	2,23	1,50	1,30
Proj. spadek	I=10‰ L=23m	50‰ 4m	
Średnica Materiał	PVC Ø160 L=23m	Ø160 L=4m	
Odległość	23	4	

	S 381	S 420	S 421	
Rzędna terenu	248,20	250,00	251,75	251,75
Rzędna proj. kanalizacji	246,70	248,50	250,25	250,45
Głębokość	1,50	1,50	1,50	1,30
Proj. spadek	I=55‰ L=33m	I=53‰ L=33m	66‰ 3m	
Średnica Materiał	PVC Ø160 L=66m		Ø160 L=3m	
Odległość	33	33	3	

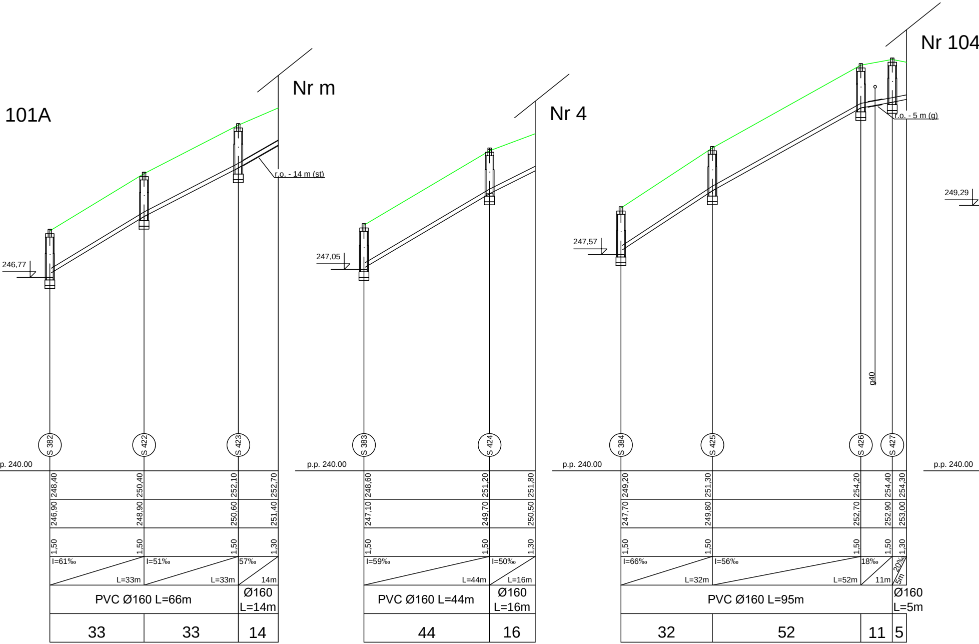
101A
Nr m
Nr 4
Nr 104
r.o. - 14 m (st)
r.o. - 5 m (g)
246,77
247,05
247,57
249,29
g40
S 382
S 422
S 423
S 383
S 424
S 384
S 425
S 426
S 427
p.p. 240.00
p.p. 240.00
p.p. 240.00
p.p. 240.00
248,40
250,40
252,10
252,70
246,90
248,90
250,60
251,40
1,50
1,50
1,50
1,30
I=61‰
L=33m
I=51‰
L=33m
57‰
14m
PVC Ø160 L=66m
Ø160
L=14m
33
33
14
248,60
251,20
251,80
247,10
249,70
250,50
1,50
1,50
1,30
I=59‰
L=44m
I=50‰
L=16m
PVC Ø160 L=44m
Ø160
L=16m
44
16
249,20
251,30
254,20
254,40
254,30
247,70
249,80
252,70
252,90
253,00
1,50
1,50
1,50
1,50
1,30
I=66‰
L=32m
I=56‰
L=52m
18‰
11m
20‰
5m
PVC Ø160 L=95m
Ø160
L=5m
32
52
11
5

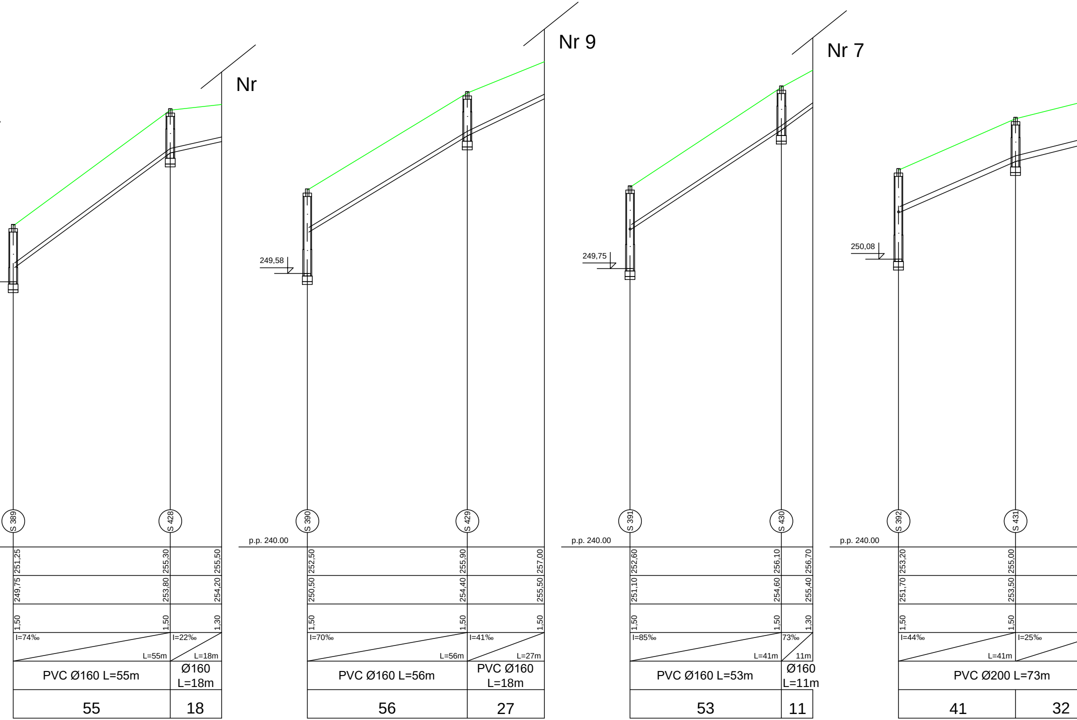
Nr
S 389
S 428
251,25
255,30
255,50
249,75
253,80
254,20
1,50
1,50
1,30
I=74‰
L=55m
I=22‰
L=18m
PVC Ø160 L=55m
Ø160 L=18m
55
18
Nr 9
249,58
S 390
S 429
p.p. 240.00
252,50
255,90
257,00
250,50
254,40
255,50
1,50
1,50
1,50
I=70‰
L=56m
I=41‰
L=27m
PVC Ø160 L=56m
PVC Ø160 L=18m
56
27
Nr 7
249,75
S 391
S 430
p.p. 240.00
252,60
256,10
256,70
251,10
254,60
255,40
1,50
1,50
1,30
I=85‰
L=41m
73‰
11m
PVC Ø160 L=53m
Ø160 L=11m
53
11
250,08
S 392
S 431
p.p. 240.00
253,20
255,00
251,70
253,50
1,50
1,50
I=44‰
L=41m
I=25‰
PVC Ø200 L=73m
41
32

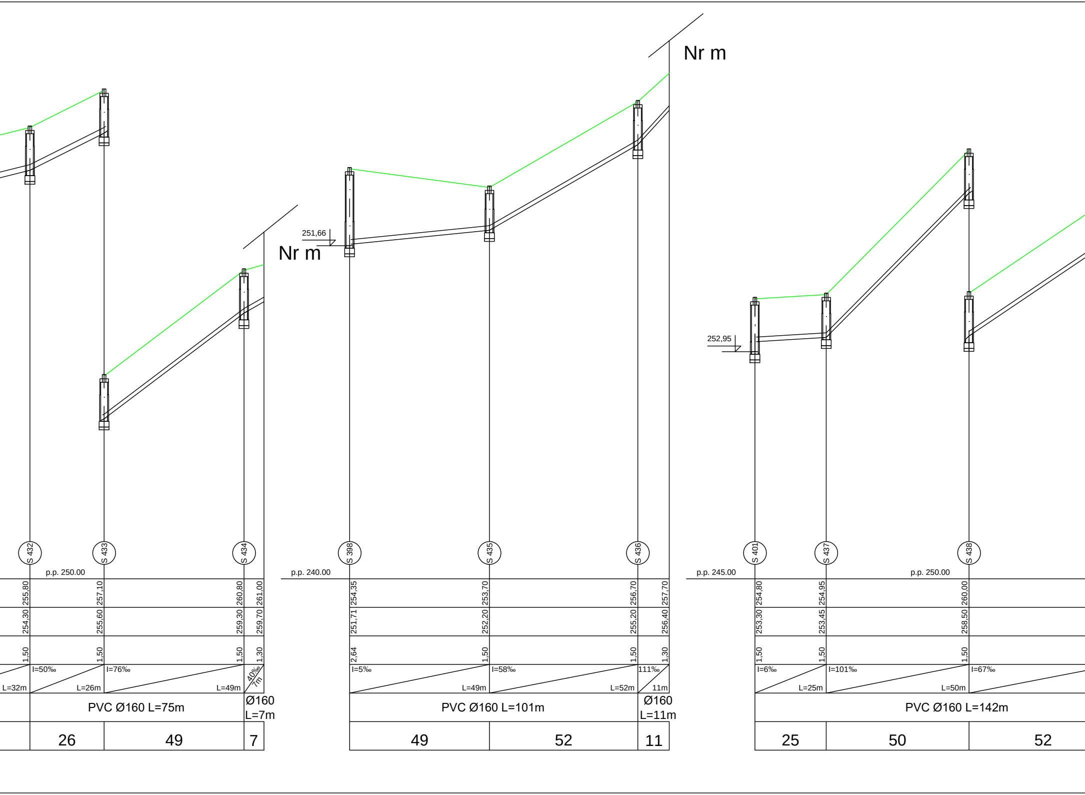
Nr m
Nr m
251,66
252,95
S 432
S 433
S 434
S 398
S 435
S 436
S 401
S 437
S 438
p.p. 250.00
p.p. 240.00
p.p. 245.00
p.p. 250.00
255,80
257,10
260,80
261,00
254,35
253,70
256,70
257,70
254,80
254,95
260,00
254,30
255,60
259,30
259,70
251,71
252,20
255,20
256,40
253,30
253,45
258,50
1,50
1,50
1,50
1,30
2,64
1,50
1,50
1,30
1,50
1,50
1,50
I=50‰
I=76‰
40‰
I=5‰
I=58‰
111‰
I=6‰
I=101‰
I=67‰
L=32m
L=26m
L=49m
7m
L=49m
L=52m
11m
L=25m
L=50m
PVC Ø160 L=75m
Ø160
L=7m
PVC Ø160 L=101m
Ø160
L=11m
PVC Ø160 L=142m
26
49
7
49
52
11
25
50
52

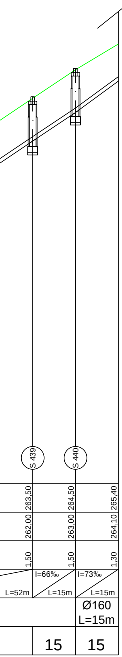
Nr m
S 439
S 440
263,50
264,50
265,40
262,00
263,00
264,10
1,50
1,50
1,30
I=66‰
I=73‰
L=52m
L=15m
L=15m
Ø160
L=15m
15
15

KNIAŻYCE:
S377 - S418, S378 - S419, S381 - S421, S382 - S423, S383 - S424, S384 - S427, S389 - S428, S390 - S429, S391 - S430, S392 - S434, S398 - S436, S401 - S440

Studzienki PVC Ø400 z pokrywą betonową z pierścieniem odciążającym: S417,S418, S420, S421, S422, S423, S429, S430, S431, S432, S433, S435, S436, S437, S438, S439
Studzienki PVC Ø400 z pokrywą żeliwną: S419, S424, S425, S426, S427, S428, S434, S440

Rury: PVC Ø200, Ø160 mm SN 12, SDR 34, SLW 60 - lub równoważne
- rura i kształtki tego samego systemu (producenta)
- uszczelka zintegrowana z rurą i kształtką, czerwone wzmocnienie z polipropylenu (PP) zapobiega podwijaniu się przy montażu
- materiał utwardzony niezmiękczony

TITUTO Sp. z o.o.
ul. Zimowit 42, 35-605 Rzeszów

AUTOR OPRACOWANIA	NR UPRAWN. BUDOWL.	PODPIS	NAZWA INWESTYCJI	FAZA
mgr inż. Józef JAMRO - projektant	**s - 114/91** (do proj. i kierowania robotami budowlanymi bez ograniczeń w zakresie sieci wodociągowych i kanalizacyjnych)		**"Kanalizacja sanitarna dla miejscowości Darowice i Kniażyce" gm. Fredropol Etap II**	**PW**
				DATA **III 2022 r.**
mgr inż. Szymon DYLĄG - sprawdzający	**PDK/0181/POOS/11** (do projektowania bez ograniczeń w specjalności instalacyjnej)		NAZWA PROJEKTU **Projekt Wykonawczy**	SKALA **1:1000**
mgr inż.Tomasz KOBYLARZ - asystent projektanta			NAZWA RYSUNKU **Profil podłużny kanalizacji**	NR RYSUNKU **20**
inż.Natalia SKOWRON - asystent projektanta				
INWESTOR: **Gmina Fredropol** **Fredropol 15, 37-734 Fredropol**			BRANŻA **Sanitarna**	