Nadproże N-1.1
Liczba elementów: 1

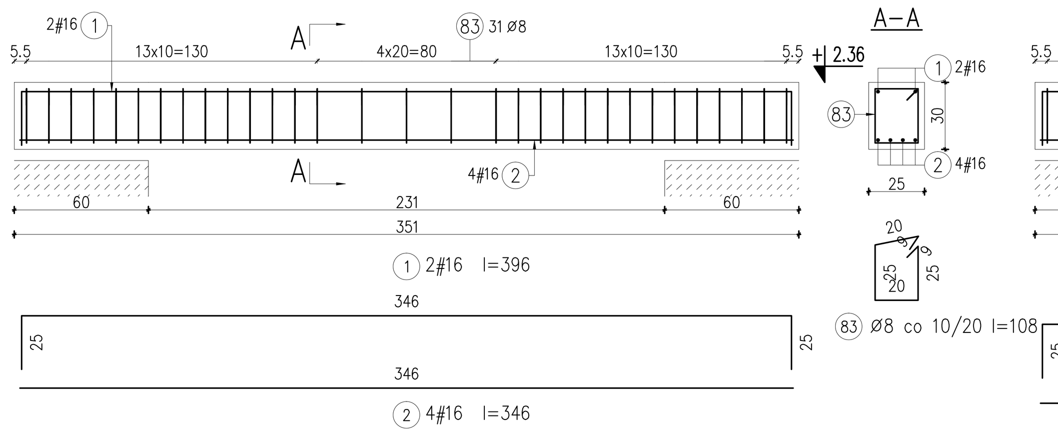

Nadproże N-1.2
Liczba elementów: 2

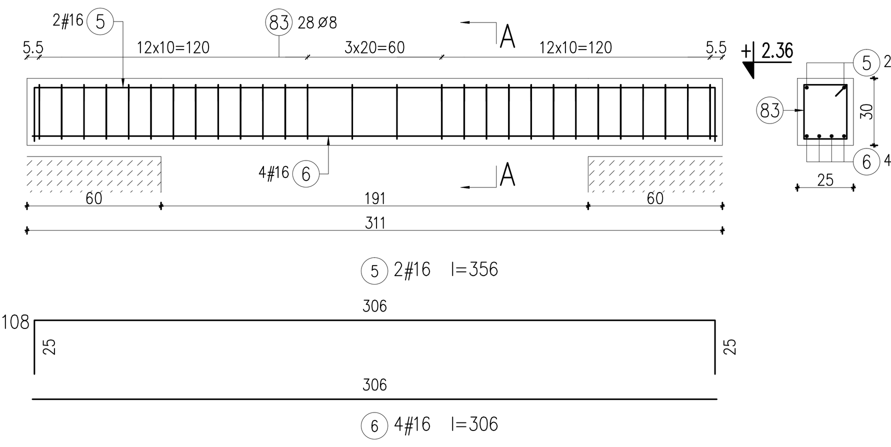

Nadproże N-1.3
Liczba elementów: 1

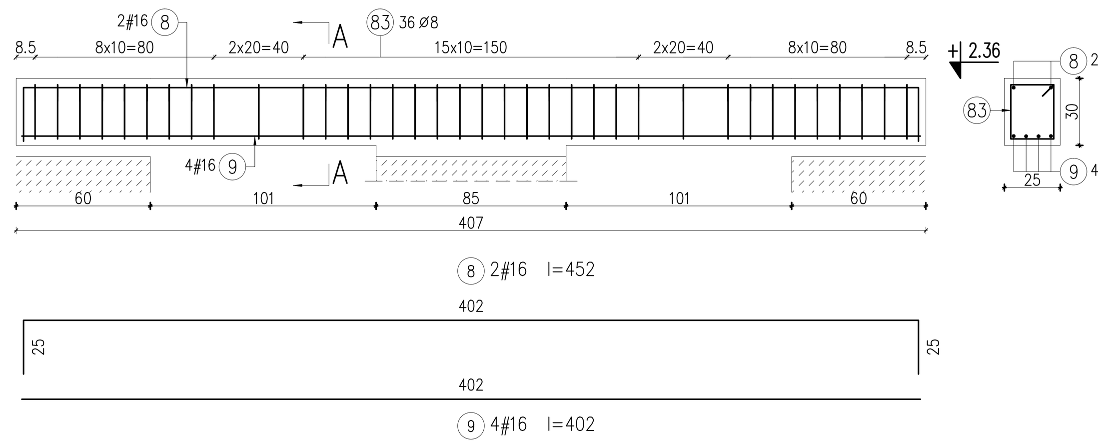

Nadproże N-1.4
Liczba elementów: 1

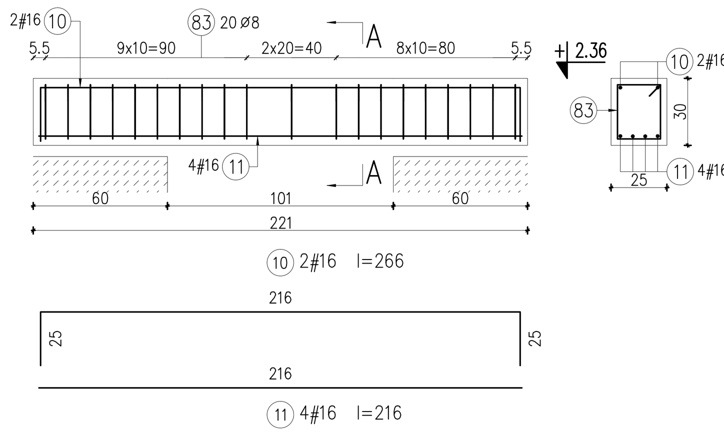

Nadproże N-1.5
Liczba elementów: 2

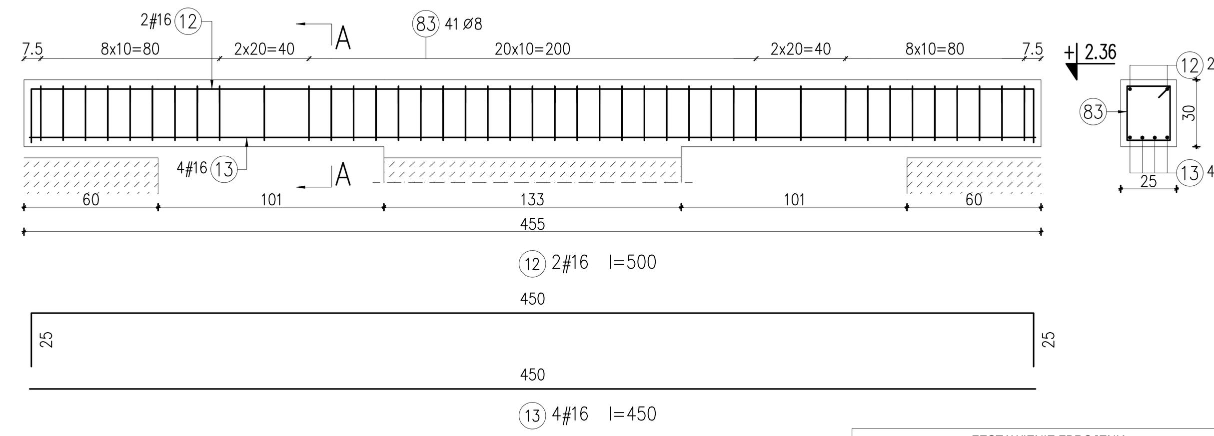

Nadproże N-1.6
Liczba elementów: 1

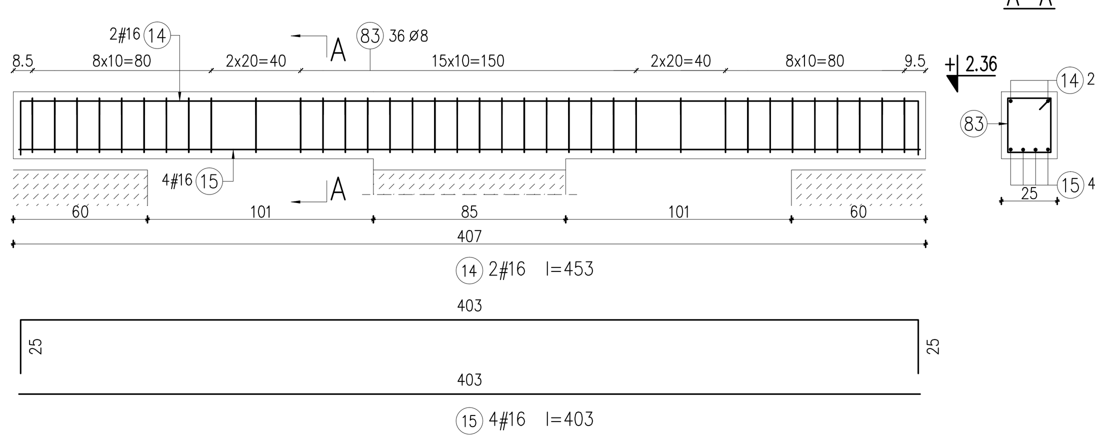

Nadproże N-1.7
Liczba elementów: 1

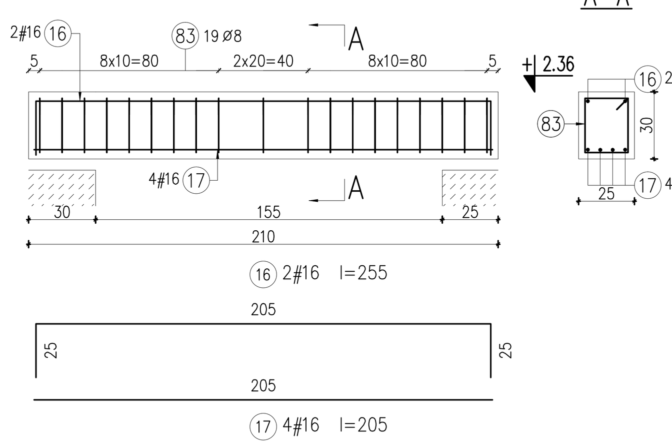

Nadproże N-1.8
Liczba elementów: 1

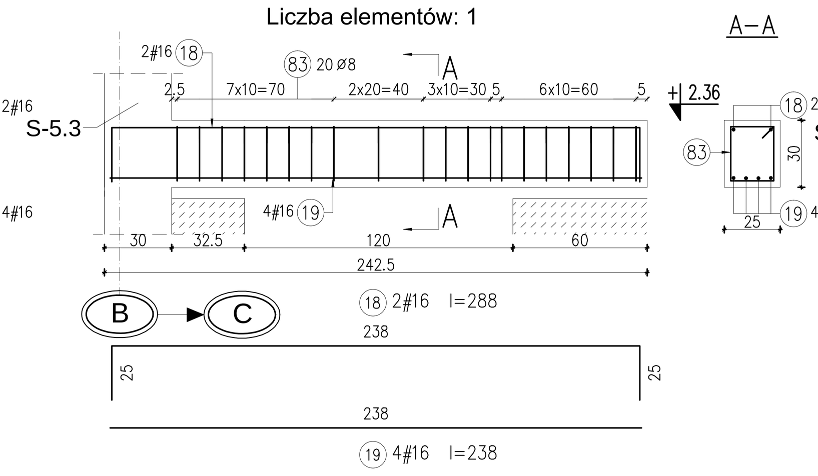

Nadproże N-1.9
Liczba elementów: 1

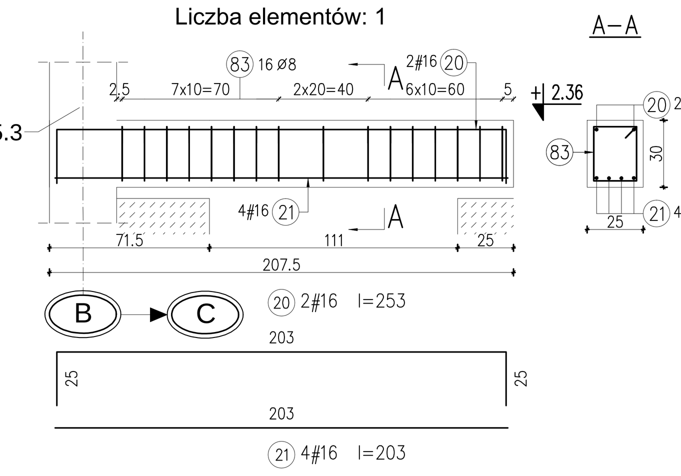

Nadproże N-2.1
Liczba elementów: 4

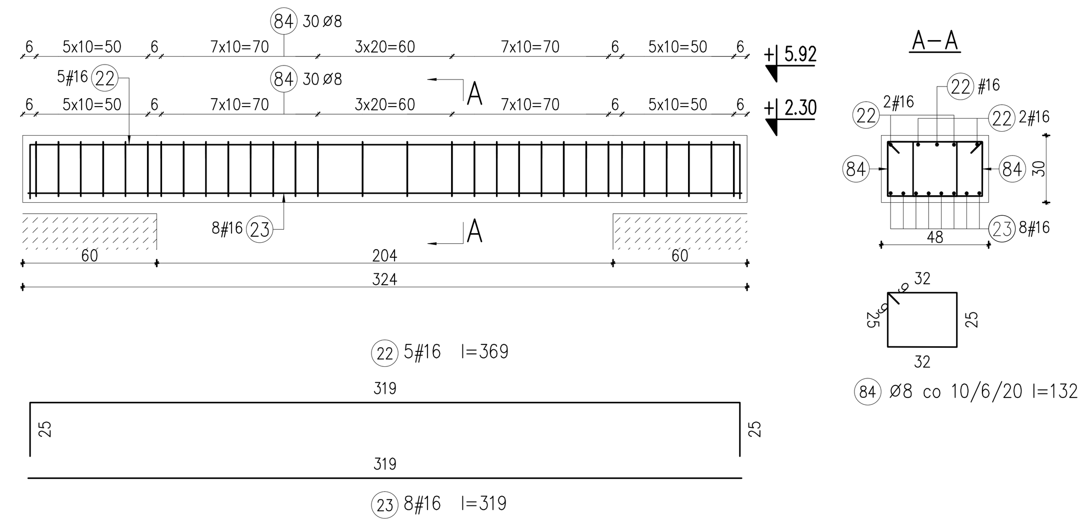

Nadproże N-2.2
Liczba elementów: 1

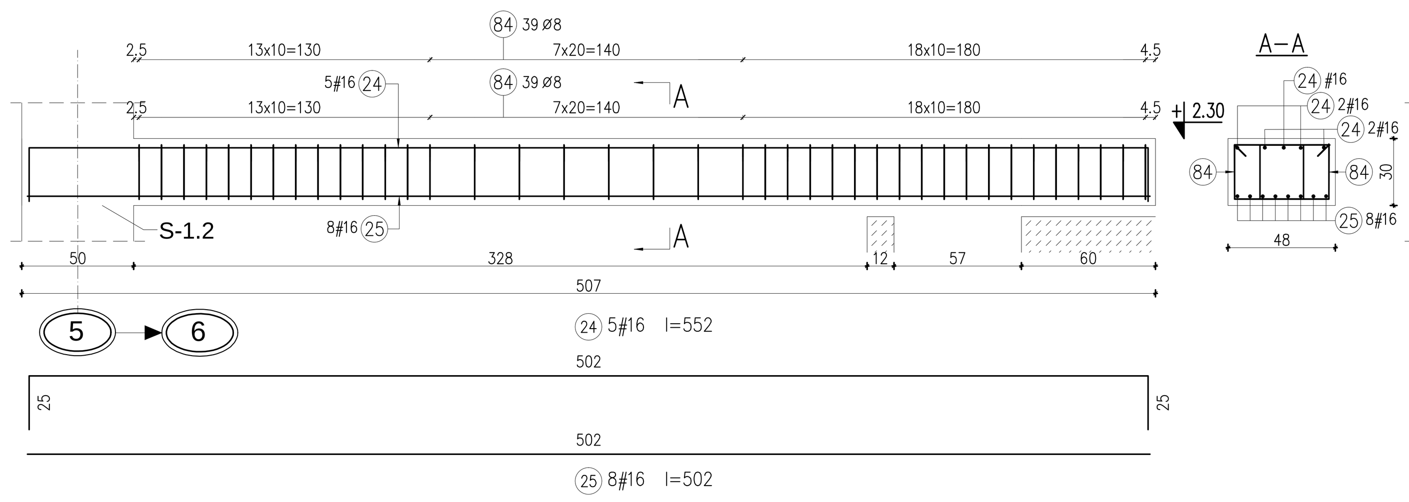

Nadproże N-2.3
Liczba elementów: 1

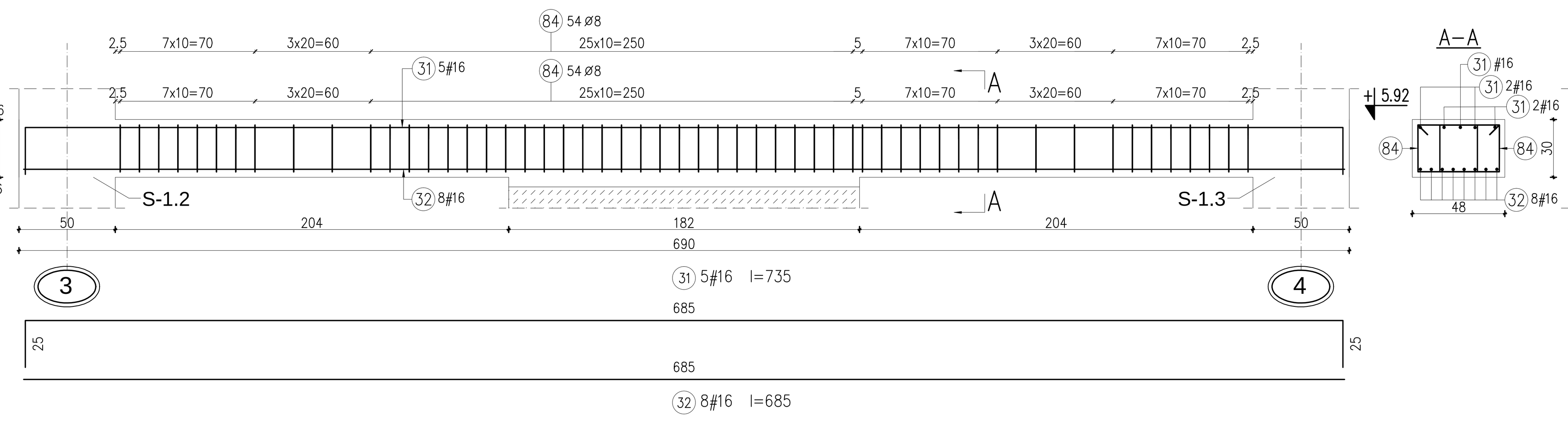

Nadproże N-2.4
Liczba elementów: 1

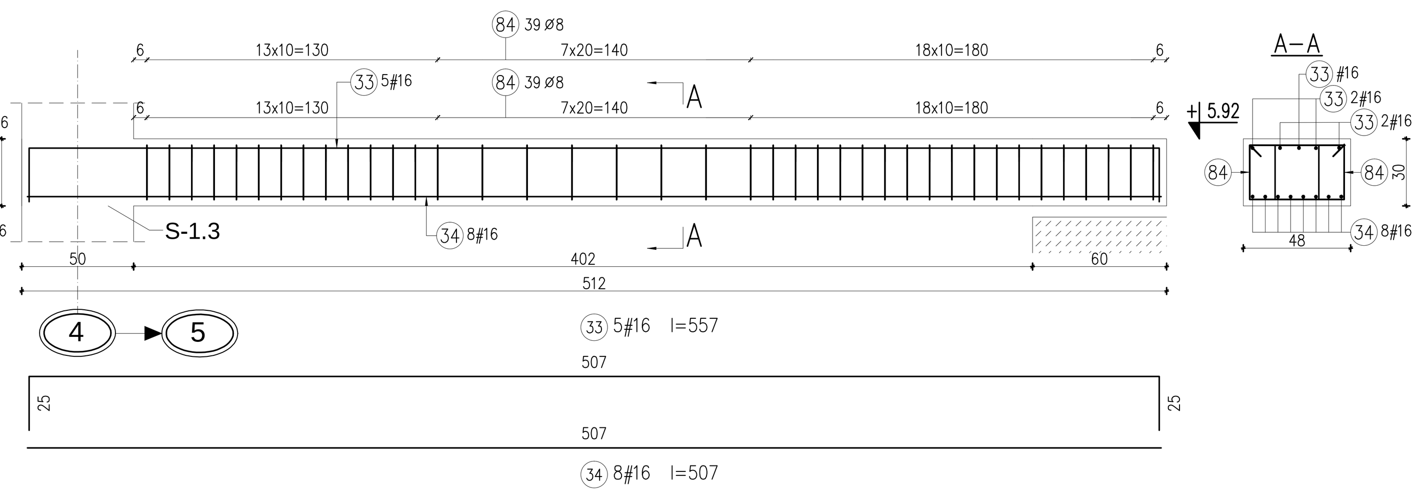

Nadproże N-2.5
Liczba elementów: 1

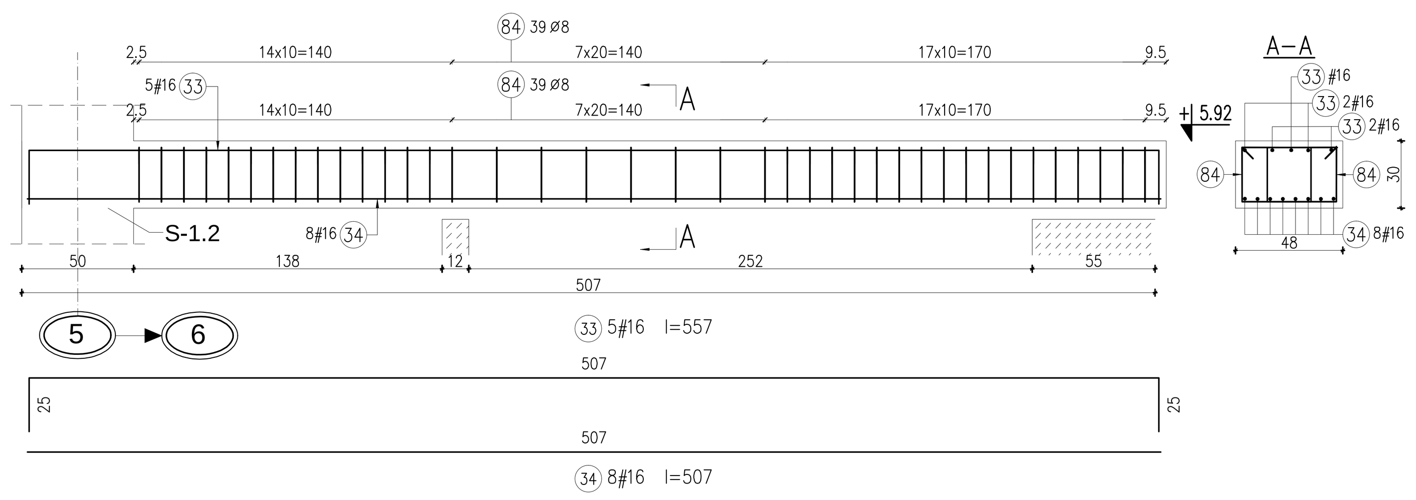

Nadproże N-3.1
Liczba elementów: 2

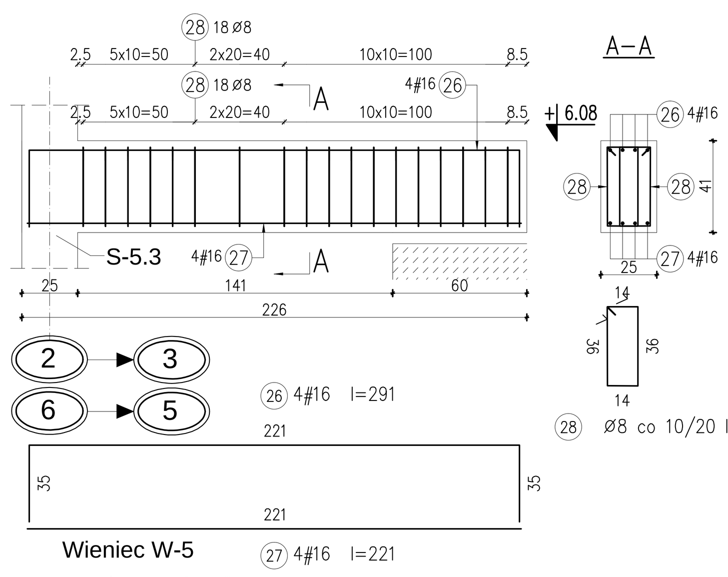

Nadproże N-3.2
Liczba elementów: 2

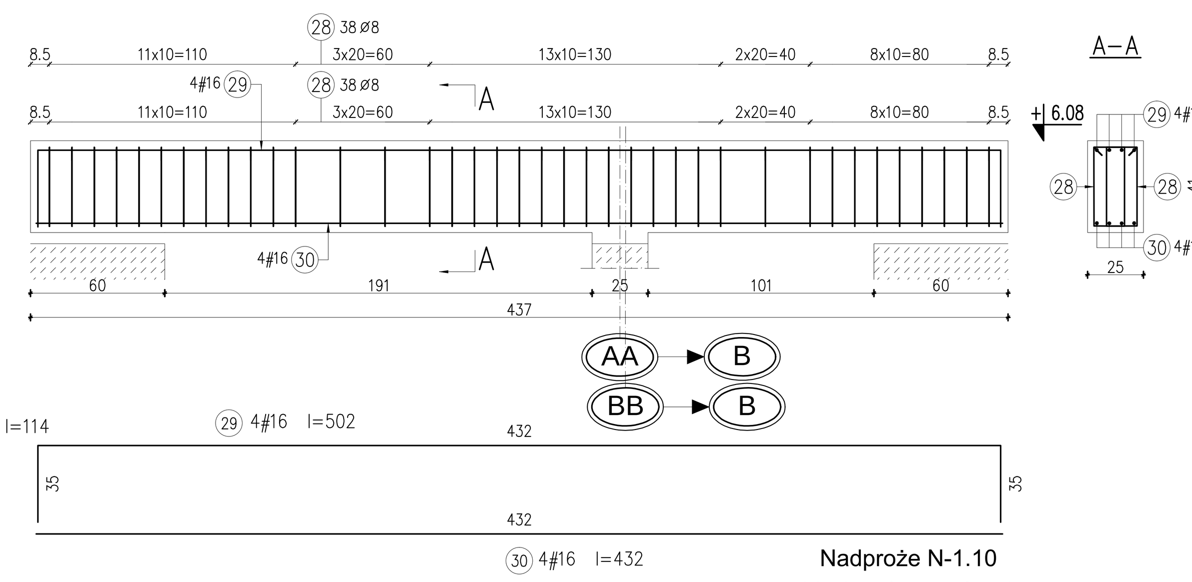

Nadproże N-5.1
Liczba elementów: 2

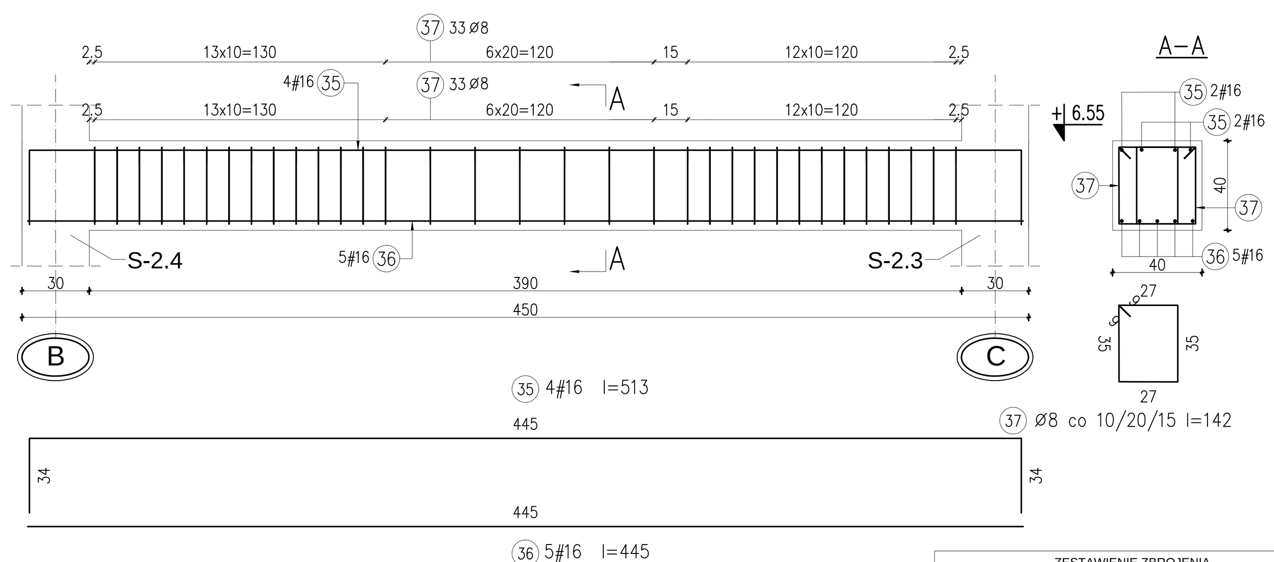

Wieniec W-1
długość Lc=91.10m

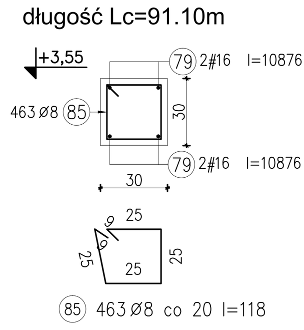

Wieniec W-2
długość Lc=200.00m

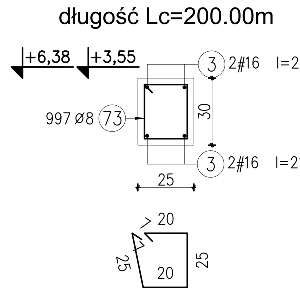

Wieniec W-3
długość Lc=47.80m

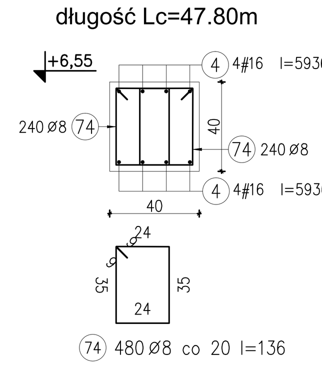

Wieniec W-4
długość Lc=34.80m

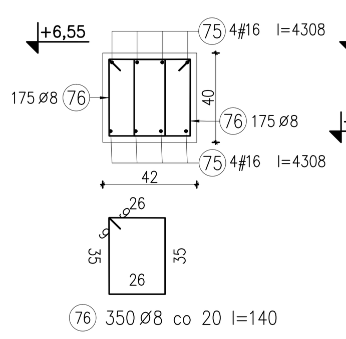

Wieniec W-5
Liczba elementów: 2
długość Lc=31.10m

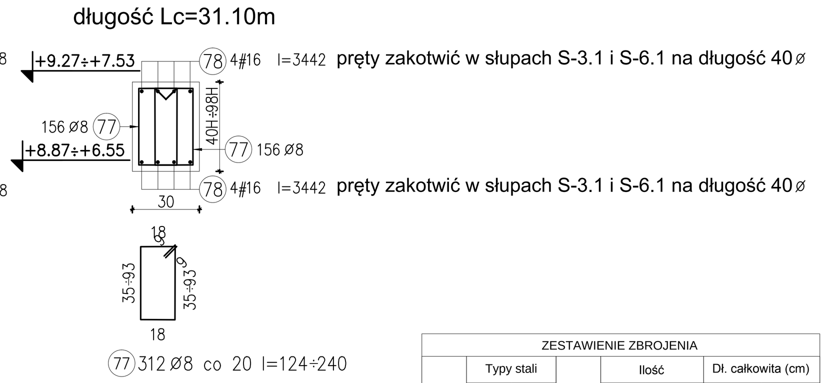

Wieniec W-6
długość Lc=6.50m

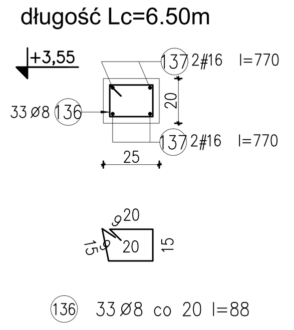

ZESTAWIENIE ZBROJENIA DLA WIEŃCÓW

Poz.	Typy stali		Dł. (cm)	Ilość		Dł. całkowita (cm)	
	Ø	#		w elem.	ogółem	A-I	A-IIIN
	A-I	A-IIIN				Ø 8	# 16
Wieniec W-1. Masa ogólna (kg) :905.90							
79		16	10876	4	4		43504
85	8		118	463	463	54634	
Wieniec W-2. Masa ogólna (kg) :1757,69							
3		16	21249	4	4		84996
73	8		104	997	997	103688	
Wieniec W-3. Masa ogólna (kg) :1011.43							
4		16	5936	8	8		47488
74	8		136	480	480	65280	
Wieniec W-4. Masa ogólna (kg) :740,53							
75		16	4308	8	8		34464
76	8		140	350	350	49000	
Wieniec W-5 2 sztuk. Masa ogólna (kg) :1247,03							
77	8		182	312	624	94224	
78		16	3442	8	16		55072
Wieniec W-6 1 sztuk. Masa ogólna (kg) :60.28							
136	8		88	33	33	2904	
137		16	770	4	4		3080
Długość wg średnic (cm)						369730	268604
Masa jednostkowa pręta (kg/m)						0,40	1,58
Masa łączna wg średnic (kg)						1478.92	4243.94
Masa łączna wg gatunku stali (kg)						1478.92	4243.94
Ogółem (kg)						5722.86	

Nadproże N-1.10
Liczba elementów: 1

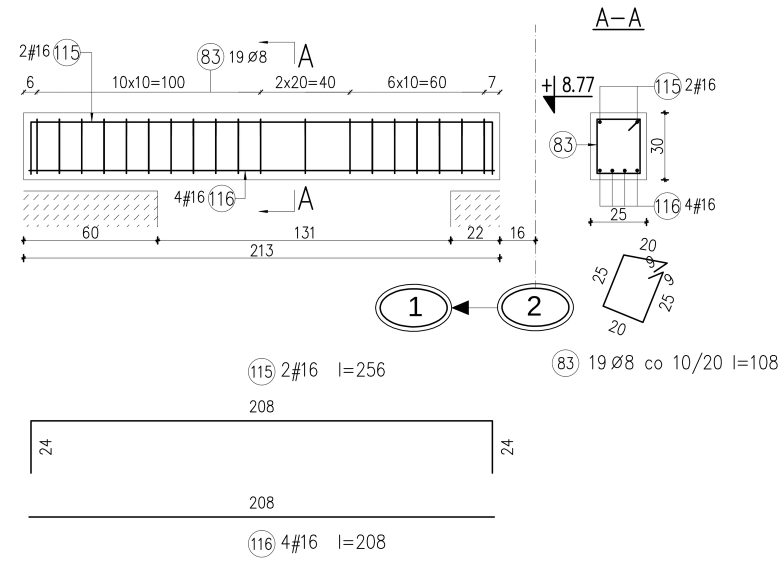

Nadproże N-1.11
Liczba elementów: 1

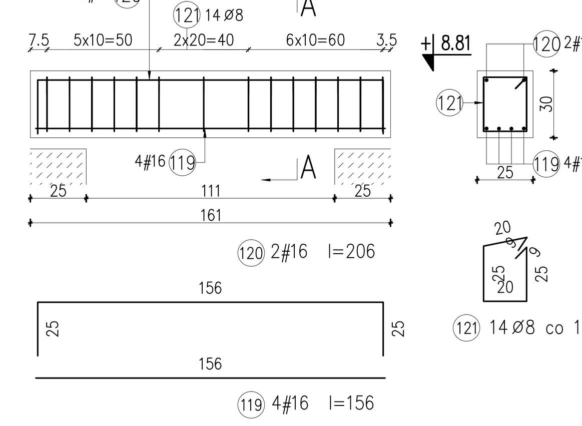

ZESTAWIENIE ZBROJENIA

Poz.	Typy stali		Dł. (cm)	Ilość		Dł. całkowita (cm)	
	Ø	#		w elem.	ogółem	A-I	A-IIIN
	A-I	A-IIIN				Ø 8	# 16
Nadproże N-1.11 1 szt.. Masa ogólna (kg) :22.34							
119		16	156	4	4		624
120		16	206	2	2		412
121	8		108	14	14	1512	
Długość wg średnic (cm)						1512	1036
Masa jednostkowa pręta (kg/m)						0.40	1.58
Masa łączna wg średnic (kg)						5.97	16.37
Masa łączna wg gatunku stali (kg)						5.97	16.37
Ogółem (kg)						22.34	

MATERIAŁY:

BETON: C20/25
STAL ŻEBROWANA: A–IIIN (RB500W)
STAL GŁADKA: A–I (St3S)
otulina: 2.5cm

Nadproże N-1.12
Liczba elementów: 1

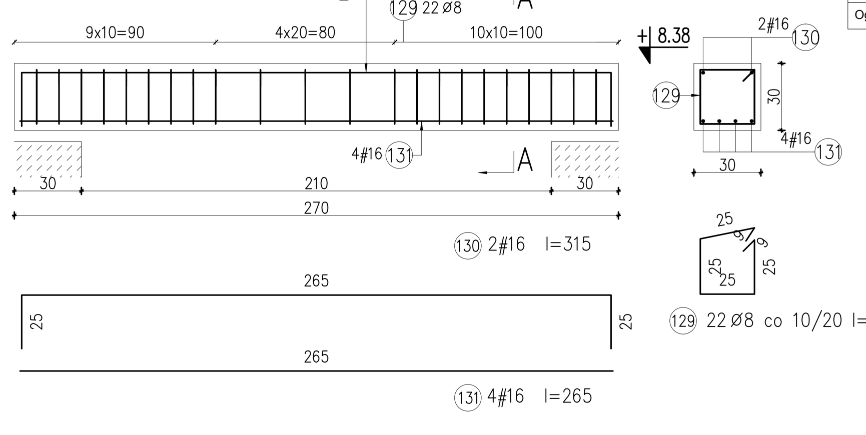

ZESTAWIENIE ZBROJENIA

Poz.	Typy stali		Dł. (cm)	Ilość		Dł. całkowita (cm)	
	Ø	#		w elem.	ogółem	A-I	A-IIIN
	A-I	A-IIIN				Ø 8	# 16
Nadproże N-1.12 1 szt.. Masa ogólna (kg) :36.96							
129	8		118	22	22	2596	
130		16	315	2	2		630
131		16	265	4	4		1060
Długość wg średnic (cm)						2596	1690
Masa jednostkowa pręta (kg/m)						0.40	1.58
Masa łączna wg średnic (kg)						10.25	26.70
Masa łączna wg gatunku stali (kg)						10.25	26.70
Ogółem (kg)						36.96	

Nadproże N-1.13
Liczba elementów: 1

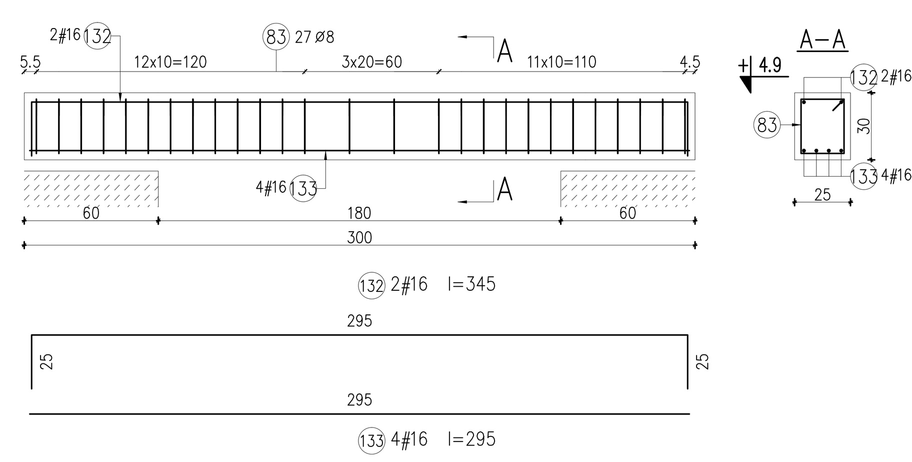

ZESTAWIENIE ZBROJENIA

Poz.	Typy stali		Dł. (cm)	Ilość		Dł. całkowita (cm)	
	Ø	#		w elem.	ogółem	A-I	A-IIIN
	A-I	A-IIIN				Ø 8	# 16
Nadproże N-1.13 1 szt.. Masa ogólna (kg) :41.06							
83	8		108	27	27	2916	
132		16	345	2	2		690
133		16	295	4	4		1180
Długość wg średnic (cm)						2916	1870
Masa jednostkowa pręta (kg/m)						0.40	1.58
Masa łączna wg średnic (kg)						11.52	29.55
Masa łączna wg gatunku stali (kg)						11.52	29.55
Ogółem (kg)						41.06	

Nadproże N-1.14
Liczba elementów: 1

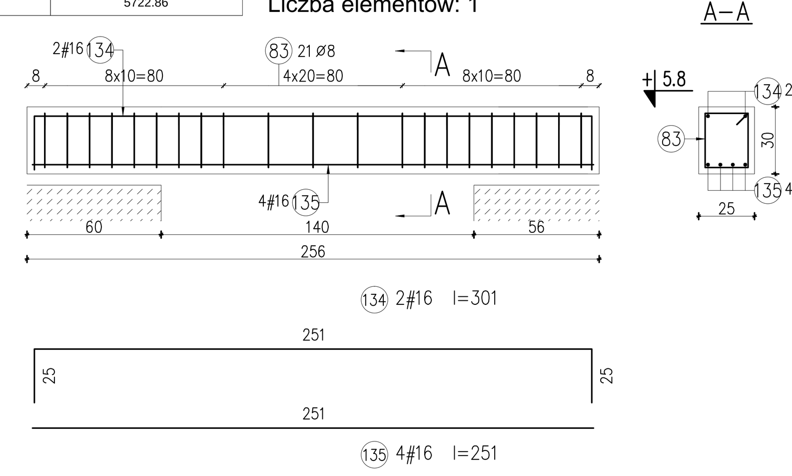

ZESTAWIENIE ZBROJENIA

Poz.	Typy stali		Dł. (cm)	Ilość		Dł. całkowita (cm)	
	Ø	#		w elem.	ogółem	A-I	A-IIIN
	A-I	A-IIIN				Ø 8	# 16
Nadproże N-1.14 1 szt.. Masa ogólna (kg) :34.33							
83	8		108	21	21	2268	
134		16	301	2	2		602
135		16	251	4	4		1004
Długość wg średnic (cm)						2268	1606
Masa jednostkowa pręta (kg/m)						0.40	1.58
Masa łączna wg średnic (kg)						8.96	25.37
Masa łączna wg gatunku stali (kg)						8.96	25.37
Ogółem (kg)						34.33	

Nadproże N-1.15
Liczba elementów: 1

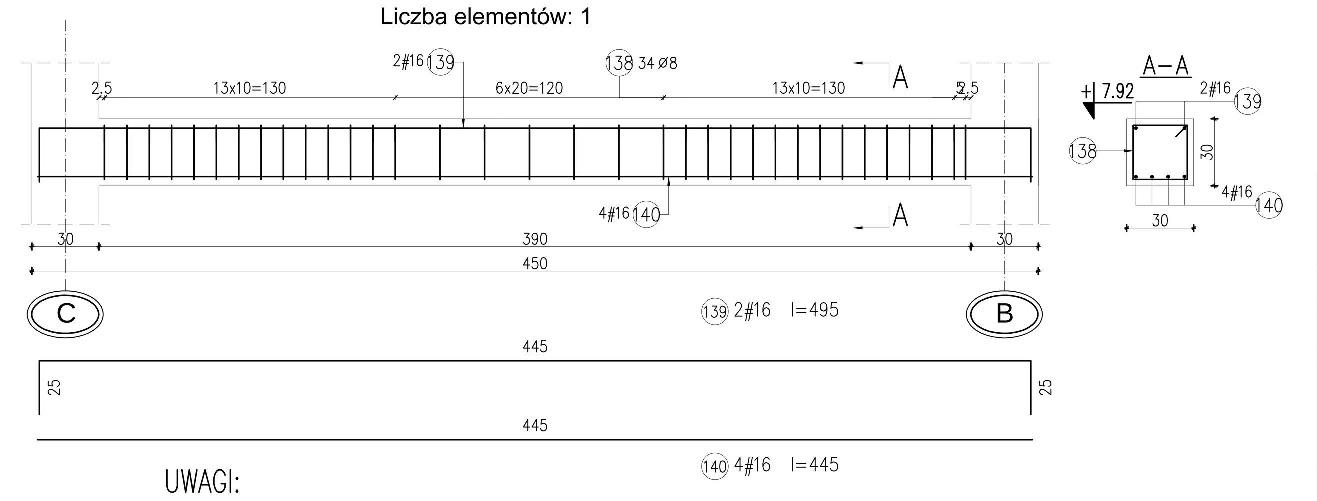

ZESTAWIENIE ZBROJENIA

Poz.	Typy stali		Dł. (cm)	Ilość		Dł. całkowita (cm)	
	Ø	#		w elem.	ogółem	A-I	A-IIIN
	A-I	A-IIIN				Ø 8	# 16
Nadproże N-1.15 1 szt.. Masa ogólna (kg) :59.61							
138	8		118	34	34	4012	
139		16	495	2	2		990
140		16	445	4	4		1780
Długość wg średnic (cm)						4012	2770
Masa jednostkowa pręta (kg/m)						0.40	1.58
Masa łączna wg średnic (kg)						15.85	43.77
Masa łączna wg gatunku stali (kg)						15.85	43.77
Ogółem (kg)						59.61	

ZESTAWIENIE ZBROJENIA

Poz.	Typy stali		Dł. (cm)	Ilość		Dł. całkowita (cm)	
	Ø	#		w elem.	ogółem	A-I	A-IIIN
	A-I	A-IIIN				Ø 8	# 16
Nadproże N-1.1 1 szt.. Masa ogólna (kg) :47.61							
1		16	396	2	2		792
2		16	346	4	4		1384
83	8		108	31	31	3348	
Nadproże N-1.10 1 szt.. Masa ogólna (kg) :29.34							
83	8		108	19	19	2052	
115		16	256	2	2		512
116		16	208	4	4		832
Nadproże N-1.2 2 szt.. Masa ogólna (kg) :85.07							
5		16	356	2	4		1424
6		16	306	4	8		2448
83	8		108	28	56	6048	
Nadproże N-1.3 1 szt.. Masa ogólna (kg) :55.05							
8		16	452	2	2		904
9		16	402	4	4		1608
83	8		108	36	36	3888	
Nadproże N-1.4 1 szt.. Masa ogólna (kg) :30.59							
10		16	266	2	2		532
11		16	216	4	4		864
83	8		108	20	20	2160	
Nadproże N-1.5 2 szt.. Masa ogólna (kg) :123.46							
12		16	500	2	4		2000
13		16	450	4	8		3600
83	8		108	41	82	8856	
Nadproże N-1.6 1 szt.. Masa ogólna (kg) :55.14							
14		16	453	2	2		906
15		16	403	4	4		1612
83	8		108	36	36	3888	
Nadproże N-1.7 1 szt.. Masa ogólna (kg) :29.12							
16		16	255	2	2		510
17		16	205	4	4		820
83	8		108	19	19	2052	
Nadproże N-1.8 1 szt.. Masa ogólna (kg) :32.67							
18		16	288	2	2		576
19		16	238	4	4		952
83	8		108	20	20	2160	
Nadproże N-1.9 1 szt.. Masa ogólna (kg) :27.65							
20		16	253	2	2		506
21		16	203	4	4		812
83	8		108	16	16	1728	
Nadproże N-2.1 4 szt.. Masa ogólna (kg) :403.03							
22		16	369	5	20		7380
23		16	319	8	32		10208
84	8		132	60	240	31680	
Nadproże N-2.2 1 szt.. Masa ogólna (kg) :147.73							
24		16	552	5	5		2760
25		16	502	8	8		4016
84	8		132	78	78	10296	
Nadproże N-2.3 1 szt.. Masa ogólna (kg) :200.96							
31		16	735	5	5		3675
32		16	685	8	8		5480
84	8		132	108	108	14256	
Nadproże N-2.4 1 szt.. Masa ogólna (kg) :148.76							
33		16	557	5	5		2785
34		16	507	8	8		4056
84	8		132	78	78	10296	
Nadproże N-2.5 1 szt.. Masa ogólna (kg) :148.76							
33		16	557	5	5		2785
34		16	507	8	8		4056
84	8		132	78	78	10296	
Nadproże N-3.1 2 szt.. Masa ogólna (kg) :97.14							
26		16	291	4	8		2328
27		16	221	4	8		1768
28	8		114	36	72	8208	
Nadproże N-3.2 2 szt.. Masa ogólna (kg) :186.50							
28	8		114	76	152	17328	
29		16	502	4	8		4016
30		16	432	4	8		3456
Nadproże N-5.1 2 szt.. Masa ogólna (kg) :209.19							
35		16	513	4	8		4104
36		16	445	5	10		4450
37	8		142	66	132	18744	
Długość wg średnic (cm)						157284	90917
Masa jednostkowa pręta (kg/m)						0.40	1.58
Masa łączna wg średnic (kg)						621.27	1436.49
Masa łączna wg gatunku stali (kg)						621.27	1436.49
Ogółem (kg)						2057.76	

UWAGI:

1. Rozpatrywać łącznie z opisem technicznym oraz projektem architektury i proj. branżowymi.
2. Poziomy weryfikować z projektami branżowymi.

Generalny projektant: mp project sp.z o.o. modern structure design & consultancy		Projektant adaptacji:
ul. Balicka 134, 30-149 Kraków tel. +48 12 661 82 35 e-mail: biuro@mpproject.pl	ALIOR BANK Oddz. Kraków ul. Karmelicka 28 Nr. Konta: 78 2490 0005 0000 4530 1119 1217 Regon: 121271018 NIP: 676-242-30-09	
Nazwa inwestycji:	HALA WIDOWISKOWO - SPORTOWA 30 x 40	
Inwestor:		
Adres inwestycji:		
Branża:	KONSTRUKCJE	
Faza:	PROJEKT BUDOWLANY	
Projektant adaptacji:		Data adaptacji:
Sprawdzający adaptacji:		
Autor projektu typowego:	mgr inż. AGNIESZKA JABŁOŃSKA do projektowania bez ograniczeń w specj. konstrukcyjno - budowlanej NR UPR. MAP/0206/POOK/07	Data projektu typowego: 01.2017
Weryfikator projektu typowego:	mgr inż. ANNA KARP do projektowania bez ograniczeń w specj. konstrukcyjno - budowlanej NR UPR. MAP/0212/POOK/07	
Opracowanie projektu typowego:	mgr inż. ELŻBIETA JANDA, mgr inż. ELŻBIETA PYTEL	
Nazwa rysunku:	NADPROŻA, WIEŃCE - ZBROJENIE	Skala: 1:20
		Numer rysunku: K-13