OZNACZENIE NA RYSUNKU	01	02	03	04	05 EI60	06 EI60	07	08 EI60
RODZAJ	Okno	Okno	Okno	Okno	Okno	Okno	Okno	Okno
ILOSC [szt.]	33xsztuki	19xsztuki	1xsztuki	1xsztuki	3xsztuki	1xsztuka	1xsztuka	1xsztuka
ZESTAWIENIE STOLARKI	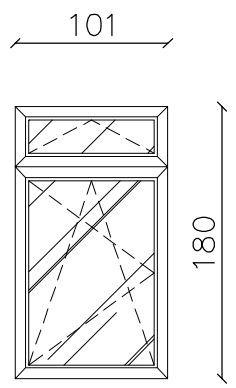	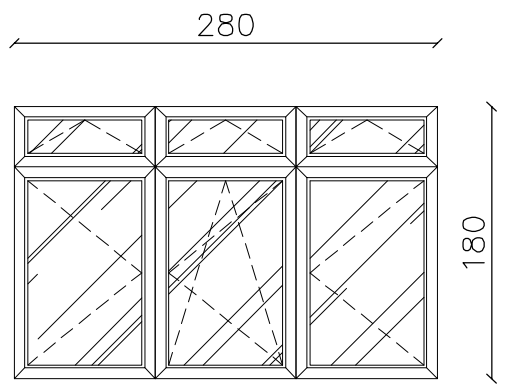	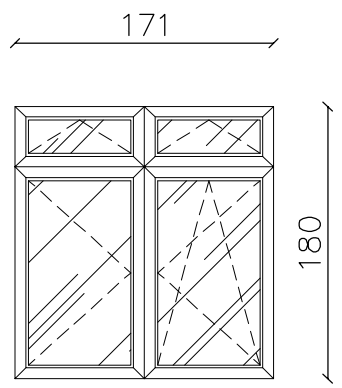	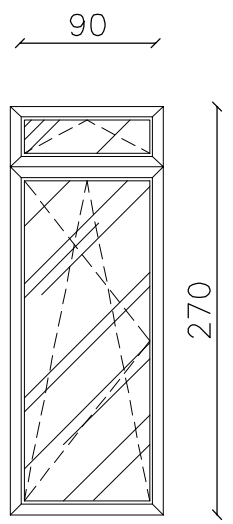	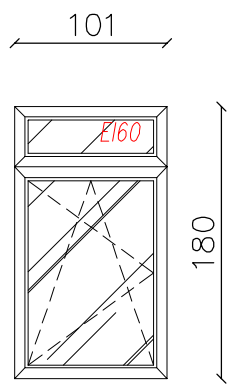	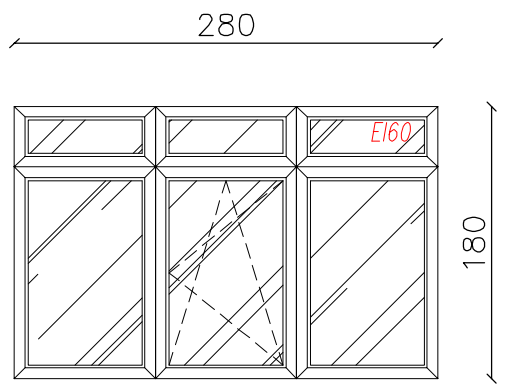	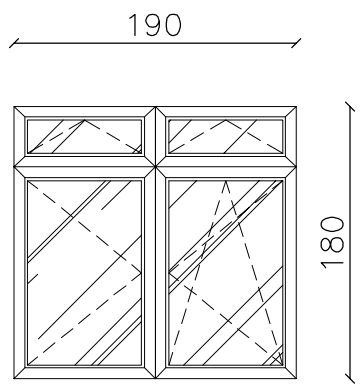	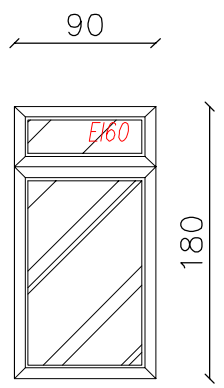
Wymiary w swietle oscieznicy [mm]	1010	2800	1710	900	1010	2800	1900	900
	1800	1800	1800	2700	1800	1800	1800	1800
PRODUCENT								
OPIS WYROBU WYPOSAŻENIE DODATKOWE	Stolarka okienna zewnętrzna PCV otwieralno – uchylna wyposażona w zamki uniemożliwiające otwarcie przez osoby nieupoważnione, szyba bezpieczna, współczynnik przenikania ciepła dla okna Uw = 0,90 W/m²K, kolor – biały	Stolarka okienna zewnętrzna PCV otwieralno – uchylna wyposażona w zamki uniemożliwiające otwarcie przez osoby nieupoważnione, szyba bezpieczna, współczynnik przenikania ciepła dla okna Uw = 0,90 W/m²K, kolor – biały	Stolarka okienna zewnętrzna PCV otwieralno – uchylna wyposażona w zamki uniemożliwiające otwarcie przez osoby nieupoważnione, szyba bezpieczna, współczynnik przenikania ciepła dla okna Uw = 0,90 W/m²K, kolor – biały	Stolarka okienna zewnętrzna PCV otwieralno – uchylna wyposażona w zamki uniemożliwiające otwarcie przez osoby nieupoważnione, szyba bezpieczna, współczynnik przenikania ciepła dla okna Uw = 0,90 W/m²K, kolor – biały	Stolarka okienna p.poż. otwieralno – uchylna, zgodnie z wymaganiami dla okien aluminiowych p.poż. należy zastosować takie zestawy szybowe, by odporność ogniowa całego okna była min. EI60 kolor – biały	Stolarka okienna p.poż. otwieralno – uchylna / stała, zgodnie z wymaganiami dla okien aluminiowych p.poż. należy zastosować takie zestawy szybowe, by odporność ogniowa całego okna była min. EI60 kolor – biały	Stolarka okienna zewnętrzna PCV otwieralno – uchylna wyposażona w zamki uniemożliwiające otwarcie przez osoby nieupoważnione, szyba bezpieczna, współczynnik przenikania ciepła dla okna Uw = 0,90 W/m²K, kolor – biały	Stolarka okienna p.poż. stała, zgodnie z wymaganiami dla okien aluminiowych p.poż. należy zastosować takie zestawy szybowe, by odporność ogniowa całego okna była min. EI60 kolor – biały

***Wystepujące w tekście nazwy i znaki towrowe użyto jedynie w celu określenia zakładanych tzw.stanardów technicznych i materiałowych lub wygladu estetycznego materiałów wykończeniowych. Dopuszcza sie stosowanie materiałów o prametrach równoważnych lub wyższych od zaprojektowanych.
***Przed zamówieniem stolarki drzwiowej należy wymiary istniejących otworów sprawdzić w naturze.
***Przed zamówieniem stolarki okiennej należy wymiary istniejących otworów sprawdzić w naturze.

P. P. "ARCHITEKT STUDIO ILP" 42 - 300 MYSZKÓW UL. PUŁASKIEGO 54 TEL/FAX 34 313-86-00 e-mail:architekt.studio@pro.onet.pl

architekt studio ilp

OBIEKT/ INWESTYCJA:	"MODERNIZACJA ORAZ PRZEBUDOWA BUDYNKU ZOZ WE WŁOSZCZOWIE Z PRZEZNACZENIEM NA DZIAŁALNOŚĆ REHABILITACYJNĄ."
ADRES INWESTYCJI:	UL. ŻEROMSKIEGO 28, 29-100 WŁOSZCZOWA, DZ. NR EWID. 4455/4
INWESTOR:	ZESPÓŁ OPIEKI ZDROWOTNEJ WE WŁOSZCZOWIE SZPITAL POWIATOWY IM. JANA PAWŁA II
BRANŻA:	ARCHITEKTURA - KONSTRUKCJA
	FAZA: PROJEKT WYKONAWCZY - AKTUALIZACJA 10.2022

PROJEKTANT:
dr inż arch. Beata Kalka
uprawnienia budowlane do projektowania
bez ograniczeń w specjalności architektonicznej
upr.nr 19/1996

SPRAWDZIŁ:
mgr inż arch. Małgorzara Krupa
uprawnienia budowlane do projektowania
bez ograniczeń w specjalności architektonicznej
upr.nr 50/1997

NAZWA RYSUNKU:	ZESTAWIENIE STOLARKI OKIENNEJ	DATA: 11.2020	SKALA: 1:50	NUMER RYSUNKU:	14

ZASTRZEGA SIĘ WSZELKIE PRAWA, WYNIKAJĄCE Z USTAWY O PRAWIE AUTORSKIM. RYSUNEK NINIEJSZY NIE MOŻE BYĆ PRZERYSOWYWANY, UZUPEŁNIANY LUB ODSTĄPIONY KOMUKOLWIEK BEZ PISEMNEJ ZGODY TEMUŻOŚCI AUTORSKIEJ. RYSUNEK OPRACOWANO W PROGRAMIE ZWCAD+2012 - AZE:8076