OZNACZENIE NA RYSUNKU	D1		D2		D3		D5		D6		D7		D8		D9		D10	D11	
RODZAJ	DRZWI WEWNĘTRZNE		DRZWI WEWNĘTRZNE		DRZWI WEWNĘTRZNE		DRZWI WEWNĘTRZNE		DRZWI WEWNĘTRZNE		DRZWI WEWNĘTRZNE		DRZWI WEWNĘTRZNE		DRZWI WEWNĘTRZNE		DRZWI WEWNĘTRZNE	DRZWI WEWNĘTRZNE	
ILOSC [szt.]	2xLEWE	5xPRAWE	12xLEWE	9xPRAWE	9xLEWE	8xPRAWE	0xLEWE	2xPRAWE	1xLEWE	0xPRAWE	1xLEWE	1xPRAWE	1xLEWE	1xPRAWE	1xLEWE	1xPRAWE	5xsztuki	1xLEWE	1xPRAWE
ZESTAWIENIE STOLARKI	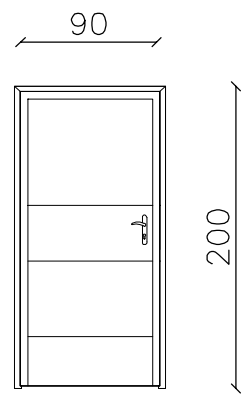		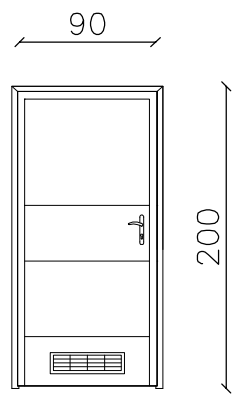		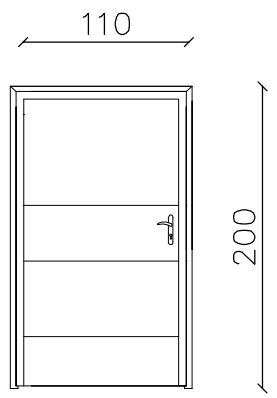		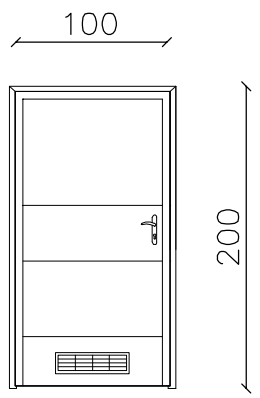		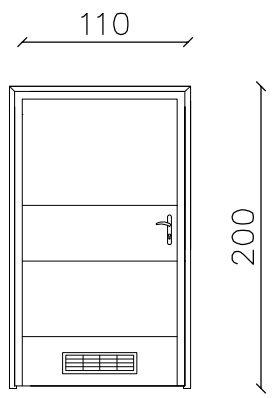		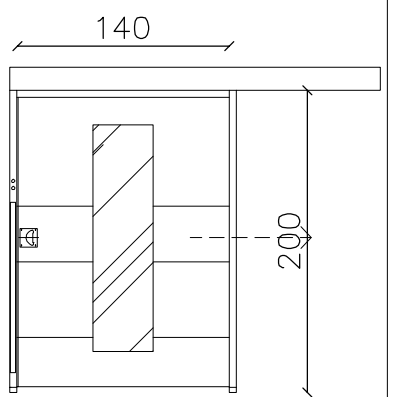		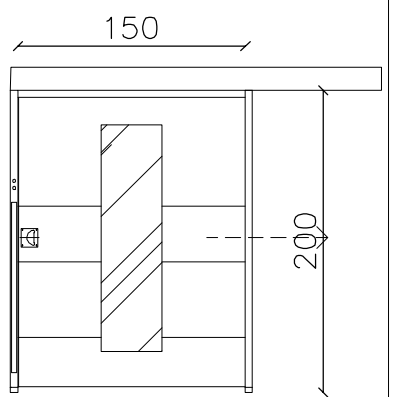		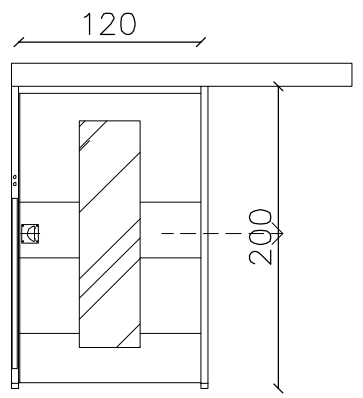		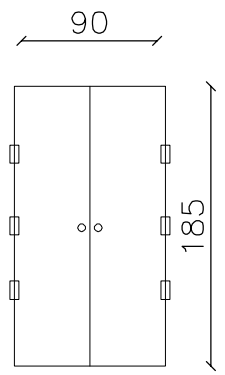	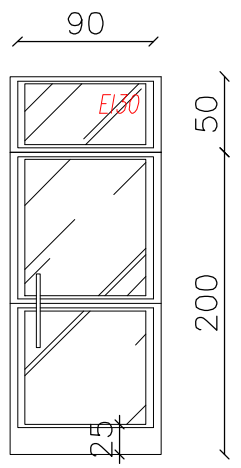	
Wymiary w swietle oscieznicy [mm]	900		900		1100		1000		1100		1400		1500		1200		900	900	
	2000		2000		2000		2000		2000		2000		2000		2000		1850	2000+500	
PRODUCENT	PORTA – ENDURO		PORTA – ENDURO		PORTA – ENDURO		PORTA – ENDURO		PORTA – ENDURO										
OPIS WYROBU	Stolarka drewniana Porta Enduro, pełna,ościeżnica metalowa, lakierowana proszkowo – kolor biały, krawędzie boczne zabezpieczone listwami ze stali nierdzewnej, górny i dolny panel ze stali nierdzewnej, klamka z rozetą ze stali nierdzewnej, przewidzieć odbojnice podłogowe, kolor – biały		Stolarka drewniana Porta Enduro, pełna,ościeżnica metalowa, lakierowana proszkowo – kolor biały, krawędzie boczne zabezpieczone listwami ze stali nierdzewnej, górny i dolny panel ze stali nierdzewnej, klamka z rozetą ze stali nierdzewnej, zamek z blokada łazienkową, dolny panel wentylacyjny, przewidzieć odbojnice podłogowe, kratka nawiewna (min 0,022m2), kolor – biały		Stolarka drewniana Porta Enduro, pełna,ościeżnica metalowa, lakierowana proszkowo – kolor biały, krawędzie boczne zabezpieczone listwami ze stali nierdzewnej, górny i dolny panel ze stali nierdzewnej, klamka z rozetą ze stali nierdzewnej, przewidzieć odbojnice podłogowe, kolor – biały		Stolarka drewniana Porta Enduro, pełna,ościeżnica metalowa, lakierowana proszkowo – kolor biały, krawędzie boczne zabezpieczone listwami ze stali nierdzewnej, górny i dolny panel ze stali nierdzewnej, klamka z rozetą ze stali nierdzewnej, zamek z blokada łazienkową, dolny panel wentylacyjny, przewidzieć odbojnice podłogowe, kratka nawiewna (min 0,022m2), kolor – biały		Stolarka drewniana Porta Enduro, pełna,ościeżnica metalowa, lakierowana proszkowo – kolor biały, krawędzie boczne zabezpieczone listwami ze stali nierdzewnej, górny i dolny panel ze stali nierdzewnej, klamka z rozetą ze stali nierdzewnej, zamek z blokada łazienkową, dolny panel wentylacyjny, przewidzieć odbojnice podłogowe, kratka nawiewna (min 0,022m2), kolor – biały		Drzwi przesuwne systemowe automat. włączone do syst. p.poż. Ocieżnica wykonana ze stali chromowo–niklowej materiał EN 1.4301 szlifowanej ziarnem 240 grubość ościeżnicy min. 2 mm, Skrzydło drzwiowe: wykonane w technologii warstwowej składającej się z jednolitej, odpornej na uderzenie specjalnej płyty wiórowej klasy E1 o grubości min 35 mm licowanej stalą chromowo–niklową materiał EN 1.4301 okno w drzwiach o wym. 1500 x 400 kolor – biały		Drzwi przesuwne systemowe automat. włączone do syst. p.poż. Ocieżnica wykonana ze stali chromowo–niklowej materiał EN 1.4301 szlifowanej ziarnem 240 grubość ościeżnicy min. 2 mm, Skrzydło drzwiowe: wykonane w technologii warstwowej składającej się z jednolitej, odpornej na uderzenie specjalnej płyty wiórowej klasy E1 o grubości min 35 mm licowanej stalą chromowo–niklową materiał EN 1.4301 okno w drzwiach o wym. 1500 x 400 kolor – biały		Drzwi przesuwne systemowe automat. włączone do syst. p.poż. Ocieżnica wykonana ze stali chromowo–niklowej materiał EN 1.4301 szlifowanej ziarnem 240 grubość ościeżnicy min. 2 mm, Skrzydło drzwiowe: wykonane w technologii warstwowej składającej się z jednolitej, odpornej na uderzenie specjalnej płyty wiórowej klasy E1 o grubości min 35 mm licowanej stalą chromowo–niklową materiał EN 1.4301 okno w drzwiach o wym. 1500 x 400 kolor – biały		Drzwi kabinowe. Okucia i profile wykonane ze stali nierdzewnej. kolor – biały	Drzwi aluminiowe, szklenie szyba bezpieczna. Drzwi wyposażone w pochwyty ze stali nierdzewnej, przewidzieć odbojnice podłogowe, uszczelka w ościeżnicy, uszczelka podłogowa ruchoma w skrzydle, kolor – biały	

***Wystepujące w tekście nazwy i znaki towrowe użyto jedynie w celu określenia zakładanych tzw.stanardów technicznych i materiałowych lub wygladu estetycznego materiałów wykończeniowych. Dopuszcza sie stosowanie materiałów o prametrach równoważnych lub wyższych od zaprojektowanych.
***Przed zamówieniem stolarki drzwiowej należy wymiary istniejących otworów sprawdzić w naturze.
***Przed zamówieniem stolarki okiennej należy wymiary istniejących otworów sprawdzić w naturze.

P. P. "ARCHITEKT STUDIO ILP" 42 - 300 MYSZKÓW UL. PUŁASKIEGO 54 TEL/FAX 34 313-86-00 e-mail:architekt.studio@pro.onet.pl

architekt studio ilp

OBIEKT/ INWESTYCJA:	"MODERNIZACJA ORAZ PRZEBUDOWA BUDYNKU ZOZ WE WŁOSZCZOWIE Z PRZEZNACZENIEM NA DZIAŁALNOŚĆ REHABILITACYJNĄ."
ADRES INWESTYCJI:	UL. ŻEROMSKIEGO 28, 29-100 WŁOSZCZOWA, DZ. NR EWID. 4455/4
INWESTOR:	ZESPÓŁ OPIEKI ZDROWOTNEJ WE WŁOSZCZOWIE SZPITAL POWIATOWY IM. JANA PAWŁA II
BRANŻA:	ARCHITEKTURA - KONSTRUKCJA — FAZA: PROJEKT WYKONAWCZY - AKTUALIZACJA 10.2022

PROJEKTANT:
dr inż arch. Beata Kalka
uprawnienia budowlane do projektowania bez ograniczeń w specjalności architektonicznej
upr.nr 19/1996

SPRAWDZIŁ:
mgr inż arch. Małgorzara Krupa
uprawnienia budowlane do projektowania bez ograniczeń w specjalności architektonicznej
upr.nr 50/1997

NAZWA RYSUNKU:	ZESTAWIENIE STOLARKI DRZWIOWEJ	DATA: 11.2020	SKALA: 1:50	NUMER RYSUNKU:	11

ZASTRZEGA SIĘ WSZELKIE PRAWA, WYNIKAJĄCE Z USTAWY O PRAWIE AUTORSKIM. RYSUNEK NINIEJSZY NIE MOŻE BYĆ PRZERYSOWYWANY, UZUPEŁNIANY LUB ODSTĄPIONY KOMUKOLWIEK BEZ PISEMNEJ ZGODY TEJNOŚCI AUTORSKIEJ. RYSUNEK OPRACOWANO W PROGRAMIE ZWCAD+2012 - AZE:8076