| NAZWA ELEMENTU PROEJKTU BUDOWLANEGO |
|---|
| **PROJEKT TECHNICZNY** |
| INWESTOR |
| **AQUANET S.A.**<br>**ul. Dolna Wilda 126**<br>**61-492 Poznań** |
| JEDNOSTKA PROJEKTOWANIA |
| **Studio DK Sp. z o.o. Sp. k.**<br>**ul. Sielska 17D, 60-129 Poznań** |
| NAZWA ZAMIERZENIA BUDOWLANEGO |
| **BUDOWA KANALIZACJI SANITARNEJ W UL. CZEREŚNIOWEJ W MIEJSCOWOŚCI DZIEĆMIEROWO, GM. KÓRNIK**<br>*Zadanie nr 5-11-13-174-1 Kórnik - kanalizacja sanitarna w rejonie ul. Katowickiej i Czereśniowej w Dziećmierowie*<br>***CZĘŚĆ TECHNOLOGICZNO – KONSTRUKCYJNA DLA PRZYŁĄCZY*** |
| ADRES OBIEKTU BUDOWLANEGO |
| **Dziećmierowo, ul. Czereśniowa, gm. Kórnik** |
| KATEGORIA OBIEKTU BUDOWLANEGO |
| **XXVI** |
| POZOSTAŁE DANE ADRESOWE |
| Jednostka ewidencyjna: **302109_5.0009 Gmina Kórnik**<br>Obręb ewidencyjny: **0009 Dziećmierowo**<br>**Arkusz ewidencyjny : 2**<br>Działki ewidencyjne nr: **160/3**<br><br>Jednostka ewidencyjna: **302109_4.0002 Miasto Kórnik**<br>Obręb ewidencyjny: **0002 Kórnik**<br>**Arkusz ewidencyjny : 5**<br>Działki ewidencyjne nr: **501/1, 502/1, 503/1** |

| | ZESPÓŁ AUTORSKI | PODPIS |
|---|---|---|
| Projektant: | mgr inż. Krzysztof Kokoszka | mgr inż. Krzysztof Kokoszka<br>Uprawnienia budowlane do:<br>▪ kierowania robotami budowlanymi bez ograniczeń w specjalności wodno - melioracyjnej nr SP-7342/1612/91<br>▪ projektowania bez ograniczeń w specjalności instalacyjnej w zakresie sieci, instalacji i urządzeń wodociągowych i kanalizacyjnych, cieplnych, wentylacyjnych i gazowych nr ewid. WKP/0154/POOS/03<br>▪ Rzeczoznawca PZITS nr 2017/2004 w specjalności: wodociągi i kanalizacja w zakresie projektowania |
| Sprawdzający: | mgr inż. Aleksandra Krysztofiak | mgr inż. Aleksandra Krysztofiak<br>uprawnienia budowlane do projektowania bez ograniczeń w specjalności instalacyjnej w zakresie sieci, instalacji i urządzeń cieplnych, wentylacyjnych, gazowych, wodociągowych i kanalizacyjnych nr ewid. WKP/0247/POOS/05 |
| Opracowujący: | mgr inż. Agnieszka Marcinkowska | AMarcinkowska |
| Data opracowania: | MARZEC 2023r. | |

EGZ. NR 1/3

# SPIS TREŚCI

**1. DOKUMENTY DOŁĄCZONE DO PROJEKTU TECHNICZNEGO ..... 4**
1.1. Oświadczenie Projektanta i Sprawdzającego o sporządzeniu projektu zgodnie z obowiązującymi przepisami i zasadami wiedzy technicznej ..... 4
1.2. Kopia decyzji o nadaniu uprawnień budowlanych Projektanta ..... 5
1.3. Kopia zaświadczenia o przynależności Projektanta do właściwej izby samorządu zawodowego ..... 7
1.4. Kopia decyzji o nadaniu uprawnień budowlanych Sprawdzającego ..... 8
1.5. Kopia zaświadczenia o przynależności Sprawdzającego do właściwej izby samorządu zawodowego ... 10

**2. CZĘŚĆ OPISOWA ..... 11**
2.1. Podstawa opracowania ..... 11
2.2. Inwestor ..... 11
2.3. Materiały wyjściowe ..... 11
2.4. Przedmiot i zakres opracowania ..... 11
2.5. Lokalizacja i zagospodarowanie terenu ..... 12
2.6. Warunki gruntowo - wodne ..... 13
2.7. Opis projektowanych rozwiązań ..... 14
2.8. Wytyczne do wykonawstwa ..... 19
2.9. Uwagi końcowe ..... 23

**3. ZAŁĄCZNIKI FORMALNE (warunki, uzgodnienia i decyzje) ..... 25**
3.1. AQUANET S.A. – Warunki techniczne na budowę sieci kanalizacji sanitarnej wraz z przyłączami w ramach zadania inwestycyjnego nr: 5-11-13-174-1 – Kórnik – kanalizacja sanitarna w rejonie ul. Katowickiej i Czereśniowej w Dziećmierowie, pismo znak DW/IBM/1262/11901/2021, IBM/80-2-30/18/2021 z dnia 10.02.2021r. ..... 26
3.2. Urząd Miasta i Gminy Kórnik, Wydział Planowania Przestrzennego – Informacja o terenie/ działce z dnia 23.08.2022r., Uchwała nr XXXVII/409/2013 Rady Miejskiej w Kórniku z dnia 31.07.2013r. w sprawie miejscowego planu zagospodarowania przestrzennego dla terenów położonych w rejonie drogi krajowej S-11 Kołobrzeg - Poznań - Pleszew - Bytom, obręb Dziećmierowo i Kórnik - etap Ia ..... 34
3.3. Starosta Poznański – protokół z Narady Koordynacyjnej nr GKG.GZK.4091.2969.2022 z dnia 16.08.2022r. ..... 56
3.4. Starosta Poznański – protokół z Narady Koordynacyjnej nr GKG.GZK.4091.3761.2022 z dnia 03.11.2022r. ..... 60
3.5. Powiatowy Konserwator Zabytków – pismo znak KZ.673.01175.2022.IV z dnia 29.08.2022r. ..... 64
3.6. Powiatowy Konserwator Zabytków – pismo znak KZ.673.01175.2022.IV z dnia 24.10.2022r. ..... 66
3.7. Burmistrz Miasta i Gminy Kórnik – decyzja (nr 389/2022) na lokalizację sieci kanalizacji sanitarnej oraz przyłącza kanalizacji sanitarnej do obsługi działki o nr ewid. 501/1, 502/1 w pasie drogowym drogi gminnej - ul. Czereśniowej (dz. ewid. 160/3) w miejscowości Dziećmierowo, pismo znak WB2-ET.6853.389.2022 z dnia 19.09.2022r. ..... 68
3.8. Burmistrz Miasta i Gminy Kórnik – zmiana decyzji, decyzja nr 389.1/2022 z dnia 28.11.2022r. ..... 71
3.9. Urząd Miasta i Gminy Kórnik – zgoda na zrzut wód z wykopów do kanalizacji deszczowej, pismo znak WB2-WI.7013.169.2020 z dnia 08.09.2022r. ..... 72
3.10. Państwowe Gospodarstwo Wodne Wody Polskie – zaświadczenie o braku sprzeciwu na zrzut wód z odwodnienia wykopów do wpustu ulicznego, pismo znak PO.4.5.4200.145.2022.AC z dnia 03.01.2023r. ..... 75
3.11. AQUANET S.A. – uzgodnienie branżowe, pismo znak 5-11-13-174-1, IBM/810/264/2022, IBM/811/60/2023 z dnia 16.02.2023r. ..... 76

**4. CZĘŚĆ RYSUNKOWA ..... 81**
Rys. 1. Mapa poglądowa ..... 82
Rys. 2. Projekt zagospodarowania terenu ..... 83
Rys. 3. Profil podłużny przyłączy kanalizacji sanitarnej ..... 84
Rys. 4. Studnia kanalizacyjna tworzywowa Ø425mm ..... 85
Rys. 5. Zabezpieczenie kabla w wykopie ..... 86
Rys. 6. Podwieszenie istniejącego uzbrojenia ..... 87
Rys. 7. Odwodnienie wykopów ..... 88

# 1. DOKUMENTY DOŁĄCZONE DO PROJEKTU TECHNICZNEGO

## 1.1. Oświadczenie Projektanta i Sprawdzającego o sporządzeniu projektu zgodnie z obowiązującymi przepisami i zasadami wiedzy technicznej

Poznań, 13.03.2023r.

My niżej podpisani, po zapoznaniu się z przepisami ustawy z dnia 7 lipca 1994 r. „Prawo budowlane" (Dz. U. z 2021 r. poz. 2351 z późn.zm.), zgodnie z art. 34 ust. 3d pkt. 3 tej ustawy, oświadczamy, że projekt techniczny **„Budowa kanalizacji sanitarnej w ul. Czereśniowej w miejscowości Dziećmierowo, gm. Kórnik" – część technologiczno – konstrukcyjna dla przyłączy,** w zakresie branży sanitarnej został sporządzony zgodnie z obowiązującymi przepisami oraz zasadami wiedzy technicznej na dzień opracowania projektu.

| Projektant | Sprawdzający |
|---|---|
| mgr inż. Krzysztof Kokoszka | mgr inż. Aleksandra Krysztofiak |
| Uprawnienia budowlane do:<br>▪ kierowania robotami budowlanymi bez ograniczeń w specjalności wodno – melioracyjnej nr GP-7342/1612/91<br>▪ projektowania bez ograniczeń w specjalności instalacyjnej w zakresie sieci, instalacji i urządzeń wodociągowych I kanalizacyjnych, cieplnych, wentylacyjnych i gazowych nr ewid. WKP/0154/POOS/03<br>▪ Rzeczoznawca PZITS nr 2017/2004 w specjalności: wodociągi i kanalizacja w zakresie projektowania | uprawnienia budowlane do projektowania bez ograniczeń w specjalności instalacyjnej w zakresie sieci, instalacji i urządzeń cieplnych, wentylacyjnych, gazowych, wodociągowych i kanalizacyjnych nr ewid. WKP/0247/POOS/05 |

## 1.2. Kopia decyzji o nadaniu uprawnień budowlanych Projektanta

WIELKOPOLSKA
OKRĘGOWA
IZBA
INŻYNIERÓW
BUDOWNICTWA

OKRĘGOWA KOMISJA KWALIFIKACYJNA

WOIIB-OKK-KP-7131-188/2003 Poznań, dnia 10 grudnia 2003 r.

**DECYZJA**

Na podstawie art. 24 ust. 1 pkt 2 ustawy z dnia 15 grudnia 2000 r. o samorządach zawodowych architektów, inżynierów budownictwa oraz urbanistów (Dz.U. z 2001 r. Nr 5 poz. 42, z późn. zm.) i art. 12 ust. 3, art.13 ust.1 pkt 1, art. 14 ust.1 pkt 4 ustawy z dnia 7 lipca 1994 r. Prawo budowlane ( tekst jednolity: Dz. U. z 2000 r. Nr 106 poz. 1126 z późn. zm.) oraz § 9 ust. 1 rozporządzenia Ministra Gospodarki Przestrzennej i Budownictwa z dnia 30 grudnia 1994 r. w sprawie samodzielnych funkcji technicznych w budownictwie (Dz. U. z 1995 r. Nr 8 poz. 38, z późn. zm.)

**Okręgowa Komisja Kwalifikacyjna**
nadaje

**Panu Krzysztofowi Kokoszka**

magister inżynier
kierunek: Inżynieria środowiska

**UPRAWNIENIA BUDOWLANE**
numer ewidencyjny **WKP/0154/POOS/03**

**do projektowania bez ograniczeń**
**w specjalności instalacyjnej w zakresie sieci, instalacji i urządzeń wodociągowych i kanalizacyjnych cieplnych, wentylacyjnych i gazowych**

Szczegółowy zakres uprawnień jest określony na odwrocie niniejszej decyzji

**U Z A S A D N I E N I E**

Okręgowa Komisja Kwalifikacyjna Wielkopolskiej Okręgowej Izby Inżynierów Budownictwa w Poznaniu na podstawie protokołów z postępowania kwalifikacyjnego oraz z przeprowadzonego egzaminu, uchwałą Nr 6/OKK/03 z dnia 10 grudnia 2003 r. stwierdziła, że Pan Krzysztof Kokoszka posiada wymagane prawem wykształcenie i praktykę zawodową konieczną do uzyskania uprawnień budowlanych w w/w specjalności i uzyskał pozytywny wynik egzaminu na uprawnienia budowlane.

Pouczenie
Od niniejszej decyzji służy odwołanie do Krajowej Komisji Kwalifikacyjnej Polskiej Izby Inżynierów Budownictwa w Warszawie, za pośrednictwem Wielkopolskiej Okręgowej Izby Inżynierów Budownictwa w Poznaniu w terminie 14 dni od daty jej doręczenia.

WIELKOPOLSKA OKRĘGOWA IZBA INŻYNIERÓW BUDOWNICTWA

Skład orzekający
Okręgowej Komisji Kwalifikacyjnej:

Przewodniczący –mgr inż. Jan Lemański: .....
Członek Komisji –mgr inż. Marian Kercz: .....
Członek Komisji – dr inż. Daniel Pawlicki: .....

Na podstawie art.12 ust.1 pkt 1 i 5 ustawy Prawo budowlane Pan Krzysztof Kokoszka jest upoważniony w specjalności instalacyjnej w zakresie sieci, instalacji i urządzeń wodociągowych i kanalizacyjnych cieplnych, wentylacyjnych i gazowych do:

- projektowania, sprawdzania projektów architektoniczno-budowlanych i sprawowania nadzoru autorskiego,
- wykonywania samodzielnych funkcji technicznych w zakresie sprawowania kontroli technicznej utrzymania obiektów budowlanych z zastrzeżeniem art. 62 ust. 5 ustawy

**bez ograniczeń.**

Przewodniczący
Komisji Kwalifikacyjnej
Wielkopolskiej Okręgowej Izby
Inżynierów Budownictwa

*mgr inż. Jan Lemański*

Otrzymują:
1. Pan Krzysztof Kokoszka
2. Okręgowa Rada Izby
3. Główny Inspektor Nadzoru Budowlanego
4. a/a

## 1.3. Kopia zaświadczenia o przynależności Projektanta do właściwej izby samorządu zawodowego

POLSKA IZBA INŻYNIERÓW BUDOWNICTWA

Zaświadczenie
o numerze weryfikacyjnym:

WKP-FYI-8CH-QZY *

Pan Krzysztof Kokoszka o numerze ewidencyjnym WKP/WM/2191/01

jest członkiem Wielkopolskiej Okręgowej Izby Inżynierów Budownictwa i posiada wymagane ubezpieczenie od odpowiedzialności cywilnej.
Niniejsze zaświadczenie jest ważne od 2023-01-01 do 2023-12-31.

Zaświadczenie zostało wygenerowane elektronicznie i opatrzone bezpiecznym podpisem elektronicznym weryfikowanym przy pomocy ważnego kwalifikowanego certyfikatu w dniu 2022-12-07 14:04:16 roku przez:

Andrzej Kulesa, Przewodniczący Rady Wielkopolskiej Okręgowej Izby Inżynierów Budownictwa.

Zgodnie z art. 781 K.c.
§ 1. Do zachowania elektronicznej formy czynności prawnej wystarcza złożenie oświadczenia woli w postaci elektronicznej i opatrzenie go kwalifikowanym podpisem elektronicznym.
§ 2. Oświadczenie woli złożone w formie elektronicznej jest równoważne z oświadczeniem woli złożonym w formie pisemnej.

* Weryfikację poprawności danych w niniejszym zaświadczeniu można sprawdzić za pomocą numeru weryfikacyjnego zaświadczenia na stronie Polskiej Izby Inżynierów Budownictwa www.piib.org.pl lub kontaktując się z biurem właściwej Okręgowej Izby Inżynierów Budownictwa.

Podpis jest prawidłowy

## 1.4. Kopia decyzji o nadaniu uprawnień budowlanych Sprawdzającego

WIELKOPOLSKA
OKRĘGOWA
IZBA
INŻYNIERÓW
BUDOWNICTWA

OKRĘGOWA KOMISJA KWALIFIKACYJNA

WOIIB-OKK-SP-0054- 287/2005 Poznań, dnia 20 grudnia 2005 r.

**DECYZJA**

Na podstawie art. 24 ust. 1 pkt 2 ustawy z dnia 15 grudnia 2000 r. o samorządach zawodowych architektów, inżynierów budownictwa oraz urbanistów (Dz.U. z 2001 r. Nr 5 poz. 42, z późn. zm.) i art. 12 ust. 1 pkt 1, art.12 ust. 3 i 4, art.13 ust. 1 pkt.1, oraz ust. 4, art. 14 ust. 4 ustawy z dnia 7 lipca 1994 r. Prawo budowlane (tekst jednolity: Dz. U. z 2003 r. Nr 207 poz. 2016 z późn. zm.) oraz § 12 i § 23 ust. 1 rozporządzenia Ministra Infrastruktury z dnia 18 maja 2005 r. w sprawie samodzielnych funkcji technicznych w budownictwie (Dz. U. Nr 96 poz. 817)

**decyzją Okręgowej Komisji Kwalifikacyjnej WOIIB**
otrzymuje

**Pani**
**Aleksandra Bożena Krysztofiak**
magister inżynier
kierunek: Inżynieria Środowiska

**UPRAWNIENIA BUDOWLANE**
**nr ewidencyjny WKP/0247/POOS/05**

**do projektowania bez ograniczeń**
**w specjalności instalacyjnej w zakresie sieci, instalacji i urządzeń cieplnych, wentylacyjnych, gazowych, wodociągowych i kanalizacyjnych**

Szczegółowy zakres uprawnień jest określony na odwrocie niniejszej decyzji

**UZASADNIENIE**

Skład Orzekający Okręgowej Komisji Kwalifikacyjnej Wielkopolskiej Okręgowej Izby Inżynierów Budownictwa w Poznaniu na podstawie wniosku o nadanie uprawnień budowlanych z dnia 31 sierpnia 2005 r., protokołów z postępowania kwalifikacyjnego oraz z przeprowadzonego egzaminu, uchwałą Nr 5/SO/05 z dnia 16 grudnia 2005 r. stwierdził, że Pani Aleksandra Bożena Krysztofiak posiada wymagane prawem wykształcenie i praktykę zawodową konieczną do uzyskania uprawnień budowlanych w w/w specjalności i uzyskała pozytywny wynik egzaminu na uprawnienia budowlane.

Pouczenie

1. Podstawą do wykonywania samodzielnych funkcji technicznych w budownictwie stanowi wpis do centralnego rejestru Głównego Inspektora Nadzoru Budowlanego oraz na wpis na listę członków właściwej izby samorządu zawodowego.
2. Od niniejszej decyzji służy odwołanie do Krajowej Komisji Kwalifikacyjnej Polskiej Izby Inżynierów Budownictwa w Warszawie, za pośrednictwem Wielkopolskiej Okręgowej Izby Inżynierów Budownictwa w Poznaniu w terminie 14 dni od daty jej doręczenia.

Skład orzekający
Okręgowej Komisji Kwalifikacyjnej

Przewodniczący – mgr inż. Jan Lemański: .....

Członek Komisji – mgr inż. Marian Karcz: .....

Członek Komisji – dr inż. Daniel Pawlicki: .....

Na podstawie art.12 ust.1 pkt 1 i 5 ustawy Prawo budowlane Pani Aleksandra Bożena Krysztofiak jest upoważniona w specjalności instalacyjnej w zakresie sieci, instalacji i urządzeń cieplnych, wentylacyjnych, gazowych, wodociągowych i kanalizacyjnych do:

- projektowania, sprawdzania projektów budowlanych w specjalności objętej niniejszymi uprawnieniami i sprawowania nadzoru autorskiego,
- sprawowania kontroli technicznej utrzymania obiektów budowlanych z zastrzeżeniem art. 62 ust.5 ustawy

**bez ograniczeń.**

Niniejsze uprawnienia, na podstawie § 3 ust. 1 rozporządzenia Ministra Infrastruktury w sprawie samodzielnych funkcji technicznych w budownictwie, stanowią podstawę do sporządzania projektów zagospodarowania działki i terenu w w/w specjalności, jeśli całość problematyki jest przedstawiona w projekcie zagospodarowania działki lub terenu – zgodnie z art. 34 ust. 3b.

Otrzymują:
1. Pani Aleksandra Krysztofiak
2. Okręgowa Rada Izby
3. Główny Inspektor Nadzoru Budowlanego
4. a/a

## 1.5. Kopia zaświadczenia o przynależności Sprawdzającego do właściwej izby samorządu zawodowego

POLSKA IZBA INŻYNIERÓW BUDOWNICTWA

Zaświadczenie
o numerze weryfikacyjnym:
WKP-MSC-4ES-BJ6 *

Pani Aleksandra Bożena Krysztofiak o numerze ewidencyjnym WKP/IS/0175/06

jest członkiem Wielkopolskiej Okręgowej Izby Inżynierów Budownictwa i posiada wymagane ubezpieczenie od odpowiedzialności cywilnej.
Niniejsze zaświadczenie jest ważne od 2022-05-01 do 2023-04-30.

Zaświadczenie zostało wygenerowane elektronicznie i opatrzone bezpiecznym podpisem elektronicznym weryfikowanym przy pomocy ważnego kwalifikowanego certyfikatu w dniu 2022-03-29 roku przez:

Jerzy Stroński, Przewodniczący Rady Wielkopolskiej Okręgowej Izby Inżynierów Budownictwa.

(Zgodnie art. 5 ust 2 ustawy z dnia 18 września 2001 r. o podpisie elektronicznym (Dz. U. 2001 Nr 130 poz. 1450) dane w postaci elektronicznej opatrzone bezpiecznym podpisem elektronicznym weryfikowanym przy pomocy ważnego kwalifikowanego certyfikatu są równoważne pod względem skutków prawnych dokumentom opatrzonym podpisami własnoręcznymi.)

* Weryfikację poprawności danych w niniejszym zaświadczeniu można sprawdzić za pomocą numeru weryfikacyjnego zaświadczenia na stronie Polskiej Izby Inżynierów Budownictwa www.piib.org.pl lub kontaktując się z biurem właściwej Okręgowej Izby Inżynierów Budownictwa.

# 2. CZĘŚĆ OPISOWA

## 2.1. Podstawa opracowania

Podstawę opracowania stanowi umowa z Inwestorem dla zadania nr 5-11-13-174-1 – Kórnik – kanalizacja sanitarna w rejonie ul. Katowickiej i Czereśniowej w Dziećmierowie.

## 2.2. Inwestor

Inwestorem niniejszego przedsięwzięcia jest:

**AQUANET S.A.**
ul. Dolna Wilda 126
61-492 Poznań

Inwestorem Zastępczym niniejszego przedsięwzięcia jest:

**Miasto i Gmina Kórnik**
Pl. Niepodległości 1
62-035 Kórnik

## 2.3. Materiały wyjściowe

- Aktualna mapa zasadnicza w skali 1:500
- Wizja w terenie
- Warunki techniczne na budowę sieci kanalizacji sanitarnej wraz z przyłączami w ramach zadania inwestycyjnego nr: 5-11-13-174-1 – Kórnik – kanalizacja sanitarna w rejonie ul. Katowickiej i Czereśniowej w Dziećmierowie, pismo znak DW/IBM/1262/11901/2021, IBM/80-2-30/18/2021 z dnia 10.02.2021r.
- Uzgodnienia z Inwestorem oraz Inwestorem Zastępczym.

## 2.4. Przedmiot i zakres opracowania

Przedmiotem niniejszego opracowania jest projekt techniczny CZĘŚCI TECHNOLOGICZNO – KONSTRUKCYJNEJ DLA PRZYŁĄCZY dla zadania „*Budowa kanalizacji sanitarnej w ul. Czereśniowej w miejscowości Dziećmierowo, gmina Kórnik*".

Celem inwestycji jest odprowadzenie ścieków bytowo – gospodarczych z terenu działek zlokalizowanych przy ulicy Czereśniowej w Dziećmierowie.

<u>Zakres opracowania obejmuje:</u>

- budowę przyłączy kanalizacji sanitarnej – 3 szt.; Ø160x4,7mm PVC SN8.

## 2.5. Lokalizacja i zagospodarowanie terenu

Projektowane zadanie inwestycyjne zlokalizowane jest w miejscowości Dziećmierowo, gm. Kórnik.
Projektowane przyłącza kanalizacyjne są inwestycją o charakterze liniowym, której trasa będzie przebiegać w ul. Czereśniowej. Tereny przyległe do inwestycji stanowi droga ekspresowa S11 oraz tereny niezabudowane.

Przyłącza kanalizacyjne zlokalizowane zostaną na działce drogowej zestawionej w poniższej tabeli:

| L.p. | Działka Nr ewid. | Ark. NR | Obręb | Rodzaj użytku | Położenie działki | Właściciel / Władający | Adres/Siedziba | Zgoda na lokalizację |
|---|---|---|---|---|---|---|---|---|
| 1. | **160/3** | 2 | 0009 Dziećmierowo | drogi | Ul. Czereśniowa | Właściciel: Gmina Kórnik | Pl. Niepodległości 1, 62-035 Kórnik | Decyzja Burmistrza Miasta i Gminy Kórnik, pismo znak WB2-ET.6853.389.2022 z dnia 19.09.2022r. oraz WB2-ET.6853.389.1.2022 z dnia 28.11.2022r. |

Przyłącza kanalizacyjne zaprojektowane zostaną do działek zestawionych w poniższej tabeli:

| L.p. | Działka Nr ewid. | Ark. NR | Obręb | Rodzaj użytku | Położenie działki | Właściciel / Władający | Zgoda na lokalizację |
|---|---|---|---|---|---|---|---|
| 1. | **503/1** | 5 | 0002 Kórnik | grunty orne, grunty rolne zabudowane | Ul. Czereśniowa | Osoba prywatna | Zgoda właściciela działki |
| 2. | **502/1** | 5 | 0002 Kórnik | grunty orne, grunty rolne zabudowane | Ul. Czereśniowa 2 | Osoba prywatna | Zgoda właściciela działki |
| 3. | **501/1** | 5 | 0002 Kórnik | grunty orne, tereny mieszkaniowe | Ul. Czereśniowa 1 | Osoba prywatna | Zgoda właściciela działki |

## 2.6. Warunki gruntowo - wodne

Dla przedmiotowej inwestycji przeprowadzono badania podłoża gruntowego. Wyniki przedstawiono w opracowaniu „Opinia geotechniczna z dokumentacją badań podłoża gruntowego dla projektowanej kanalizacji sanitarnej w Dziećmierowie".

Na podstawie otworów badawczych (OG1 – OG2), wykonanych do maksymalnej głębokości 4,0m p.p.t., stwierdzono, że budowa geologiczna badanego terenu jest prosta. W płytkim podłożu występują grunty nasypowe o miąższości od 0,3m (otw. nr 2) do 0,8m (otw. nr 1). W otworze nr 2 jest to nasyp budowlany (warstwa I) stanowiący tymczasową nawierzchnię gruntową ul. Czereśniowej, wykonaną z piasku średniego z domieszką gruzu, żużla i kamieni. W otworze nr 1 górną warstwę nasypu niekontrolowanego (warstwa Ia) stanowi piasek drobny próchniczy. Głębiej występuje nasyp budowlany (warstwa Ib), wykonany z piasku drobnego z domieszkami gruzu ceglanego.

Poniżej gruntów nasypowych występują grunty rodzime w postaci osadów plejstoceńskich. W rejonie otworu nr 2, jest to cienka warstwa piasku drobnego, lodowcowego, fazy leszczyńskiej zlodowacenia północnopolskiego (warstwa III), a w rejonie otworu nr 1 gliny zwałowe fazy leszczyńskiej zlodowacenia północnopolskiego (warstwy IV). Glin zwałowych wierceniami do głębokości 3,0m w otworze nr 1 i do głębokości 4,0m w otworze nr 2, nie przewiercono. W obrębie glin, w otworze nr 2, nawiercono soczewkę piasków lodowcowych (warstwa IV).

Na podstawie przeprowadzonych badań polowych oraz analizy profili geotechnicznych wydzielono w podłożu następujące zespoły warstw geotechnicznych:

**I – warstwę stanowiącą tymczasową nawierzchnię ulicy,**

**II – zespół nasypów,** w którym ze względu na rodzaj wyróżniono:

**II a –** warstwę nasypu niekontrolowanego, zbudowaną z piasku drobnego próchnicznego, mało wilgotnego, w stanie luźnym;

**II B –** warstwę nasypu budowlanego, zbudowaną z piasku drobnego z domieszką gruzu ceglanego, wilgotnego, w stanie średnio zagęszczonym na pograniczu stanu luźnego o uśrednionym stopniu zagęszczenia $I_D$=0,35;

**III – warstwę plejstoceńskich piasków lodowcowych zlodowacenia północnopolskiego,** w postaci piasków drobnych, wilgotnych i nawodnionych, w stanie średnio zagęszczonym o uśrednionym stopniu zagęszczenia $I_D$=0,47;

**IV – zespół plejstoceńskich glin zwałowych zlodowacenia północnopolskiego,** w którym ze względu na rodzaj gruntów i ich stan wydzielono:

**IV a –** warstwę zbudowaną z glin piaszczystych, wilgotnych, w stanie twardoplastycznym o uśrednionym stopniu plastyczności $I_L$=0,10;

**IV b –** warstwę zbudowaną z glin piaszczystych i piasku gliniastego, wilgotnych, w stanie twardoplastycznym o uśrednionym stopniu plastyczności $I_L$=0,18;

**IV c –** warstwę zbudowaną z glin piaszczystych i piasku gliniastego, wilgotnych, w stanie plastycznym o uśrednionym stopniu plastyczności $I_L$=0,30.

Pod gruntami nasypowymi występują średnio zagęszczone piaski drobne lodowcowe oraz gliny zwałowe w postaci piasków gliniastych i glin piaszczystych, które stwarzają korzystne warunki dla budowy projektowanej kanalizacji.

W obrębie glin zalegają niewielkie przewarstwienia i soczewki piasków, w obrębie których występują wody zawieszone lub ich sączenia o niewielkim wydatku.

**W trakcie prowadzonych badań terenowych stwierdzono obecność wody gruntowej w obu otworach. W otworze nr 1 nawiercono na głębokości 2,80m sączenie wody gruntowej, zaś w otworze nr 2 występuje woda pod niewielkim ciśnieniem hydrostatycznym, której ustabilizowany poziom pomierzono na głębokości 2,00m. Zarówno sączenie wody w otworze nr 1 jak i woda występująca w soczewce piasków w otworze nr 2, są wodami zawieszonymi w obrębie glin. Poziom ich występowania mocno uzależniony jest od warunków atmosferycznych (intensywności opadów, roztopów wiosennych). W cyklu rocznym poziom tych wód może podlegać dużym wahaniom, a po dłuższych okresach bez opadów mogą nawet zanikać. Obserwacje wody gruntowej prowadzono w październiku 2022r.**

*Omawiane obiekty budowlane klasyfikuje się w kategorii geotechnicznej drugiej w prostych warunkach geotechnicznych i w związku z powyższym nie jest dla nich wymagane sporządzenie dokumentacji geologiczno – inżynierskiej.*

## 2.7. Opis projektowanych rozwiązań

### 2.7.1. Przyłącza kanalizacji sanitarnej

Niniejsze opracowanie obejmuje w swoim zakresie projekt przyłączy od włączenia do projektowanego kanału sanitarnego, do studni rewizyjnej kończącej projektowane przyłącze na terenie prywatnej posesji. Projekt sieci kanalizacyjnej objęty jest odrębnym opracowaniem „Część technologiczno – konstrukcyjna dla sieci".

W ramach niniejszej inwestycji projektuje się przyłącza kanalizacyjne **(3 szt.)** o średnicy **Ø0,16m** z rur **PVC**, **SN8**, o jednolitej strukturze ścianki i łącznej długości **L=14,3m** do działek nr geod.: 501/1, 502/1, 503/1, ark. 5, obręb 0002 Kórnik przy ulicy Czereśniowej w Dziećmierowie. Ścieki sanitarne będą odprowadzane grawitacyjnie z ww. posesji do projektowanego kanału, a następnie kierowane do istniejącego rurociągu w ul. Czereśniowej.

Biorąc pod uwagę ustalenia Inwestora oraz Inwestora Zastępczego w zakresie projektowania przyłączy projektuje się przyłącza do dz. nr geod. 501/1, 502/1 oraz 503/1. Aquanet S.A. potwierdził, że w obecnej chwili nie jest zasadne projektowanie przyłączy do działek nr 169/5 oraz 167/1, które zgodnie z miejscowym planem zagospodarowania przestrzennego przewidziane są jako tereny zabudowy mieszkaniowej jednorodzinnej z zabudową usługową, choć na chwilę obecną są to pola uprawne bez podziału na mniejsze działki budowlane. Natomiast dz. nr 504/1 w MPZP jest terenem drogi krajowej.

Materiał z którego mają być wykonane rury musi dodatkowo być odporny na agresywne działanie gazów kanałowych (CH4, H2S, CO i CO2) oraz ścieków 4≤pH≤12, powinien posiadać współczynnik W10 oraz powinien odpowiadać wymogom norm PN-EN-295-4.
Trasę projektowanych przyłączy kanalizacyjnych przedstawiono na załączonej do opracowania mapie do celów projektowych w skali 1:500 - Projekt zagospodarowania terenu, rys. 2.

Włączenie przyłączy do projektowanej sieci kanalizacji sanitarnej projektuje się poprzez:

a) Kanalizacja sanitarna z rur PVC:
   - trójnik redukcyjny z odejściem kielichowym 45° (osiowo) PVC Ø200/160mm + kolano 45° **– szt. 2** (przyłącze P1, P2),
   - studnie betonowe Ø1000mm – **szt. 1** (przyłącze P3).
b) Kanalizacja sanitarna z rur kamionkowych:
   - trójnik kamionkowy redukcyjny DN200/160mm 45° z trzema manszetami reparacyjnymi + łuk kamionkowy 45° DN150mm z uszczelką typu U dla połączenia rury kamionkowej z PVC **– szt. 2** (przyłącze P1, P2),
   - studnie betonowe Ø1000mm – **szt. 1** (przyłącze P3).
c) Kanalizacja sanitarna z rur GRP:
   - Kształtka siodłowa przyklejana Ø200/160mm 45° + łuk segmentowy 45° DN150mm z rur GRP + VPC złącze elastyczne do łączenia rur GRP z PVC Ø160mm **– szt. 2** (przyłącze P1, P2),
   - studnie betonowe Ø1000mm – **szt. 1** (przyłącze P3).

Przyłącza kanalizacyjne projektuje się zakończyć studnią rewizyjną w odległości 3,0m od linii rozgraniczającej drogę z daną posesją. Zaprojektowano w tym celu **studnie tworzywowe Ø425mm (szt. 3)**, z włazem kanałowym żeliwnym o średnicy Ø425mm bez wentylacji, klasy D400, z pierścieniem odciążającym (rzędną góry włazu dostosować do istniejącej nawierzchni). Studnie tworzywowe Ø425mm są studniami niewłazowymi, przystosowanymi do wykonywania czynności eksploatacyjnych w kanale z powierzchni terenu. Konstrukcja studzienki składa się z trzech podstawowych elementów: podstawy (kineta z PP), rury trzonowej oraz zwieńczenia (teleskop z włazem). Elementy składowe studzienek oraz uszczelki stosowane do połączeń, muszą wykazywać odporność chemiczną zgodnie z ISO/TR 10358 oraz ISO/TR 7620.

Rzędne projektowanych kanałów sanitarnych zaprojektowano, nawiązując się do rzędnej istniejącego kanału w ul. Czereśniowej, oznaczonej na projekcie zagospodarowania terenu **(rys. 2)** jako Sistn.. Projektowane kanały sanitarne mają zapewnione minimalne przykrycie, tj. >0,80m, dlatego nie przewiduje się zastosowania dodatkowego ocieplenia rur. Jednak w przypadku niespełnienia warunku minimalnego przykrycia, należy przewody zaizolować np. w postaci łupków styropianowych twardych, przeznaczonych do montażu w gruncie.

Lokalizację projektowanych przyłączy kanalizacji sanitarnej przedstawiono na projekcie zagospodarowania terenu w skali 1:500 **(rys. 2)**.

### 2.7.2. Studnie tworzywowe Ø425mm

Studnie kanalizacyjne z tworzyw sztucznych powinny spełniać normę PN-B-10729:1999 oraz PN-EN 476:2000. Studnie tworzywowe $\phi$425mm są studniami niewłazowymi, przystosowanymi do wykonywania czynności eksploatacyjnych w kanale z powierzchni terenu. Elementy składowe studzienek oraz uszczelki stosowane do połączeń, muszą wykazywać odporność chemiczną zgodnie z ISO/TR 10358 oraz ISO/TR 7620.

Konstrukcja studzienki składa się z trzech podstawowych elementów:

- podstawy studzienki – kineta z PP,
- rury trzonowej wznoszącej stanowiącej komin studzienki,
- zwieńczenia (teleskop z włazem).

Kineta stanowiąca podstawę studzienki pozwala na bezpośrednie podłączenie rur kanalizacyjnych oraz zawiera integralnie uformowane w niej kanały wraz z ewentualnymi rozgałęzieniami. Kinety produkowane są z polipropylenu, z użebrowaniem wzmacniającym, przeznaczone do przyłączenia do nich pionowych rur trzonowych. Podstawa posiada w dnie poziomą rynnę przepływową z jednym lub dwoma króćcami dopływowymi i jednym króćcem wypływowym, zakończonymi kielichami przyłączeniowymi. Istnieje

możliwość wykonani dodatkowych podłączeń powyżej kinety za pomocą wkładek in-situ. Elementy studzienek łączone są kielichowo za pomocą uszczelek.

Zwieńczenie wykonać poprzez zastosowanie rury teleskopowej. Teleskop pozwala na korektę wysokości studzienki i jest instalowany na głębokości 0,8m od poziomu gruntu, przy czym wysokość użyteczna teleskopu nie może być mniejsza niż grubość warstw konstrukcyjnych nawierzchni. Studnie należy przykryć włazem żeliwnym klasy D400 kN w przypadku lokalizacji w terenie o nawierzchni utwardzonej, klasy C250 kN w przypadku lokalizacji w terenach zielonych. W drogach gruntowych studnię należy odpowiednio zabezpieczyć.

Rzędne góry włazów dostosować do niwelety istniejących nawierzchni.

Studnie nr P1 – P3 należy wykonać jako tworzywowe, zgodnie z **rys. 4**.

### 2.7.3. Bilans ścieków

**Stan obecny:**

Do obliczeń bilansu ścieków przyjęto założenia:

- dopływ ścieków z 3 posesji (dz. nr 501/1, 502/1, 503/1),
- posesje na dz. nr 502/1 i 503/1 są zabudowane zabudową mieszkalną jednorodzinną (dopływ jednostkowy przyjęto q=0,11 $m^3$/Mk×d),
- posesja na dz. nr 501/1 jest zabudowana zabudową zagrodową – gospodarstwo rolne (dopływ jednostkowy przyjęto q=0,11 $m^3$/Mk×d; Z tej posesji odprowadzane będą jedynie ścieki bytowo-gospodarcze z budynku mieszkalnego. Ścieki sanitarne nie przekroczą wskaźników zanieczyszczeń wskazanych w załączniku nr 3 do warunków technicznych),
- przyjęto po 3,5 mieszkańców na jedną posesję,
- współczynnik nierównomierności dobowej – Nd=1,5
- współczynnik nierównomierności godzinowej – Nh=2,0

Ilość mieszkańców Mk = 3 x 3,5 mieszkańca = 10,5 Mk

$Q_{śr.dob}$ = 10,5 Mk x 0,110 $m^3$/d x Mk = 1,155 $m^3$/d

$Q_{max.dob}$ = 1,155 $dm^3$/d x 1,5 = 1,73 $m^3$/d

$Q_{max.h}$ = (1,73 $dm^3$/d x 2,0) : 24 = 0,14 $m^3$/h

$Q_{max.s}$ = 0,04 $dm^3$/s

Wody przypadkowe (20% powyższych wartości):

$Q_{śr.dob}$ = 1,155 x 0,2 = 0,26 $m^3$/d

$Q_{max.h}$ = 0,26 / 24 = 0,01 $m^3/h$

$Q_{max.s}$ = 0,01 / 3,6 = 0,003 $dm^3/s$

Do powyższych wielkości należy dodać 20% wód przypadkowych:

$Q_{śr.dob}$ = 1,155 + 0,26 = 1,415 $m^3/d$

$Q_{max.h}$ = 0,14 + 0,01 = 0,15 $m^3/h$

$Q_{max.s}$ = 0,04 + 0,003 = 0,043 $dm^3/s$

**Dopływ ścieków (wraz z wodami przypadkowymi) z posesji na dz. nr 501/1, 502/1, 503/1 do istniejącego kanału w ul. Czereśniowej na stan obecny wynosi 0,043 $dm^3/s$.**

**Stan docelowy:**

Do obliczeń bilansu ścieków przyjęto założenia:

- dopływ ścieków z posesji zlokalizowanych wzdłuż ul. Czereśniowej (dz. nr 501/1, 502/1, 503/1) oraz z zabudowy, która może powstać na dz. nr 169/5 oraz 167/1 (aktualnie działki nie zabudowane. Wg miejscowego planu zagospodarowania przestrzennego niniejsze działki przewidziane są pod zabudowę mieszkaniową jednorodzinną z usługami. Do obliczenia stanu docelowego bilansu ścieków założono podział działek na mniejsze działki budowlane o powierzchni ok. 600$m^2$. Przyjęto, że dz. nr 169/5 o powierzchni ok. 0,74ha zostanie podzielona na 12 działek, natomiast dz. 167/1 o powierzchni ok. 0,24ha na 4 działki.) – przyjęto łącznie 19 działek.
- przyjęto po 3,5 mieszkańców na jedną posesję,
- współczynnik nierównomierności dobowej – Nd=1,5
- współczynnik nierównomierności godzinowej – Nh=2,0

Ilość mieszkańców Mk = 19 x 3,5 mieszkańca = 66,5 Mk

$Q_{śr.dob}$ = 66,5 Mk x 0,110 $m^3/d$ x Mk = 7,315 $m^3/d$

$Q_{max.dob}$ = 7,315 $dm^3/d$ x 1,5 = 10,97 $m^3/d$

$Q_{max.h}$ = (10,97 $dm^3/d$ x 2,0) : 24 = 0,91 $m^3/h$

$Q_{max.s}$ = 0,25 $dm^3/s$

Wody przypadkowe (20% powyższych wartości):

$Q_{śr.dob}$ = 7,315 x 0,2 = 1,46 $m^3/d$

$Q_{max.h}$ = 1,46 / 24 = 0,06 $m^3/h$

$Q_{max.s}$ = 0,01 / 3,6 = 0,016 $dm^3/s$

Do powyższych wielkości należy dodać 20% wód przypadkowych:
$Q_{śr.dob}$ = 7,315 + 1,46 = 8,775 $m^3/d$

$Q_{max.h}$ = 0,91 + 0,06 = 0,97 $m^3/h$

$Q_{max.s}$ = 0,25 + 0,016 = 0,266 $dm^3/s$

**Dopływ ścieków (wraz z wodami przypadkowymi) z posesji przy ul. Czereśniowej (dz. nr 501/1, 502/1, 503/1, 169/5, 167/1) do istniejącego kanału w ul. Czereśniowej na stan docelowy wynosi 0,266 $dm^3/s$.**

Zgodnie z wytycznymi do projektowania „Projektowanie, wykonawstwo sieci wodociągowych i kanalizacyjnych oraz przyłączy" oraz załącznikiem nr 2 do ww. wymienionych wytycznych, minimalna średnica dla przyłączy kanalizacyjnych to DN150mm (średnica nominalna), natomiast dla sieci kanalizacyjnych to DN200 (średnica nominalna).

Projektowane w ramach niniejszego zadania średnice kanałów dobierano w oparciu o:

- bilans ilościowy ścieków bytowych z uwzględnieniem istniejącej zabudowy mieszkaniowej jednorodzinnej, programowanego podziału działek oraz wód przypadkowych stanowiących 20% $Q_{śr.d.}$ na stan docelowy;
- dopuszczalne napełnienie w kanalizacji sanitarnej wynoszące 50% wysokości rury;
- dopuszczalne minimalne i maksymalne spadki dla rur o danej średnicy;
- dopuszczalne minimalne i maksymalne prędkości przepływu

Wg wzoru Manninga, przy założeniu współczynnika szorstkości n=0,25 oraz 50% napełnienia kanału:

- dla rury o średnicy DN200mm przy minimalnym spadku 5 ‰ - Q=0,266 $dm^3/s$ (v=0,40m/s);

Programowane średnice są zatem wystarczające, by przy 50% wypełnieniu kanału odprowadzić, zakładaną na stan docelowy, ilość ścieków z przedmiotowej zlewni.

## 2.8. Wytyczne do wykonawstwa

Realizacja przyłączy kanalizacji sanitarnej powinna być zgodna z aktualnymi „Standardami materiałowymi sieci kanalizacyjnych w obszarze działania AQUANET S.A." oraz zgodnie z wytycznymi zawartymi w opracowaniu AQUANET S.A. „Projektowanie, wykonawstwo sieci wodociągowych i kanalizacyjnych oraz przyłączy. Wymagania ogólne" – opracowanie z 2021r.

Przyłącza kanalizacji sanitarnej projektuje się wykonać wykopem otwartym.

### 2.8.1. Roboty ziemne

Roboty wykonywane metodą wykopu otwartego

Wykopy wykonać mechanicznie, wykopy ręczne obowiązują przy skrzyżowaniu z istniejącym uzbrojeniem minimum 1 m przed i 1 m za kolidującym uzbrojeniem. W miejscach, gdzie projektowana infrastruktura przechodzi pod istniejącym uzbrojeniem, należy wykonać przekopy próbne w celu ustalenia rzeczywistej głębokości istniejącego uzbrojenia. Zalecana szerokość wykopu o ścianach umocnionych dla montażu rurociągów o średnicy od DN200 wynosi 1,0m, dla pozostałych tj. do DN150 – 0,9m. Wszystkie wykopy należy wykonać jako umocnione o ścianach pionowych.

Przewiduje się 100% wymiany gruntu. Wykopy oznaczyć znakami drogowymi i zabezpieczyć. Wykonawca jest zobowiązany do ochrony i zabezpieczenia punktów osnowy geodezyjnej i punktów granicznych.

Przygotowanie podłoża

Układanie rur na dnie wykopu należy prowadzić na podłożu z zagęszczonego piasku o wysokości 0,20m, na odwodnionym i wyprofilowanym dnie na łożysko nośne rury kanałowej, zgodnie z zaprojektowanymi spadkami.

Podłoże nośne nie może ulec uszkodzeniu w związku z prowadzeniem prac budowlanych. Przy wykopie mechanicznym dno wykopu ustala się na poziomie 20cm wyższym od projektowanego. Niewybraną warstwę gruntu usunąć ręcznie. Jeżeli grunty rodzime stanowią grunty suche, piaszczyste (piaski grube, średnie i drobne nie zawierające kamieni) – rury mogą być posadowione bezpośrednio w gruncie rodzimym. Gdy dno wykopu stanowią grunty o małej nośności (muły, torfy) o niezbyt głębokim zaleganiu, należy je wybrać i wymienić na zagęszczony piasek. Do obsypywania rury muszą być stosowane grunty podatne na zagęszczenie (piasek, żwir). Materiał obsypki powinien być układany równocześnie z obydwu stron rury warstwami o grubości 20cm i zagęszczany. Aby uniknąć osiadania gruntu pod drogami zasypkę zagęścić do 100% zmodyfikowanej wartości Proctora. Obsypkę należy prowadzić aż do uzyskania warstwy o grubości po zagęszczeniu 30cm ponad wierzch rury. Budowę należy prowadzić zgodnie z projektowanymi spadkami. Po zakończeniu robót nawierzchnię przywrócić do stanu pierwotnego.

Na podsypkę, obsypkę i zasypkę użyć piasku, pospółki lub żwiru. Materiał na podsypkę, obsypkę i zasypkę piaskową powinien zawierać nie mniej ni 90% frakcji przechodzącej przez sito 5mm i nie więcej niż 10% frakcji przechodzącej przez sito 0,2mm oraz o stopniu zagoszczenia ok. 0,2. Podsypka, obsypka i zasypka może by wykonana z piasku, pospółki lub żwiru. Użyty materiał na podsypkę, obsypkę i zasypkę powinien odpowiadać wymaganiom stosowanych norm np. PN-B-06712, PNB-11111:1996, PN-B-11112, PN-B-11113:1996.

### 2.8.2. Skrzyżowanie z przeszkodami

**Uwaga! Wszystkie rzędne sprawdzić na budowie.**

W miejscach, gdzie projektowane przewody przechodzą pod lub nad istniejącym uzbrojeniem należy wykonać przekopy próbne w celu ustalenia rzeczywistej głębokości istniejącego uzbrojenia. W przypadku kolizji, kolidujący przewód zabezpieczyć lub przełożyć. Szczegółowy przebieg przewodów ustalić na podstawie przekopów próbnych. W miejscach skrzyżowań roboty prowadzić ręcznie z dużą ostrożnością. Kolidujący przewód należy podwiesić. Zachować normatywne odległości w pionie i w poziomie. Odkryte urządzenia zabezpieczyć przed uszkodzeniami oraz osiadaniem gruntu i pozostawić w ziemi po zakończeniu robót.

Zgodnie z protokołem z narady koordynacyjnej nr GKG.GZK.4091.2969.2022 z dnia 16.08.2022r. Wykonawca zobowiązany jest do zgłoszenia prac w:

- ENEA Operator Sp. z o. o., Oddział Dystrybucji Poznań – Pogotowie Energetyczne w Kórniku
- PSG, Oddział w Poznaniu - Gazownia w Środzie Wlkp., ul. Lipowa 17, tel./fax 61 8545060 w terminie 14 dni przed rozpoczęciem robót.

**Przed rozpoczęciem robót Wykonawca powinien bezwzględnie zweryfikować projektowane i istniejące uzbrojenie w systemie informacji przestrzennej (np. https://kornik.e-mapa.net/) w celu zweryfikowania ewentualnych nowoprojektowanych mediów.**

W przypadku wystąpienia kolizji istniejącego uzbrojenia z projektowanymi przewodami należy skontaktować się z projektantem.

### 2.8.3. Odwodnienie wykopów

W trakcie prowadzonych badań terenowych stwierdzono występowanie wody gruntowej w otworach badawczych nr OG7 i OG8, w których zwierciadło wody ustabilizował się na głębokości 2,30-2,80m p.p.t.

Roboty montażowe muszą być wykonywane w wykopach o podłożu odwodnionym. Odwodniony stan podłoża, pozwala na uformowanie zagłębienia pod rurę i montaż złącz.

W przypadku pojawienia się wody gruntowej w wykopie przewiduje się przewiduje się odwodnienie:

- w przypadku gruntów spoistych - polegające na ułożeniu pod strefą przewodu drenażu poziomego $\phi$100 mm w obsypce żwirowej. Po ułożeniu przewodu i przeprowadzonych próbach jego szczelności, drenaż zostaje wyłączony z eksploatacji, a studzienki czerpalne zdemontowane.

- w przypadku gruntów niespoistych - odwodnienie prowadzić za pomocą igłofiltrów ϕ51mm wpłukiwanych w grunt w rozstawie min. co 2m. Szczegółowy rozstaw igłofiltrów należy ustalić podczas prac na podstawie rzeczywistego napływu wody gruntowej.

W związku z występowaniem wody gruntowej w wykopie w gruntach spoistych oraz niespoistych należy zastosować odpowiednią metodę opisaną powyżej. Wykonawca winien dostosować sposób odwodnienia wykopów do warunków gruntowo-wodnych, jakie wystąpią w czasie budowy.
Odwodnienie wymagane będzie w wykopie na długości ok. 124,5m. Zrzut przewidzianej do odprowadzenia wody, rozłożony będzie w czasie – w miarę postępu robót wykonawczych.
Odbiornikiem wód z odwodnienia wykopów będzie występująca w obrębie ul. Czereśniowej sieć kanalizacji deszczowej DN200. Biuro Projektów uzyskało zgodę na zrzut wód do kanalizacji deszczowej Ø200 w obrębie pasa drogowego ul. Czereśniowej, na czas trwania realizacji inwestycji wydaną przez Urząd Miasta i Gminy Kórnik (pismo znak WB2-WI.7013.169.2020 z dnia 08.09.2022r.).

### 2.8.4. Montaż rurociągów

Prawidłowy montaż jest jednym z najważniejszych elementów pozwalającym uzyskać szczelny system, który można bezpiecznie eksploatować przez długie lata.

Montaż rurociągów wykonywać z "Instrukcją montażową" producenta rur danego materiału. Rurociągi układać na 15 cm podsypce piaskowej. Obsypkę piaskową stosować po obu stronach rury do 30 cm nad wierzch rury.

### 2.8.5. Oznaczenie trasy projektowanych rurociągów

Na głębokości 30cm nad górą rury należy ułożyć taśmę lokalizacyjną koloru brązowego, informującą o lokalizacji przewodu.

### 2.8.6. Zasypanie rurociągów i zagęszczenie gruntu

Zasyp rurociągów w wykopie składa się z dwóch warstw :

- warstwy ochronnej rurociągu o wysokości 30 cm ponad wierzch przewodu,
- warstwy do powierzchni terenu.

Zasyp rurociągów przeprowadza się w trzech etapach :

e t a p I - wykonanie warstwy ochronnej rury z wyłączeniem odcinków na złączach;

e t a p II - po próbie szczelności złącz rur, wykonanie warstwy ochronnej w miejscach połączeń;

e t a p III - zasyp wykopu gruntem przepuszczalnym-piaskowym, warstwami, z jednoczesnym zagęszczeniem i ewentualną rozbiórką deskowań ścian wykopu.

Minimalna wartość wskaźnika zagęszczenia zgodnie z normą PN-S-02205:1998

- w obrębie jezdni do h=1,2m Is≥1,0; poniżej h=1,2m Is≥0,97 (zgodnie z p.2.11.4 ww. normy)
- w obrębie pobocza Is≥0,98.

Zasyp i ubijanie gruntu w strefie ochronnej przewodu należy wykonać warstwami z jednoczesnym usuwaniem zastosowanego umocnienia wykopu. Grubość ubijanej warstwy nie powinna przekraczać 1/3 średnicy rur.

Zasypkę wykopu powyżej warstwy ochronnej dokonuje się warstwami z jednoczesnym zagęszczeniem i ewentualną rozbiórką umocnień ścian wykopu. Rozebranie ścian umocnień powinno następować z zachowaniem ostrożności, równolegle z zasypką ze względu na możliwość obsunięcia się wykopu.

Po wykonanych pracach ziemnych teren należy doprowadzić do stanu pierwotnego.

### 2.8.7. Odtworzenie nawierzchni

Po zakończeniu prac nawierzchnie znajdujące się w obrębie wykopów należy przywrócić do stanu pierwotnego.

Konstrukcje rowów przydrożnych należy przywrócić do stanu poprzedniego.

Uszkodzone elementy pasa drogowego należy wymienić na nowe.

Uszkodzone przy prowadzeniu prac urządzenia melioracji wodnych szczegółowych należy koniecznie naprawić.

## 2.9. Uwagi końcowe

O terminie wykonania wykopów powiadomić należy użytkowników przedmiotowego terenu i urządzeń podziemnych i nadziemnych w celu uzgodnienia warunków prowadzenia i nadzoru robót.

Wykonane wykopy należy bezwzględnie oznaczyć i zabezpieczyć przez ustawienie zapór, a w przypadku przejść wykonać je pomostami oporęczowanymi, w godzinach nocnych wykopy oznakować lampami świecącymi w kolorze czerwonym.

Przed przystąpieniem do robót Inwestor zobowiązany jest uzyskać pozwolenie na budowę projektowanego uzbrojenia lub zgłosić zamiar budowy w Starostwie Powiatowym w Poznaniu w Wydziale Administracji Architektoniczno-Budowlanej.

W przypadku inwestycji własnych AQUANET S.A., wykonawca zgłasza do Działu Realizacji Inwestycji AQUANET S.A. zakończenie budowy (robót) i jest spisywany „Protokół odbioru końcowego i przekazania do eksploatacji". Przy realizacji budowy objętej planem inwestycji AQUANET S.A. odbiory realizowane są zgodnie z umową pomiędzy wykonawcą robót, a AQUANET S.A. Wykonawca powiadamia o zakończeniu budowy (robót) Dział Realizacji Inwestycji AQUANET S.A. Wtedy wszelkie odbiory są organizowane przez ww. dział (Inspektora nadzoru).

Wykonane roboty podlegają inwentaryzacji geodezyjnej i zgłoszeniu przez uprawnionego geodetę do właściwego ośrodka dokumentacji geodezyjnej i kartograficznej. Inwentaryzację geodezyjną powykonawczą Inwestor powinien przedłożyć przy spisywaniu „Protokołu odbioru końcowego w przedmiocie stwierdzenia zgodności z dokumentacją wykonanego uzbrojenia" lub „Protokołu odbioru końcowego i przekazania do eksploatacji". Inwentaryzacja ta musi posiadać potwierdzenie przyjęcia do zasobów ośrodka dokumentacji geodezyjnej i kartograficznej. Dokumentacja powykonawcza winna zawierać inwentaryzację geodezyjną powykonawczą (mapy + szkice ) wraz ze współrzędnymi punktów mierzonych obiektów (przyłącza, sieci, itp.), zapisanych na typowych nośnikach informatycznych (płyta CD, płyta DVD) lub przesłanych drogą elektroniczną jako kopia materiału przekazywanego do ośrodka dokumentacji geodezyjnej i kartograficznej (w formacie pliku *.txt). Zalecane jest przekazywanie współrzędnych, w postaci numerycznej, nawet niewielkiej ilości pomierzonych punktów. Współrzędne i rzędne należy podawać z dokładnością co najmniej dwóch miejsc po przecinku.
Wszystkie roboty należy wykonać zgodnie z obowiązującymi normami, sztuką inżynierską, przepisami BHP, oraz „Warunkami technicznymi wykonania i odbioru robót budowlano – montażowych".

Wszystkie roboty należy wykonać zgodnie z:

- obowiązującymi normami, sztuką inżynierską, przepisami BHP
- wytycznymi do projektowania – „Projektowanie, wykonawstwo sieci wodociągowych i kanalizacyjnych oraz przyłączy" opracowanie Aquanet S.A., styczeń 2021r.
- „Warunkami technicznymi wykonania i odbioru robót budowlano montażowych".

**<u>Należy bezwzględnie zapoznać się z wszystkimi uzgodnieniami zawartymi w niniejszym projekcie.</u>**

Opracował:
mgr inż. Krzysztof Kokoszka

Uprawnienia budowlane do:
- kierowania robotami budowlanymi bez ograniczeń w specjalności wodno - melioracyjnej nr GP-7342/1612/91
- projektowania bez ograniczeń w specjalności instalacyjnej w zakresie sieci, instalacji i urządzeń wodociągowych I kanalizacyjnych, cieplnych, wentylacyjnych i gazowych nr ewid. WKP/0154/POOS/03
- Rzeczoznawca PZITS nr 2017/2004 w specjalności: wodociągi i kanalizacja w zakresie projektowania

Poznań, marzec 2023r.

## 3. ZAŁĄCZNIKI FORMALNE (warunki, uzgodnienia i decyzje)

1. AQUANET S.A. – Warunki techniczne na budowę sieci kanalizacji sanitarnej wraz z przyłączami w ramach zadania inwestycyjnego nr: 5-11-13-174-1 – Kórnik – kanalizacja sanitarna w rejonie ul. Katowickiej i Czereśniowej w Dziećmierowie, pismo znak DW/IBM/1262/11901/2021, IBM/80-2-30/18/2021 z dnia 10.02.2021r.
2. Urząd Miasta i Gminy Kórnik, Wydział Planowania Przestrzennego – Informacja o terenie/ działce z dnia 23.08.2022r., Uchwała nr XXXVII/409/2013 Rady Miejskiej w Kórniku z dnia 31.07.2013r. w sprawie miejscowego planu zagospodarowania przestrzennego dla terenów położonych w rejonie drogi krajowej S-11 Kołobrzeg - Poznań - Pleszew - Bytom, obręb Dziećmierowo i Kórnik - etap Ia
3. Starosta Poznański – protokół z Narady Koordynacyjnej nr GKG.GZK.4091.2969.2022 z dnia 16.08.2022r.
4. Starosta Poznański – protokół z Narady Koordynacyjnej nr GKG.GZK.4091.3761.2022 z dnia 03.11.2022r.
5. Powiatowy Konserwator Zabytków – pismo znak KZ.673.01175.2022.IV z dnia 29.08.2022r.
6. Powiatowy Konserwator Zabytków – pismo znak KZ.673.01175.2022.IV z dnia 24.10.2022r.
7. Burmistrz Miasta i Gminy Kórnik – decyzja (nr 389/2022) na lokalizację sieci kanalizacji sanitarnej oraz przyłącza kanalizacji sanitarnej do obsługi działki o nr ewid. 501/1, 502/1 w pasie drogowym drogi gminnej - ul. Czereśniowej (dz. ewid. 160/3) w miejscowości Dziećmierowo, pismo znak WB2-ET.6853.389.2022 z dnia 19.09.2022r.
8. Burmistrz Miasta i Gminy Kórnik – zmiana decyzji, decyzja nr 389.1/2022 z dnia 28.11.2022r.
9. Urząd Miasta i Gminy Kórnik – zgoda na zrzut wód z wykopów do kanalizacji deszczowej, pismo znak WB2-WI.7013.169.2020 z dnia 08.09.2022r.
10. Państwowe Gospodarstwo Wodne Wody Polskie – zaświadczenie o braku sprzeciwu na zrzut wód z odwodnienia wykopów do wpustu ulicznego, pismo znak PO.4.5.4200.145.2022.AC z dnia 03.01.2023r.
11. AQUANET S.A. – uzgodnienie branżowe, pismo znak 5-11-13-174-1, IBM/810/264/2022, IBM/811/60/2023 z dnia 16.02.2023r.

DW/IBM/1262/11901/2021
IBM/80-2-30/18/2021

Poznań, 10/02/2021

Aquanet S.A.
Dział Rozwoju Majątku
Dolna Wilda 126
61-492 Poznań

Dotyczy: **warunków technicznych na budowę sieci kanalizacji sanitarnej wraz z przyłączami w ramach zadania inwestycyjnego nr: 5-11-13-174-1 - Kórnik - kanalizacja sanitarna w rejonie ul. Katowickiej i Czereśniowej w Dziećmierowie**

W odpowiedzi na pismo znak W/IBM/703/90770/2020 z dnia 20.11.2020r. wydajemy następujące warunki techniczne tj.:

**I.** Teren przedmiotowej inwestycji objęty jest w całości miejscowym planem zagospodarowania przestrzennego:

***Uchwała Nr XXXVII/409/2013 z dnia 2013-07-31*** w sprawie miejscowego planu zagospodarowania przestrzennego dla terenów położonych w rejonie drogi krajowej S-11 Kołobrzeg – Poznań – Pleszew – Bytom, obręb Dziećmierowo i Kórnik – etap Ia

***Uchwała Nr XXVII/325/2016 z dnia 2016-10-26*** w sprawie miejscowego planu zagospodarowania przestrzennego dla terenów położonych w rejonie drogi krajowej S-11 Kołobrzeg – Poznań – Pleszew – Bytom, obręb Dziećmierowo i Kórnik, etap Ib

**II. W ramach ww. inwestycji należy zaprojektować** (zgodnie z mapami - zał. 1, 2):

**1.** Sieć kanalizacji sanitarnej o średnicy DN 200mm i długości ok. 450m w ul. Dworcowej oraz w ulicy równoległej do ul. Katowickiej, na odcinku od istniejącej kanalizacji sanitarnej o średnicy 200mm z rur kamionkowych przebiegającej w ul. Dworcowej do wysokości działki nr geod. 245/21.

Włączenie do ww. sieci kanalizacji sanitarnej należy wykonać bezpośrednio do studni rewizyjnej o rzędnej dna 77,02 m n.p.m., stanowiącej zakończenie ww. istniejącego kanału na wysokości działki nr geod. 214/9.

**2.** Sieć kanalizacji sanitarnej o średnicy DN 200mm i długości ok. 120m w drodze dojazdowej (działki nr geod.: 224/5 i 231/14) do wysokości działki nr geod. 228/14, w nawiązaniu do projektowanej sieci kanalizacji sanitarnej opisanej w pkt. 1 powyżej.

3. Sieć kanalizacji sanitarnej o średnicy DN 200mm i długości ok. 160m w ul. Czereśniowej, na odcinku od istniejącej sieci kanalizacji sanitarnej o średnicy 200mm z rur kamionkowych przebiegającej w ul. Czereśniowej do wysokości działki nr geod. 501/1 (posesji nr 1 przy ul. Czereśniowej).

   Włączenie do ww. sieci należy wykonać bezpośrednio do studni rewizyjnej o rzędnej dna 76,61 m n.p.m., stanowiącej zakończenie ww. istniejącego kanału na wysokości działki nr geod. 507.

4. Przyłącza kanalizacji sanitarnej do wszystkich posesji zlokalizowanych na wysokości projektowanej sieci kanalizacji sanitarnej grawitacyjnej opisanej w pkt: II.1÷ II.3 powyżej.

   Przyłącza należy zakończyć studzienką rewizyjną na terenie posesji (w odległości 2,0-3,0m od linii rozgraniczającej działkę z ulicą). Generalnie przyjąć należy w/w studzienkę rewizyjną tworzywową o średnicy DN 425mm chyba, że z innych względów np. gruntowo-wodnych wynika konieczność zastosowania innej studzienki (średnica, materiał).

   Na lokalizację przyłączy należy uzyskać pisemną zgodę właściciela danej posesji i załączyć ją do projektu.

   Projektant zobowiązany jest sprawdzić, czy rzędne kanału ulicznego umożliwiają grawitacyjne odprowadzanie ścieków sanitarnych ze wszystkich posesji zlokalizowanych na odcinku projektowanego kanału (z zachowaniem spadków przewidzianych dla przyłączy). W przypadku stwierdzenia przez projektanta braku możliwości grawitacyjnego odprowadzania ścieków sanitarnych z którejkolwiek posesji, projektant winien poinformować o powyższym Aquanet SA na etapie projektowania oraz zamieścić taką informację w projekcie i na oświadczeniu właściciela danej posesji o zgodzie na lokalizację przyłącza na tej posesji.

**III. Uwagi ogólne:**

1. Projekt sieci kanalizacji sanitarnej wraz z przyłączami kanalizacji sanitarnej należy opracować na aktualnych mapach zasadniczych do celów projektowych w skali 1:500 zgodnie z aktualnie obowiązującymi wytycznymi zawartymi w opracowaniu Aquanet S.A. "Projektowanie, wykonawstwo sieci wodociągowych i kanalizacyjnych oraz przyłączy. Wymagania ogólne." wydanie Aquanet S.A. oraz załącznikiem do ww. opracowania „Standardy materiałowe sieci kanalizacyjnych w obszarze działania Aquanet S.A.", dostępnymi na stronie internetowej www.aquanet.pl.

2. Projektowana sieć kanalizacji sanitarnej winna przebiegać w wydzielonych geodezyjnie pasach drogowych. W przypadku, gdy sieć kanalizacji sanitarnej projektowana będzie w terenie innym niż droga publiczna, należy ustanowić akt notarialny z wnioskiem o wpis do księgi wieczystej, prawa użytkowania działek, na których projektowana będzie sieć kanalizacji sanitarnej. Prawo użytkowania ustanowione na rzecz Aquanet S.A. będzie prawem na czas nieokreślony, nieodpłatnym i obejmować będzie:

   - lokalizację na tych działkach sieci kanalizacji sanitarnej oraz przesył ścieków,

Siedziba Spółki
ul. Dolna Wilda 126, 61-492 Poznań
tel. 61 8359 100, fax 61 8359 012
www.aquanet.pl, e-mail: info@aquanet.pl

Dział Obsługi Klienta:
ul. Dolna Wilda 126, 61-492 Poznań
tel. 61 8359 051, fax 61 8359 063
e-mail: klient@aquanet.pl



Sąd Rejonowy Poznań - Nowe Miasto i Wilda w Poznaniu, Wydział VIII Gospodarczy Krajowego Rejestru Sądowego
KRS nr 0000234819, NIP 777 00 03 274, REGON 630999119, Kapitał zakładowy: 1 121 290 222,00 zł (w całości opłacony)

- dostęp i dojazd w celu przeglądów, remontów, wymiany i usunięcia awarii przechodzących przez ww. działki sieci kanalizacji sanitarnej, w tym również wjazd na ww. działki pojazdów specjalistycznych w celach eksploatacyjnych,
- zachowanie strefy ochronnej o szerokości 2,5m (dwa i pół metra) wzdłuż projektowanej sieci kanalizacji sanitarnej w każdą stronę (licząc od osi przewodu), wolnej od zabudowy stałej, tymczasowej i sadzenia drzew,
- wykonywanie przedłużenia sieci kanalizacji sanitarnej oraz wykonywanie wcinki do tej sieci w celu wykonania sieci odgałęźnej, a także wykonywanie podłączeń do sieci zgodnie z wydanymi warunkami technicznymi przez Aquanet S.A.,
- wykonywanie przyłączy do sieci kanalizacji sanitarnej przez Aquanet S.A. zgodnie z wydanymi warunkami technicznymi przez Aquanet S.A..

**3.** Projekt sieci kanalizacji sanitarnej powinien zawierać rozwiązania dla trzech materiałów spośród wszystkich materiałów określonych w opracowaniu: „Standardy materiałowe sieci kanalizacyjnych w obszarze działania Aquanet S.A." stanowiącym załącznik do aktualnie obowiązującego opracowania pt.: „Projektowanie, wykonawstwo sieci wodociągowych i kanalizacyjnych oraz przyłączy. Wymagania ogólne" - wydanie Aquanet S.A. (oba dostępne na stronie internetowej aquanet.pl), z wykluczeniem tych, które nie powinny być zastosowane, biorąc pod uwagę miejscowe warunki lokalizacyjne, parametry gruntowo – wodne, projektowane zagłębienie kanału, profil podłużny kanału, skład chemiczny i temperaturę ścieków oraz ewentualne inne specjalne warunki lokalne np. zbliżenie do innych obiektów. W projekcie technicznym należy uzasadnić wybór konkretnych materiałów.

**4.** Kanał sanitarny należy zaprojektować ze spadkiem minimalnym odpowiednim dla danej średnicy, umożliwiając odprowadzanie ścieków z całej zlewni przynależnej do danego kanału. Kanały należy projektować ze spadkami nie mniejszymi niż minimalne, gwarantujące samooczyszczanie się kanału.

**5.** Przyjęte rozwiązania projektowe wykonania przekroczeń przeszkód terenowych (typu tory kolejowe, przepusty, rowy) przez nowe uzbrojenie należy na etapie wstępnym projektowania przedstawić do akceptacji Aquanet S.A.

**6.** Trasę projektowanego uzbrojenia należy uzgodnić **na aktualnych mapach zasadniczych do celów projektowych w skali 1:500** na Naradzie Koordynacyjnej działającej przy Starostwie Powiatowym przy ul. Jackowskiego 18 w Poznaniu, a projekt w Aquanet S.A. ul. Dolna Wilda 126 w Poznaniu. Do projektu należy dołączyć :

- mapę ewidencji gruntu z wkreślonym projektowanym uzbrojeniem wraz z wypisem z ewidencji gruntu opatrzonym imienną pieczątką i podpisem pracownika ośrodka prowadzącego tę ewidencję,
- tabelaryczny wykaz projektowanych przyłączy kanalizacji sanitarnej obejmujący: imię i nazwisko właściciela posesji, adres zamieszkania oraz pisemne zgody tych właścicieli na lokalizację projektowanych przyłączy na ich działce.

7. Wielkość zanieczyszczeń w ściekach wprowadzanych do systemu kanalizacyjnego nie może przekraczać wartości dopuszczalnych podanych w załączniku nr 3 do niniejszego pisma. W przypadku przekroczenia wartości dopuszczalnych w ściekach, właściciel danej posesji będzie zobowiązany do wykonania urządzeń podczyszczających ścieki. Projekt podczyszczania ścieków podlegać będzie zaopiniowaniu przez Aquanet S.A. Projektant zobowiązany jest o poinformowaniu o powyższym obowiązku właścicieli posesji, do których będą projektowane przyłącza kanalizacji sanitarnej.
8. Wykonawcą uzbrojenia może być osoba fizyczna lub prawna prowadząca działalność w zakresie wykonywania instalacji wod. – kan.
9. Warunkiem rozpoczęcia odprowadzania ścieków jest wykonanie i odbiór sieci kanalizacji sanitarnej i przyłączy zgodnie z uzgodnionym projektem oraz podpisanie umowy ze Spółką przez poszczególnych właścicieli posesji o odprowadzanie ścieków przez poszczególnych właścicieli posesji.

Powyższe warunki techniczne ważne są 3 lata i zostały wydane w trzech jednobrzmiących egzemplarzach: dwa egzemplarze dla Działu Rozwoju Majątku, jeden egzemplarz do archiwum Działu Rozwoju Majątku.

Dokument zatwierdziła:
*Emilia Skupio*
Główny Specjalista ds. Warunków Technicznych

**Załączniki:**
1. Mapa z zakresem planowanej inwestycji w skali 1:1000 (opracowanie AQUANET SA) – rejon ul. Katowickiej
2. Mapa z zakresem planowanej inwestycji w skali 1:1000 (opracowanie AQUANET SA) – rejon ul. Czereśniowej
3. Tabelaryczny wykaz zanieczyszczeń

*Sprawę prowadziła: Julia Szczepańska, tel. 61-8359-278*
*e-mail: julia.szczepanska@aquanet.pl*

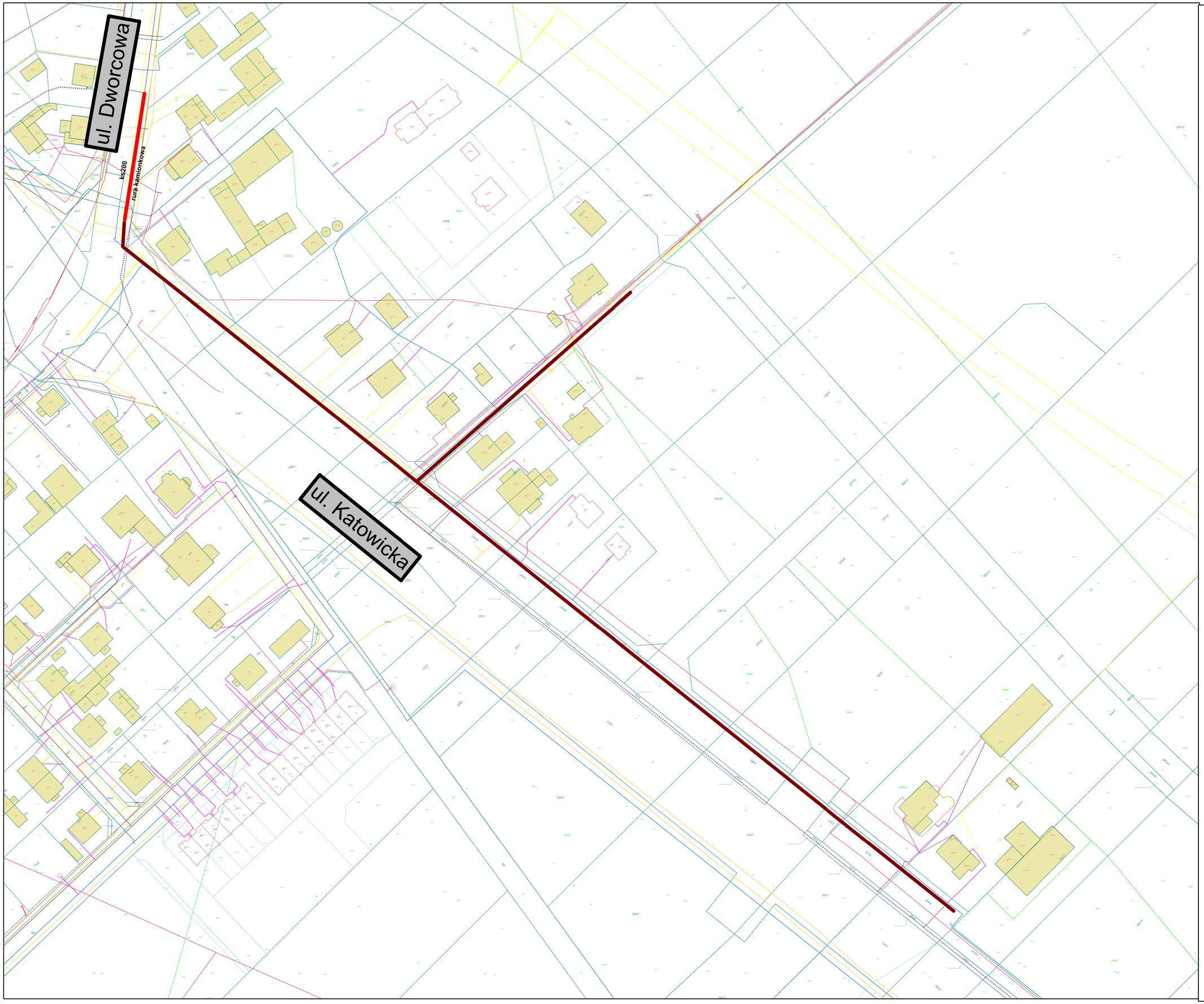


**5-11-13-174-1 - Kórnik - kanalizacja sanitarna w rejonie ul. Katowickiej i Czereśniowej w Dziećmierowie**

**LEGENDA:**

- istniejąca kanalizacja sanitarna
- projektowana kanalizacja sanitarna

Opracowanie przebiegu sieci: AQUANET S.A.
Lokalny System Informacji o Terenie nr ew. 30.0002.2010
Skala 1 : 1000

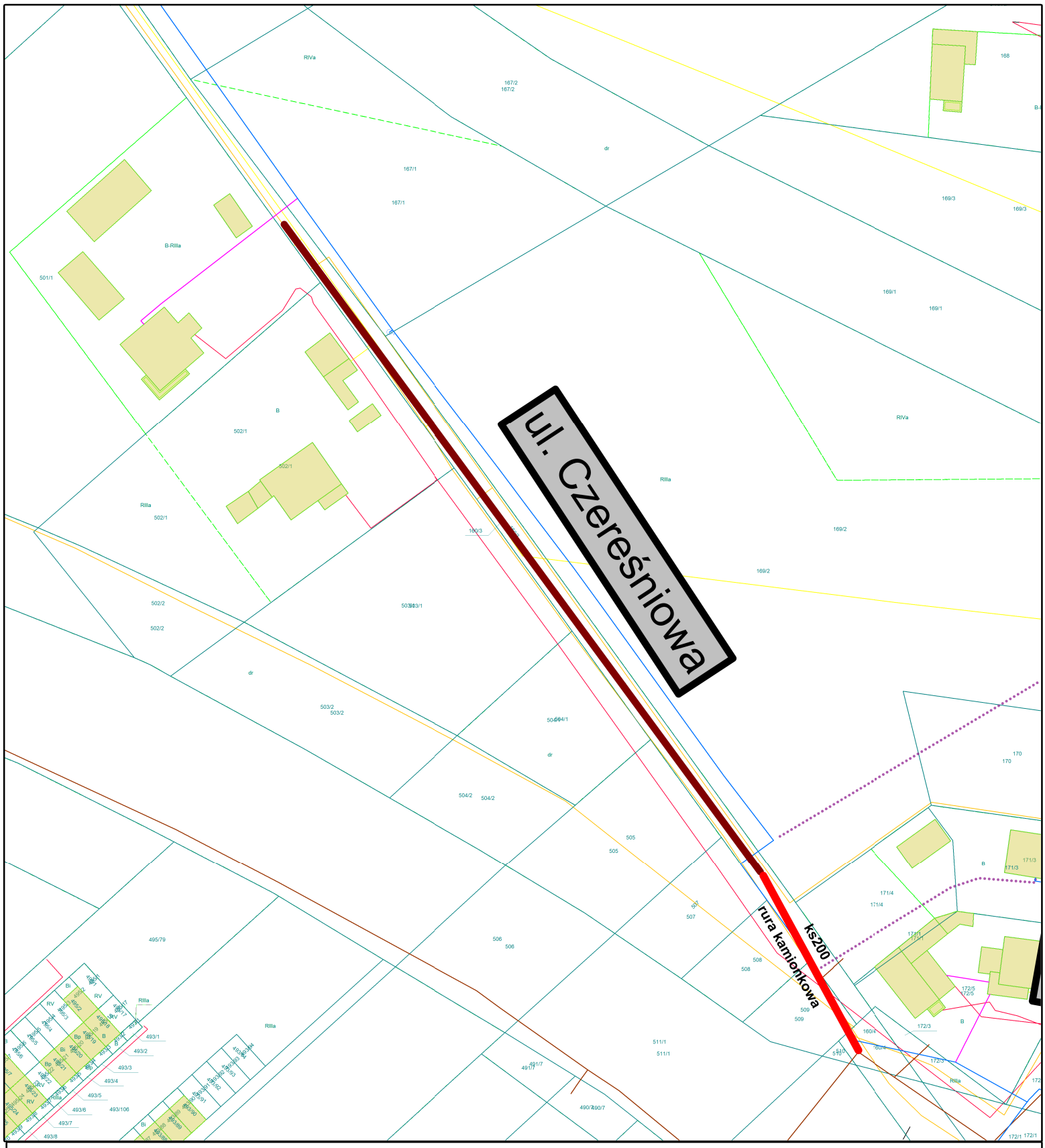


**5-11-13-174-1 - Kórnik - kanalizacja sanitarna w rejonie ul. Katowickiej i Czereśniowej w Dziećmierowie**

**LEGENDA:**

istniejąca kanalizacja sanitarna

projektowana kanalizacja sanitarna

Opracowanie przebiegu sieci: AQUANET S.A.
Lokalny System Informacji o Terenie nr ew. 30.0002.2010
Skala 1 : 1000

Załącznik nr 3 do warunków technicznych znak: DW/IBM/1262/11901/2021 z dnia 10.02.2021r.

## Dopuszczalna jakość ścieków wprowadzanych do urządzeń Aquanet SA

| Lp. | Wskaźnik zanieczyszczenia | Jednostka | Wartości dopuszczalne |
|---|---|---|---|
| **Stan ścieków** | | | |
| 1 | Temperatura | | 35°C |
| 2 | Odczyn pH | | 6,5 – 9,5** |
| **Skład ścieków** | | | |
| **Grupa I** | | | |
| 1 | Zawiesiny łatwo opadające | ml/l | 10 |
| 2 | Zawiesiny ogólne | mg/l | 500 |
| 3 | Chemiczne zapotrzebowanie tlenu ($ChZT_{Cr}$) | mg $O_2$/l | 1500 |
| 4 | Pięciodobowe biochemiczne zapotrzebowanie tlenu ($BZT_5$) | mg $O_2$/l | 800 |
| 5 | Ogólny węgiel organiczny (OWO) | mg C/l | 400 |
| 6 | Azot amonowy | mg $NNH_4$/l | 100 |
| 7 | Azot azotynowy | mg $NNO_2$/l | 10 |
| 8 | Azot ogólny | mg N/l | 110 |
| 9 | Fosfor ogólny | mg P/l | 10 |
| 10 | Chlorki | mg Cl/l | 1000 |
| 11 | Siarczany | mg $SO_4$/l | 500 |
| 12 | Siarczyny | mg $SO_3$/l | 10 |
| **Grupa II** | | | |
| 1 | Antymon | mg Sb/l | 0,5 |
| 2 | Arsen | mg As/l | 0,5 |
| 3 | Bar | mg Ba/l | 5 |
| 4 | Beryl | mg Be/l | 1 |
| 5 | Bor | mg B/l | 10 |
| 6 | Cynk | mg Zn/l | 5 |
| 7 | Cyna | mg Sn/l | 2 |
| 8 | Chrom+6 | mg Cr/l | 0,2 |
| 9 | Chrom ogólny | mg Cr/l | 1 |
| 10 | Kobalt | mg Co/l | 1 |
| 11 | Miedź | mg Cu/l | 1 |
| 12 | Molibden | mg Mo/l | 1 |
| 13 | Nikiel | mg Ni/l | 1 |
| 14 | Ołów | mg Pb/l | 1 |
| 15 | Selen | mg Se/l | 1 |
| 16 | Srebro | mg Ag/l | 0,5 |
| 17 | Tal | mg Tl/l | 1 |
| 18 | Tytan | mg Ti/l | 2 |
| 19 | Wanad | mg V/l | 2 |
| 20 | Chlor wolny | mg $Cl_2$/l | 1 |
| 21 | Chlor całkowity | mg $Cl_2$/l | 4 |
| 22 | Cyjanki związane | mg CN/l | 5 |
| 23 | Cyjanki wolne | mg CN/l | 0,5 |
| 24 | Fluorki | mg F/l | 20 |
| 25 | Siarczki | mg S/l | 1 |
| 26 | Rodanki | mg CNS/l | 30 |

| Lp. | Wskaźnik zanieczyszczenia | Jednostka | Wartości dopuszczalne |
|---|---|---|---|
| 27 | Fenole lotne (indeks fenolowy) | mg/l | 15 |
| 28 | Węglowodory ropopochodne | mg/l | 15 |
| 29 | Substancje ekstrahujące się eterem naftowym | mg/l | 100 |
| 30 | Insektycydy fosforoorganiczne | mg/l | 0,1 |
| 31 | Lotne związki chloroorganiczne (VOX) | mg Cl/l | 1,5 |
| 32 | Adsorbowalne związki chloroorganiczne (AOX) | mg Cl/l | 1 |
| 33 | Lotne węglowodory aromatyczne (BTX - benzen, toluen, ksylen) | mg/l | 1 |
| 34 | Wielopierścieniowe węglowodory aromatyczne (WWA) | mg C/l | 0,2 |
| 35 | Surfaktanty anionowe (substancje powierzchniowo czynne anionowe) | mg/l | 15 |
| 36 | Surfaktanty niejonowe (substancje powierzchniowo czynne niejonowe) | mg/l | 20 |
| 37 | Rtęć (Hg) | mg Hg/l | 0,06 |
| 38 | Kadm (Cd) | mg Cd/l | 0,4 |
| 39 | Heksachlorocykloheksan (HCH) | mg HCH/l | **0*** |
| 40 | Tetrachlorometan (CCl4) | mg $CCl_4$/l | 3 |
| 41 | Pentachlorofenol (PCP)<br>2,3,4,5,6- pięciochloro-1- hydroksybenzen i jego sole | mg PCP/l | 2 |
| 42 | Aldryna, dieldryna, endryna, izodryna | mg/l | **0*** |
| 43 | Dwuchloro-dwufenylo-trójchloroetan (DDT) | mg/l | **0*** |
| 44 | Wielopierścieniowe chlorowane dwufenyle (PCB) | mg/l | **0*** |
| 45 | Wielopierścieniowe chlorowane trójfenyle (PCT) | mg/l | **0*** |
| 46 | Heksachlorobenzen (HCB) | mg HCB/l | 2 |
| 47 | Heksachlorobutadien (HCBD) | mg HCBD/l | 3 |
| 48 | Trichlorometan (chloroform) (CHC13) | mg $CHCl_3$/l | 2 |
| 49 | 1,2-dichloroetan (EDC) | mg EDC/l | 0,2 |
| 50 | Trichloroetylen (TRI) | mg TRI/l | 0,2 |
| 51 | Tetrachloroetylen (PER) | mg PER/l | 1 |
| 52 | Trichlorobenzen (TCB) jako suma trzech izomerów (1,2,3-TCB + 1,2,4-TCB + 1,2,5-TCB) | mg TCB/l | 0,1 |

* Substancje, których produkcja, stosowanie i wprowadzenie do obrotu jest w Polsce zabronione.
** ścieki zawierające cyjanki i siarczki - pH mieści się w przedziale od 8 do 10;

## agnieszka.marcinkowska@studiodk.pl

**Od:** Barbara Bartkowiak <barbara.bartkowiak@aquanet.pl>
**Wysłano:** czwartek, 18 sierpnia 2022 07:13
**Do:** agnieszka.marcinkowska@studiodk.pl
**DW:** inwestycje@kornik.pl
**Temat:** Kanalizacja sanitarna w ul. Czereśniowej w Dziećmierowie
**Załączniki:** pic46905.jpg; pic63353.gif

Numery spraw: 5-11-13-174-1

Dzień dobry
W nawiązaniu do korespondencji otrzymanej z UM i G Kórnik (załączonej
poniżej) informuję , że AQ podtrzymuje decyzję Urzędu i nie widzi obecnie potrzeby projektowania
przyłączy kanalizacyjnych do działek wymienionych w p. 2 i 3.
pozdrawiam
Barbara Bartkowiak

Dział Przygotowania Dokumentacji
Starszy Specjalista ds Dokumentacji Inwestycyjnej
T: +48 61 359 274
M: +48 607 082 597

(Embedded image moved to file: pic46905.jpg)

Dokument przychodzący
---

|---------->
|  |
|---------->
>----------|
||----------|  |
|| ( ) FS1  |  |
|| ( ) FS2  |  |

|| ( ) FS3 |
|| ( ) FS4 |
|| ( ) FS5 |
|| ( ) FS6 |
|| ( ) FS7 |
|| ( ) -brak- |
||----------|
>----------|

|---------->
| Nadawca:|
|---------->
>----------|
|
|Iwona Pawłowicz-Napieralska, Miasto i Gmina Kórnik, Pl.Niepodległości 1, Kórnik
|
>----------|

|---------->
| Numer:|
|---------->
>----------|
|DP/96263/2022 |
>----------|

|---------->
| Numery spraw:|
|---------->
>----------|
|5-11-13-174-1 |
>----------|

|---------->
| Status:|
|---------->
>----------|
|w przygotowaniu |
>----------|
|---------->
| Rodzaj:|
|---------->
>----------|
|Mail (Embedded image moved to file: pic63353.gif)
|
>----------|
|---------->
| Data wpływu:|
|---------->
>----------|
|2022-08-17 |
>----------|
|---------->
| Data pisma:|

|---------->
>----------|
|2022-08-17 |
>----------|
|---------->
| Znak pisma:|
|---------->
>----------|
| |
>----------|
|---------->
| Adresat:|
|---------->
>----------|
|Dział: IPD Osoba: |
||----------| |
|| [X] przesyłka elektroniczna | |
|| [ ] przesyłka materialna | |
||----------| |
>----------|
|---------->
| Dotyczy:|
|---------->
>----------|
|Re: Kanalizacja sanitarna w ul. Czereśniowej w Dziećmierowie
|
>----------|

Dzień dobry,

1. przył. do dz. nr 504/1 (obręb Kórnik): nie projektujemy. Nasze Inwestorstwo zastępcze (dla AQ) zaczęło się w roku 2014. W roku 2016 natomiast, uchwalono MPZP i obecnie to teren drogi krajowej;
2. przył. do dz. nr 169/5 (obręb Dziećmierowo) projektujemy, pod warunkiem:
-jeżeli wolę i zgodę wyrazi właściciel,
-jeżeli będzie miało to sens. Obecnie to pola uprawne. MPZP przewiduje zespół/zespoły zabudowy mieszkaniowej z funkcją usług. Ale wciąż brak podziałów.
Zaprojektowanie jednego przyłącza nie ma sensu; zaprojektowanie kilkunastu, do budynków które może powstaną (nie wiadomo z resztą kiedy ani gdzie) - również.
Przesyłam do wiadomości Inwestora (rep. przez Panią Barbarę Bartkowiak), z prośba o decyzję;
3. przył. do dz. nr 167 1 (obręb Dziećmierowo): jak wyżej; to są obecnie pola uprawne.

Jeżeli odnośnie pkt 2 lub 3 będzie decyzja żeby projektować - mamy sporo szczęścia: trasy zudowskie są do dziś na mapach.

Złączam wyciąg z Planu Miejscowego

pozdrawiam Szymon Szydłowski

--

Z poważaniem
Szymon Szydłowski
Wydział Inwestycji UMiG Kórnik
515-229-655
==========
AQUANET S.A.
ul. Dolna Wilda 126, 61-492 Poznań
Sąd Rejonowy Poznań Nowe Miasto i Wilda w Poznaniu Wydział VIII Gospodarczy
KRS Nr 0000234819
NIP PL777-00-03-274; REGON 630999119 Kapitał zakładowy: 1 121 290 222 zł
(w całości opłacony)
www.aquanet.pl

UWAGA: Niniejsza wiadomość oraz wszelkie załączniki są przeznaczone
wyłącznie dla adresata
korespondencji e-mail i mogą stanowić tajemnicę przedsiębiorstwa Aquanet
S.A.
Jeśli Pani/Pan nie jest odbiorcą, dla którego wiadomość jest przeznaczona,
prosimy niezwłocznie
powiadomić o powyższym nadawcę i usunąć przesyłkę ze swojego systemu wraz
ze wszystkimi
załącznikami. Kopiowanie, rozpowszechnianie, ujawnianie i inne
wykorzystanie przesyłki e-mail,
bez zgody nadawcy, jest niedozwolone.
==========

# Kórnik - System Informacji Przestrzennej

skala 1 : 1000

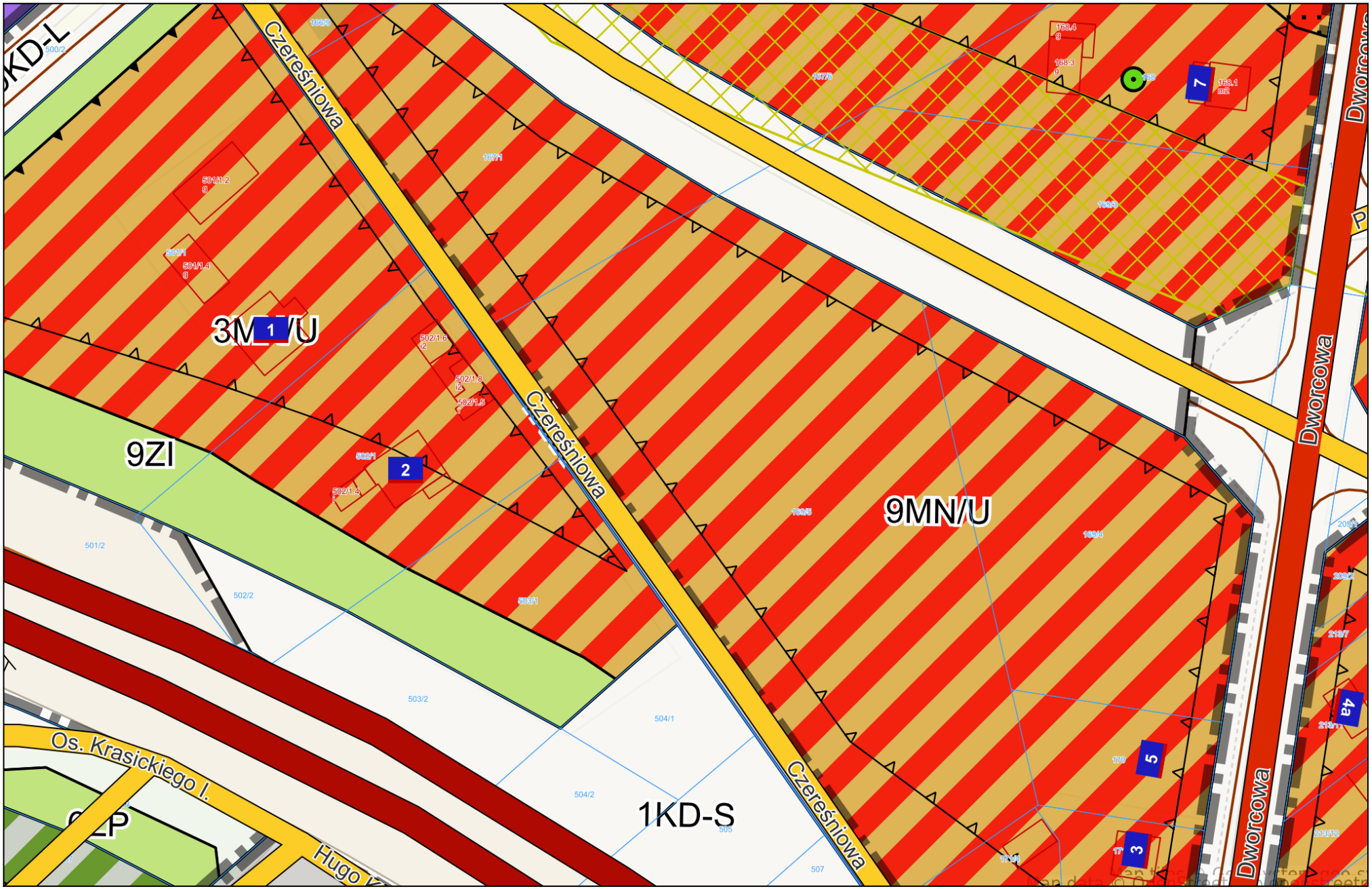

Kórnik, dnia 23 sierpnia 2022 roku

Nasz znak: WB1-PP.6727.1.118.1.2022

STUDIO DK
Data Wpł. 30. 08. 2022

# INFORMACJA O TERENIE /DZIAŁCE/

1. **Podstawa prawna.**

Miejscowy plan zagospodarowania przestrzennego dla terenów położonych w rejonie drogi krajowej S-11 Kołobrzeg – Poznań – Pleszew – Bytom, obręb Dziećmierowo i Kórnik – etap Ia, gm. Kórnik, zatwierdzony uchwałą Rady Miejskiej w Kórniku Nr XXXVII/409/2013 z dnia 31.07.2013 r. /Dz. Urz. Woj. Wlkp. z dnia 28.10.2013 r. poz. 5831/ ze zm.

2. **Lokalizacja.**

Gmina: Kórnik
Miejscowość: Dziećmierowo
Działka nr ewid. 160/3
Powierzchnia: 0,0979 ha

3. **Rodzaj zabudowy.**

Teren ciągu pieszo - jezdnego – symbol 1Kxx

4. **Charakter zabudowy.**

Zgodnie z ustaleniami szczegółowymi uchwały.

5. **Dostępność do drogi publicznej.**

Zgodnie z ustaleniami szczegółowymi uchwały, na warunkach określonych przez zarządcę drogi. Przed wystąpieniem o pozwolenie na budowę na realizację zamierzenia budowlanego, należy uzgodnić lokalizację projektowanego zjazdu z przedmiotowej nieruchomości (tj. dostęp do drogi publicznej) z zarządcą drogi.

6. **Zasady uzbrojenia terenu/działki.**

Zgodnie z ustaleniami szczegółowymi uchwały.

7. **Inne warunki i zasady wynikające z planu oraz odrębnych przepisów.**

Brak.

8. **Załączniki.**

1) wyciąg z tekstu uchwały;
2) kopia rys. planu;
3) kopia fragmentu mapy ewidencyjnej.

Z up. Burmistrza
Kierownik
Wydziału Planowania Przestrzennego
Mariusz Szczepaniak

URZĄD MIASTA I GMINY KÓRNIK
Wydział Planowania Przestrzennego
Plac Niepodległości 1
62-035 Kórnik

Otrzymuje:
AQUANET S.A. – ul. Dolna Wilda 126, 61-492 Poznań
Inwestor zastępczy: Miasto i Gmina Kórnik – Plac Niepodległości 1, 62-023 Kórnik
Pełnomocnik: STUDIO DK Sp. z o.o. Sp. k. – ul. Sielska 17D, 60-129 Poznań
Sporządził:
Kacper Kowzan
tel. 618 972 606-607, wew. 587

Kórnik, dnia 23 sierpnia 2022 roku

Nasz znak: WB1-PP.6727.1.118.2.2022

# INFORMACJA O TERENIE /DZIAŁCE/

## 1. Podstawa prawna.

Miejscowy plan zagospodarowania przestrzennego dla terenów położonych w rejonie drogi krajowej S-11 Kołobrzeg – Poznań – Pleszew – Bytom, obręb Dziećmierowo i Kórnik – etap Ia, gm. Kórnik, zatwierdzony uchwałą Rady Miejskiej w Kórniku Nr XXXVII/409/2013 z dnia 31.07.2013 r. /Dz. Urz. Woj. Wlkp. z dnia 28.10.2013 r. poz. 5831/ ze zm.

## 2. Lokalizacja.

Gmina: Kórnik
Miejscowość: Kórnik
Działka nr ewid. 501/1, 502/1
Powierzchnia (odpowiednio): 0,7057 ha; 0,2657 ha

## 3. Rodzaj zabudowy.

Działka nr ewid. 501/1 – tereny zabudowy mieszkaniowej jednorodzinnej z usługami // tereny zieleni izolacyjnej // tereny dróg publicznych - docelowa klasa lokalna – symbol 3MN/U // 9ZI // 9KD-L.
Działka nr ewid. 502/1 – tereny zabudowy mieszkaniowej jednorodzinnej z usługami // tereny zieleni izolacyjnej – symbol 3MN/U // 9ZI

## 4. Charakter zabudowy.

Zgodnie z ustaleniami szczegółowymi uchwały.

## 5. Dostępność do drogi publicznej.

Zgodnie z ustaleniami szczegółowymi uchwały, na warunkach określonych przez zarządcę drogi. Przed wystąpieniem o pozwolenie na budowę na realizację zamierzenia budowlanego, należy uzgodnić lokalizację projektowanego zjazdu z przedmiotowej nieruchomości (tj. dostęp do drogi publicznej) z zarządcą drogi.

## 6. Zasady uzbrojenia terenu/działki.

Zgodnie z ustaleniami szczegółowymi uchwały.

## 7. Inne warunki i zasady wynikające z planu oraz odrębnych przepisów.

Brak.

## 8. Załączniki.

1) wyciąg z tekstu uchwały;
2) kopia rys. planu;
3) kopie fragmentu mapy ewidencyjnej.

Z up. Burmistrza
Kierownik
Wydziału Planowania Przestrzennego
Marek Sadolniak

URZĄD MIASTA I GMINY KÓRNIK
Wydział Planowania Przestrzennego
Plac Niepodległości 1
62-035 Kórnik

Otrzymuje:
AQUANET S.A. – ul. Dolna Wilda 126, 61-492 Poznań
Inwestor zastępczy: Miasto i Gmina Kórnik – Plac Niepodległości 1, 62-023 Kórnik
Pełnomocnik: STUDIO DK Sp. z o.o. Sp. k. – ul. Sielska 17D, 60-129 Poznań
Sporządził:
Kacper Kowzan
tel. 618 972 606-607, wew. 587

RADA MIEJSKA
w Kórniku

**UCHWAŁA NR XXXVII / 409 / 2013**
**RADY MIEJSKIEJ W KÓRNIKU**

z dnia 31 lipca 2013 r.

Uchwała ogłoszona
Dziennik Urzędowy Woj. Wlkp.
Nr — poz. 5831
z dnia 28. 10. 2013r.

**w sprawie miejscowego planu zagospodarowania przestrzennego dla terenów położonych w rejonie drogi krajowej S-11 Kołobrzeg – Poznań – Pleszew – Bytom, obręb Dziećmierowo i Kórnik – etap Ia**

Na podstawie art. 20 ust. 1 i art. 27 ustawy z dnia 27 marca 2003 r. o planowaniu i zagospodarowaniu przestrzennym (tekst jednolity Dz. U. z dnia 12 czerwca 2012 r., poz. 647, z późn. zm.), w związku z art. 18 ust. 2 pkt 5 i art. 40 ust. 1 ustawy z dnia 8 marca 1990 r. o samorządzie gminnym (tekst jednolity Dz. U. z 2001 r. Nr 142, poz. 1591 z późn. zm.), Rada Miejska w Kórniku uchwala, co następuje:

**§ 1.** Uchwala się miejscowy plan zagospodarowania przestrzennego dla terenów położonych w rejonie drogi krajowej S-11 Kołobrzeg – Poznań – Pleszew – Bytom, obręb Dziećmierowo i Kórnik – etap Ia, stwierdzając jednocześnie, że ustalenia niniejszej uchwały są zgodne z ustaleniami studium uwarunkowań i kierunków zagospodarowania przestrzennego gminy Kórnik, zatwierdzonym uchwałą Nr XXXV/384/2013 Rady Miejskiej w Kórniku z dnia 29 maja 2013 r.

**§ 2.** Integralnymi częściami uchwały są:

a) rysunki planu, w skali 1: 2000 - załącznik Nr 1.1 i 1.2;

b) rozstrzygnięcie o sposobie rozpatrzenia uwag do projektu planu - załącznik Nr 2;

c) rozstrzygnięcie sposobu realizacji, zapisanych w planie, inwestycji z zakresu infrastruktury technicznej, które należą do zadań własnych gminy oraz zasady ich finansowania, zgodnie z przepisami o finansach publicznych - załącznik Nr 3.

## DZIAŁ I.
## Postanowienia ogólne

**§ 3.** Ilekroć w dalszych przepisach niniejszej uchwały jest mowa o:

1) terenie należy przez to rozumieć obszar wyznaczony na rysunku planu liniami rozgraniczającymi, o określonym rodzaju przeznaczenia podstawowego, oznaczonego symbolem, zgodnie z § 5;

2) nieprzekraczalnej linii zabudowy należy przez to rozumieć linię pokazaną na rysunku planu, która określa najmniejszą odległość, w jakiej można sytuować frontową ścianę budynku, obowiązek zachowania linii zabudowy nie dotyczy takich elementów budynków jak np. okapy, gzymsy, balkony, galerie, werandy, tarasy lub schody zewnętrzne, detale architektoniczne, itp.;

3) obowiązującej linii zabudowy należy przez to rozumieć linię pokazaną na rysunku planu, która określa odległość, w jakiej należy sytuować frontową ścianę budynku (min. 50% szerokości frontowej ściany budynku), obowiązek zachowania linii zabudowy nie dotyczy takich elementów budynków jak np. okapy, gzymsy, balkony, galerie, werandy, tarasy lub schody zewnętrzne, detale architektoniczne, itp.;

4) uciążliwości dla środowiska – należy przez to rozumieć zjawiska fizyczne lub stany powodujące przekroczenie standardów jakości środowiska, określonych w przepisach prawa, poza terenem, do którego inwestor posiada tytuł prawny;

5) działce budowlanej – należy przyjąć definicję zgodną z ustawą o planowaniu i zagospodarowaniu przestrzennym;

6) budynku gospodarczo-garażowym – należy przez to rozumieć budynek gospodarczy lub garażowy, lub gospodarczo-garażowy;

Załącznik do informacji o terenie
nr WB1-PP.6727.1.118.2022
z dnia 23 SIE. 2022

URZĄD MIASTA I GMINY KÓRNIK
Wydział Planowania Przestrzennego
Plac Niepodległości 1
62-035 Kórnik

7) intensywności zabudowy - należy przez to rozumieć stosunek powierzchni zabudowanej wyłącznie obiektami kubaturowymi do powierzchni terenu lub powierzchni działki;

8) nieuciążliwej działalności usługowej – należy przez to rozumieć działalność, która nie powoduje uciążliwości dla środowiska i dla ludzi na terenach sąsiadujących z terenem, na którym prowadzona jest działalność usługowa;

**§ 4.** 1. Planem objęto obszar o powierzchni około 77,40 ha.

2. Zakres ustaleń planu wynika z uchwały Rady Miejskiej w Kórniku Nr XLVIII/524/2005, z dnia 28 grudnia 2005 r. w sprawie przystąpienia do sporządzenia miejscowego planu zagospodarowania przestrzennego dla terenów w rejonie drogi krajowej S-11 Kołobrzeg-Poznań-Pleszew-Bytom, obręb Dziećmierowo i Kórnik, zmienionej uchwałą Rady Miejskiej w Kórniku Nr LVIII/623/2010, z dnia 27 października 2010 r., zmienionej uchwałą Nr XXXV/385/2013 Rady Miejskiej w Kórniku, z dnia 29 maja 2013 r. – zezwalającą na wykonanie etapu I w częściach.

3. Obszar, o którym mowa w ust. 1, obejmuje tereny w granicach miejscowości Dziećmierowo oraz Kórnik, leżące po północnej stronie drogi krajowej S-11, której to fragment również jest objęty niniejszą uchwałą.

4. Zachodnia część obszaru objętego planem leży w granicach Głównego Zbiornika Wód Podziemnych i w Obszarze Chronionego Krajobrazu w Gminie Kórnik.

5. Granice obszaru objętego planem po uchwale zezwalającej na wykonanie etapu I w częściach, przedstawiono na rysunkach planu oznaczonych numerami 1.1 i 1.2.

## DZIAŁ II.
## Ustalenia szczegółowe
### Rozdział 1.
### Przeznaczenie terenów oraz linie rozgraniczające tereny o różnym przeznaczeniu lub różnych zasadach zagospodarowania.

**§ 5.** 1. Na obszarze planu ustala się przeznaczenie:

1) teren zabudowy mieszkaniowej, jednorodzinnej, oznaczony na rysunku planu symbolem: 2MN;

2) tereny zabudowy mieszkaniowej, jednorodzinnej z usługami, oznaczone na rysunku planu symbolami: 2MN/U i 3MN/U;

3) tereny obiektów produkcyjnych, składów i magazynów, oznaczone na rysunku planu symbolami: 1P, 2P, 3P, 4P, 5P, 6P, 7P i 8P;

4) teren obiektów produkcyjnych, składów i magazynów lub zabudowy usługowej, oznaczony na rysunku planu symbolem 2P/U;

5) tereny obiektów produkcyjnych, składów i magazynów lub rozmieszczenia obiektów handlowych o powierzchni sprzedaży poniżej 2000m2, oznaczone na rysunku planu symbolami: 1P/UC, 2P/UC i 3P/UC;

6) tereny zieleni izolacyjnej, oznaczone na rysunku planu symbolami: 1ZI, 2ZI, 3ZI, 4ZI, 5ZI, 7ZI, 9ZI, 12ZI, 13ZI, 20ZI, 21ZI, 22ZI, 23ZI, 24ZI i 25ZI;

7) tereny wód powierzchniowych śródlądowych, oznaczone na rysunku planu symbolami: 1WS, 2WS, 6WS i 7WS;

8) teren drogi publicznej - klasa ekspresowa, oznaczona na rysunku planu symbolem: 1KD-S;

9) tereny dróg publicznych - klasa główna, oznaczone na rysunku planu symbolami: 2KD-G i 11KD-G;

10) tereny dróg publicznych - klasa zbiorcza, oznaczone na rysunku planu symbolami: 4KD-Z, 16KD-Z, 22KD-Z i 23KD-Z;

URZĄD MIASTA I GMINY KÓRNIK
Wydział Planowania Przestrzennego
Plac Niepodległości 1
62-035 Kórnik

11) tereny dróg publicznych - klasa lokalna, oznaczone na rysunku planu symbolami: 3KD-L, 5KD-L, 6KD-L, 9KD-L, 13KD-L, 14KD-L, 15KD-L, 19KD-L, 20KD-L i 21KD-L;

12) teren drogi publicznej - klasa dojazdowa, oznaczona na rysunku planu symbolem: 12KD-D;

13) teren ciągu pieszo-jezdnego, oznaczonego na rysunku planu symbolem: 1Kxx;

14) teren ciągu pieszego, oznaczony na rysunku planu symbolem: 1Kx;

15) tereny infrastruktury technicznej – elektroenergetyka (trafostacje) lub tereny zieleni izolacyjnej, oznaczone na rysunku planu symbolami: 1E/ZI, i 3E/ZI;

16) teren istniejącej stacji redukcyjnej gazu – oznaczony na rysunku planu symbolem: G.

2. Ustaloną planem działalność gospodarczą realizowaną na terenach 1P, 2P, 3P, 4P, 5P, 6P, 7P i 8P, należy rozumieć, jako działalność produkcyjną, magazynową i składową, dla realizacji której dopuszcza się realizację budynków produkcyjnych, budynków magazynowych, takich jak: budynki składowe, chłodnie, hangary, wiaty, itp.

3. Działalność gospodarczą realizowaną na terenie 2P/U należy rozumieć, jako działalność określoną w ust. 2 lub działalność usługową, określoną w § 3 pkt 8.

4. Działalność gospodarczą realizowaną na terenach 1P/UC, 2P/UC i 3P/UC, należy rozumieć, jako działalność określoną w ust. 2 lub działalność usługową związaną funkcjonowaniem obiektów handlowych o powierzchni sprzedaży poniżej 2000m2.

5. Na terenach oznaczonych na rysunku planu symbolami: 2MN, 2MN/U, 3MN/U, 1P, 2P, 3P, 4P, 5P, 6P, 7P, 8P, 2P/U, 1P/UC, 2P/UC i 3P/UC, dopuszcza się realizację dróg wewnętrznych, o parametrach zgodnych z § 53.

6. Ustala się, że na terenach zabudowy mieszkaniowej jednorodzinnej z usługami, oznaczonych na rysunku planu symbolami: 2MN/U, 3MN/U, będzie lokalizowana nieuciążliwa działalność usługowa.

7. Ustala się, że działalność usługowa na terenie 2MN/U jest funkcją uzupełniającą, a powierzchnia związana z działalnością usługową nie może być większa niż 40% powierzchni użytkowej zabudowy, zrealizowanej na każdej działce.

8. Dla terenu, oznaczonego na rysunku planu symbolem 3MN/U, ustala się możliwość:

1) realizacji wyłącznie jednej wymienionej funkcji;

2) występowania obu funkcji w jednakowych proporcjach;

3) dominowania jednej z funkcji.

**§ 6.** Na obszarze objętym planem wyznacza się tereny publiczne, którymi są:

1) tereny wód powierzchniowych śródlądowych, oznaczone na rysunku planu symbolami: 1WS, 2WS, 3WS, 6WS i 7WS;

2) tereny zieleni izolacyjnej, oznaczone na rysunku planu symbolami: 12ZI, 13ZI, i 20ZI;

3) tereny dróg publicznych, oznaczone na rysunku planu symbolami 1KD-S, 2KD-G, 3KD-L, 4KD-Z, 5KD-L, 6KD-L, 9KD-L, 11KD-G, 12KD-D, 13KD-L, 14KD-L, 15KD-L, 16KD-Z, 19KD-L, 20KD-L, 21KD-L, 22KD-Z i 23KD-Z;

4) teren ciągu pieszo-jezdnego, oznaczony na rysunku planu symbolem: 1Kxx;

5) teren ciągu pieszego, oznaczony na rysunku planu symbolem: 1Kx.

**§ 7.** Zgodnie z przepisami prawa, niniejszym planem zmienia się przeznaczenie:

1) gruntów rolnych, kl. III a, o pow. 4,2378 ha;

2) gruntów rolnych, kl. III b, o pow. 6,1727 ha;

URZĄD MIASTA I GMINY KÓRNIK
Wydział Planowania Przestrzennego
Plac Niepodległości 1
62-035 Kórnik

3) sadów kl. S-RIII b, o pow. 0,8254 ha;

4) gruntów rolnych, zabudowanych kl. B-RIII b, o pow. 0,3334 ha;

5) gruntów rolnych, kl. IV a, o pow. 27,6900 ha;

6) sadów kl. S-RIV a, o pow. 0,3776 ha;

7) gruntów rolnych, zabudowanych kl. B-RIV a, o pow. 0,1116 ha;

8) gruntów rolnych kl. IV b, o pow. 1,8977 ha;

9) gruntów rolnych, zabudowanych kl. B-RIV b, o pow. 0,2799 ha;

10) gruntów rolnych kl. V, o pow. 15,8695 ha;

11) sadów kl. S-RV, o pow. 0,2040 ha;

12) gruntów rolnych, zabudowanych kl. B-RV, o pow. 0,3776 ha;

13) sadów kl. S-RVI, o pow. 0,1485 ha;

na cele określone w uchwale.

**§ 8.** Linię rozgraniczającą tereny o różnym przeznaczeniu lub różnych zasadach zagospodarowania, określonych w niniejszej uchwale, w tym linię rozgraniczającą tereny publiczne, stanowi linia ciągła pokazana na rysunku planu.

## Rozdział 2.
## Zasady ochrony i kształtowania ładu przestrzennego.

**§ 9.** Na obszarze planu ustala się stosowanie kolorystyki elewacji zharmonizowanej z otoczeniem, zgodnie z projektem architektonicznym, w tym zakazuje się stosowanie kolorów jaskrawych.

**§ 10.** Ustala się, że dachy budynków będą posiadały kolory ciemniejsze niż ich ściany.

## Rozdział 3.
## Zasady ochrony środowiska, przyrody i krajobrazu kulturowego.

**§ 11.** 1. Na obszarze objętym planem zakazuje się lokalizacji przedsięwzięć mogących znacząco oddziaływać na środowisko, za wyjątkiem inwestycji celu publicznego.

2. Przy zachowaniu przepisów prawa, z zastrzeżeniem ust. 3 dopuszcza się lokalizację następujących przedsięwzięć mogących potencjalnie znacząco oddziaływać na środowisko:

1) zabudowę mieszkaniową wraz z towarzyszącą jej infrastrukturą techniczną, realizowaną na terenach: 2MN, 2MN/U i 3MN/U;

2) zabudowę produkcyjną lub magazynową, realizowaną na terenach: 1P, 2P, 3P, 4P, 5P, 6P, 7P, 8P, 2P/U, 1P/UC i 2P/UC;

3) stacje paliw, realizowane na terenach: 5P, 6P, 2P/U, 1P/UC i 2P/UC;

4) zabudowę usługową, realizowaną na terenach: 2P/U, 1P/UC, 2P/UC i 3P/UC;

5) centra handlowo-usługowe wraz z infrastrukturą towarzyszącą, w tym obiekty handlowe o powierzchni sprzedaży poniżej 2000m2, realizowane na terenach: 1P/UC, 2P/UC i 3P/UC;

6) parkingi lub zespoły parkingowe, realizowane na terenach: 1P, 2P, 3P, 4P, 5P, 6P, 7P, 2P/U, 1P/UC i 2P/UC (nie dotyczy parkingów związanych z funkcją terenu);

7) stacje obsługi lub stacje remontowe sprzętu budowlanego, rolniczego i innych środków transportu, realizowane na terenach: 5P, 6P, 2P/U, 1P/UC i 2P/UC;

8) instalacji do wytwarzania tektury, na terenach 1P, 2P, 3P, 4P, 5P, 6P, 7P, 8P, 2P/U, 1P/UC i 2P/UC.

3. Na obszarze objętym planem zakazuje się lokalizowania następujących przedsięwzięć mogących potencjalnie znacząco oddziaływać na środowisko:

URZĄD MIASTA I GMINY KÓRNIK
Wydział Planowania Przestrzennego
Plac Niepodległości 1
62-035 Kórnik

1) instalacje do wytwarzania produktów przez mieszanie, emulgowanie lub konfekcjonowanie chemicznych półproduktów lub produktów podstawowych;

2) elektrownie konwencjonalne, elektrociepłownie lub inne instalacje do spalania paliw w celu wytwarzania energii elektrycznej lub cieplnej;

3) instalacje do przetwarzania lub przechowywania odpadów promieniotwórczych;

4) instalacje do prażenia i spiekania rud żelaza, obróbki metali żelaznych (np. kuźnie, odlewnie, walcownie);

5) instalacje do wtórnego wytopu metali nieżelaznych lub ich stopów, w tym oczyszczania, odlewania lub przetwarzania metali z odzysku, do powierzchniowej obróbki metali lub tworzyw sztucznych;

6) instalacje do powierzchniowej obróbki substancji, przedmiotów lub produktów z zastosowaniem rozpuszczalników organicznych;

7) instalacje do produkcji kotłów, zbiorników, kadzi lub innych pojemników z blach;

8) instalacje do produkcji klinkieru cementowego, cementu, wapna, betonu;

9) instalacje do produkcji szkła i wyrobów ceramicznych oraz do wytwarzania lub przetwarzania produktów na bazie elastomerów;

10) instalacje do przetwarzania produktów zawierających azbest;

11) instalacje związane ze składowaniem, odzyskiem lub unieszkodliwianiem odpadów;

12) instalacje do zagazowania, odgazowania lub upłynniania węgla lub łupku bitumicznego oraz do brykietowania węgla kamiennego lub brunatnego;

13) instalacje do produkcji lub montowania pojazdów, sprzętu mechanicznego lub produkcji silników;

14) instalacje do wytłaczania eksplozyjnego;

15) instalacje do przetwarzania celulozy;

16) instalacje do produkcji mas bitumicznych i włókien mineralnych;

17) tartaki, stolarnie, instalacje do wyrobu płyt pilśniowych, płyt wiórowych, sklejek lub mebli;

18) stanowiska testowania silników, turbin lub reaktorów;

19) instalacje do uboju zwierząt, pozyskiwania skrobi oraz produkcji i przetwórstwa tłuszczów roślinnych lub zwierzęcych;

20) unieszkodliwianie lub odzysk materiałów wybuchowych oraz punkty do zbierania lub przeładunku odpadów, w tym złomu.

**§ 12.** 1. Na obszarze objętym planem zakazuje się lokalizacji zakładów stwarzających zagrożenie dla życia lub zdrowia ludzi, w tym zagrożenia wystąpienia poważnych awarii.

2. Na terenach MN i MN/U dopuszczenie lokalizacji wyłącznie infrastruktury telekomunikacyjnej o nieznacznym oddziaływaniu.

**§ 13.** Za wyjątkiem prac ziemnych związanych z realizacją inwestycji zapisanych w planie, na obszarze objętym planem należy zapobiegać i przeciwdziałać zmianom powierzchni ziemi, w tym celu zakazuje się niszczenia lub uszkadzania powierzchni ziemi, gleby i rzeźby terenu.

**§ 14.** Na obszarze objętym planem odpady należy gromadzić selektywnie w wyznaczonych miejscach na terenie działki i zagospodarować zgodnie z krajowym planem gospodarki odpadami i wojewódzkimi planami gospodarki odpadami.

**§ 15.** 1. Zakazuje się prowadzenia prac, trwale i niekorzystnie, naruszających stosunki gruntowo-wodne, panujące na obszarze objętym planem oraz w jego sąsiedztwie, za wyjątkiem przedsięwzięć określonych w niniejszym planie.

URZĄD MIASTA I GMINY KÓRNIK
Wydział Planowania Przestrzennego
Plac Niepodległości 1
62-035 Kórnik

2. Zagospodarowanie i użytkowanie obszaru objętego planem musi uwzględniać położenie w obszarze o średnich zasobach wód podziemnych oraz musi być zgodne z obowiązującymi w tym zakresie przepisami prawa.

**§ 16.** Wszelkie oddziaływania związane z prowadzoną na obszarze objętym planem działalnością nie mogą powodować przekroczenia standardów jakości środowiska, określonych przepisami prawa poza terenem, do którego inwestor posiada tytuł prawny.

**§ 17.** Na obszarze objętym planem ustala się zachowanie dopuszczalnych poziomów hałasu, zgodnie z przepisami prawa, w tym:

1) dla terenu MN, jak dla terenów zabudowy mieszkaniowej, jednorodzinnej;

2) dla terenów MN/U, jak dla terenów przeznaczonych na cele mieszkaniowo – usługowe.

**§ 18.** Z zastrzeżeniem § 46, na obszarze objętym planem, dopuszcza się realizację ekranów akustycznych lub innych rozwiązań technicznych, w taki sposób by ograniczona została emisja uciążliwości wywołanych ruchem komunikacyjnym, zwłaszcza na terenach bezpośrednio graniczących z drogą krajową S-11, oznaczoną na rysunku planu symbolem 1KD-S oraz drogą wojewódzką, oznaczoną w planie 11KD-G.

## Rozdział 4.
## Zasady ochrony dziedzictwa kulturowego i zabytków oraz dóbr kultury współczesnej.

**§ 19.** Dla ochrony archeologicznego dziedzictwa kulturowego w granicach zespołów stanowisk archeologicznych, a w tym w granicy archeologicznej strefy ochrony konserwatorskiej, pokazanych na rysunku planu:

1) nakazuje się prowadzenie badań archeologicznych podczas prac ziemnych przy realizacji inwestycji związanych z zabudowaniem i zagospodarowaniem;

2) ustala się obowiązek uzyskania pozwolenia na prowadzenie badań archeologicznych przed wydaniem decyzji o pozwoleniu na budowę.

**§ 20.** W przypadku odkrycia, przy prowadzeniu prac budowlanych, przedmiotu, co do którego istnieje przypuszczenie, że jest on zabytkiem należy wstrzymać wszelkie prace oraz powiadomić odpowiednie służby ochrony zabytków, zgodnie z obowiązującymi przepisami prawa.

## Rozdział 5.
## Wymagania wynikające z potrzeb kształtowania przestrzeni publicznej.

**§ 21.** 1. Z zachowaniem ust. 2, w liniach rozgraniczających dróg publicznych i ciągów pieszo-jezdnych i pieszych, dopuszcza się lokalizację obiektów i urządzeń infrastruktury technicznej, z zachowaniem przepisów prawa.

2. W pasie drogowym drogi ekspresowej S-11, zakazuje się prowadzenia infrastruktury technicznej nie związanej z funkcjonowaniem tej drogi, za wyjątkiem realizacji przejść poprzecznych, o których mowa w § 49 pkt. 6.

**§ 22.** 1. Na terenach leżących w bezpośrednim sąsiedztwie dróg publicznych, zakazuje się ustawiania reklam i tablic informacyjnych w miejscach i w sposób utrudniający czytelność informacji drogowskazowej.

2. Zakazuje się ustawiania reklam wychodzących poza lico ścian budynków.

URZĄD MIASTA I GMINY KÓRNIK
Wydział Planowania Przestrzennego
Plac Niepodległości 1
62-035 Kórnik

## Rozdział 6.
## Zasady kształtowania zabudowy oraz wskaźniki zagospodarowania terenu, maksymalną i minimalną intensywność zabudowy jako wskaźnik powierzchni całkowitej zabudowy w odniesieniu do powierzchni działki budowlanej, minimalny udział procentowy powierzchni biologicznie czynnej i pozostałe parametry zabudowy.

**§ 23.** 1. Z zastrzeżeniem ust. 2 oraz § 47, na terenie 2MN ustala się nieprzekraczalne linie zabudowy: zgodnie z rysunkiem planu, w tym:

1) od 1KD-S: 40 m od krawędzi jezdni drogi;

2) 8 m od linii rozgraniczających terenów z drogą 11KD-G;

3) 6 m od linii rozgraniczających terenów z pozostałymi drogami.

2. Dla istniejących budynków, które nie zachowują wyznaczonej planem linii zabudowy, ustala się ich utrzymanie, a w przypadku prowadzenia robót budowlanych wymagających uzyskania pozwolenia na budowę, należy zachować linię zabudowy wyznaczoną niniejszym planem lub zachować istniejącą linię zabudowy, pod warunkiem uzyskania - przed pozwoleniem na budowę - zgody zarządcy drogi, o której mowa w przepisach prawa.

**§ 24.** Z zastrzeżeniem § 46, na terenie 2MN, dla rozbudowy istniejących budynków lub budowy nowych budynków mieszkalnych, ustala się następujące parametry:

1) budynki mieszkalne realizować jako wolno stojące;

2) wysokość zabudowy: do II kondygnacji nadziemnych i do 9,0 m licząc od poziomu terenu do kalenicy, a przypadku dachu płaskiego: do 7,50 m licząc od poziomu terenu do gzymsu;

3) geometria dachu:

   a) dla rozbudowy ustala się utrzymanie istniejącej geometrii dachu, przy czym dopuszcza się jej zmianę i realizację dachu płaskiego lub wielospadowego o kącie nachylenia od $30^0$do $45^0$,

   b) dla nowej zabudowy: dach płaski lub dwu lub wielospadowy: o kącie nachylenia od $30^0$ do $45^0$ , przy czym:

      - jeżeli na działce istnieje już zabudowa, kąt nachylenia należy dostosować do parametrów istniejącego dachu,

      - plan dopuszcza realizację kafrów dachowych lub innych koniecznych elementów, o innym kącie nachylenia niż wyżej określony, o ile będzie to podyktowane wymogami konstrukcji lub względami funkcjonalnymi pomieszczeń, przy czym łączna długość kafrów dachowych nie może przekraczać 50% długości okapu;

4) intensywność zabudowy: min. 0,10 i max 0,35;

5) powierzchnia biologicznie czynna: min. 30% powierzchni działki lub nieruchomości.

**§ 25.** Dla budynków gospodarczo-garażowych realizowanych na terenie 2MN, ustala się następujące parametry:

1) z zastrzeżeniem pkt 2, możliwość realizacji budynków wbudowanych lub dobudowanych do budynku mieszkalnego;

2) dopuszcza się realizację wolno stojących budynków, pod warunkiem zachowania jednolitego stylu architektonicznego (w tym kąta nachylenia głównych połaci dachowych) z pozostałą zabudową realizowaną na tej samej działce budowlanej;

3) wysokość zabudowy: I kondygnacja i do 3,00 m licząc od poziomu terenu do okapu lub gzymsu, lub w przypadku dachów stromych, tj. o kącie nachylenia powyżej $20^0$ : do 5,50 m od poziomu terenu do kalenicy.

URZĄD MIASTA I GMINY KÓRNIK
Wydział Planowania Przestrzennego
Plac Niepodległości 1
62-035 Kórnik

**§ 26.** Na terenach zabudowy mieszkaniowej, jednorodzinnej z usługami, oznaczonych na rysunku planu symbolami: 2MN/U i 3MN/U, dopuszcza się utrzymanie istniejącej zabudowy, przy czym dopuszcza się rozbudowę istniejącej zabudowy, pod warunkiem zachowania ustaleń § 27 i § 28 oraz § 46.

**§ 27.** 1. Z zastrzeżeniem § 47, dla terenów: 2MN/U i 3MN/U ustala się nieprzekraczalne linie zabudowy: zgodnie z rysunkiem planu, przy czym:

1) 40 m od krawędzi jezdni drogi 1KD-S;

2) od gazociągu Dn80: 10 m od osi gazociągu;

3) 8 m od linii rozgraniczających terenów z drogą 11KD-G;

4) 6 m od linii rozgraniczających terenów z pozostałymi drogami.

2. Dla istniejących budynków, które nie zachowują wyznaczonej planem linii zabudowy, ustala się ich utrzymanie, a w przypadku prowadzenia robót budowlanych wymagających uzyskania pozwolenia na budowę, należy zachować linię zabudowy wyznaczoną niniejszym planem lub zachować istniejącą linię zabudowy, pod warunkiem uzyskania - przed pozwoleniem na budowę - zgody zarządcy drogi, o której mowa w przepisach prawa.

**§ 28.** Z zastrzeżeniem § 46, na terenie 2MN/U i 3MN/U dla rozbudowy istniejących budynków lub budowy nowych budynków mieszkalnych i mieszkalnych z usługami ustala się następujące parametry:

1) zabudowę mieszkaniową realizować jako budynki wolno stojące;

2) wysokość zabudowy: do II kondygnacji nadziemnych wraz z poddaszem użytkowym i do 9,0 m licząc od poziomu terenu do kalenicy, w przypadku dachu płaskiego: do 7,50 m licząc od poziomu terenu do gzymsu; ponadto dopuszcza się podpiwniczenie;

3) geometra dachu:

   a) dla rozbudowy ustala się utrzymanie istniejącej geometrii dachu, przy czym dopuszcza się jej zmianę i realizację dachu płaskiego lub wielospadowego o kącie nachylenia od $30^0$do $45^0$,

   b) dla nowej zabudowy: dwu lub wielospadowy: o kącie nachylenia od $30^0$ do $45^0$, przy czym:

      - jeżeli na działce istnieje już zabudowa, kąt nachylenia należy dostosować do parametrów istniejącego dachu,

      - plan dopuszcza realizację kafrów dachowych lub innych koniecznych elementów, o innym kącie nachylenia niż wyżej określony, o ile będzie to podyktowane wymogami konstrukcji lub względami funkcjonalnymi pomieszczeń, przy czym łączna długość kafrów dachowych nie może przekraczać 50% długości okapu;

4) intensywność zabudowy: min. 0,12 i max 0,40;

5) powierzchnia biologicznie czynna: min. 40% powierzchni działki.

**§ 29.** Dla budynków gospodarczo-garażowych oraz usługowych realizowanych na terenach 2MN/U i 3MN/U, ustala się:

1) z zastrzeżeniem pkt 2, możliwość realizacji budynków gospodarczo-garażowych wbudowanych lub dobudowanych do budynku mieszkalnego;

2) dopuszcza się realizację wolno stojących budynków gospodarczo-garażowych, pod warunkiem zachowania jednolitego stylu architektonicznego (w tym kąta nachylenia głównych połaci dachowych) z pozostałą zabudową realizowaną na tej samej działce budowlanej;

3) z zastrzeżeniem pkt 4, realizację budynków usługowych wbudowanych lub dobudowanych do budynku mieszkalnego;

URZĄD MIASTA I GMINY KÓRNIK
Wydział Planowania Przestrzennego
Plac Niepodległości 1
62-035 Kórnik

4) za wyjątkiem terenu 2MN/U, dopuszcza się realizację wolno stojących budynków usługowych, pod warunkiem zachowania jednolitego stylu architektonicznego (w tym kąta nachylenia głównych połaci dachowych) z pozostałą zabudową realizowaną na tej samej działce budowlanej;

5) wysokość zabudowy:

a) budynki gospodarczo-garażowe: I kondygnacja i do 3,00 m licząc od poziomu terenu do okapu lub gzymsu, lub w przypadku dachów stromych, tj. o kącie nachylenia powyżej $20^0$ : do 5,50 m od poziomu terenu do kalenicy,

b) budynki usługowe: do II kondygnacji nadziemnych i do 9,0 m licząc od poziomu terenu do kalenicy, a w przypadku realizacji dachu płaskiego: do 7,50 m licząc od poziomu terenu do gzymsu;

6) geometria dachu: przy zachowaniu pkt. 2, dach płaski lub dwu i wielospadowy.

**§ 30.** 1. Na terenach oznaczonych na rysunku planu symbolami: 1P, 2P, 3P, 4P, 5P, 6P, 7P, 8P, 2P/U, 1P/UC, 2P/UC i 3P/UC, ustala się realizację obiektów budowlanych związanych z prowadzoną działalnością gospodarczą.

2. Dopuszcza się rozbudowę istniejącej zabudowy, jej nadbudowę lub przebudowę, pod warunkiem zachowania ustaleń § 31 do § 34.

**§ 31.** Na terenach oznaczonych na rysunku planu symbolami: 1P, 2P, 3P, 4P, 5P, 6P, 7P, 8P, 2P/U, 1P/UC, 2P/UC i 3P/UC zakazuje się realizacji zabudowy mieszkaniowej.

**§ 32.** Zabudowę i zagospodarowanie terenów oznaczonych na rysunku planu symbolami: 1P, 2P, 3P, 4P, 5P, 6P, 7P, 8P, 2P/U, 1P/UC, 2P/UC i 3P/UC realizować z zachowaniem następujących warunków:

1) realizować obiekty o wysokich walorach architektonicznych, wykonanych w technologiach zapewniających zachowanie, w ich wnętrzu, warunków wymaganych przepisami prawa, w szczególności w zakresie wymagań klimatycznych, oświetlenia i akustycznych oraz zapewniających ograniczenie niekorzystnych wpływów na zewnątrz obiektów;

2) wysokość budynków: do 12,00 m licząc od poziomu terenu do okapu;

3) dowolne formy dachów stosowane w budownictwie przemysłowym;

4) bramę wjazdową odsunąć od linii rozgraniczających dróg, na głębokość najdłuższego pojazdu przewidzianego do obsługi podmiotów, działających na ww. terenach;

5) w przypadku realizacji inwestycji o dużym natężeniu ruchu drogowego, tzn. przekraczającym 25% udziału w ruchu na drodze, należy zastosować dodatkowe pasy włączenia, wyznaczone na ww. terenach o parametrach wynikających z przepisów prawa, przy czym dopuszcza się realizację wspólnego zjazdu do kilku działek budowlanych lub do kilku podmiotów gospodarczych;

6) zjazd z drogi oznaczonej na rysunku planu symbolem 23KD-Z na teren 3P/UC należy odsunąć od skrzyżowana z terenem drogi 1KD-S na odległość co najmniej 130 m od linii rozgraniczającej drogę 23KD-Z z terenem drogi 1KD-S (węzeł Kórnik);

7) przy zjazdach zachować odpowiednie, wynikające z przepisów, pola widoczności;

8) utwardzone zjazdy muszą posiadać szerokość wynikającą z przepisów prawa, a także należy zapewniać ciągłość odwodnienia zjazdów wzdłuż dróg.

**§ 33.** 1. Dla terenów oznaczonych na rysunku planu symbolami: 1P, 2P, 3P, 4P, 5P, 6P, 7P, 8P, 2P/U, 1P/UC, 2P/UC i 3P/UC ustala się następujące wskaźniki zagospodarowania terenu: min. 0,15 i max 0,45.

2. Dla terenów oznaczonych na rysunku planu symbolami: 1P, 2P, 3P, 4P, 5P, 6P, 7P, 8P, 2P/U, 1P/UC, 2P/UC i 3P/UC ustala się powierzchnię biologicznie czynną: min. 25% powierzchni działki.

URZĄD MIASTA I GMINY KÓRNIK
Wydział Planowania Przestrzennego
Plac Niepodległości 1
62-035 Kórnik

**§ 34.** Z zastrzeżeniem § 47, na terenach oznaczonych na rysunku planu symbolami 1P, 2P, 3P, 4P, 5P, 6P, 7P, 8P, 2P/U, 1P/UC, 2P/UC i 3P/UC, ustala się nieprzekraczalne linie zabudowy: zgodnie z rysunkiem planu, przy czym:

1) od dróg:

a) od 1KD-S: 40 m od krawędzi jezdni drogi, przy zachowaniu § 46,

b) od 2KD-G: 30 m od linii rozgraniczających tereny,

c) od pozostałych dróg: min. 6 m od linii rozgraniczających tereny;

2) od gazociągów:

a) DN500: 8 m,

b) DN100: 3 m,

c) DN80: 10 m.

**§ 35.** Dla budowli i obiektów infrastruktury telekomunikacyjnej ustala się:

1) miejsce lokalizacji oraz sposób realizacji musi gwarantować możliwie najlepsze wkomponowanie się w krajobraz otoczenia, przyjmując np. formę wieży zegarowej, drzewa, kominy;

2) urządzania telekomunikacyjne muszą być zamaskowane.

## Rozdział 7.
## Granice i sposoby zagospodarowania terenów lub obiektów podlegających ochronie, ustalonych na podstawie odrębnych przepisów, w tym terenów górniczych, a także narażonych na niebezpieczeństwo powodzi oraz zagrożonych osuwaniem się mas ziemnych.

**§ 36.** 1. Na terenie 3P/UC ustala się obowiązek zachowania zadrzewień istniejących w ramach alei pomnikowej pn. „Palestynka".

2. Na terenie 3P/UC ustala się obowiązek prowadzenia prac budowlanych w taki sposób aby nie powodowały negatywnych skutków dla alei drzew, w szczególności w obrębie strefy korzeniowej.

3. Podczas eksploatacji obiektów zrealizowanych na terenie 3P/UC zakazuje się działań mogących negatywnie wpłynąć na pomnikową aleję drzew, szczególnej ochronie podlegają stosunki gruntowo-wodne.

## Rozdział 8.
## Szczegółowe zasady i warunki scalania i podziału nieruchomości objętych planem miejscowym.

**§ 37.** 1. Z zastrzeżeniem § 39, dla terenów oznaczonych na rysunku planu symbolami 2MN, 2MN/U i 3MN/U ustala się zasady i warunki podziału na nowe działki budowlane:

1) minimalna powierzchnia działki budowlanej: 600 m2;

2) muszą mieć zapewniony dostęp do drogi publicznej;

3) granice będą prowadzone pod kątem prostym lub zbliżonym do prostego, w stosunku do drogi;

4) minimalna szerokość frontu działek: 20,00 m.

**§ 38.** Z zastrzeżeniem § 39, dla terenów oznaczonych na rysunku planu symbolami: 1P, 2P, 3P, 4P, 5P, 6P, 7P, 8P, 2P/U, 1P/UC, 2P/UC i 3P/UC, ustala się zasady i warunki podziału na działki budowlane:

1) minimalna powierzchnia działki budowlanej: 5000 m2;

2) muszą mieć zapewniony dostęp do drogi publicznej;

3) granice będą prowadzone pod kątem prostym lub zbliżonym do prostego, w stosunku do drogi.

URZĄD MIASTA I GMINY KÓRNIK
Wydział Planowania Przestrzennego
Plac Niepodległości 1
62-035 Kórnik

**§ 39.** Zasady powyższe nie dotyczą działek wydzielanych pod urządzenia infrastruktury technicznej, w tym wydzielenia niezbędnej działki pod urządzenia elektroenergetyczne, oraz pod poszerzenie dróg. W takiej sytuacji kształt i wielkość działek będzie wynikała z rysunku planu lub z faktycznych potrzeb.

## Rozdział 9.
## Szczególne warunki zagospodarowania terenów oraz ograniczenia w ich użytkowaniu, w tym zakaz zabudowy.

**§ 40.** Na terenach zieleni izolacyjnej, oznaczonych na rysunku planu symbolami 1ZI, 2ZI, 3ZI, 4ZI, 5ZI, 7ZI, 9ZI, 12ZI, 13ZI, 20ZI, 21ZI, 22ZI, 23ZI, 24ZI i 25ZI, ustala się:

1) realizację nasadzeń zieleni, przy czym:

a) zachować odpowiedni dobór roślin ze względu na lokalne warunki siedliskowe,

b) zastosować gatunki odporne na zwiększoną immisję spalin, zwłaszcza na terenach leżących w sąsiedztwie drogi 1KD-S,

c) na terenach leżących w sąsiedztwie drogi 1KD-S nasadzenia realizować w taki sposób, aby uzyskać jak najlepszy efekt izolacyjności akustycznej;

d) na terenach: 20ZI i 23ZI przy nasadzeniach roślinami wieloletnimi zachować odległości wynikające z przepisów prawa;

2) zakazuje się zabudowy, za wyjątkiem obiektów małej architektury, ścieżek spacerowych, dróg rowerowych oraz ekranów akustycznych lub innych rozwiązań technicznych pozwalających na ograniczenie emisji uciążliwości wywołanych ruchem komunikacyjnym na drodze krajowej S-11;

3) dopuszcza się realizację podziemnych urządzeń infrastruktury technicznej;

4) dopuszcza się realizację dojazdu do działek.

**§ 41.** 1. Ustala się utrzymanie istniejącego cieku wodnego, oznaczonego na rysunku planu symbolami 1WS, 2WS, 3WS, 6WS i 7WS.

2. W miejscach kolizji istniejącego rowu z nowym układem komunikacyjnym dopuszcza się jego skanalizowanie lub przeniesienie, po wcześniejszym uzgodnieniu z zarządcą rowu.

**§ 42.** 1. Ustala się zakaz realizacji ogrodzeń w odległości mniejszej niż 1,50 m od granicy rowu.

2. Ustala się obowiązek zapewnienia dostępu do rowu w celu wykonywania prac melioracyjno-konserwacyjnych.

**§ 43.** Zagospodarowanie terenów, przez które przebiegają istniejące gazociągi, w tym między innymi: Dn500, Dn80 oraz Dn100, należy prowadzić zgodnie z przepisami prawa i Polskimi Normami.

**§ 44.** 1. Z zastrzeżeniem ust. 2 i 4, przy realizacji zagospodarowania na obszarze objętym planem należy zachować istniejącą sieć drenarską.

2. Dopuszcza się przeniesienie istniejącej lub realizację nowej sieci drenarskiej, lub innych urządzeń zabezpieczających przed podtopieniem gruntów objętych planem, jak również terenów przyległych.

3. Dla występujących na terenie opracowania urządzeń drenarskich ustala się konieczność zapewnienia dostępu do nich.

4. Na istniejącej sieci drenarskiej ustala się zakaz:

1) ustawiania ogrodzeń na podmurówce;

2) realizacji nasadzeń roślinnością wieloletnią.

5. Ustala się obowiązek uzgodnienia planowanych zamierzeń inwestycyjnych z właściwym organem ds. melioracji i urządzeń wodnych.

URZĄD MIASTA I GMINY KÓRNIK
Wydział Planowania Przestrzennego
Plac Niepodległości 1
62-035 Kórnik

**§ 45.** W przypadku realizacji zabudowy wyższej niż 50 m n.p.t. ustala się obowiązek uzgodnienia z Szefostwem Służby Ruchu Lotniczego Sił Zbrojnych RP.

**§ 46.** W przypadku lokalizacji nowej zabudowy, w odległości do 200 m od krawędzi jezdni drogi S-11, oznaczonej w planie symbolem 1KD-S, inwestor realizujący zabudowę, zwłaszcza z pomieszczeniami przeznaczonymi na stały pobyt ludzi, jest zobowiązany przewidzieć jej zabezpieczenie przed uciążliwościami wynikającymi z sąsiedztwa tej drogi.

**§ 47.** W przypadku zmiany kategorii i klasy drogi, linie zabudowy należy zachować zgodnie z przepisami prawa, wg kategorii drogi.

## Rozdział 10.
## Zasady modernizacji, rozbudowy i budowy systemów komunikacji i infrastruktury technicznej.

**§ 48.** 1. Obsługę komunikacyjną ustala się z drogi krajowej (S-11), której fragment leży w granicach planu, oznaczony na rysunku planu symbolem 1KD-S, za pośrednictwem istniejących i wyznaczonych planem dróg i ciągów pieszo-jezdnych, z ich włączeniem na wyznaczonych węzłach drogowych.

2. Dla terenów leżących w bezpośrednim sąsiedztwie drogi krajowej, oznaczonej na rysunku planu symbolem 1KD-S zakazuje się realizacji bezpośrednich zjazdów.

3. Dostępność komunikacyjną terenów leżących przy drodze oznaczonej na rysunku planu symbolem 11KD-G zapewnić wyłącznie za pomocą dróg niższej kategorii i istniejących zjazdów. Nie zezwala się na budowę nowych, bezpośrednich zjazdów z terenu 11KD-G.

**§ 49.** Dla drogi publicznej, oznaczonej na rysunku planu symbolem 1KD-S, leżącej w przebiegu drogi krajowej (S-11), ustala się:

1) klasę drogi: ekspresowa, oznaczana w przepisach prawa symbolem: S;

2) utrzymanie węzła drogowego jako bezkolizyjnego skrzyżowania, zgodnie z rysunkiem planu oraz przepisami prawa;

3) utrzymanie istniejącego przebiegu jezdni;

4) szerokość w liniach rozgraniczających: zgodnie z rysunkiem planu;

5) jezdnię o utwardzonej nawierzchni i szerokości min. 10,00 m, dla której ustala się realizację nawierzchni w oparciu o przepisy prawa;

6) dopuszcza się realizację nowych przejść podziemnych i rowerowych lub kładek ruchu pieszego;

7) pozostałe nie wymienione parametry realizować z zachowaniem obowiązujących przepisów prawa.

**§ 50.** 1. Dla dróg publicznych, oznaczonych na rysunku planu symbolami 2KD-G, 3KD-L, 4KD-Z, 5KD-L, 6KD-L, 9KD-L, 11KD-G, 12KD-D, 13KD-L, 14KD-L, 15KD-L, 16KD-Z, 19KD-L, 20KD-L, 21KD-L, 22KD-Z i 23KD-Z ustala się następujące docelowe klasy dróg:

a) główne dla drogi: 2KD-G, 11KD-G,

b) zbiorcze dla dróg: 4KD-Z, 16KD-Z, 22KD-Z i 23KD-Z,

c) lokalne dla dróg: 3KD-L, 5KD-L, 6KD-L, 9KD-L, 13KD-L, 14KD-L, 15KD-L 19KD-L, 20KD-L i 21KD-L,

d) dojazdowa dla drogi: 12KD-D.

2. Ustala się szerokość dróg publicznych w liniach rozgraniczających:

1) zgodnie z rysunkiem planu, przy czym w przypadku rozbudowy drogi – wg klasy drogi, zgodnie z przepisami prawa,

2) dla drogi oznaczonej na rysunku planu symbolem 12KD-D ustala się zachowanie obecnych szerokości w liniach rozgraniczających i zakończenie placem do zawracania o parametrach zgodnych z rysunkiem planu;

URZĄD MIASTA I GMINY KÓRNIK
Wydział Planowania Przestrzennego
Plac Niepodległości 1
62-035 Kórnik

3. Dla dróg publicznych ustala się:

1) jezdnię o utwardzonej nawierzchni i szerokości min. 6,00 m, za wyjątkiem drogi dojazdowej 12KD-D, dla której ustala się minimalną szerokość utwardzonej nawierzchni zgodną z przepisami przeciwpożarowymi,

2) realizację nawierzchni w oparciu o przepisy prawa oraz realizację chodnika lub ścieżki rowerowej;

4. Dopuszcza się realizację zatok autobusowych, zgodnie z przepisami prawa;

5. Dopuszcza się realizację miejsc postojowych, z wyłączeniem drogi głównej, oznaczonej na rysunku planu symbolem 11KD-G i drogi ekspresowej, oznaczonej na rysunku planu symbolem 1KD-S;

6. Pozostałe, nie wymienione parametry realizować z zachowaniem obowiązujących przepisów prawa.

**§ 51.** Dla ciągu pieszo-jezdnego, oznaczonego na rysunku planu symbolem 1Kxx, ustala się:

1) szerokość w liniach rozgraniczających: 6,00 m, zgodnie z rysunkiem planu;

2) realizację pieszo-jezdni, o szer. min. 4,00 m;

3) pozostałe nie wymienione parametry realizować z zachowaniem obowiązujących przepisów prawa.

**§ 52.** Dla ciągu pieszego, oznaczonego na rysunku planu symbolem 1Kx, ustala się przeprowadzenie po śladzie istniejącej ul. Polnej. Ponadto ustala się:

1) szerokość w liniach rozgraniczających: 6,00 m, zgodnie z rysunkiem planu;

2) realizację utwardzonej nawierzchni, o szer. min. 4,00 m;

3) pozostałe nie wymienione parametry realizować z zachowaniem obowiązujących przepisów prawa.

**§ 53.** Dla dróg wewnętrznych ustala się:

1) szerokości w liniach rozgraniczających: min. 8,00 m;

2) realizację pieszo-jezdni, dla której ustala się realizację nawierzchni w oparciu o przepisy prawa;

3) ewentualne zakończenia placami do zawracania powinny spełniać wymogi przepisów przeciwpożarowych;

4) przy zjazdach zachować pola widoczności, min. 2,5 m x 2,5 m;

5) utwardzone zjazdy muszą posiadać szerokość wynikającą z przepisów prawa jak dla dróg publicznych, a także należy zapewniać ciągłość odwodnienia zjazdów wzdłuż dróg.

**§ 54.** 1. Na obszarze objętym planem ustala się następujące ilości miejsc postojowych:

1) na terenach oznaczonych na rysunku planu symbolem MN i MN/U: min. 2 miejsca na mieszkanie w zabudowie mieszkaniowej;

2) na terenach oznaczonych na rysunku planu symbolem: P, P/U i P/UC: w ilości niezbędnej dla prawidłowego funkcjonowania terenu lub obiektów oraz zgodnie z przepisami prawa, jednak nie mniej niż:

a) 30 miejsc na 100 zatrudnionych, na terenach P i P/U,

b) 3 miejsca na 100,0 m2 powierzchni budynków, na terenie P/UC.

2. Ustala się, że konstrukcja nawierzchni stanowisk postojowych musi charakteryzować się odpowiednią nośnością, trwałością, równością i odpornością na deformacje spowodowane punktowymi obciążeniami statycznymi, a usytuowanie stanowisk postojowych należy zaprojektować oraz wykonać zgodnie z wymogami przepisów prawa.

**§ 55.** 1. Dla terenu istniejącej stacji redukcyjnej gazu, oznaczonego symbolem G, ustala się zachowanie obecnych parametrów zabudowy i zagospodarowania.

URZĄD MIASTA I GMINY KÓRNIK
Wydział Planowania Przestrzennego
Plac Niepodległości 1
62-035 Kórnik

2. Obsługę komunikacyjną terenu G ustala się za pomocą istniejącej drogi wewnętrznej (działka drogowa nr 213/8).

**§ 56.** 1. Z zastrzeżeniem ust. 2, ustala się korzystanie z istniejącej infrastruktury technicznej.

2. Plan dopuszcza realizację nowej infrastruktury w granicach obszaru objętego planem, przy zachowaniu przepisów oraz następujących warunków:

1) ścieki bytowe lub komunalne:

a) docelowo do sieci kanalizacji sanitarnej, w systemie grawitacyjnym lub poprzez przepompownie ścieków, zrealizowane w ramach terenów: P, P/U lub PU/C,

b) dopuszcza się tymczasowo do czasu realizacji sieci, korzystanie ze szczelnych zbiorników bezodpływowych,

c) zakazuje się realizacji przydomowych oczyszczalni ścieków;

2) ścieki przemysłowe:

a) należy podczyszczać przez indywidualny system oczyszczania, do odpowiednich parametrów określonych w przepisach prawa, a docelowo do sieci kanalizacyjnej lub indywidualnej oczyszczalni ścieków,

b) dopuszcza się zastosowanie zamkniętych obiegów wodnych, zgodnie z przepisami prawa;

3) wody opadowe i roztopowe: stosować retencję i infiltrację deszczu do gruntu jako podstawowego rozwiązania, przy czym:

a) unikać mieszania spływów deszczowych z dachów oraz z dróg lub innych powierzchni komunikacyjnych;

b) z dróg i powierzchni utwardzonych, ustala się odprowadzenie do sieci kanalizacji deszczowej, przy czym dopuszcza się odprowadzenie wód opadowych i roztopowych do lokalnej kanalizacji deszczowej lub do zbiornika retencyjnego, zaopatrzonych w odpowiednie urządzenia podczyszczające, przewidziane przepisami prawa, (np. separatory błota i tłuszczu), z możliwością zagospodarowania tych wód w ramach własnej nieruchomości, albo w inny sposób, pod warunkiem, że nie wywoła się skutków, o których mowa w § 14 i 15;

c) z powierzchni dachów, w ramach działki:

- odprowadzenie bezpośrednio do gruntu, poprzez infiltrację, rozsączenie, itp.,
- gromadzenie wody w zbiornikach retencyjnych albo w inny sposób, pod warunkiem, że nie wywoła się skutków, o których mowa w § 14 i 15;

d) zakazuje się powierzchniowego odprowadzania wód opadowych i roztopowych poza granice nieruchomości;

4) woda przeznaczona do spożycia przez ludzi oraz do celów przeciwpożarowych: z sieci wodociągowej, z wykorzystaniem istniejących komunalnych urządzeń zaopatrzenia w wodę; dopuszcza się korzystanie z alternatywnych możliwości zaopatrzenia w wodę;

5) energia elektryczna: z istniejących lub nowo projektowanych stacji transformatorowych lub innych urządzeń elektroenergetycznych, w ramach terenów 1E/ZI i 3E/ZI; przy czym dopuszcza się realizację stacji transformatorowych w innej lokalizacji (np. na ternach P/U), nie pokazanej na rysunku planu, oraz dopuszcza się realizację dodatkowych stacji transformatorowych i urządzeń elektroenergetycznych w ramach terenów: P i P/U o ile zwiększy się zapotrzebowanie na energię elektryczną, przy zachowaniu przepisów prawa;

6) ciepło: przy ogrzewaniu budynków stosować paliwa charakteryzujące się najniższymi wskaźnikami emisyjnymi (np. gaz, olej opałowy) spalane w urządzeniach o wysokim stopniu sprawności;

URZĄD MIASTA I GMINY KÓRNIK
Wydział Planowania Przestrzennego
Plac Niepodległości 1
62-035 Kórnik
14

dopuszcza się wykorzystanie niekonwencjonalnych i odnawialnych źródeł energii; (np. ogrzewanie solarne, pompy ciepła);

7) inne elementy uzbrojenia: na warunkach określonych w przepisach prawa.

**§ 57.** Na obszarze objętym planem dopuszcza się realizację indywidualnych urządzeń:

1) systemu oczyszczania ścieków przemysłowych, realizowanego w zamkniętym systemie obiegu wody;

2) do pozyskiwania niekonwencjonalnych i odnawialnych źródeł energii, za wyjątkiem elektrowni wiatrowych i biogazowni.

## Rozdział 11.
## Sposób i termin tymczasowego zagospodarowania, urządzania i użytkowania terenów.

**§ 58.** Do czasu realizacji sieci kanalizacyjnej, dopuszcza się, korzystanie ze zbiorników bezodpływowych.

**§ 59.** Dopuszcza się zmianę sposobu użytkowania obiektów lub ich części, przy zachowaniu warunków określonych w planie oraz w przepisach prawa.

## Rozdział 12.
## Stawka procentowa

**§ 60.** Ustala się stawkę procentową, służącą naliczeniu jednorazowej opłaty od wzrostu wartości nieruchomości, o której mowa w art. 36 ust. 4 ustawy o planowaniu i zagospodarowaniu przestrzennym, w wysokości 30 %.

# DZIAŁ III.
# Przepisy końcowe

**§ 61.** Z dniem wejścia w życie przedmiotowej uchwały, tracą moc wcześniej uchwalone plany miejscowe.

**§ 62.** Wykonanie uchwały powierza się Burmistrzowi Gminy Kórnik.

**§ 63.** Uchwała wchodzi w życie po upływie 30 dni od dnia ogłoszenia w Dzienniku Urzędowym Województwa Wielkopolskiego.

Przewodniczący Rady
Miejskiej

**Maciej Marciniak**

URZĄD MIASTA I GMINY KÓRNIK
Wydział Planowania Przestrzennego
Plac Niepodległości 1
62-035 Kórnik

**Uzasadnienie**
**do uchwały nr XXXVII / 409 / 2013**
**Rady Miejskiej w Kórniku**
**z dnia 31 lipca 2013r.**

w sprawie: miejscowego planu zagospodarowania przestrzennego dla terenów położonych w rejonie drogi krajowej S-11 Kołobrzeg – Poznań – Pleszew – Bytom, obręb Dziećmierowo i Kórnik – etap Ia

Przedmiotowy plan miejscowy został wywołany uchwałą Rady Miejskiej w Kórniku Nr XLVIII/524/2005, z dnia 28 grudnia 2005 r. w sprawie przystąpienia do sporządzenie miejscowego planu zagospodarowania przestrzennego dla terenów w rejonie drogi krajowej S-11 Kołobrzeg-Poznań-Pleszew-Bytom, obręb Dziećmierowo i Kórnik. W uchwale tej został określony zakres ustaleń planu miejscowego, na załączniku graficznym pokazane zostały granice obszaru objętego planem.

W dniu 27 października 2010 r. uchwałą Nr LVIII/623/2010 Rada Miejska w Kórniku zmieniła wcześniejszą uchwałę o przystąpieniu do sporządzenia mpzp. W wyniku podjętej w 2010 r. uchwały obszar planu został podzielony na trzy etapy, z czego I etap został poddany pracom projektowym i dalszemu procedowaniu zgodnie z art. 15 i 17 ustawy z dnia 27 marca 2003 r. – o planowaniu i zagospodarowaniu przestrzennym. Pozostałe dwa etapy zostaną opracowane po dokonaniu zmian w studium uwarunkowań i kierunków zagospodarowania przestrzennego gminy Kórnik umożliwiających prawidłowe opracowanie projektu planu miejscowego dla tych etapów.

W trakcie trzech terminów wyłożenia do publicznego wglądu, przedmiotowy projekt mpzp cieszył się dużym zainteresowaniem lokalnej społeczności. Zgłoszono do niego szereg uwag. Ze zgłoszonych uwag i w trakcie dyskusji publicznych ujawniły się przeciwstawne oczekiwania właścicieli nieruchomości do przyjętych w projekcie rozwiązań. Znalezienie satysfakcjonującego wszystkie strony rozwiązania wymagać będzie dalszych prac projektowych i ponowienia niezbędnych czynności proceduralnych.

Długość prac nad miejscowym planem zagospodarowania przestrzennego dla terenów w rejonie drogi krajowej S-11 Kołobrzeg-Poznań-Pleszew-Bytom, obręb Dziećmierowo i Kórnik, blisko ośmioletnia oraz perspektywa ponowienia czynności planistycznych, skłoniła Radę

URZĄD MIASTA I GMINY KÓRNIK
Wydział Planowania Przestrzennego
Plac Niepodległości 1
62-035 Kórnik

Miejską w Kórniku do podjęcia w dniu 29 maja 2013 r. uchwały Nr XXXV/385/2013 zezwalającej na wykonanie etapu I w częściach.

Po kolejnej wnikliwej analizie zgłoszonych uwag wydzielono z dotychczasowego obszaru etapu I, obszary pokazane na rysunkach nr 1.1. i 1.2.

Nieuwzględnione uwagi odnoszące się do terenów znajdujących się na obu rysunkach (nr 1.1 i 1.2) zostały przedstawione w załączniku nr 2 do niniejszej uchwały. Pozostałe uwagi nie dotyczą ustaleń przedmiotowego planu miejscowego przedkładanego do uchwalenia.

Ustalenia projektu planu są zgodne z zapisami Studium uwarunkowań i kierunków zagospodarowania przestrzennego gminy Kórnik.

Zgodnie z art. 46 pkt 1 ustawy z dnia 3 października 2008 r. o udostępnieniu informacji o środowisku i jego ochronie, udziale społeczeństwa w ochronie środowiska oraz o ocenach oddziaływania na środowisko (Dz. U. z 2008 r., nr 199 z póź. zm.) została przeprowadzona strategiczna ocena oddziaływania na środowisko.

1. Na podstawie art. 42 pkt 2 informuje się, że do prognozy oddziaływania na środowisko nie wpłynęły żadne uwagi.

2. Na podstawie art. 55 ust.3 przedstawia się podsumowanie zawierające uzasadnienie wyboru przyjętego dokumentu:

1) przy sporządzaniu projektu planu były rozważane rozwiązania alternatywne. Jedna z wersji projektu przewidywała więcej terenów z obiektami produkcyjnymi, składami i magazynami lub z zabudową usługową. Jednak w części objętej niniejszą uchwałą rozwiązania projektu planu miejscowego nie podlegały zmianom, tereny miały zdefiniowane przeznaczenie w wyniku istniejącego zagospodarowania oraz konieczności zachowania zgodności ustaleń planu ze studium uwarunkowań i kierunków zagospodarowania przestrzennego;
2) w opracowywanym projekcie planu uwzględniono wytyczne zawarte w prognozie oddziaływania na środowisko;
3) w projekcie planu i prognozie oddziaływania na środowisko uwzględniono uwagi zawarte w opinii Regionalnego Dyrektora Ochrony Środowiska oraz Państwowego Powiatowego Inspektora Sanitarnego;
4) ustalenia planu nie będą transgranicznie oddziaływały na środowisko;

URZĄD MIASTA I GMINY KÓRNIK
Wydział Planowania Przestrzennego
Plac Niepodległości 1
62-035 Kórnik

5) monitoring skutków realizacji postanowień miejscowego planu prowadzony będzie w zakresie oceny zgodności projektowych inwestycji z ustaleniami planu na etapie realizacji oraz użytkowania inwestycji.

Wobec dopełnienia przewidzianej ustawą z dnia 27 marca 2003 r. o planowaniu i zagospodarowaniu przestrzennym procedury, przedłożono Radzie Miejskiej w Kórniku miejscowy plan zagospodarowania przestrzennego dla terenów położonych w rejonie drogi krajowej S-11 Kołobrzeg – Poznań – Pleszew – Bytom, obręb Dziećmierowo i Kórnik – etap Ia, w celu uchwalenia.

Burmistrz

Jerzy Lechnerowski

URZĄD MIASTA I GMINY KÓRNIK
Wydział Planowania Przestrzennego
Plac Niepodległości 1
62-035 Kórnik

**Załącznik nr 2**
**do uchwały nr XXXVII / 409 / 2013**
**Rady Miejskiej w Kórniku**
**z dnia 31 lipca 2013r.**

**Rozstrzygnięcie Rady Miejskiej w Kórniku o sposobie rozpatrzenia uwag wniesionych do projektu miejscowego planu zagospodarowania przestrzennego dla terenów położonych w rejonie drogi krajowej S-11 Kołobrzeg – Poznań – Pleszew – Bytom – obręb Dziećmierowo i Kórnik – etap I a.**

Na podstawie art. 20 ust. 1 ustawy z dnia 27 marca 2003 r. o planowaniu i zagospodarowaniu przestrzennym (t. j. Dz. U. z 2012 r. poz. 647 z późn. zm.) Rada Miejska w Kórniku rozstrzyga, co następuje zgodnie z załączoną tabelą:

**Wykaz nieuwzględnionych uwag – dotyczy wyodrębnionego etapu I a.**

| *L.p.* | *Data wpływu uwagi* | *Imię i nazwisko, nazwa jednostki organizacyjnej i adres zgłaszającego uwagi* | *Treść uwagi* | *Oznaczenie nieruchomości, której dotyczy uwaga* | *Ustalenia projektu planu dla nieruchomości, której dotyczy uwaga* | *Rozstrzygnięcie Burmistrza w sprawie rozpatrzenia uwagi* | | *Rozstrzygnięcie Rady Miejskiej w Kórniku załącznik nr 2 do uchwały nr XXXVII/409/2013 RM w Kórniku dnia 31.07.2013r* | | *Uwagi* |
|---|---|---|---|---|---|---|---|---|---|---|
| | | | | | | *Uwaga uwzględniona* | *Uwaga nieuwzględniona* | *Uwaga uwzględniona* | *Uwaga nieuwzględniona* | |
| 1 | 2 | 3 | 4 | 5 | 6 | 7 | 8 | 9 | 10 | 11 |
| 1. | 13.12.2011 r. | Urszula i Marian Przychodzcy | §33.1 ustala odległość 40 m dla zabudowy, od krawędzi jezdni drogi 1KD-S. Wnosimy o zmianę linii zabudowy na odległość 20 m, tak jak wynika z ustawy o drogach publicznych. Nie znajduje uzasadnienia stawianie dodatkowych wymogów. Niezrozumiałe jest stanowisko GDDKiA zawarte w piśmie nr GDDKiA-O/PO.P-5.ep.031/28-1/06/10 gdzie w pkt.2 jest mowa o odległości 40 m dla obiektów nie przeznaczonych na pobyt ludzi. A zgodnie z pismem dot. rozbudowy drogi S-11, GDDKiA jednoznacznie określiła odległość obiektów budowlanych od krawędzi jezdni- 20m. | | § 33. Z zastrzeżeniem § 51, na terenach (...), 3U/MN i 4U/MN ustala się nieprzekraczalne linie zabudowy: zgodnie z rysunkiem planu, przy czym:<br>1)od 1KD-S: 40 m od krawędzi jezdni drogi krajowej S-11, przy zachowaniu §50;<br>2) min 8 m od linii rozgraniczających terenów z drogą 11KD-G; (...) | | + | | + | Linie zabudowy od drogi ekspresowej, wynikają z wniosków złożonych już na etapie przystąpienia do mpzp. W trakcie uzgadniania GDDKiA podtrzymywało tę linię zabudowy.<br>Ponadto w trakcie budowy drogi S-11 mieszkańcy skarżyli się na uciążliwość tej drogi, stąd by nie przybliżać nowej zabudowy, utrzymuje się ustalona odległość.<br>(przywołane ustalenie projektu planu pochodzi z projektu wyłożonego do publicznego wglądu w dniach od 02.11. do 02.12.2011 r.) |

URZĄD MIASTA I GMINY KÓRNIK
Wydział Planowania Przestrzennego
Plac Niepodległości 1
62-035 Kórnik

| | | | | | | | | | | |
|---|---|---|---|---|---|---|---|---|---|---|
| 2. | 16.12.2011 r. | Janina Kania - Wawrzyniak | W §41.2.1.b zmniejszyć minimalną powierzchnię działek budowlanych z 1000m2 na 500m2. | Obszar planu | minimalna powierzchnia działki budowlanej: na terenach 2MN: 600 $m^2$, na pozostałych terenach: 1000 m | | + | | + | Ze względu na istniejące zagospodarowanie na terenach zabudowy mieszkaniowej, zachowanie powierzchni minimalnej 600 $m^2$ pozwoli na utrzymanie ładu przestrzennego oraz zasady zrównoważonego rozwoju. (przywołane ustalenie projektu planu pochodzi z projektu wyłożonego do publicznego wglądu w dniach od 02.11. do 02.12.2011 r.) |
| 3. | 22.12.2011r. | Mieszkańcy miejscowości Dziećmierowo i Kórnik (pismo podpisane przez 28 osób fizycznych) | Wprowadzić zapisy, które zapewniałyby odpowiednie, bezpieczne umiejscowienie stacji bazowej telefonii komórkowej z dala od istniejących i planowanych obszarów zabudowy mieszkaniowej, np. 1000m. | Obszar planu | Brak ograniczeń w lokalizowaniu stacji bazowych telefonii komórkowych | + | + | + | + | Wprowadzenie proponowanych ograniczeń dotyczących miejsc lokalizacji stacji bazowych byłoby nie zgodne z obowiązującymi przepisami prawa. Plan musiał być opiniowany z PUKE. Wówczas wprowadzenie do planu ograniczeń w lokalizacji stacji bazowej telefonii komórkowej wiązać się mogło z wystąpieniem PUKE o unieważnienie planu. Projekt uchwały uzupełniono o zapisy dotyczące sposobu realizacji takich urządzeń. Obecny projekt na terenach MN i MN/U dopuszcza lokalizację wyłącznie infrastruktury telekomunikacyjnej o nieznacznym oddziaływaniu. |
| 4. | Dyskusja publiczna 08.11.2011 r. | Urszula Przychodzka | Wytyczenie na terenie przedmiotowego planu stacji telefonii komórkowej | Obszar planu | | | + | | + | Wprowadzenie proponowanych ograniczeń dotyczących miejsc lokalizacji stacji bazowych byłoby nie zgodne z obowiązującymi przepisami prawa. Plan musiał być opiniowany z PUKE. Wówczas wprowadzenie do planu ograniczeń w lokalizacji stacji bazowej telefonii komórkowej wiązać się mogło z wystąpieniem PUKE o unieważnienie planu. Projekt uchwały uzupełniono o zapisy dotyczące sposobu realizacji takich urządzeń. Obecny projekt na terenach MN i MN/U dopuszcza lokalizację wyłącznie infrastruktury telekomunikacyjnej o nieznacznym oddziaływaniu |
| 5. | Dyskusja publiczna 03.12.2012 r. II wyłożenie do publicznego wglądu | Alicja Serwatkiewicz | Wniosek o wprowadzenie zapisów w projekcie mpzp wskazujących, by maszty bazowe telefonii komórkowej lokalizować na obszarach opisanych symbolem P. | Obszar planu | | | + | | + | Uwaga nie może zostać uwzględniona, ponieważ, projekt mpzp był opiniowany z PUKE, zmiana zapisów, zgodnie z intencją osoby składającej uwagę, wymagałaby ponownego opiniowania. Wówczas wprowadzenie do planu ograniczeń w lokalizacji stacji bazowej telefonii komórkowej wiązać się mogło z |

URZĄD MIASTA I GMINY KÓRNIK
Wydział Planowania Przestrzennego
Plac Niepodległości 1
62-035 Kórnik

| | | | | | | | | | | |
|---|---|---|---|---|---|---|---|---|---|---|
| | | | | | | | | | | wystąpieniem PUKE o unieważnienie planu.<br>Projekt uchwały uzupełniono o zapisy dotyczące sposobu realizacji takich urządzeń.<br>Obecny projekt na terenach MN i MN/U dopuszcza lokalizację wyłącznie infrastruktury telekomunikacyjnej o nieznacznym oddziaływaniu |
| 6. | | Urszula Przychodzka | Uwaga by obniżyć stawkę procentową od wzrostu wartości nieruchomości, biorąc pod uwagę uciążliwości wynikające z bliskości S-11. Stawka procentowa powinna być całkowicie zniesiona dla działek przekazywanych w najbliższym pokoleniu. | Obszar planu | **§ 58.** Ustala się stawkę procentową, służącą naliczeniu jednorazowej opłaty od wzrostu wartości nieruchomości, o której mowa w art. 36 ust. 4 ustawy o planowaniu i zagospodarowaniu przestrzennym, w wysokości 30 %. | | + | | + | Uwaga nie może zostać uwzględniona, o wysokości stawki procentowej, służącej naliczeniu jednorazowej opłaty od wzrostu wartości nieruchomości decyduje Rada Miejska.<br>(przywołane ustalenie projektu planu pochodzi z projektu wyłożonego do publicznego wglądu w dniach od 19.11. do 17.12.2012 r.) |
| 7. | | | Zabronić realizację telefonii komórkowej, czyli stawiania masztów, anten i urządzeń radiowych na terenach objętych zapisem MN/U oraz terenach przyległych. | MN/U | **§ 12.** 1. Z zastrzeżeniem ust. 2 na obszarze objętym planem zakazuje się lokalizacji przedsięwzięć mogących znacząco oddziaływać na środowisko, za wyjątkiem inwestycji celu publicznego. | | + | | + | Uwaga nie może zostać uwzględniona, ponieważ, projekt mpzp był opiniowany z PUKE, zmiana zapisów, zgodnie z intencją osoby składającej uwagę, wymagałaby ponownego opiniowania. Wówczas wprowadzenie do planu ograniczeń w lokalizacji stacji bazowej telefonii komórkowej wiązać się mogło z wystąpieniem PUKE o unieważnienie planu.<br>Projekt uchwały uzupełniono o zapisy dotyczące sposobu realizacji takich urządzeń.<br>Obecny projekt na terenach MN i MN/U dopuszcza lokalizację wyłącznie infrastruktury telekomunikacyjnej o nieznacznym oddziaływaniu.<br>(przywołane ustalenie projektu planu pochodzi z projektu wyłożonego do publicznego wglądu w dniach od 19.11. do 17.12.2012 r.) |
| 8. | | Maria Klemens i Jacek Klemens | Wnoszą, jeśli jest możliwość, o usunięcie drogi 14KD-L. | 14KD-L | Dotyczy rysunku | + | + | + | + | Przebieg drogi 14KD-L został skorygowany, w taki sposób, że została ona przesunięta z działki należącej do Państwa Klemens. Uwaga nie mogła zostać uwzględniona w całości, gdyż potrzeba jej wyznaczenia została określna w studium układu komunikacyjnego północno-wschodniej części gminy Kórnik oraz w studium. |

URZĄD MIASTA I GMINY KÓRNIK
Wydział Planowania Przestrzennego
Plac Niepodległości 1
62-035 Kórnik

| | | | | | | | | | | |
|---|---|---|---|---|---|---|---|---|---|---|
| 9. | 03.01.2013 r. | Uwaga zbiorowa – mieszkańcy Kórnika | W § 55 pkt 1 dopuszcza się realizację indywidualnych urządzeń systemu oczyszczania ścieków przemysłowych realizowanego w zamkniętym systemie obiegu wody. Wnosimy o usunięcie tego zapisu, gdyż miejscowość Dziećmierowo została skanalizowana. Nie powinno dopuszczać się na tym obszarze indywidualnych urządzeń systemu oczyszczania ścieków, gdyż jest tu wysoki poziom wód gruntowych. | | § 55. Na obszarze objętym planem dopuszcza się realizację indywidualnych urządzeń: 1) systemu oczyszczania ścieków przemysłowych, realizowanego w zamkniętym systemie obiegu wody | | + | | + | Uwaga nie zostanie uwzględniona, (chodzi o urządzenia do podczyszczania ścieków) nie można mieszać ścieków przemysłowych z komunalnymi o ile nie będą miały odpowiednich do tego parametrów, wynikających już z konkretnych przepisów regulujących te zagadnienia. (przywołane ustalenie projektu planu pochodzi z projektu wyłożonego do publicznego wglądu w dniach od 19.11. do 17.12.2012 r.) |
| 10. | 03.01.2013r. | Uwaga zbiorowa – mieszkańcy Kórnika i Dziećmierowa | Prosimy o udostępnienie badań hydrologiczno — geodezyjnych wykonanych dla potrzeb planu. Specyficzna budowa terenu i wysoki poziom wód gruntowych powodują, że wszelkie zanieczyszczenia terenu wokół Kórnika spływają do jezior kórnickich, których stan czystości uległ ostatnio poprawie. Przemysł wokół Kórnika może ten stan odwrócić. | Obszar planu | - | | + | | + | Uwaga nie uwzględniona, ponieważ nie jest wymagane i nie ma takiego opracowania. |
| 11. | | | Naszym zdaniem najlogiczniejszym rozwiązaniem byłoby usunięcie z § 12 ust.2 pkt 2 słowa „zabudowę przemysłową" i zastąpienie go słowem „składy i magazyny', o co wnioskujemy. | P, P/U, P/UC | § 12 ust.2 pkt 2 Przy zachowaniu przepisów prawa, dopuszcza się zabudowę przemysłową realizowaną na terenach 1P, 2P, 3P, 4P, 5P, 6P, 7P, 8P, 1P/U, 2P/U, 3P/U, 1P/UC, 2PU/C, 3PU/C. | | + | | + | Uwaga nieuwzględniona. Obecna treść planu w znacznym stopniu ogranicza możliwość realizacji przemysłu. |
| 12. | | | Ponadto uważamy, że odpowiedniejsze byłoby wprowadzenie planem w środkowej jego części 2MN/U, zabudowy mieszkaniowej z zachowaniem istniejącego rolnictwa, o co wnioskujemy, gdyż są to jedyne wolne tereny dla rozbudowy Kórnika. Należy przypomnieć, że obszar ten jest uzbrojony w odpowiednie media - woda, gaz, kanalizacja. | 2MN/U | § 5. ust. 7. Ustala się, że działalność usługowa na terenach 1MN/U i 2MN/U jest funkcją uzupełniającą, a powierzchnia związana z działalnością usługową nie może być większa niż 40% powierzchni użytkowej zabudowy, zrealizowanej na działce. | | + | | + | Zabudowa mieszkaniowa jest funkcją podstawową, natomiast zabudowa usługowa jest funkcją uzupełniającą (przywołane ustalenie projektu planu pochodzi z projektu wyłożonego do publicznego wglądu w dniach od 19.11. do 17.12.2012 r.) |

URZĄD MIASTA I GMINY KÓRNIK
Wydział Planowania Przestrzennego
Plac Niepodległości 1
62-035 Kórnik

| | | | | | | | | | | |
|---|---|---|---|---|---|---|---|---|---|---|
| 13. | | | Wnioskujemy o dopuszczenie sytuowania masztów telefonii komórkowej tylko na terenach opisanych symbolem P. | | | | + | | + | Uwaga nie może zostać uwzględniona, ponieważ, projekt mpzp był opiniowany z PUKE, zmiana zapisów, zgodnie z intencją osoby składającej uwagę, wymagałaby ponownego opiniowania. Wówczas wprowadzenie do planu ograniczeń w lokalizacji stacji bazowej telefonii komórkowej wiązać się mogło z wystąpieniem PUKE o unieważnienie planu.<br>Projekt uchwały uzupełniono o zapisy dotyczące sposobu realizacji takich urządzeń.<br>Obecny projekt na terenach MN i MN/U dopuszcza lokalizację wyłącznie infrastruktury telekomunikacyjnej o nieznacznym oddziaływaniu. |
| 14. | 03.01.2013 r. | Urszula i Marian Przychodzcy | Rozdział 12 § 58 Stawka procentowa<br>Wniosek :<br>obniżyć stawkę od wzrostu nieruchomości , biorąc pod uwagę uciążliwości wynikające z bliskości drogi S-11. Stawka procentowa powinna dotyczyć działek, które ulegną sprzedaży. Podatek powinien zostać całkowicie zniesiony od działek przekazywanych najbliższemu pokrewieństwu (dzieci). | Obszar planu | **§ 58.** Ustala się stawkę procentową, służącą naliczeniu jednorazowej opłaty od wzrostu wartości nieruchomości, o której mowa w art. 36 ust. 4 ustawy o planowaniu i zagospodarowaniu przestrzennym, w wysokości 30 %. | | + | | + | Uwaga nie może zostać uwzględniona, o wysokości stawki procentowej, służącej naliczeniu jednorazowej opłaty od wzrostu wartości nieruchomości decyduje Rada, patrz poz. 7. Przekazanie nieruchomości rolnej dzieciom nie podlega opłacie - patrz art. 36 ust. 4a ustawy o planowaniu i zagospodarowaniu przestrzennym.<br>przywołane ustalenie projektu planu pochodzi z projektu wyłożonego do publicznego wglądu w dniach od 19.11. do 17.12.2012r.) |
| 15. | | | Wnioskujemy o nie realizowanie telefonii komórkowej czyli stawiania masztów, anten i urządzeń radiowych na terenach objętych zapisem MN/U oraz terenów przyległych do nich, z uwagi na szkodliwość dla istniejącej i planowanej zabudowy. | Obszar planu | | | + | | + | Uwaga nie może zostać uwzględniona, ponieważ, projekt mpzp był opiniowany z PUKE, zmiana zapisów, zgodnie z intencją osoby składającej uwagę, wymagałaby ponownego opiniowania. Wówczas wprowadzenie do planu ograniczeń w lokalizacji stacji bazowej telefonii komórkowej wiązać się mogło z wystąpieniem PUKE o unieważnienie planu.<br>Projekt uchwały uzupełniono o zapisy dotyczące sposobu realizacji takich urządzeń.<br>Obecny projekt na terenach MN i MN/U dopuszcza lokalizację wyłącznie infrastruktury telekomunikacyjnej o nieznacznym oddziaływaniu. |

URZĄD MIASTA I GMINY KÓRNIK
Wydział Planowania Przestrzennego
Plac Niepodległości 1
62-035 Kórnik

| | | | | | | | | | | |
|---|---|---|---|---|---|---|---|---|---|---|
| 16. | Dyskusja publiczna 13.05.2013 r III wyłożenie do publicznego wglądu. | Marek Smolarkiewicz | Zauważył, iż dla terenów mieszkaniowych dopuszcza się realizację infrastruktury telekomunikacyjnej o nieznacznym oddziaływaniu (§12).<br>Wnosi o dopisanie takiego zapisu również w bezpośrednim sąsiedztwie zabudowy mieszkaniowej (np. odsunięcie o 200m) | | **§ 12.** 2. Na terenach **MN** i **MN/U** dopuszczenie lokalizacji wyłącznie infrastruktury telekomunikacyjnej o nieznacznym oddziaływaniu. | | + | | + | Lokalizacja stacji telefonii komórkowej w taki sposób, że mogłaby negatywnie oddziaływać na tereny z zabudową mieszkaniową jest wykluczona na podstawie przepisów obowiązującego prawa i pozostałych ustaleń mpzp.<br>(przywołane ustalenie projektu planu pochodzi z projektu wyłożonego do publicznego wglądu w dniach od 29.04. do 29.05.2013 r.) |
| 17. | | Małgorzata Walkowiak | Wnosi o zlikwidowanie zapisu „za wyjątkiem inwestycji celu publicznego „ z §11. 1. | | **§ 11.** 1. Na obszarze objętym planem zakazuje się lokalizacji przedsięwzięć mogących znacząco oddziaływać na środowisko, za wyjątkiem inwestycji celu publicznego (…) | | + | | + | Gmina musi mieć możliwość realizacji inwestycji celu publicznego, np. kanalizacji.<br>(przywołane ustalenie projektu planu pochodzi z projektu wyłożonego do publicznego wglądu w dniach od 29.04. do 29.05.2013 r.) |
| 18. | 03.06.2013 r. | Irena Skarzyńska | MN/U zakazuje się lokalizowania parkingów i zespołów parkingowych dla samochodów ciężarowych Wnosimy o dopisanie do projektu uchwały zapisu dla obszaru, z uwagi na wiele uciążliwości. | MN/U | | | + | | + | Uwaga nieuwzględniona w zakresie obszarów 2MN/U, 3MN/U. Zgodnie z zapisami § 11 ust. 2 pkt 6 realizacja parkingów i zespołów parkingowych (jako odrębnej funkcji )jest możliwa wyłącznie na terenach P, P/U i P/UC. |
| 19. | | | Dopuszcza się stawianie baz komórkowych w bezpiecznej odległości od zabudowy mieszkaniowej na obszarach objętych planem z wyłączeniem obszaru MN, MN/U. | MN, MN/U | **§ 12.** 2. Na terenach **MN** i **MN/U** dopuszczenie lokalizacji wyłącznie infrastruktury telekomunikacyjnej o nieznacznym oddziaływaniu | | + | | + | Lokalizacja stacji telefonii komórkowej w taki sposób, że mogłaby negatywnie oddziaływać na tereny z zabudową mieszkaniową jest wykluczona na podstawie przepisów obowiązującego prawa i pozostałych ustaleń mpzp. |
| 20. | 04.06.2013 r. | Adam Hasik | MN/U zakazuje się lokalizowania parkingów i zespołów parkingowych dla samochodów ciężarowych Wnosimy o dopisanie do projektu uchwały zapisu dla obszaru, z uwagi na wiele uciążliwości. | MN/U | | | + | | + | Uwaga nieuwzględniona w zakresie obszarów 2MN/U, 3MN/U. Zgodnie z zapisami § 11 ust. 2 pkt 6 realizacja parkingów i zespołów parkingowych (jako odrębnej funkcji )jest możliwa wyłącznie na terenach P, P/U i P/UC. |
| 21. | | | Dopuszcza się stawianie baz komórkowych w bezpiecznej odległości od zabudowy mieszkaniowej na obszarach objętych planem z wyłączeniem obszaru MN, MN/U . | MN, MN/U | **§ 12.** 2. Na terenach **MN** i **MN/U** dopuszczenie lokalizacji wyłącznie infrastruktury telekomunikacyjnej o nieznacznym oddziaływaniu | | + | | + | Lokalizacja stacji telefonii komórkowej w taki sposób, że mogłaby negatywnie oddziaływać na tereny z zabudową mieszkaniową jest wykluczona na podstawie przepisów obowiązującego prawa i pozostałych ustaleń mpzp. |
| 22. | 04.06.2013 r. | Marzena i Damian Zimny | MN/U zakazuje się lokalizowania parkingów i zespołów parkingowych dla samochodów ciężarowych Wnosimy o dopisanie do projektu uchwały zapisu dla obszaru, z uwagi na wiele uciążliwości. | MN/U | | | + | | + | Uwaga nieuwzględniona w zakresie obszarów 2MN/U, 3MN/U. Zgodnie z zapisami § 11 ust. 2 pkt 6 realizacja parkingów i zespołów parkingowych (jako odrębnej funkcji )jest możliwa wyłącznie na terenach P, P/U i P/UC. |

URZĄD MIASTA I GMINY KÓRNIK
Wydział Planowania Przestrzennego
62-035 Kórnik

| | | | | | | | | | | |
|---|---|---|---|---|---|---|---|---|---|---|
| 23. | | | Dopuszcza się stawianie baz komórkowych w bezpiecznej odległości od zabudowy mieszkaniowej na obszarach objętych planem z wyłączeniem obszaru MN, MN/U. | MN, MN/U | **§ 12.** 2. Na terenach MN i MN/U dopuszczenie lokalizacji wyłącznie infrastruktury telekomunikacyjnej o nieznacznym oddziaływaniu | | + | | + | Lokalizacja stacji telefonii komórkowej w taki sposób, że mogłaby negatywnie oddziaływać na tereny z zabudową mieszkaniową jest wykluczona na podstawie przepisów obowiązującego prawa i pozostałych ustaleń mpzp. |
| 24. | 04.06.2013 r. | Daria i Jacek Klemens | MN/U zakazuje się lokalizowania parkingów i zespołów parkingowych dla samochodów ciężarowych Wnosimy o dopisanie do projektu uchwały zapisu dla obszaru, z uwagi na wiele uciążliwości. | MN/U | | | + | | + | Uwaga nieuwzględniona w zakresie obszarów 2MN/U, 3MN/U. Zgodnie z zapisami § 11 ust. 2 pkt 6 realizacja parkingów i zespołów parkingowych (jako odrębnej funkcji )jest możliwa wyłącznie na terenach P, P/U i P/UC. |
| 25. | | | Dopuszcza się stawianie baz komórkowych w bezpiecznej odległości od zabudowy mieszkaniowej na obszarach objętych planem z wyłączeniem obszaru MN, MN/U. | MN, MN/U | **§ 12.** 2. Na terenach MN i MN/U dopuszczenie lokalizacji wyłącznie infrastruktury telekomunikacyjnej o nieznacznym oddziaływaniu. | | + | | + | Lokalizacja stacji telefonii komórkowej w taki sposób, że mogłaby negatywnie oddziaływać na tereny z zabudową mieszkaniową jest wykluczona na podstawie przepisów obowiązującego prawa i pozostałych ustaleń mpzp. |
| 26. | 04.06.2013 r. | Mirosław Klemens | MN/U zakazuje się lokalizowania parkingów i zespołów parkingowych dla samochodów ciężarowych Wnosimy o dopisanie do projektu uchwały zapisu dla obszaru, z uwagi na wiele uciążliwości. | MN/U | | | + | | + | Uwaga nieuwzględniona w zakresie obszarów 2MN/U, 3MN/U. Zgodnie z zapisami § 11 ust. 2 pkt 6 realizacja parkingów i zespołów parkingowych (jako odrębnej funkcji )jest możliwa wyłącznie na terenach P, P/U i P/UC. |
| 27. | | | Dopuszcza się stawianie baz komórkowych w bezpiecznej odległości od zabudowy mieszkaniowej na obszarach objętych planem z wyłączeniem obszaru MN, MN/U. | MN, MN/U | **§ 12.** 2. Na terenach MN i MN/U dopuszczenie lokalizacji wyłącznie infrastruktury telekomunikacyjnej o nieznacznym oddziaływaniu. | | + | | + | Lokalizacja stacji telefonii komórkowej w taki sposób, że mogłaby negatywnie oddziaływać na tereny z zabudową mieszkaniową jest wykluczona na podstawie przepisów obowiązującego prawa i pozostałych ustaleń mpzp. |
| 28. | 04.06.2013 r. | Aleksandra Serwatkiewicz | MN/U zakazuje się lokalizowania parkingów i zespołów parkingowych dla samochodów ciężarowych Wnosimy o dopisanie do projektu uchwały zapisu dla obszaru, z uwagi na wiele uciążliwości. | MN/U | | | + | | + | Uwaga nieuwzględniona w zakresie obszarów 2MN/U, 3MN/U. Zgodnie z zapisami § 11 ust. 2 pkt 6 realizacja parkingów i zespołów parkingowych (jako odrębnej funkcji )jest możliwa wyłącznie na terenach P, P/U i P/UC. |
| 29. | | | Dopuszcza się stawianie baz komórkowych w bezpiecznej odległości od zabudowy mieszkaniowej na obszarach objętych planem z wyłączeniem obszaru MN, MN/U | MN, MN/U | **§ 12.** 2. Na terenach MN i MN/U dopuszczenie lokalizacji wyłącznie infrastruktury telekomunikacyjnej o nieznacznym oddziaływaniu | | + | | + | Lokalizacja stacji telefonii komórkowej w taki sposób, że mogłaby negatywnie oddziaływać na tereny z zabudową mieszkaniową jest wykluczona na podstawie przepisów obowiązującego prawa i pozostałych ustaleń mpzp. |

URZĄD MIASTA I GMINY KÓRNIK
Wydział Planowania Przestrzennego i Budownictwa
Plac Niepodległości 1
62-035 Kórnik
275

| | | | | | | | | | | |
|---|---|---|---|---|---|---|---|---|---|---|
| 30. | 04.06.2013 r. | Mariola i Jerzy Klemens | MN/U zakazuje się lokalizowania parkingów i zespołów parkingowych dla samochodów ciężarowych Wnosimy o dopisanie do projektu uchwały zapisu dla obszaru, z uwagi na wiele uciążliwości. | MN/U | | | + | | + | Uwaga nieuwzględniona w zakresie obszarów 2MN/U, 3MN/U. Zgodnie z zapisami § 11 ust. 2 pkt 6 realizacja parkingów i zespołów parkingowych (jako odrębnej funkcji )jest możliwa wyłącznie na terenach P, P/U i P/UC. |
| 31. | | | Dopuszcza się stawianie baz komórkowych w bezpiecznej odległości od zabudowy mieszkaniowej na obszarach objętych planem z wyłączeniem obszaru MN, MN/U. | MN, MN/U | **§ 12.** 2. Na terenach **MN** i **MN/U** dopuszczenie lokalizacji wyłącznie infrastruktury telekomunikacyjnej o nieznacznym oddziaływaniu | | + | | + | Lokalizacja stacji telefonii komórkowej w taki sposób, że mogłaby negatywnie oddziaływać na tereny z zabudową mieszkaniową jest wykluczona na podstawie przepisów obowiązującego prawa i pozostałych ustaleń mpzp. |
| 32. | 12.06.2013 r. | Marek Smolarkiewicz | Po zapoznaniu się z założeniami w/w planu zagospodarowania przestrzennego mam kilka uwag co do niektórych z nich. W związku z czym wnioskuję o uwzględnienie następujących postulatów:<br>1. Proszę aby w § 12 pkt 2 nadać brzmienie:<br>Na terenach MN, MN/U oraz w bezpośrednim sąsiedztwie tych terenów do 100 m od linii końcowej tych terenów, dopuszczanie lokalizacji wyłącznie infrastruktury telekomunikacyjnej o nieznacznym oddziaływaniu. | MN, MN/U oraz tereny przyległe | **§ 12.** 2. Na terenach **MN** i **MN/U** dopuszczenie lokalizacji wyłącznie infrastruktury telekomunikacyjnej o nieznacznym oddziaływaniu | | + | | + | Lokalizacja stacji telefonii komórkowej w taki sposób, że mogłaby negatywnie oddziaływać na tereny z zabudową mieszkaniową jest wykluczona na podstawie przepisów obowiązującego prawa i pozostałych ustaleń mpzp |
| 33. | | | 2. W § 22 pkt 2 nadać brzmienie:<br>Zakazuje się ustawiania tablic reklamowych wychodzących poza lico ścian budynków w płaszczyźnie poziomej, dopuszczając wychodzenie poza lico ścian budynków w płaszczyźnie pionowej. | | **§ 22. 2** Zakazuje się ustawiania reklam wychodzących poza lico ścian budynków. | | + | | + | Utrzymuje się zapisy projektu mpzp mówiące o zakazie ustawiania reklam wychodzących poza lico ścian budynków. |

Przewodniczący Rady Miejskiej

Maciej Marciniak

URZĄD MIASTA I GMINY KÓRNIK
Wydział Planowania Przestrzennego
Plac Niepodległości 1
62-035 Kórnik

**Załącznik nr 3**
**do uchwały nr XXXVII / 409 / 2013**
**Rady Miejskiej w Kórniku**
**z dnia 31 lipca 2013 r.**

Rozstrzygnięcie Rady Miejskiej w Kórniku o sposobie realizacji, zapisanych w planie inwestycji z zakresu infrastruktury technicznej, które należą do zadań własnych gminy oraz o zasadach ich finansowania, zgodnie z przepisami o finansach publicznych.

Na podstawie art. 7 ust. 1 ustawy z dnia 8 marca 1990 r. o samorządzie gminnym (Dz. U. z 2001 r. Nr 142, poz. 1591 ze. zm.) i art. 20 ust. 1 ustawy z dnia 27 marca 2003 r. o planowaniu i zagospodarowaniu przestrzennym (tekst jednolity Dz. U. z 2012 r. poz. 647 ze zm.) Rada Miejska w Kórniku rozstrzyga, co następuje:

**§ 1.** Sposób realizacji zapisanych w planie inwestycji z zakresu infrastruktury technicznej:

1) Zadania w zakresie realizacji dróg publicznych przewidzianych w planie oraz związanych z nimi wykupami terenów, prowadzić będą właściwe jednostki gminne.
2) Zadania w zakresie infrastruktury technicznej prowadzić będą właściwe przedsiębiorstwa, w kompetencji których leży rozwój sieci: wodociągowej i kanalizacji sanitarnej, energetycznej, gazociągowej i cieplnej, zgodnie z miejscowym planem zagospodarowania przestrzennego oraz na podstawie przepisów prawa.
3) Zadania w zakresie gospodarki odpadami realizowane będą zgodnie z miejscowym planem zagospodarowania przestrzennego oraz zgodnie z aktualnie obowiązującymi przepisami prawa.
4) Za podstawę przyjęcia do realizacji zadań określonych w miejscowym planie zagospodarowania przestrzennego, które należą do zadań własnych gminy, stanowić będą zapisy Wieloletniej Prognozy Finansowej Gminy Kórnik.
5) Określenie terminów przystąpienia i zakończenia realizacji tych zadań, ustalone będzie według kryteriów i zasad przyjętych przy konstruowaniu Wieloletniej Prognozy Finansowej.
6) Inwestycje realizowane mogą być etapowo w zależności od wielkości środków przeznaczonych na inwestycje.

**§ 2.** Zasady finansowania inwestycji z zakresu infrastruktury technicznej określonych w planie:

Finansowanie inwestycji będzie odbywać się poprzez:

1) wydatki z budżetu gminy;
2) współfinansowanie środkami zewnętrznymi, poprzez budżet gminy – w ramach m.in.:
   a) dotacji unijnych,
   b) dotacji samorządu województwa,
   c) dotacji i pożyczek z funduszy celowych,
   d) kredytów i pożyczek bankowych,
   e) innych środków zewnętrznych;
3) udział inwestorów w finansowaniu w ramach porozumień o charakterze cywilno – prawnym lub w formie partnerstwa publiczno – prywatnego – „PPP", a także właścicieli nieruchomości.

Przewodniczący Rady Miejskiej

Maciej Marciniak

URZĄD MIASTA I GMINY KÓRNIK
Wydział Planowania Przestrzennego
Plac Niepodległości 1
62-035 Kórnik

Poznań, 10 PAŹ. 2013

**WOJEWODA WIELKOPOLSKI**

KN-I. 4131.2.43.2013.5

Rada Miejska
w Kórniku
wpł. dn. 14. 10. 2013

# ROZSTRZYGNIĘCIE NADZORCZE

Na podstawie art. 91 ust. 4 ustawy z dnia 8 marca 1990 roku o samorządzie gminnym (Dz. U. z 2001 r. Nr 142, poz. 1591 ze zm.)

**wskazuję**

iż uchwała Nr XXXVIII/409/2013 Rady Miejskiej w Kórniku z dnia 31 lipca 2013 r. w sprawie uchwalenia miejscowego planu zagospodarowania przestrzennego dla terenów położonych w rejonie drogi krajowej S-11 Kołobrzeg – Poznań – Pleszew – Bytom, obręb Dziećmierowo i Kórnik – etap Ia – została wydana z naruszeniem prawa.

## UZASADNIENIE

Uchwała Nr XXXVIII/409/2013 Rady Miejskiej w Kórniku z dnia 31 lipca 2013 r. w sprawie uchwalenia miejscowego planu zagospodarowania przestrzennego dla terenów położonych w rejonie drogi krajowej S-11 Kołobrzeg – Poznań – Pleszew – Bytom, obręb Dziećmierowo i Kórnik – etap Ia została doręczona Wojewodzie Wielkopolskiemu 8 sierpnia 2013 roku i uzupełniona 11 września 2013 roku .

Uchwałę podjęto na podstawie przepisu art. 18 ust. 2 pkt 5 i art. 40 ust. 1. ustawy z 8 marca 1990 roku o samorządzie gminnym (Dz. U. z 2001 r., Nr 142, poz. 1591 z późn. zm.). przepisu art. 20 ust. 1 i art. 27 ustawy z 27 marca 2003 roku o planowaniu i zagospodarowaniu przestrzennym (Dz. U. z 2012 roku, poz. 647 z późn. zm.).

**Organ nadzoru dokonując badania zgodności z prawem uchwały stwierdził, co następuje:**

W odniesieniu do zasad sporządzania planu zagospodarowania przestrzennego stwierdzono, co następuje.

W dniu 21 października 2010 r. weszła w życie ustawa z dnia 25 czerwca 2010 r. o zmianie ustawy o planowaniu i zagospodarowaniu przestrzennym, ustawy o Państwowej Inspekcji Sanitarnej oraz ustawy o ochronie zabytków i opiece nad zabytkami (Dz. U. z 2010r. Nr 130, poz. 871). Na mocy art. 4 ust. 2 tej ww. ustawy do planów miejscowych oraz studiów, w stosunku do których podjęto uchwałę o przystąpieniu do

al. Niepodległości 16/ 18, 61-713 Poznań, tel. 061 851-55-66, fax 061 854-11-50
www.poznan.uw.gov.pl, e-mail: wojewoda.wielkopolski@poznan.uw.gov.pl

Załącznik do informacji pokontrolnej
nr 4B1-PB.6727.1.118.2022
z dnia 23 SIE. 2022

URZĄD MIASTA I GMINY KÓRNIK
Wydział Planowania Przestrzennego
Plac Niepodległości 1
62-035 Kórnik

sporządzania lub zmiany planu lub studium, a postępowanie nie zostało zakończone do dnia wejścia w życie ww. ustawy, stosuje się przepisy dotychczasowe.

W przypadku przedmiotowego planu uchwałę o przystąpieniu do jego sporządzenia podjęto w dniu 28 grudnia 2005 r., a zatem zastosowanie znajdują przepisy dotychczasowe.

W związku z powyższym wskazuję na następujące uchybienia w ustaleniach przedmiotowego planu:

- brak określenia ilości miejsc parkingowych w stosunku do powierzchni obiektów usługowych dla terenów zabudowy mieszkaniowej jednorodzinnej z usługami, oznaczonych w planie symbolami 2MN/U i 3MN/U, których wyznaczenie wymagane jest na podstawie przepisów § 4 pkt 9 lit. c rozporządzenia Ministra Infrastruktury z dnia 26 sierpnia 2003 r. w sprawie wymaganego zakresu projektu miejscowego planu zagospodarowania przestrzennego (Dz. U. z 2003 r., nr 164, poz. 1587, zwanego dalej rozporządzeniem) w związku z art. 15 ust. 2 pkt 10 ustawy;
- określenie terenów, oznaczonych w planie symbolami 1P/UC – 3P/UC, jako „terenów obiektów produkcyjnych, składów i magazynów lub rozmieszczenia obiektów handlowych o powierzchni sprzedaży poniżej 2000 $m^2$" zamiast „terenów rozmieszczenia obiektów handlowych o powierzchni sprzedaży powyżej 2000 $m^2$" - zgodnie z terminologią wskazaną w załączniku Nr 1 do rozporządzenia;
- ustalenie, dla terenów oznaczonych w planie symbolami 1P – 8P, 2P/U, 1P/UC – 3P/UC, wskaźników „zagospodarowania terenu" zamiast wskaźników „intensywności zabudowy" - zgodnie z terminologią wskazaną w art. 15 ust. 2 pkt 6 ustawy oraz spójnie z ustaleniami planu w tym zakresie dla pozostałych terenów.

Jak wynika z wyjaśnień przekazanych przez Burmistrza Gminy Kórnik w piśmie z dnia 09 września 2013 r. (wpływ do Wielkopolskiego Urzędu Wojewódzkiego w dniu 11 września 2013 r.) - tereny oznaczone symbolem MN/U, dla których nie określono ilości miejsc parkingowych w stosunku do powierzchni obiektów usługowych, są terenami już zainwestowanymi i posiadającymi odpowiednią infrastrukturę. Zastosowanie symbolu UC dla terenów rozmieszczenia obiektów handlowych o powierzchni sprzedaży poniżej 2000 $m^2$, wg Burmistrza, jest efektem i pozostałością m.in. wcześniejszego procedowania w planie i zmienianym równolegle studium terenów rozmieszczenia obiektów handlowych o powierzchni sprzedaży powyżej 2000 $m^2$, a właściwe znaczenie tego symbolu w uchwalonym planie jest jednoznacznie opisane w legendzie i w tekście. Przyjęcie dla terenów 1P – 8P, 2P/U, 1P/UC – 3P/UC wskaźników „zagospodarowania terenu"wyjaśniono m.in. w taki sposób, iż „intensywność zabudowy"(wynikająca z art. 15 ust. 2 pkt 6 ustawy) jest również jednym ze wskaźników zagospodarowania terenu, a ponadto, w projekcie planu wyłożonym do publicznego wglądu, omawiane parametry określone były jako „intensywność zabudowy", a następnie zostały omyłkowo wykreślone. Wskaźniki „zagospodarowania terenu" dotyczą, zgodnie z wyjaśnieniami Burmistrza, stricte „intensywności zabudowy", gdyż inne wskaźniki zagospodarowania terenu zostały odrębnie ustalone w uchwale.

Biorąc powyższe pod uwagę organ nadzoru nie stwierdził nieważności uchwały, a jedynie ograniczył się do wskazania, iż uchwałę podjęto z naruszeniem prawa.

URZĄD MIASTA I GMINY KÓRNIK
Wydział Planowania Przestrzennego
Plac Niepodległości 1
62-035 Kórnik

Od niniejszego rozstrzygnięcia przysługuje skarga za moim pośrednictwem do Wojewódzkiego Sądu Administracyjnego w Poznaniu w terminie 30 dni od dnia doręczenia rozstrzygnięcia.

Otrzymują:
Rada Miejska w Kórniku
Burmistrz Gminy Kórnik

URZĄD MIASTA I GMINY KÓRNIK
Wydział Planowania Przestrzennego
Plac Niepodległości 1
62-035 Kórnik

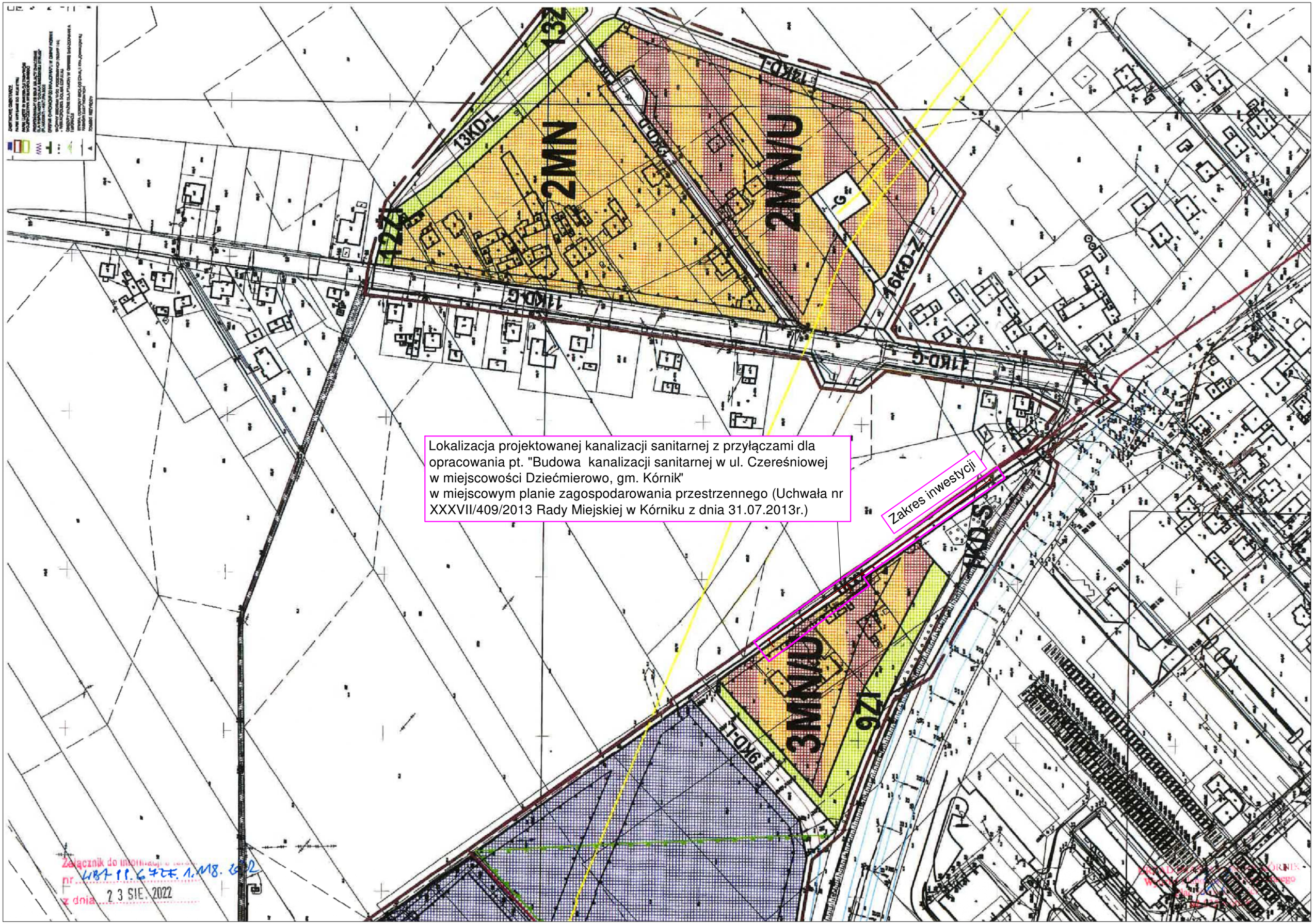
Lokalizacja projektowanej kanalizacji sanitarnej z przyłączami dla opracowania pt. "Budowa kanalizacji sanitarnej w ul. Czereśniowej w miejscowości Dziećmierowo, gm. Kórnik"
w miejscowym planie zagospodarowania przestrzennego (Uchwała nr XXXVII/409/2013 Rady Miejskiej w Kórniku z dnia 31.07.2013r.)
Zakres inwestycji
2MN/U
2MN
3MN/U
13KD-L
14KD-L
11KD-G
16KD-Z
9KD-L
KD-S
G
Załącznik do informacji
nr
z dnia 23 SIE. 2022

# OZNACZENIA GRAFICZNE
# USTALENIA PLANU

GRANICE OBSZARU OBJĘTEGO PLANEM

LINIE ROZGRANICZAJĄCE TERENY O RÓŻNYM PRZEZNACZENIU LUB RÓŻNYCH ZASADACH ZAGOSPODAROWANIA

NIEPRZEKRACZALNE/OBOWIĄZUJACE LINIE ZABUDOWY

MN — TERENY ZABUDOWY MIESZKANIOWEJ JEDNORODZINNEJ

MN/U — TERENY ZABUDOWY MIESZKANIOWEJ JEDNORODZINNEJ Z USŁUGAMI

P — TERENY OBIEKTÓW PRODUKCYJNYCH, SKŁADÓW I MAGAZYNÓW

P/U — TERENY OBIEKTÓW PRODUKCYJNYCH, SKŁADÓW I MAGAZYNÓW LUB TERENY ZABUDOWY USŁUGOWEJ

P/UC — TERENY OBIEKTÓW PRODUKCYJNYCH, SKŁADÓW I MAGAZYNÓW LUB TERENY ROZMIESZCZENIA OBIEKTÓW HANDLOWYCH O POWIERZCHNI SPRZEDAŻY PONIŻEJ 2000 M2

ZI — TERENY ZIELENI IZOLACYJNEJ

WS — TERENY WÓD POWIERZCHNIOWYCH ŚRÓDLĄDOWYCH

KD-S — TEREN DROGI PUBLICZNEJ - KLASA EKSPRESOWA

KD-G — TERENY DRÓG PUBLICZNYCH -DOCELOWA KLASA GŁÓWNA

KD-Z — TERENY DRÓG PUBLICZNYCH -DOCELOWA KLASA ZBIORCZA

KD-L — TERENY DRÓG PUBLICZNYCH -DOCELOWA KLASA LOKALNA

KD-D — TERENY DRÓG PUBLICZNYCH - KLASA DOJAZDOWA

Kxx — TEREN CIĄGU PIESZO- JEZDNEGO

Kx — TEREN CIĄGU PIESZEGO

E/ZI — TEREN INFRASTRUKTURY TECHNICZNEJ-ELEKTROENERGETYKA LUB TEREN ZIELENI IZOLACYJNEJ ( TRAFOSTACJE)

G — TEREN ISTNIEJĄCEJ STACJI REDUKCYJNEJ GAZU

## INFORMACJE I ZALECENIA

GRANICA MIASTA KÓRNIK I MIEJSCOWOŚCI DZIEĆMIEROWO

POSTULOWANY PRZEBIEG JEZDNI

FRAGMENTY UKŁADU KOMUNIKACYJNEGO POZA PLANEM

OŚ ISTNIEJĄCYCH GAZOCIĄGÓW DN80 I DN500

GRANICA ARCHEOLOGICZNEJ STREFY OCHRONY KONSERWATORSKIEJ

ZESPOŁY STANOWISK ARCHEOLOGICZNYCH

POMNIK PRZYRODY „PALESTYNKA"

Obszar objęty planem leży w granicach Obszaru Chronionego Krajobrazu w gminie Kórnik, utworzony uchwałą Nr I ( 1) 93 Rady Miasta i Gminy w Kórniku, z dnia 26 stycznia 1993 r.

ITP Bi Pr

GŁÓWN PROJEKTA

ZESPÓŁ PROJEKTOW

Załącznik do informacji o terenie
nr WBT.PP. 6727.1.118.2022
z dnia 23 SIE. 2022

URZĄD MIASTA I GMINY KÓRNIK
Wydział Planowania Przestrzennego
Plac Niepodległości 1
62-035 Kórnik

# Kórnik - System Informacji Przestrzennej

skala 1 : 2000

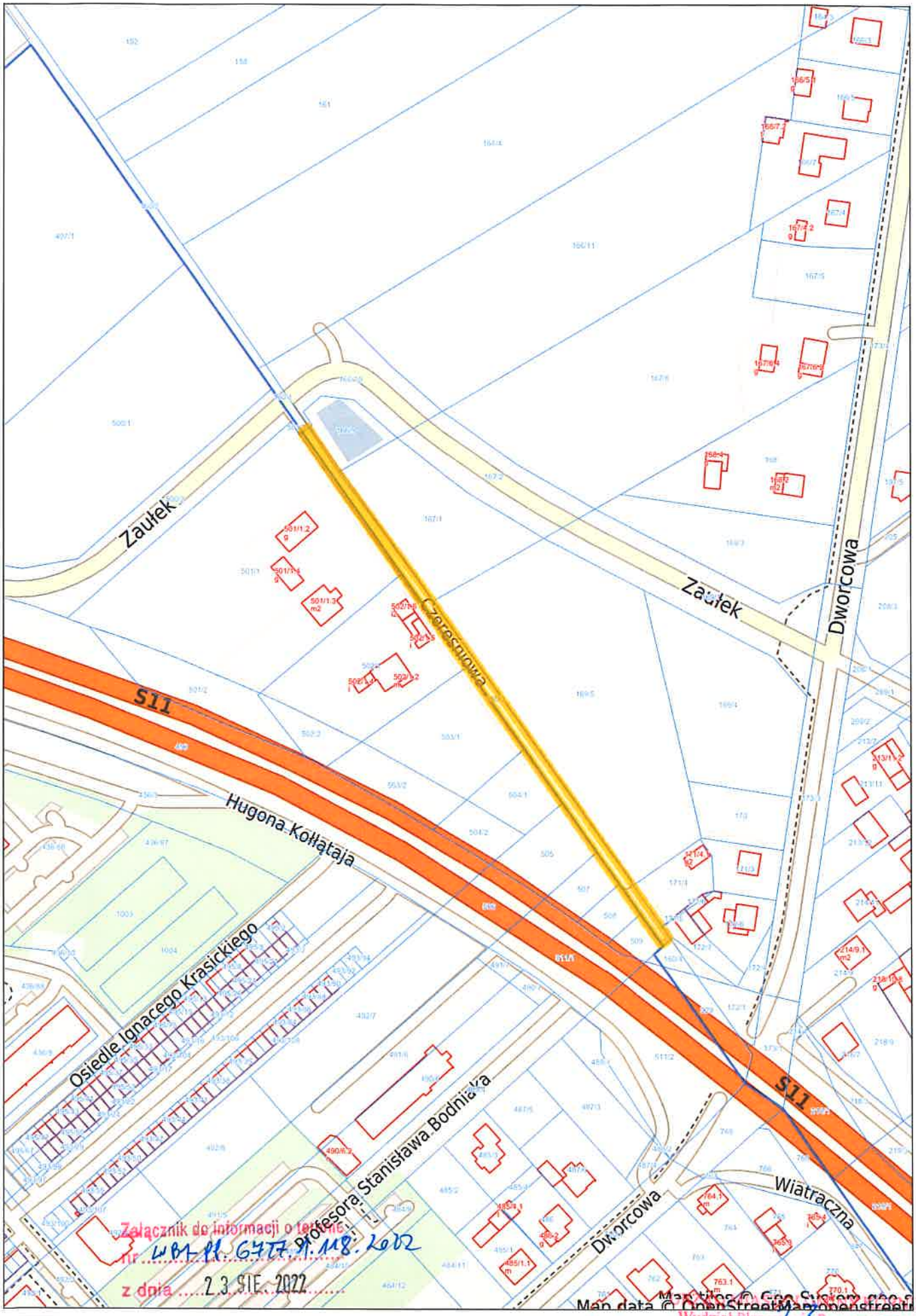


Załącznik do informacji o terenie
Nr WBP.6777.1.118.2022
z dnia 23 SIE 2022

Wydział Planowania Przestrzennego
Plac Niepodległości 35
62-035 Kórnik

Niniejszy wydruk nie stanowi dokumentu w rozumieniu przepisów prawa.
Wydrukowano w serwisie kornik.e-mapa.net dnia 2022-08-23 12:04:52

# Kórnik - System Informacji Przestrzennej

skala 1 : 2000

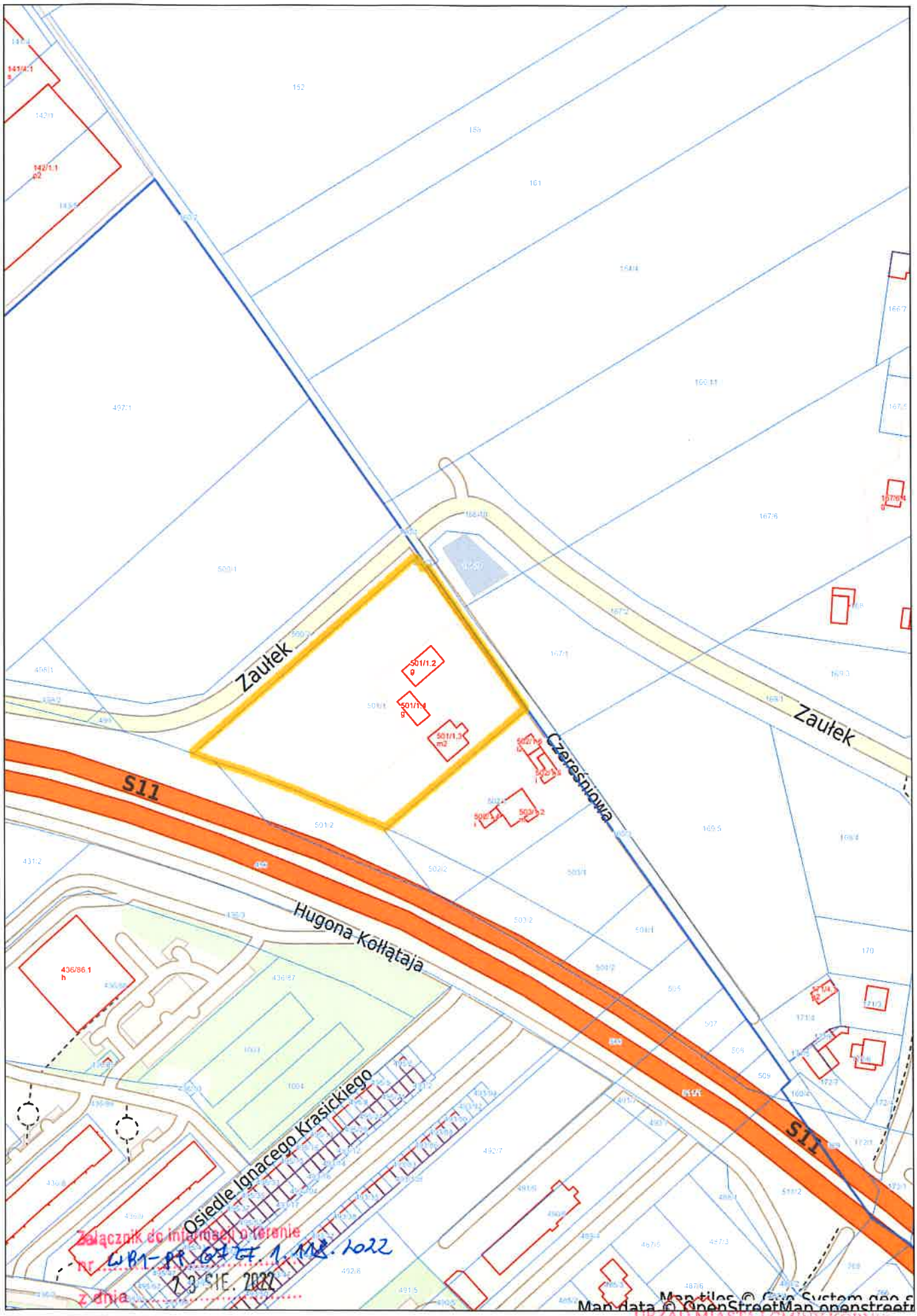


Niniejszy wydruk nie stanowi dokumentu w rozumieniu przepisów prawa.
Wydrukowano w serwisie kornik.e-mapa.net dnia 2022-08-23 12:05:59

URZĄD MIASTA I GMINY KÓRNIK
Wydział Planowania Przestrzennego
Plac Niepodległości 1
62-035 Kórnik

# Kórnik - System Informacji Przestrzennej

skala 1 : 2000

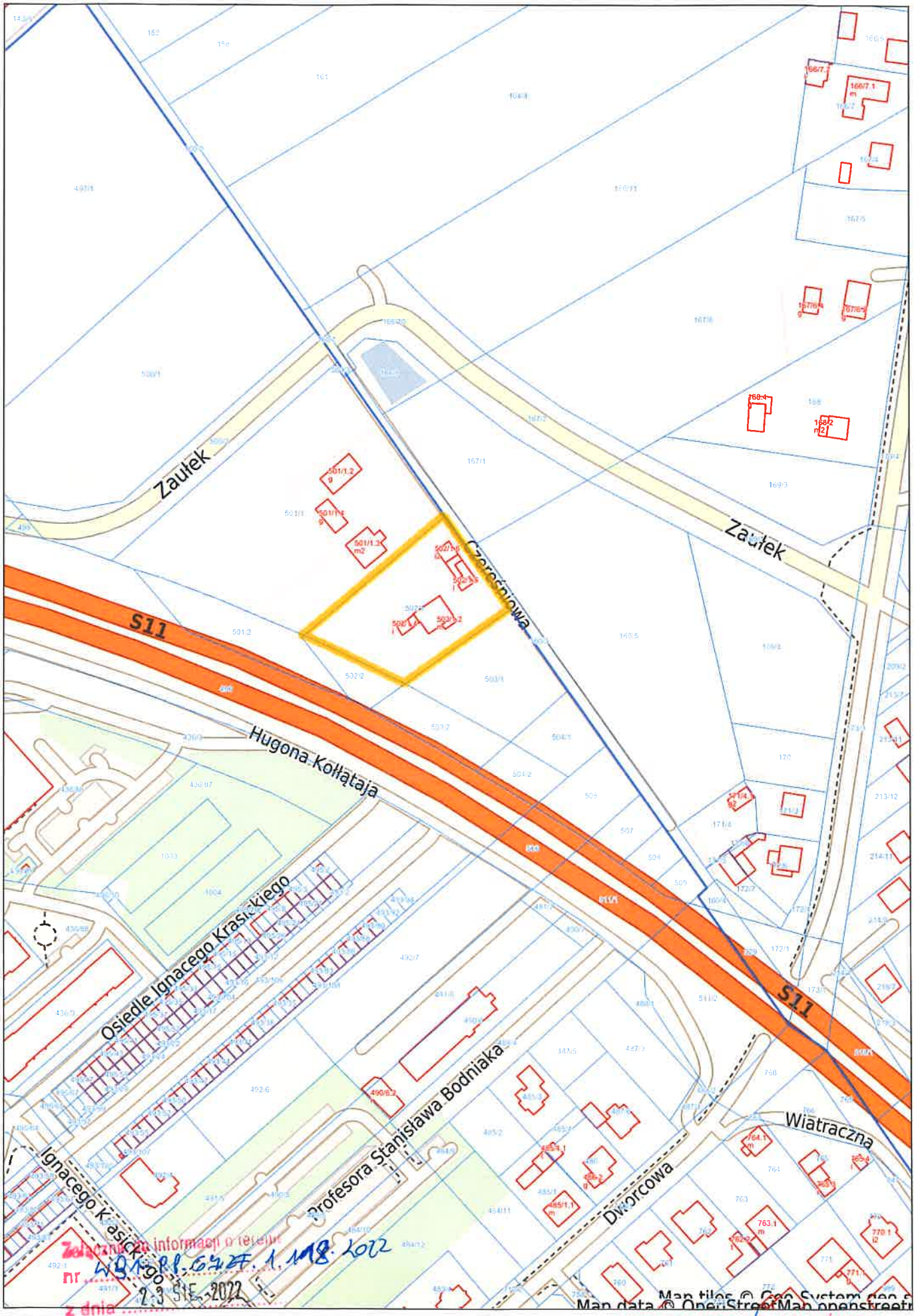


Załącznik do informacji o terenie
nr WB1.6727.1.118.2022
z dnia 23 SIE 2022

Niniejszy wydruk nie stanowi dokumentu w rozumieniu przepisów prawa.
Wydrukowano w serwisie kornik.e-mapa.net dnia 2022-08-23 12:06:48

35/35

URZĄD MIASTA I GMINY KÓRNIK
Wydział Planowania Przestrzennego
Plac Niepodległości 1
62-035 Kórnik

Odpis protokołu z narady koordynacyjnej
dotyczącej usytuowania projektowanej sieci uzbrojenia terenu,
przeprowadzonej przez Starostę Poznańskiego sposobem elektronicznym
zakończonej w dniu 2022-08-16

Znak sprawy: GKG.GZK.4091.2969.2022

Wnioskodawca: STUDIO DK Sp. z o.o. Sp.k.
60-129 Poznań, ul. Sielska 17D

Opis przedmiotu narady:
Lokalizacja: JE: Gmina Kórnik, Obr.: Dziećmierowo, Dz.: 160/3
JE: Miasto Kórnik, Obr.: Kórnik, Dz.: 501/1, 502/1
Rodzaj i funkcja przewodu: Sieć kanalizacji sanitarnej; rozdzielcza
Przyłącze kanalizacji sanitarnej

Informacje uzupełniające: średnica 200 mm
liczba przyłączy: 2; średnica 160 mm

Przewodniczący narady koordynacyjnej: Starszy Specjalista Daria Urban

Wynik narady (określa Przewodniczący narady koordynacyjnej po jej zakończeniu):
jednomyślny i pozytywny

| Podmioty władające sieciami uzbrojenia terenu: | | |
|---|---|---|
| Lp. | Oznaczenie podmiotu oraz Imię i nazwisko osoby, która ten podmiot reprezentuje: | Stanowisko/treść uwagi: |
| 1 | AQUANET S.A.<br>ul. Dolna Wilda 126<br>61-492 Poznań<br>_____<br>Michał Całujek | pozytywne z uwagami<br>_____<br>Projekt złożyć do uzgodnienia branżowego w Aquanet S.A., gdzie zostanie zweryfikowany w zakresie zgodności z warunkami technicznymi i wytycznymi spółki. |
| 2 | Autostrada Wielkopolska S.A.<br>ul. Dziadoszańska 10, Poznań 61-248<br>_____ | Nie składa zastrzeżeń<br>_____<br>Należycie zawiadomiony podmiot nie uczestniczył w naradzie |
| 3 | Centrum Logistyczno-Inwestycyjne Poznań II Sp. z.o.o.<br>ul. Rabowicka 6, 62-020 Jasin<br>_____ | Nie składa zastrzeżeń<br>_____<br>Należycie zawiadomiony podmiot nie uczestniczył w naradzie |
| 4 | ENEA OPERATOR Sp. z o.o.<br>Oddział Dystrybucji Poznań<br>ul. Panny Marii 2, 61-108 Poznań<br>_____<br>Hubert Zawiślak | pozytywne z uwagami<br>_____<br>Szczegółowe dane o przebiegu urządzeń podziemnych uzyskać z materiałów geodezyjnych, przekopów próbnych oraz informacji uzyskanych na Pogotowiu Energetycznym w Kórniku, gdzie należy zgłosić rozpoczęcie prac ziemnych. Skrzyżowania i zbliżenia wykonać zgodnie ze standardami obowiązującymi w ENEA Operator sp. z o.o.<br>W pobliżu oraz w miejscu skrzyżowań z kablami energetycznymi prace ziemne należy wykonać ręcznie. |
| 5 | Enea Oświetlenie Sp. z o.o.<br>ul. Ku Słońcu 34<br>71-080 Szczecin<br>_____ | Nie składa zastrzeżeń<br>_____<br>Należycie zawiadomiony podmiot nie uczestniczył w naradzie |
| 6 | Fiberhost S.A. ul. Klaudyny Potockiej 25,<br>60-211 Poznań<br>_____<br>Wojciech Grześkowiak | pozytywne z uwagami<br>_____<br>Uzgodniono.<br>FIBERHOST S.A. Wysogotowo, ul. Wierzbowa 84, 62-081 Przeźmierowo, informuje, iż na dzień 09.08.2022, we wskazanej lokalizacji nie występuje infrastruktura FIBERHOST S.A. będąca w kolizji z opracowywanym projektem. Przy natrafieniu w trakcie wizji lokalnej dokonywanej przez projektanta lub podczas robót ziemnych, na urządzenia FIBERHOST S.A. nie naniesione na podkład mapowy, należy je zabezpieczyć i powiadomić FIBERHOST S.A. (tel. 61 222 22 11, fax 61 222 11 11) w celu ustalenia trybu dalszego postępowania. |
| 7 | G.EN. GAZ ENERGIA Sp. z o.o.<br>ul. Dorczyka 1<br>62-080 Tarnowo Podgórne<br>_____ | Nie składa zastrzeżeń<br>_____<br>Należycie zawiadomiony podmiot nie uczestniczył w naradzie |

| | | |
|---|---|---|
| 8 | GCI Sp. z o.o.<br>ul. Obornicka 149<br>62-002 Suchy Las | Nie składa zastrzeżeń<br>Należycie zawiadomiony podmiot nie uczestniczył w naradzie |
| 9 | Generalna Dyrekcja Dróg Krajowych i Autostrad<br>Oddział w Poznaniu<br>ul. Siemiradzkiego 5a, 60-763 Poznań | Nie składa zastrzeżeń<br>Należycie zawiadomiony podmiot nie uczestniczył w naradzie |
| 10 | Gminne Przedsiębiorstwo Wodociągowe Sp. z o.o. w Czerwonaku<br>ul. Piaskowa 1, 62-028 Koziegłowy | Nie składa zastrzeżeń<br>Należycie zawiadomiony podmiot nie uczestniczył w naradzie |
| 11 | HAWE TELEKOM Sp. z o.o.<br>Centrum Zarządzania Siecią<br>ul. Bułgarska 65, 60-320 Poznań<br>Bartosz Piętka | nie dotyczy<br>Nie dotyczy |
| 12 | Horyzont Technologie Internetowe Sp. z o. o.<br>ul. Bułgarska 17, Poznań 60-320 | Nie składa zastrzeżeń<br>Należycie zawiadomiony podmiot nie uczestniczył w naradzie |
| 13 | Instytut Chemii Bioorganicznej PAN<br>Poznańskie Centrum Superkomuterowo-Sieciowe<br>ul. Noskowskiego 12/14, 61-704 Poznań<br>Grzegorz Kuberka | nie dotyczy<br>Nie dotyczy |
| 14 | Majątek Rogalin Sp. z o.o. Nowa 3, 62-022 Rogalin | Nie składa zastrzeżeń<br>Należycie zawiadomiony podmiot nie uczestniczył w naradzie |
| 15 | NETIA S.A.<br>ul. Poleczki 13, 02-822 Warszawa | Nie składa zastrzeżeń<br>Należycie zawiadomiony podmiot nie uczestniczył w naradzie |
| 16 | Operator Gazociągów Przesyłowych GAZ-SYSTEM S.A. Oddział w Poznaniu<br>ul. Grobla 15, 61-859 Poznań<br>Janusz Wesołowski | pozytywne bez uwag<br>Brak uwag |
| 17 | ORANGE Polska Domena Hurt Dostarczania i Serwis Usług<br>Ewidencja i Standardy Infrastruktury<br>ul. Głogowska 19, 60-702 Poznań | Nie składa zastrzeżeń<br>Należycie zawiadomiony podmiot nie uczestniczył w naradzie |
| 18 | PERN S.A.<br>ul. Wyszogrodzka 133<br>09-410 Płock<br>Paweł Purc | nie dotyczy<br>Nie dotyczy |
| 19 | PGNiG S.A. w Warszawie<br>Oddział w Zielonej Górze<br>ul. Bohaterów Westerplatte 15<br>65-034 Zielona Góra<br>Łukasz Robakowski | pozytywne bez uwag<br>Brak uwag |
| 20 | PKP Energetyka S.A<br>ul. Hoża 63/67, 00-681 Warszawa | Nie składa zastrzeżeń<br>Należycie zawiadomiony podmiot nie uczestniczył w naradzie |
| 21 | PKP Polskie Linie Kolejowe S.A.<br>ul. Targowa 74, 03-734 Warszawa | Nie składa zastrzeżeń<br>Należycie zawiadomiony podmiot nie uczestniczył w naradzie |
| 22 | PKP TELKOL sp. z.o.o.<br>ul. Okrzei 1A, 03-715 Warszawa | Nie składa zastrzeżeń<br>Należycie zawiadomiony podmiot nie uczestniczył w naradzie |

| | | |
|---|---|---|
| 23 | Polska Spółka Gazownictwa<br>Oddział w Poznaniu<br>ul. Grobla 15 61-859 Poznań<br>_____<br>Paweł Cieślik | pozytywne z uwagami<br>_____<br>Szczegółową lokalizację (przebieg i głębokość) sieci gazowej należy ustalić w terenie na podstawie ręcznych przekopów próbnych, w miejscach zbliżeń/skrzyżowań do sieci gazowej zachować odległości zgodnie z Rozporządzeniem Ministra Gospodarki z dnia 26.04.2013 w sprawie warunków technicznych, jakim powinny odpowiadać sieci gazowej i ich usytuowanie (Dz. U. z 2013 poz. 640),w strefie kontrolowanej nie należy podejmować działań mogących spowodować uszkodzenie sieci gazowej, wykopy w strefie kontrolowanej wykonywać ręcznie, w terminie 14 dni przed rozpoczęciem robót Wykonawca zobowiązany jest zgłosić się do odpowiedniej terytorialnie Gazowni, Gazownia w Środzie Wlkp., ul. Lipowa 17, tel./fax 61 8545060, w celu weryfikacji aktualnego przebiegu sieci gazowej.<br>Odcięcie nieczynnej sieci gazowej/przyłączy należy zlecić firmie posiadającej uprawnienia do prac gazoniebezpiecznych. |
| 24 | Przedsiębiorstwo Usług Komunalnych<br>w Rokietnicy Sp. z o.o.<br>ul. Topolowa 6, 62-090 Bytkowo<br>_____ | Nie składa zastrzeżeń<br>_____<br>Należycie zawiadomiony podmiot nie uczestniczył w naradzie |
| 25 | Przedsiębiorstwo Usług Komunalnych<br>Komorniki Sp. z o.o.<br>ul. Zakładowa 1, 62-052 Komorniki<br>_____ | Nie składa zastrzeżeń<br>_____<br>Należycie zawiadomiony podmiot nie uczestniczył w naradzie |
| 26 | Regionalne Centrum Informatyki Bydgoszcz<br>WT Babki i Krzesiny<br>_____<br>Rafał Miernik | nie dotyczy<br>_____<br>Nie dotyczy |
| 27 | Regionalne Centrum Informatyki Bydgoszcz<br>WT Biedrusko<br>_____ | Nie składa zastrzeżeń<br>_____<br>Należycie zawiadomiony podmiot nie uczestniczył w naradzie |
| 28 | Regionalne Centrum Informatyki Bydgoszcz<br>WT Poznań<br>_____<br>Wojciech Nowotarski | pozytywne bez uwag<br>_____<br>Brak uwag |
| 29 | Spółka Wodna do Eksploatacji<br>Wodociągu Dopiewo<br>ul. Łąkowa 1A, 62-070 Dopiewo<br>_____ | Nie składa zastrzeżeń<br>_____<br>Należycie zawiadomiony podmiot nie uczestniczył w naradzie |
| 30 | T.Mobile Polska S.A<br>ul. Marynarska 12, 02-674 Warszawa<br>_____ | Nie składa zastrzeżeń<br>_____<br>Należycie zawiadomiony podmiot nie uczestniczył w naradzie |
| 31 | Tarnowska Gospodarka Komunalna<br>TP-KOM Sp. z o.o., ul. Zachodnia 4<br>62-080 Tarnowo Podgórne<br>_____ | Nie składa zastrzeżeń<br>_____<br>Należycie zawiadomiony podmiot nie uczestniczył w naradzie |
| 32 | Telekomunikacja Kolejowa Sp. z o.o.<br>Zakład Telekomunikacji Poznań<br>ul. Reknicka 4, Poznań 61-245<br>_____ | Nie składa zastrzeżeń<br>_____<br>Należycie zawiadomiony podmiot nie uczestniczył w naradzie |
| 33 | Veolia Poznań S.A.<br>ul. Gdyńska 54<br>61-016 Poznań<br>_____ | Nie składa zastrzeżeń<br>_____<br>Należycie zawiadomiony podmiot nie uczestniczył w naradzie |
| 34 | Webtouch Sp. z o.o., Sp. k.<br>ul. Klaudyny Potockiej 25, Poznań 60-211<br>_____ | Nie składa zastrzeżeń<br>_____<br>Należycie zawiadomiony podmiot nie uczestniczył w naradzie |
| 35 | Wielkopolska Sieć Szerokopasmowa S.A.<br>ul. Wierzbowa 84<br>62-081 Przeźmierowo<br>_____<br>Wojciech Grześkowiak | pozytywne z uwagami<br>_____<br>WSS S.A. Wysogotowo, ul. Wierzbowa 84, 62-081 Przeźmierowo, informuje, iż na dzień 09.08.2022, we wskazanej lokalizacji nie występuje infrastruktura WSS S.A. będąca w kolizji z opracowywanym projektem.<br>Przy natrafieniu w trakcie wizji lokalnej dokonywanej przez projektanta lub podczas robót ziemnych, na urządzenia WSS S.A. nie naniesione na podkład mapowy, należy je zabezpieczyć i powiadomić WSS S.A. (tel. 61 222 10 00) w celu ustalenia trybu dalszego postępowania. |
| 36 | Wodociągi Kórnickie i Usługi Komunalne<br>WODKOM KÓRNIK sp. z o.o.<br>ul. Poznańska 71C, 62-035 Kórnik<br>_____ | Nie składa zastrzeżeń<br>_____<br>Należycie zawiadomiony podmiot nie uczestniczył w naradzie |
| 37 | Województwo Wielkopolskie,<br>Wielkopolski Zarząd Dróg Wojewódzkich<br>ul. Wilczak 51, Poznań 61-623<br>_____ | Nie składa zastrzeżeń<br>_____<br>Należycie zawiadomiony podmiot nie uczestniczył w naradzie |

| | | |
|---|---|---|
| 38 | Zakład Gospodarki Komunalnej<br>i Mieszkaniowe w Stęszewie<br>ul. Mosińska 15, 62-060 Stęszew | Nie składa zastrzeżeń<br>Należycie zawiadomiony podmiot nie uczestniczył w naradzie |
| 39 | Zakład Gospodarki Komunalnej Sp. z o.o.<br>ul. Przemysłowa 10<br>64-320 Buk | Nie składa zastrzeżeń<br>Należycie zawiadomiony podmiot nie uczestniczył w naradzie |
| 40 | Zakład Gospodarki Komunalnej w Swarzędzu<br>ul. Strzelecka 2, 62-020 Swarzędz | Nie składa zastrzeżeń<br>Należycie zawiadomiony podmiot nie uczestniczył w naradzie |
| 41 | Zakład Komunalny w Kleszczewie<br>ul. Sportowa 3, 63-005 Kleszczewo | Nie składa zastrzeżeń<br>Należycie zawiadomiony podmiot nie uczestniczył w naradzie |
| 42 | Zakład Komunalny w Kostrzynie<br>ul. Poznańska 2<br>62-025 Kostrzyn | Nie składa zastrzeżeń<br>Należycie zawiadomiony podmiot nie uczestniczył w naradzie |
| 43 | Zakład Komunalny w Pobiedziskach<br>Sp. z o.o.<br>ul. Poznańska 58, 62-010 Pobiedziska | Nie składa zastrzeżeń<br>Należycie zawiadomiony podmiot nie uczestniczył w naradzie |
| 44 | Zakład Usług Komunalnych Dopiewo<br>ul. Wyzwolenia 15<br>62-070 Dopiewo | Nie składa zastrzeżeń<br>Należycie zawiadomiony podmiot nie uczestniczył w naradzie |
| 45 | Zakład Usług Komunalnych Sp. z o.o. w<br>Mosinie<br>ul. Sowiniecka 6G, 62-050 Mosina | Nie składa zastrzeżeń<br>Należycie zawiadomiony podmiot nie uczestniczył w naradzie |
| 46 | Zarząd Dróg Powiatowych<br>ul. Zielona 8<br>61-851 Poznań<br>Maciej Walentowski | nie dotyczy<br>Nie dotyczy |
| 47 | Związek Międzygminny "Puszcza Zielonka"<br>ul. Nowy Rynek 8, 62-095 Murowana Goślina | Nie składa zastrzeżeń<br>Należycie zawiadomiony podmiot nie uczestniczył w naradzie |

Wójt/burmistrz według właściwości miejscowej:

| Lp. | Oznaczenie organu oraz Imię i nazwisko osoby upoważnionej przez organ: | Stanowisko/treść uwagi: |
|---|---|---|
| 1 | Burmistrz Miasta i Gminy Buk<br>ul. Ratuszowa 1, 64-320 Buk | Nie składa zastrzeżeń<br>Należycie zawiadomiony podmiot nie uczestniczył w naradzie |
| 2 | Burmistrz Miasta i Gminy Kostrzyn<br>ul. Dworcowa 5, 62-025 Kostrzyn | Nie składa zastrzeżeń<br>Należycie zawiadomiony podmiot nie uczestniczył w naradzie |
| 3 | Burmistrz Miasta i Gminy Kórnik<br>Plac Niepodległości 1, 62-035 Kórnik | Nie składa zastrzeżeń<br>Należycie zawiadomiony podmiot nie uczestniczył w naradzie |
| 4 | Burmistrz Miasta i Gminy Mosina<br>Plac 20 Października 1, 62-025 Mosina | Nie składa zastrzeżeń<br>Należycie zawiadomiony podmiot nie uczestniczył w naradzie |
| 5 | Burmistrz Miasta i Gminy Murowana Goślina<br>Plac Powstańców Wielkopolskich 9<br>62-095 Murowana Goślina | Nie składa zastrzeżeń<br>Należycie zawiadomiony podmiot nie uczestniczył w naradzie |
| 6 | Burmistrz Miasta i Gminy Pobiedziska<br>ul.Tadeusza Kościuszki 4, 62-010<br>Pobiedziska | Nie składa zastrzeżeń<br>Należycie zawiadomiony podmiot nie uczestniczył w naradzie |
| 7 | Burmistrz Miasta i Gminy Stęszew<br>ul.Poznańska 11, 62-060 Stęszew | Nie składa zastrzeżeń<br>Należycie zawiadomiony podmiot nie uczestniczył w naradzie |
| 8 | Burmistrz Miasta i Gminy Swarzędz<br>ul. Rynek 1, 62-020 Swarzędz | Nie składa zastrzeżeń<br>Należycie zawiadomiony podmiot nie uczestniczył w naradzie |
| 9 | Burmistrz Miasta Luboń<br>ul. Plac Edmunda Bojanowskiego 2, 62-030<br>Luboń | Nie składa zastrzeżeń<br>Należycie zawiadomiony podmiot nie uczestniczył w naradzie |

| | | |
|---|---|---|
| 10 | Burmistrz Miasta Puszczykowo<br>ul. Podleśna 4<br>62-040 Puszczykowo | Nie składa zastrzeżeń<br>Należycie zawiadomiony podmiot nie uczestniczył w naradzie |
| 11 | Wójt Gminy Czerwonak<br>ul. Źródlana 39, 62-004 Czerwonak | Nie składa zastrzeżeń<br>Należycie zawiadomiony podmiot nie uczestniczył w naradzie |
| 12 | Wójt Gminy Dopiewo<br>ul. Leśna 1C, 62-070 Dopiewo | Nie składa zastrzeżeń<br>Należycie zawiadomiony podmiot nie uczestniczył w naradzie |
| 13 | Wójt Gminy Kleszczewo<br>ul.Poznańska 4, 63-005 Kleszczewo | Nie składa zastrzeżeń<br>Należycie zawiadomiony podmiot nie uczestniczył w naradzie |
| 14 | Wójt Gminy Komorniki<br>ul. Stawna 1, 62-052 Komorniki | Nie składa zastrzeżeń<br>Należycie zawiadomiony podmiot nie uczestniczył w naradzie |
| 15 | Wójt Gminy Rokietnica<br>ul. Golęcińska 1, 62-090 Rokietnica | Nie składa zastrzeżeń<br>Należycie zawiadomiony podmiot nie uczestniczył w naradzie |
| 16 | Wójt Gminy Suchy Las<br>ul. Szkolna 13, 62-002 Suchy Las | Nie składa zastrzeżeń<br>Należycie zawiadomiony podmiot nie uczestniczył w naradzie |
| 17 | Wójt Gminy Tarnowo Podgórne ul.<br>Poznańska 115, 62-080 Tarnowo Podgórne | Nie składa zastrzeżeń<br>Należycie zawiadomiony podmiot nie uczestniczył w naradzie |

Inne podmioty:

| Lp. | Oznaczenie innych podmiotów, które mogą być zainteresowane rezultatami narady koordynacyjnej oraz imiona i nazwiska osób upoważnionych przez te podmioty: | Stanowisko/treść uwagi: |
|---|---|---|
| 1 | | |

Nie złożono wniosku o koordynację robót budowlanych, o których mowa w art. 36a ust. 3 pkt 5 lit. b ustawy z dnia 7 maja 2010 r. o wspieraniu rozwoju usług i sieci telekomunikacyjnych

Treść protokołu została uzgodniona z osobami, które uczestniczyły w naradzie wyłącznie za pomocą środków komunikacji elektronicznej.

Integralną częścią protokołu z narady koordynacyjnej jest plan sytuacyjny sporządzony na kopii aktualnej mapy zasadniczej lub kopii aktualnej mapy do celów projektowych, poświadczonej za zgodność z oryginałem przez projektanta z przedstawioną na nim propozycją usytuowania projektowanych sieci uzbrojenia terenu z adnotacją, że ta dokumentacja była przedmiotem narady koordynacyjnej.

Dokument podpisany elektronicznie

Protokolant: Monika Drąg

Monika Maria Drąg
Elektronicznie podpisany przez Monika Maria Drąg
Data: 2022.08.17 06:39:33 +02'00'

Daria Anna Urban
Elektronicznie podpisany przez Daria Anna Urban
Data: 2022.08.17 07:28:06 +02'00'

Daria Urban

.....

Podpis i pieczęć przewodniczącego narady koordynacyjnej

Informacje dodatkowe

1. Zgodnie z art. 28ba ust. 1 ustawy z dnia 17 maja 1989 r. Prawo geodezyjne i kartograficzne (Dz.U. z 2021 poz. 1990), nieobecność na naradzie koordynacyjnej podmiotu należycie zawiadomionego o jej miejscu i terminie nie stanowi przeszkody do jej przeprowadzenia. Przyjmuje się, że podmiot ten nie składa zastrzeżeń do usytuowania projektowanej sieci uzbrojenia terenu (…).
2. Zgodnie z § 13 ust. 1 pkt 2 Rozporządzenia Ministra Rozwoju, Pracy i Technologii z dnia 28 lipca 2021 r. w sprawie geodezyjnej ewidencji sieci uzbrojenia terenu (Dz.U. z 2021 poz. 1374), powiatową bazę GESUT (…) aktualizuje się w drodze czynności materialno-technicznych na podstawie danych lub informacji zawartych w dokumentach, które były przedmiotem narady koordynacyjnej.
3. Zgodnie z art. 15 ust. 1 w związku z art. 48 ust. 1 pkt 3 ustawy z dnia 17 maja 1989 r. Prawo geodezyjne i kartograficzne (Dz.U. z 2021 poz. 1990): znaki geodezyjne, urządzenia zabezpieczające te znaki oraz budowle triangulacyjne podlegają ochronie; kto wbrew przepisom art. 15 niszczy, uszkadza, przemieszcza znaki geodezyjne, grawimetryczne lub magnetyczne i urządzenia zabezpieczające te znaki oraz budowle triangulacyjne, a także nie zawiadamia właściwych organów o zniszczeniu, uszkodzeniu lub przemieszczeniu znaków geodezyjnych, grawimetrycznych lub magnetycznych, urządzeń zabezpieczających te znaki oraz budowli triangulacyjnych, podlega karze grzywny.
4. Zgodnie z art. 277 Kodeksu karnego, kto znaki graniczne niszczy, uszkadza, przesuwa lub czyni niewidocznymi albo fałszywie wystawia podlega grzywnie, karze ograniczenia wolności albo pozbawienia wolności do lat dwóch.
5. O wymagane zezwolenia na usunięcie drzew lub krzewów kolidujących z przebiegiem projektowanej inwestycji należy wnioskować do odpowiedniego organu w trybie przepisów ustawy z dnia 16 kwietnia 2004 r. o ochronie przyrody (t.j. Dz.U.2020.55).

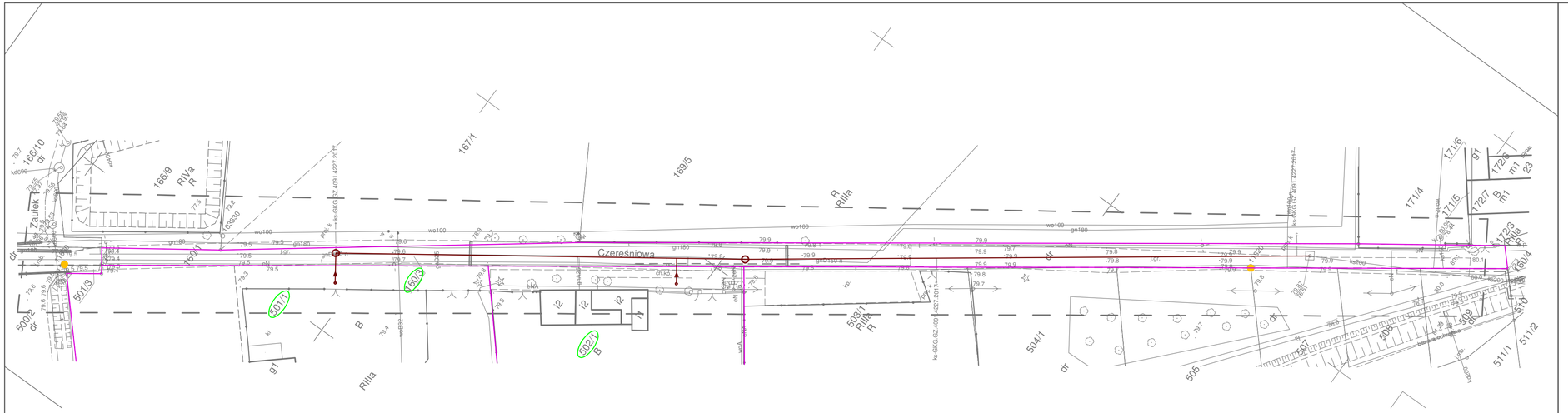


# PROJEKT ZAGOSPODAROWANIA TERENU

SKALA 1:500

## LEGENDA

- nr ewidencyjne działek objętych inwestycją
- granice działek objętych inwestycją
- projektowana sieć kanalizacji sanitarnej DN200mm
- projektowane przyłącza kanalizacji sanitarnej DN160mm
- projektowane studnie kanalizacji sanitarnej Ø1000mm
- projektowane studnie kanalizacji sanitarnej Ø425mm

## MAPA DO CELÓW PROJEKTOWYCH

skala 1 : 500

Sekcja: 6.174.13.17.1.2; 1.4

1. Układ współrzędnych prostokątnych płaskich – PL–2000
2. Układ wysokościowy – PL–KRON86–NH

GKG.GZZ.4071.4295.2022

Województwo: wielkopolskie
Powiat: poznański
Jedn. ewiden. (identyfikator): Gmina Kórnik (302109_5)
Miasto Kórnik (302109_4)
Obręb (identyfikator): Dziećmierowo (302109_5.0009)
Kórnik (302109_4.0002)
Numer arkusza: 2, 5

| | |
|---|---|
| Oznaczenie i informacje o służebnościach gruntowych mających wpływ na zagospodarowanie gruntów, zlokalizowanych w granicach projektowanej inwestycji. | nie ustalono |
| Oznaczenie i symbol konturu użytku gruntowego, który nie jest ujawniony w bazie danych ewidencji gruntów i budynków. | brak |
| Kolorem pomarańczowym zaznaczono punkty osnowy geodezyjnej, które podlegają ochronie. Zgodnie z art. 48 ust. 1, pkt.3 ustawy z dnia 17 maja 1989 r.–Prawo geodezyjne i kartograficzne (Dz. U. z 2021 r., poz. 1990), kto (...) niszczy, uszkadza i przemieszcza znaki geodezyjne (...) podlega karze grzywny. | |
| Na wykluczs się istnienie w terenie innych nie wykazanych na niniejszej mapie urządzeń podziemnych, które nie były zgłoszone do inwentaryzacji lub o których brak jest informacji w instytucjach branżowych. | |

Mapa aktualna na dzień 23.03.2022 r. w zasięgu zlecenia

Sporządził:

GEODEZJA Spółka jawna POZNAŃ E. Pyrzanowski, K. Süss
ul. Otwieczenia 86, 61-211 Poznań
tel. 602737461, 602885709
e-mail: biuro.geodezjapoznan@...
https://geodezjapoznan.pl
Regon: 358856045, NIP: 7822897388

mgr inż. Ewaryst Pyrzanowski
Upr. geodezyjne Nr 1
z dnia 19.05.1990 r

## REPRODUKCJA WZBRONIONA

Oświadczam, że niniejszy dokument został opracowany w wyniku prac geodezyjnych i kartograficznych, których rezultaty zawiera operat techniczny pozytywnie zweryfikowany. Jednocześnie informuję, że jestem świadomy odpowiedzialności karnej za złożenie fałszywego oświadczenia.

| | |
|---|---|
| Identyfikator zgłoszenia prac geodezyjnych | **GKG.GZZ.4071.4295.2022** |
| Organ służby geodezyjnej, który otrzymał zgłoszenie | **Starosta Poznański** |
| Wykonawca prac geodezyjnych | **GEODEZJA POZNAŃ E. Pyrzanowski, K. Süss, Sp.J.** |
| Nr oraz data sporządzenia dokumentu zawierającego wynik pozytywnej weryfikacji | **Protokół weryfikacji Nr 1 z dnia 05.05.2022** |
| Imię i nazwisko oraz nr uprawnień zawodowych kierownika prac | **mgr inż. Ewaryst Pyrzanowski Nr uprawnień 9133** |

Niniejsza dokumentacja projektowa była przedmiotem narady koordynacyjnej przeprowadzonej z wykorzystaniem środków komunikacji elektronicznej, zakończonej w dniu 2022-08-10 pod numerem sprawy GKG.GZK.4091.2969.2022

Dokument podpisany elektronicznie przez Daria Urban

Podstawa prawna: art. 28c ust. 1 ustawy z dnia 17 maja 1989 r. Prawo geodezyjne i kartograficzne

Signed by / Podpisano przez: Daria Anna Urban Powiatowy Ośrodek Dokumentacji Geodezyjnej i Kartograficznej
Date / Data: 2022-08-10 12:39

**Potwierdzam zgodność mapy z oryginałem**

Poznań, dnia 04.08.2022r.

(podpis Projektanta)

mgr inż. Krzysztof Kokoszka

Uprawnienia budowlane do:
- kierowania robotami budowlanymi bez ograniczeń w specjalności wodno - melioracyjnej nr GP-7342/1612/91
- projektowania bez ograniczeń w specjalności instalacyjnej w zakresie sieci, instalacji i urządzeń wodociągowych i kanalizacyjnych, cieplnych, wentylacyjnych i gazowych nr ewid. WKP/0154/POOS/03.
- Rzeczoznawca PZITS nr 2017/2004 w specjalności: wodociągi i kanalizacja w zakresie projektowania

| | | | |
|---|---|---|---|
| Inwestor: | **AQUANET S.A.**<br>**ul. Dolna Wilda 126**<br>**61-492 Poznań** | Inwestor zastępczy: | **Miasto i Gmina Kórnik**<br>**Pl. Niepodległości 1**<br>**62-023 Kórnik** |
| Przedsięwzięcie: | BUDOWA KANALIZACJI SANITARNEJ W UL. CZEREŚNIOWEJ<br>W m. DZIEĆMIEROWO GM. KÓRNIK | | |
| Opracowanie: | PROJEKT TECHNICZNY | | |
| Nazwa rysunku: | **PROJEKT ZAGOSPODAROWANIA TERENU** | | |

STUDIO DK
Studio DK
ul. Sielska 17D
60-129 Poznań
tel. 61 66 14 878
info@studiodk.pl
www.studiodk.pl

| Autorzy | Nazwisko | Nr uprawnień | Podpis | Skala | Nr rys. |
|---|---|---|---|---|---|
| Opracowujący: | mgr inż. Agnieszka Marcinkowska | - | AMarcinkowska | 1:500 | 2 |
| Projektant: | mgr inż. Krzysztof Kokoszka | WKP/0154/POOS/03 | K. Kokoszka | | |
| Sprawdzający: | mgr inż. Aleksandra Krysztofiak | WKP/0247/POOS/05 | | | |

Data opracowania: lipiec 2022r.

Odpis protokołu z narady koordynacyjnej
dotyczącej usytuowania projektowanej sieci uzbrojenia terenu,
przeprowadzonej przez Starostę Poznańskiego sposobem elektronicznym
zakończonej w dniu 2022-11-03

Znak sprawy: GKG.GZK.4091.3761.2022

Wnioskodawca: STUDIO DK Sp. z o.o. Sp.k.
60-129 Poznań, ul. Sielska 17D

Opis przedmiotu narady:
Lokalizacja: JE: Gmina Kórnik, Obr.: Dziećmierowo, Dz.: 160/3
JE: Miasto Kórnik, Obr.: Kórnik, Dz.: 503/1
Rodzaj i funkcja przewodu: Przyłącze kanalizacji sanitarnej, średnica 160 mm

Informacje uzupełniające: liczba przyłączy: 1; średnica 160 mm

Przewodniczący narady koordynacyjnej: Starszy Specjalista Daria Urban

Wynik narady (określa Przewodniczący narady koordynacyjnej po jej zakończeniu):
jednomyślny i pozytywny

| Podmioty władające sieciami uzbrojenia terenu: | | |
|---|---|---|
| Lp. | Oznaczenie podmiotu oraz Imię i nazwisko osoby, która ten podmiot reprezentuje: | Stanowisko/treść uwagi: |
| 1 | AQUANET S.A.<br>ul. Dolna Wilda 126<br>61-492 Poznań<br>_____<br>Michał Całujek | pozytywne z uwagami<br>_____<br>Projekt złożyć do uzgodnienia branżowego w Aquanet S.A., gdzie zostanie zweryfikowany w zakresie zgodności z warunkami technicznymi i wytycznymi spółki. |
| 2 | Autostrada Wielkopolska S.A.<br>ul. Dziadoszańska 10, Poznań 61-248<br>_____ | Nie składa zastrzeżeń<br>_____<br>Należycie zawiadomiony podmiot nie uczestniczył w naradzie |
| 3 | Centrum Logistyczno-Inwestycyjne Poznań II Sp. z.o.o.<br>ul. Rabowicka 6, 62-020 Jasin<br>_____ | Nie składa zastrzeżeń<br>_____<br>Należycie zawiadomiony podmiot nie uczestniczył w naradzie |
| 4 | ENEA OPERATOR Sp. z o.o.<br>Oddział Dystrybucji Poznań<br>ul. Panny Marii 2, 61-108 Poznań<br>_____<br>Hubert Zawiślak | pozytywne z uwagami<br>_____<br>Szczegółowe dane o przebiegu urządzeń podziemnych uzyskać z materiałów geodezyjnych, przekopów próbnych oraz informacji uzyskanych na Pogotowiu Energetycznym w Kórniku, gdzie należy zgłosić rozpoczęcie prac ziemnych. Skrzyżowania i zbliżenia wykonać zgodnie ze standardami obowiązującymi w ENEA Operator sp. z o.o.<br>W pobliżu oraz w miejscu skrzyżowań z kablami energetycznymi prace ziemne należy wykonać ręcznie. |
| 5 | Enea Oświetlenie Sp. z o.o.<br>ul. Ku Słońcu 34<br>71-080 Szczecin<br>_____ | Nie składa zastrzeżeń<br>_____<br>Należycie zawiadomiony podmiot nie uczestniczył w naradzie |
| 6 | Fiberhost S.A. ul. Klaudyny Potockiej 25,<br>60-211 Poznań<br>_____<br>Wojciech Grześkowiak | pozytywne z uwagami<br>_____<br>Uzgodniono.<br>FIBERHOST S.A. Wysogotowo, ul. Wierzbowa 84, 62-081 Przeźmierowo, informuje, iż na dzień 27.10.2022, we wskazanej lokalizacji nie występuje infrastruktura FIBERHOST S.A. będąca w kolizji z opracowywanym projektem. Przy natrafieniu w trakcie wizji lokalnej dokonywanej przez projektanta lub podczas robót ziemnych, na urządzenia FIBERHOST S.A. nie naniesione na podkład mapowy, należy je zabezpieczyć i powiadomić FIBERHOST S.A. (tel. 61 222 22 11, fax 61 222 11 11) w celu ustalenia trybu dalszego postępowania. |
| 7 | G.EN. GAZ ENERGIA Sp. z o.o.<br>ul. Dorczyka 1<br>62-080 Tarnowo Podgórne<br>_____ | Nie składa zastrzeżeń<br>_____<br>Należycie zawiadomiony podmiot nie uczestniczył w naradzie |

| | | |
|---|---|---|
| 8 | GCI Sp. z o.o.<br>ul. Obornicka 149<br>62-002 Suchy Las | Nie składa zastrzeżeń<br>Należycie zawiadomiony podmiot nie uczestniczył w naradzie |
| 9 | Generalna Dyrekcja Dróg Krajowych i Autostrad<br>Oddział w Poznaniu<br>ul. Siemiradzkiego 5a, 60-763 Poznań | Nie składa zastrzeżeń<br>Należycie zawiadomiony podmiot nie uczestniczył w naradzie |
| 10 | Gminne Przedsiębiorstwo Wodociągowe Sp. z o.o. w Czerwonaku<br>ul. Piaskowa 1, 62-028 Koziegłowy | Nie składa zastrzeżeń<br>Należycie zawiadomiony podmiot nie uczestniczył w naradzie |
| 11 | HAWE TELEKOM Sp. z o.o.<br>Centrum Zarządzania Siecią<br>ul. Bułgarska 65, 60-320 Poznań<br>Bartosz Piętka | nie dotyczy<br>Nie dotyczy |
| 12 | Horyzont Technologie Internetowe Sp. z o. o.<br>ul. Bułgarska 17, Poznań 60-320 | Nie składa zastrzeżeń<br>Należycie zawiadomiony podmiot nie uczestniczył w naradzie |
| 13 | Instytut Chemii Bioorganicznej PAN<br>Poznańskie Centrum Superkomuterowo-Sieciowe<br>ul. Noskowskiego 12/14, 61-704 Poznań<br>Grzegorz Kuberka | nie dotyczy<br>Nie dotyczy |
| 14 | Majątek Rogalin Sp. z o.o. Nowa 3, 62-022 Rogalin | Nie składa zastrzeżeń<br>Należycie zawiadomiony podmiot nie uczestniczył w naradzie |
| 15 | NETIA S.A.<br>ul. Poleczki 13, 02-822 Warszawa | Nie składa zastrzeżeń<br>Należycie zawiadomiony podmiot nie uczestniczył w naradzie |
| 16 | Operator Gazociągów Przesyłowych GAZ-SYSTEM S.A. Oddział w Poznaniu<br>ul. Grobla 15, 61-859 Poznań<br>Janusz Wesołowski | pozytywne bez uwag<br>Brak uwag |
| 17 | ORANGE Polska Domena Hurt Dostarczania i Serwis Usług<br>Ewidencja i Standardy Infrastruktury<br>ul. Głogowska 19, 60-702 Poznań | Nie składa zastrzeżeń<br>Należycie zawiadomiony podmiot nie uczestniczył w naradzie |
| 18 | PERN S.A.<br>ul. Wyszogrodzka 133<br>09-410 Płock<br>Paweł Purc | nie dotyczy<br>Nie dotyczy |
| 19 | PGNiG S.A. w Warszawie<br>Oddział w Zielonej Górze<br>ul. Bohaterów Westerplatte 15<br>65-034 Zielona Góra<br>Łukasz Robakowski | pozytywne bez uwag<br>Brak uwag |
| 20 | PKP Energetyka S.A<br>ul. Hoża 63/67, 00-681 Warszawa | Nie składa zastrzeżeń<br>Należycie zawiadomiony podmiot nie uczestniczył w naradzie |
| 21 | PKP Polskie Linie Kolejowe S.A.<br>ul. Targowa 74, 03-734 Warszawa | Nie składa zastrzeżeń<br>Należycie zawiadomiony podmiot nie uczestniczył w naradzie |
| 22 | PKP TELKOL sp. z.o.o.<br>ul. Okrzei 1A, 03-715 Warszawa | Nie składa zastrzeżeń<br>Należycie zawiadomiony podmiot nie uczestniczył w naradzie |
| 23 | Polska Spółka Gazownictwa<br>Oddział w Poznaniu<br>ul. Grobla 15 61-859 Poznań<br>Joanna Kasperuk | pozytywne bez uwag<br>Brak uwag |
| 24 | Przedsiębiorstwo Usług Komunalnych w Rokietnicy Sp. z o.o.<br>ul. Topolowa 6, 62-090 Bytkowo | Nie składa zastrzeżeń<br>Należycie zawiadomiony podmiot nie uczestniczył w naradzie |

| | | |
|---|---|---|
| 25 | Przedsiębiorstwo Usług Komunalnych<br>Komorniki Sp. z o.o.<br>ul. Zakładowa 1, 62-052 Komorniki | Nie składa zastrzeżeń<br>Należycie zawiadomiony podmiot nie uczestniczył w naradzie |
| 26 | Regionalne Centrum Informatyki Bydgoszcz<br>WT Babki i Krzesiny | Nie składa zastrzeżeń<br>Należycie zawiadomiony podmiot nie uczestniczył w naradzie |
| 27 | Regionalne Centrum Informatyki Bydgoszcz<br>WT Biedrusko | Nie składa zastrzeżeń<br>Należycie zawiadomiony podmiot nie uczestniczył w naradzie |
| 28 | Regionalne Centrum Informatyki Bydgoszcz<br>WT Poznań<br>Wojciech Nowotarski | pozytywne bez uwag<br>Brak uwag |
| 29 | Spółka Wodna do Eksploatacji<br>Wodociągu Dopiewo<br>ul. Łąkowa 1A, 62-070 Dopiewo | Nie składa zastrzeżeń<br>Należycie zawiadomiony podmiot nie uczestniczył w naradzie |
| 30 | T.Mobile Polska S.A<br>ul. Marynarska 12, 02-674 Warszawa | Nie składa zastrzeżeń<br>Należycie zawiadomiony podmiot nie uczestniczył w naradzie |
| 31 | Tarnowska Gospodarka Komunalna<br>TP-KOM Sp. z o.o., ul. Zachodnia 4<br>62-080 Tarnowo Podgórne | Nie składa zastrzeżeń<br>Należycie zawiadomiony podmiot nie uczestniczył w naradzie |
| 32 | Telekomunikacja Kolejowa Sp. z o.o.<br>Zakład Telekomunikacji Poznań<br>ul. Reknicka 4, Poznań 61-245 | Nie składa zastrzeżeń<br>Należycie zawiadomiony podmiot nie uczestniczył w naradzie |
| 33 | Veolia Poznań S.A.<br>ul. Gdyńska 54<br>61-016 Poznań | Nie składa zastrzeżeń<br>Należycie zawiadomiony podmiot nie uczestniczył w naradzie |
| 34 | Webtouch Sp. z o.o., Sp. k.<br>ul. Klaudyny Potockiej 25, Poznań 60-211 | Nie składa zastrzeżeń<br>Należycie zawiadomiony podmiot nie uczestniczył w naradzie |
| 35 | Wielkopolska Sieć Szerokopasmowa S.A.<br>ul. Wierzbowa 84<br>62-081 Przeźmierowo<br>Wojciech Grześkowiak | pozytywne z uwagami<br>WSS S.A. Wysogotowo, ul. Wierzbowa 84, 62-081 Przeźmierowo, informuje, iż na dzień 27.10.2022, we wskazanej lokalizacji nie występuje infrastruktura WSS S.A. będąca w kolizji z opracowywanym projektem.<br>Przy natrafieniu w trakcie wizji lokalnej dokonywanej przez projektanta lub podczas robót ziemnych, na urządzenia WSS S.A. nie naniesione na podkład mapowy, należy je zabezpieczyć i powiadomić WSS S.A. (tel. 61 222 10 00) w celu ustalenia trybu dalszego postępowania. |
| 36 | Wodociągi Kórnickie i Usługi Komunalne<br>WODKOM KÓRNIK sp. z o.o.<br>ul. Poznańska 71C, 62-035 Kórnik | Nie składa zastrzeżeń<br>Należycie zawiadomiony podmiot nie uczestniczył w naradzie |
| 37 | Województwo Wielkopolskie,<br>Wielkopolski Zarząd Dróg Wojewódzkich<br>ul. Wilczak 51, Poznań 61-623 | Nie składa zastrzeżeń<br>Należycie zawiadomiony podmiot nie uczestniczył w naradzie |
| 38 | Zakład Gospodarki Komunalnej<br>i Mieszkaniowe w Stęszewie<br>ul. Mosińska 15, 62-060 Stęszew | Nie składa zastrzeżeń<br>Należycie zawiadomiony podmiot nie uczestniczył w naradzie |
| 39 | Zakład Gospodarki Komunalnej Sp. z o.o.<br>ul. Przemysłowa 10<br>64-320 Buk | Nie składa zastrzeżeń<br>Należycie zawiadomiony podmiot nie uczestniczył w naradzie |
| 40 | Zakład Gospodarki Komunalnej w Swarzędzu<br>ul. Strzelecka 2, 62-020 Swarzędz | Nie składa zastrzeżeń<br>Należycie zawiadomiony podmiot nie uczestniczył w naradzie |
| 41 | Zakład Komunalny w Kleszczewie<br>ul. Sportowa 3, 63-005 Kleszczewo | Nie składa zastrzeżeń<br>Należycie zawiadomiony podmiot nie uczestniczył w naradzie |

| | | |
|---|---|---|
| 42 | Zakład Komunalny w Kostrzynie<br>ul. Poznańska 2<br>62-025 Kostrzyn | Nie składa zastrzeżeń<br>Należycie zawiadomiony podmiot nie uczestniczył w naradzie |
| 43 | Zakład Komunalny w Pobiedziskach<br>Sp. z o.o.<br>ul. Poznańska 58, 62-010 Pobiedziska | Nie składa zastrzeżeń<br>Należycie zawiadomiony podmiot nie uczestniczył w naradzie |
| 44 | Zakład Usług Komunalnych Dopiewo<br>ul. Wyzwolenia 15<br>62-070 Dopiewo | Nie składa zastrzeżeń<br>Należycie zawiadomiony podmiot nie uczestniczył w naradzie |
| 45 | Zakład Usług Komunalnych Sp. z o.o. w Mosinie<br>ul. Sowiniecka 6G, 62-050 Mosina | Nie składa zastrzeżeń<br>Należycie zawiadomiony podmiot nie uczestniczył w naradzie |
| 46 | Zarząd Dróg Powiatowych<br>ul. Zielona 8<br>61-851 Poznań<br>Maciej Walentowski | nie dotyczy<br>Nie dotyczy |
| 47 | Związek Międzygminny "Puszcza Zielonka"<br>ul. Nowy Rynek 8, 62-095 Murowana Goślina | Nie składa zastrzeżeń<br>Należycie zawiadomiony podmiot nie uczestniczył w naradzie |

Wójt/burmistrz według właściwości miejscowej:

| Lp. | Oznaczenie organu oraz Imię i nazwisko osoby upoważnionej przez organ: | Stanowisko/treść uwagi: |
|---|---|---|
| 1 | Burmistrz Miasta i Gminy Buk<br>ul. Ratuszowa 1, 64-320 Buk | Nie składa zastrzeżeń<br>Należycie zawiadomiony podmiot nie uczestniczył w naradzie |
| 2 | Burmistrz Miasta i Gminy Kostrzyn<br>ul. Dworcowa 5, 62-025 Kostrzyn | Nie składa zastrzeżeń<br>Należycie zawiadomiony podmiot nie uczestniczył w naradzie |
| 3 | Burmistrz Miasta i Gminy Kórnik<br>Plac Niepodległości 1, 62-035 Kórnik | Nie składa zastrzeżeń<br>Należycie zawiadomiony podmiot nie uczestniczył w naradzie |
| 4 | Burmistrz Miasta i Gminy Mosina<br>Plac 20 Października 1, 62-025 Mosina | Nie składa zastrzeżeń<br>Należycie zawiadomiony podmiot nie uczestniczył w naradzie |
| 5 | Burmistrz Miasta i Gminy Murowana Goślina<br>Plac Powstańców Wielkopolskich 9<br>62-095 Murowana Goślina | Nie składa zastrzeżeń<br>Należycie zawiadomiony podmiot nie uczestniczył w naradzie |
| 6 | Burmistrz Miasta i Gminy Pobiedziska<br>ul.Tadeusza Kościuszki 4, 62-010 Pobiedziska | Nie składa zastrzeżeń<br>Należycie zawiadomiony podmiot nie uczestniczył w naradzie |
| 7 | Burmistrz Miasta i Gminy Stęszew<br>ul.Poznańska 11, 62-060 Stęszew | Nie składa zastrzeżeń<br>Należycie zawiadomiony podmiot nie uczestniczył w naradzie |
| 8 | Burmistrz Miasta i Gminy Swarzędz<br>ul. Rynek 1, 62-020 Swarzędz | Nie składa zastrzeżeń<br>Należycie zawiadomiony podmiot nie uczestniczył w naradzie |
| 9 | Burmistrz Miasta Luboń<br>ul. Plac Edmunda Bojanowskiego 2, 62-030 Luboń | Nie składa zastrzeżeń<br>Należycie zawiadomiony podmiot nie uczestniczył w naradzie |
| 10 | Burmistrz Miasta Puszczykowo<br>ul. Podleśna 4<br>62-040 Puszczykowo | Nie składa zastrzeżeń<br>Należycie zawiadomiony podmiot nie uczestniczył w naradzie |
| 11 | Wójt Gminy Czerwonak<br>ul. Źródlana 39, 62-004 Czerwonak | Nie składa zastrzeżeń<br>Należycie zawiadomiony podmiot nie uczestniczył w naradzie |
| 12 | Wójt Gminy Dopiewo<br>ul. Leśna 1C, 62-070 Dopiewo | Nie składa zastrzeżeń<br>Należycie zawiadomiony podmiot nie uczestniczył w naradzie |
| 13 | Wójt Gminy Kleszczewo<br>ul.Poznańska 4, 63-005 Kleszczewo | Nie składa zastrzeżeń<br>Należycie zawiadomiony podmiot nie uczestniczył w naradzie |

| | | |
|---|---|---|
| 14 | Wójt Gminy Komorniki<br>ul. Stawna 1, 62-052 Komorniki<br>_____ | Nie składa zastrzeżeń<br>_____<br>Należycie zawiadomiony podmiot nie uczestniczył w naradzie |
| 15 | Wójt Gminy Rokietnica<br>ul. Golęcińska 1, 62-090 Rokietnica<br>_____ | Nie składa zastrzeżeń<br>_____<br>Należycie zawiadomiony podmiot nie uczestniczył w naradzie |
| 16 | Wójt Gminy Suchy Las<br>ul. Szkolna 13, 62-002 Suchy Las<br>_____ | Nie składa zastrzeżeń<br>_____<br>Należycie zawiadomiony podmiot nie uczestniczył w naradzie |
| 17 | Wójt Gminy Tarnowo Podgórne ul.<br>Poznańska 115, 62-080 Tarnowo Podgórne<br>_____ | Nie składa zastrzeżeń<br>_____<br>Należycie zawiadomiony podmiot nie uczestniczył w naradzie |

Inne podmioty:

| Lp. | Oznaczenie innych podmiotów, które mogą być zainteresowane rezultatami narady koordynacyjnej oraz imiona i nazwiska osób upoważnionych przez te podmioty: | Stanowisko/treść uwagi: |
|---|---|---|
| 1 | | |

Nie złożono wniosku o koordynację robót budowlanych, o których mowa w art. 36a ust. 3 pkt 5 lit. b ustawy z dnia 7 maja 2010 r. o wspieraniu rozwoju usług i sieci telekomunikacyjnych

Treść protokołu została uzgodniona z osobami, które uczestniczyły w naradzie wyłącznie za pomocą środków komunikacji elektronicznej.

Integralną częścią protokołu z narady koordynacyjnej jest plan sytuacyjny sporządzony na kopii aktualnej mapy zasadniczej lub kopii aktualnej mapy do celów projektowych, poświadczonej za zgodność z oryginałem przez projektanta z przedstawioną na nim propozycją usytuowania projektowanych sieci uzbrojenia terenu z adnotacją, że ta dokumentacja była przedmiotem narady koordynacyjnej.

Dokument podpisany elektronicznie

Daria Anna Urban — Elektronicznie podpisany przez Daria Anna Urban Data: 2022.11.04 08:01:10 +01'00'

Protokolant: Monika Drąg

Monika Maria Drąg — Elektronicznie podpisany przez Monika Maria Drąg Data: 2022.11.04 07:34:02 +01'00'

Daria Urban

.....

Podpis i pieczęć przewodniczącego narady koordynacyjnej

Informacje dodatkowe

1. Zgodnie z art. 28ba ust. 1 ustawy z dnia 17 maja 1989 r. Prawo geodezyjne i kartograficzne (Dz.U. z 2021 poz. 1990), nieobecność na naradzie koordynacyjnej podmiotu należycie zawiadomionego o jej miejscu i terminie nie stanowi przeszkody do jej przeprowadzenia. Przyjmuje się, że podmiot ten nie składa zastrzeżeń do usytuowania projektowanej sieci uzbrojenia terenu (…).
2. Zgodnie z § 13 ust. 1 pkt 2 Rozporządzenia Ministra Rozwoju, Pracy i Technologii z dnia 28 lipca 2021 r. w sprawie geodezyjnej ewidencji sieci uzbrojenia terenu (Dz.U. z 2021 poz. 1374), powiatową bazę GESUT (…) aktualizuje się w drodze czynności materialno-technicznych na podstawie danych lub informacji zawartych w dokumentach, które były przedmiotem narady koordynacyjnej.
3. Zgodnie z art. 15 ust. 1 w związku z art. 48 ust. 1 pkt 3 ustawy z dnia 17 maja 1989 r. Prawo geodezyjne i kartograficzne (Dz.U. z 2021 poz. 1990): znaki geodezyjne, urządzenia zabezpieczające te znaki oraz budowle triangulacyjne podlegają ochronie; kto wbrew przepisom art. 15 niszczy, uszkadza, przemieszcza znaki geodezyjne, grawimetryczne lub magnetyczne i urządzenia zabezpieczające te znaki oraz budowle triangulacyjne, a także nie zawiadamia właściwych organów o zniszczeniu, uszkodzeniu lub przemieszczeniu znaków geodezyjnych, grawimetrycznych lub magnetycznych, urządzeń zabezpieczających te znaki oraz budowli triangulacyjnych, podlega karze grzywny.
4. Zgodnie z art. 277 Kodeksu karnego, kto znaki graniczne niszczy, uszkadza, przesuwa lub czyni niewidocznymi albo fałszywie wystawia podlega grzywnie, karze ograniczenia wolności albo pozbawienia wolności do lat dwóch.
5. O wymagane zezwolenia na usunięcie drzew lub krzewów kolidujących z przebiegiem projektowanej inwestycji należy wnioskować do odpowiedniego organu w trybie przepisów ustawy z dnia 16 kwietnia 2004 r. o ochronie przyrody (t.j. Dz.U.2020.55).

Niniejsza dokumentacja projektowa była przedmiotem narady koordynacyjnej przeprowadzonej z wykorzystaniem środków komunikacji elektronicznej, zakończonej w dniu 2022-11-03 pod numerem sprawy GKG.GZK.4091.3761.2022

Dokument podpisany elektronicznie przez Agnieszka Zawada- Sikorska

Podstawa prawna: art. 28c ust. 1 ustawy z dnia 17 maja 1989 r. Prawo geodezyjne i kartograficzne

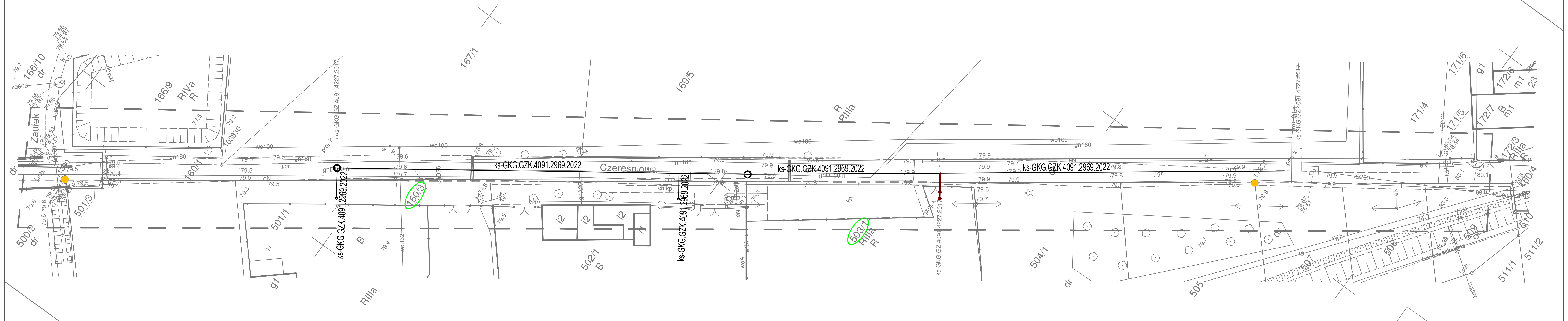


# PROJEKT ZAGOSPODAROWANIA TERENU

SKALA 1:500

## LEGENDA

- nr ewidencyjne działek objętych inwestycją
- projektowane przyłącze kanalizacji sanitarnej DN160mm
- projektowana studnia kanalizacji sanitarnej Ø425mm

Projektowane uzbrojenie uzgodnione protokołem z narady koordynacyjnej nr GKG.GZK.4091.2969.2022 z dnia 16.08.2022. (pozostaje bez zmian):

- projektowana sieć kanalizacji sanitarnej DN200mm
- projektowane przyłącza kanalizacji sanitarnej DN160mm
- projektowane studnie kanalizacji sanitarnej Ø1000mm
- projektowane studnie kanalizacji sanitarnej Ø425mm

Granice działek ewidencyjnych zostały pozyskane z bazy EGiB.

## MAPA DO CELÓW PROJEKTOWYCH

skala 1 : 500

Sekcja: 6.174.13.17.1.2; 1.4

1. Układ współrzędnych prostokątnych płaskich – PL–2000
2. Układ wysokościowy – PL–KRON86–NH

Województwo: wielkopolskie

Powiat: poznański

Jedn. ewiden. (identyfikator): Gmina Kórnik (302109_5)
Miasto Kórnik (302109_4)

Obręb (identyfikator): Dziećmierowo (302109_5.0009)
Kórnik (302109_4.0002)

Numer arkusza: 2, 5

| | |
|---|---|
| Oznaczenie i informacje o służebnościach gruntowych mających wpływ na zagospodarowanie gruntów, zlokalizowanych w granicach projektowanej inwestycji. | nie ustalano |
| Oznaczenie i symbol konturu użytku gruntowego, który nie jest ujawniony w bazie danych ewidencji gruntów i budynków. | brak |
| Kolorem pomarańczowym zaznaczono punkty osnowy geodezyjnej, które podlegają ochronie. Zgodnie z art. 48 ust. 1, pkt.3 ustawy z dnia 17 maja 1989 r.–Prawo geodezyjne i kartograficzne (Dz. U. z 2021 r., poz. 1990), kto (...) niszczy, uszkadza i przemieszcza znaki geodezyjne (...) podlega karze grzywny. | |
| Nie wyklucza się istnienia w terenie innych nie wykazanych na niniejszej mapie urządzeń podziemnych, które nie były zgłoszone do inwentaryzacji lub o których brak jest informacji w instytucjach branżowych. | |

Mapa aktualna na dzień 23.03.2022 r. w zasięgu zlecenia

GKG.GZZ.4071.4295.2022

Sporządził:

GEODEZJA Spółka Jawna POZNAŃ E. Pyrzanowski, K. Süss os. Oświecenia 86, 61-211 Poznań tel. 602737461, 602885708 e-mail: biuro@geodezjapoznan.pl https://geodezjapoznan.pl Regon: 388856045, NIP: 7822897385

mgr inż. Ewaryst Pyrzanowski upr. geodez. nr 9133 z dnia 19.05.1990 r.

**REPRODUKCJA WZBRONIONA**

| | |
|---|---|
| Oświadczam, że niniejszy dokument został opracowany w wyniku prac geodezyjnych i kartograficznych, których rezultaty zawiera operat techniczny pozytywnie zweryfikowany. Jednocześnie informuję, że jestem świadomy odpowiedzialności karnej za złożenie fałszywego oświadczenia. | |
| Identyfikator zgłoszenia prac geodezyjnych | **GKG.GZZ.4071.4295.2022** |
| Organ służby geodezyjnej, który otrzymał zgłoszenie | **Starosta Poznański** |
| Wykonawca prac geodezyjnych | **GEODEZJA POZNAŃ E. Pyrzanowski, K. Süss, Sp.J.** |
| Nr oraz data sporządzenia dokumentu zawierającego wynik pozytywnej weryfikacji | **Protokół weryfikacji Nr 1 z dnia 05.05.2022** |
| Imię i nazwisko oraz nr uprawnień zawodowych kierownika prac | **mgr inż. Ewaryst Pyrzanowski Nr uprawnień 9133** |

**Potwierdzam zgodność mapy z oryginałem**

Poznań, dnia 14.10.2022r.

(podpis Projektanta)

mgr inż. Krzysztof Kokoszka
Uprawnienia budowlane do:
- kierowania robotami budowlanymi bez ograniczeń w specjalności wodno - melioracyjnej nr GP-7342/1612/91
- projektowania bez ograniczeń w specjalności instalacyjnej w zakresie sieci, instalacji i urządzeń wodociągowych i kanalizacyjnych, cieplnych, wentylacyjnych i gazowych nr ewid. WKP/0154/POOS/03
- Rzeczoznawca PZITS nr 2017/2004 w specjalności: wodociągi i kanalizacja w zakresie projektowania

Signed by / Podpisano przez: Agnieszka Zawada-Sikorska Powiatowy Ośrodek Dokumentacji Geodezyjnej i Kartograficznej
Date / Data: 2022-11-02 14:21

| Inwestor: | **AQUANET S.A. ul. Dolna Wilda 126 61-492 Poznań** | Inwestor zastępczy: | **Miasto i Gmina Kórnik Pl. Niepodległości 1 62-023 Kórnik** |
|---|---|---|---|
| Przedsięwzięcie: | BUDOWA KANALIZACJI SANITARNEJ W UL. CZEREŚNIOWEJ W m. DZIEĆMIEROWO GM. KÓRNIK | | |
| Opracowanie: | PROJEKT TECHNICZNY | | |
| Nazwa rysunku: | **PROJEKT ZAGOSPODAROWANIA TERENU** | | |

| Autorzy | Nazwisko | Nr uprawnień | Podpis | Skala | Nr rys. |
|---|---|---|---|---|---|
| Opracowujący: | mgr inż. Agnieszka Marcinkowska | - | | **1:500** | **2** |
| Projektant: | mgr inż. Krzysztof Kokoszka | WKP/0154/POOS/03 | | | |
| Sprawdzający: | mgr inż. Aleksandra Krysztofiak | WKP/0247/POOS/05 | | | |
| | | | Data opracowania: październik 2022r. | | |

STUDIO DK
Studio DK
ul. Sielska 17D
60-129 Poznań
tel. 61 66 14 878
info@studiodk.pl
www.studiodk.pl

POWIAT
POZNAŃSKI

**Powiatowy Konserwator Zabytków**
ul. Słowackiego 8
60-823 Poznań

STUDIO DK
Data wpływu 02. 09. 2022
L. dz. ..... ... 23r. .....

**Urząd Miasta i Gminy Kórnik**

**działający przez pełnomocnika:**
Krzysztof Kokoszka
Studio DK Sp. z.o.o. Sp. k.
ul. Sielska 17D, 60-129 Poznań

| Wasze pismo z dnia: | Znak: | Nasz znak: | Data: |
|---|---|---|---|
| 18.08.2022 r. | 3/I/22-AM-04 | KZ.673.01175.2022.IV | 29.08.2022 r. |

Sprawa: uzgodnienia projektowanej sieci kanalizacji sanitarnej wraz z przyłączami w ul. Czereśniowej w m. Dziećmierowo dz. nr ewid.160/3 oraz dz. nr ewid.501/1, 502/1 obręb Kórnik, gm. Kórnik

W odpowiedzi na pismo z dnia 18.08.2022 r., data wpływu 22.08.2022 r., Starostwo Powiatowe w Poznaniu – Powiatowy Konserwator Zabytków informuje, że w obrębie inwestycji: sieci kanalizacji sanitarnej wraz z przyłączami w ul. Czereśniowej w m. Dziećmierowo dz. nr ewid.160/3 oraz dz. nr ewid.501/1, 502/1 obręb Kórnik, gm. Kórnik w przebiegu oznaczonym na dołączonej do wniosku mapie, obecnie nie zewidencjonowano zabytków archeologicznych podlegających ochronie i opiece konserwatorskiej.

W związku z tym nie ustala się konieczności prowadzenia badań archeologicznych i nie wnosi się uwag w sprawie realizacji przedmiotowego zamierzenia inwestycyjnego.

Jednocześnie Starostwo Powiatowe w Poznaniu-Powiatowy Konserwator Zabytków informuje, że zgodnie z art. 32 ust. 1 Ustawy z dnia 23 lipca 2003 r. o ochronie zabytków i opiece nad zabytkami (Dz.U. 2022.840 t.j. ) *„Kto w trakcie prowadzenia robót budowlanych lub ziemnych odkrył przedmiot, co do którego istnieje przypuszczenie, iż jest on zabytkiem, jest obowiązany: 1) wstrzymać wszelkie roboty mogące uszkodzić lub zniszczyć odkryty przedmiot 2) zabezpieczyć przy użyciu dostępnych środków, ten przedmiot i miejsce jego odkrycia; 3) niezwłocznie zawiadomić o tym właściwego konserwatora zabytków, a jeśli nie jest to możliwe, właściwego wójta (burmistrza, prezydenta miasta).”* oraz zgodnie z art. 116 ust. 1. i 2 wyżej cytowanej ustawy *„1.Kto niezwłocznie nie powiadomił wojewódzkiego konserwatora zabytków lub wójta (burmistrza, prezydenta miasta) albo dyrektora urzędu morskiego o przypadkowym odkryciu przedmiotu, co do którego istnieje przypuszczenie, iż jest on zabytkiem archeologicznym, a także nie zabezpieczył, przy użyciu dostępnych środków, tego przedmiotu i miejsca jego znalezienia, podlega karze grzywny. 2.W razie popełnienia wykroczenia określonego w ust. 1 można orzec nawiązkę do wysokości dwudziestokrotnego minimalnego wynagrodzenia na wskazany cel społeczny związany z opieką nad zabytkami”.*

Powiatowy Konserwator Zabytków działa na podstawie porozumienia z dnia 24 marca 2009 r. zawartego pomiędzy Wojewodą Wielkopolskim oraz Starostą Poznańskim w sprawie powierzenia Powiatowi Poznańskiemu spraw z zakresu właściwości Wielkopolskiego Wojewódzkiego Konserwatora Zabytków (Dz.U. Woj. Wlkp. z 2009 r., nr 85, poz. 1212)

z up. STAROSTY
Wiesław Biegański
Powiatowy Konserwator Zabytków
w Poznaniu

załącznik: mapa

**Otrzymuje:** list zwykły
1. Krzysztof Kokoszka Studio DK Sp. z.o.o. Sp. k. ul. Sielska 17D, 60-129 Poznań
2. aa AK

Sprawę prowadzi: Z-ca Powiatowego Konserwatora Zabytków Agnieszka Krawczewska ☎ 61 841 8845

# PROJEKT ZAGOSPODAROWANIA TERENU

SKALA 1:500

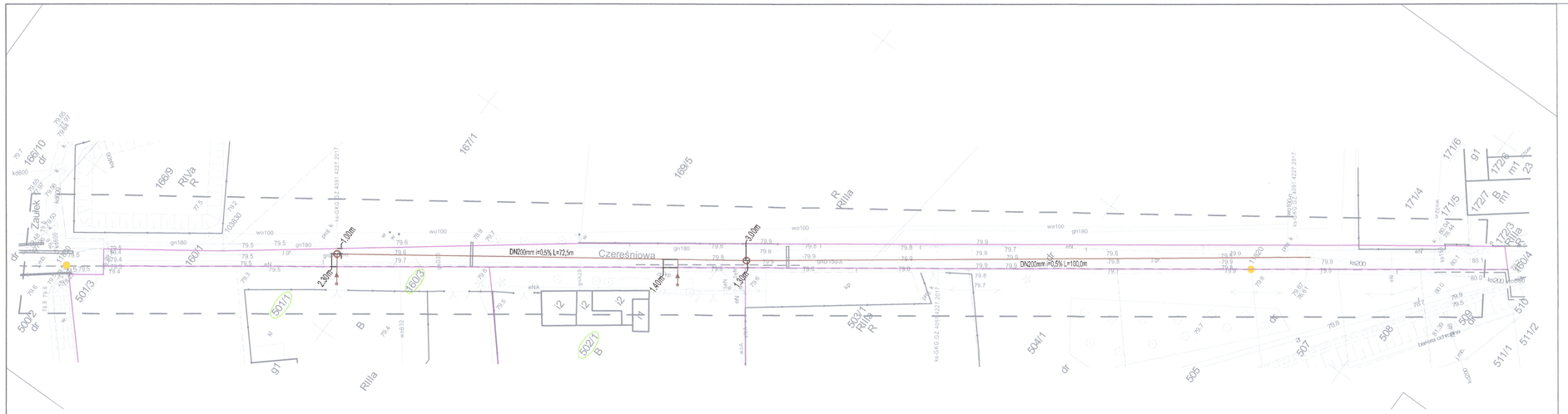


## LEGENDA

- nr ewidencyjne działek objętych inwestycją
- granice działek objętych inwestycją
- projektowana sieć kanalizacji sanitarnej DN200mm
- projektowane przyłącza kanalizacji sanitarnej DN160mm
- projektowane studnie kanalizacji sanitarnej Ø1000mm
- projektowane studnie kanalizacji sanitarnej Ø425mm

STAROSTWO POWIATOWE
w Poznaniu
Powiatowy Konserwator Zabytków
ul. Jackowskiego 18
60-509 Poznań

Załącznik do pisma nr KZ.OTO.01175.1.2022.IV
z dnia 29.08.2022 r.

Granice działek ewidencyjnych zostały pozyskane z bazy EGiB.

## MAPA DO CELÓW PROJEKTOWYCH

skala 1 : 500

Sekcja: 6.174.13.17.1.2; 1.4

1. Układ współrzędnych prostokątnych płaskich – PL-2000
2. Układ wysokościowy – PL-KRON86-NH

GKG.CZZ.4071.4295.2022

Województwo: wielkopolskie
Powiat: poznański
Jedn. ewiden. (identyfikator): Gmina Kórnik (302109_5)
Miasto Kórnik (302109_4)
Obręb (identyfikator): Dziećmierowo (302109_5.0009)
Kórnik (302109_4.0002)
Numer arkusza: 2, 5

| | |
|---|---|
| Oznaczenie i informacje o służebnościach gruntowych mających wpływ na zagospodarowanie gruntów, zlokalizowanych w granicach projektowanej inwestycji. | nie ustalono |
| Oznaczenie i symbol konturu użytku gruntowego, który nie jest ujawniony w bazie danych ewidencji gruntów i budynków. | brak |
| Kolorem pomarańczowym zaznaczono punkty osnowy geodezyjnej, które podlegają ochronie. Zgodnie z art. 48 ust. 1, pkt.3 ustawy z dnia 17 maja 1989 r.–Prawo geodezyjne i kartograficzne (Dz. U. z 2021 r., poz. 1990), kto (...) niszczy, uszkadza i przemieszcza znaki geodezyjne (...) podlega karze grzywny. | |
| Nie wyklucza się istnienia w terenie innych nie wykazanych na niniejszej mapie urządzeń podziemnych, które nie były zgłoszone do inwentaryzacji lub o których brak jest informacji w instytucjach branżowych. | |

Mapa aktualna na dzień 23.03.2022 r. w zasięgu zlecenia

Sporządził:

GEODEZJA POZNAŃ Spółka Jawna
ul. Dziewicza 18, 61-211 Poznań
tel. 502 735 745; 502 553 374
e-mail: biuro@geodezjapoznan.pl
NIP: 777-32-42-201; 778-21-74-5-0
Regon: 302356045; 301 732 597

mgr inż. Ewaryst Pyrzanowski
uprawnienia zawodowe
z dnia 13.05.1990 r.

## REPRODUKCJA WZBRONIONA

Oświadczam, że niniejszy dokument został opracowany w wyniku prac geodezyjnych i kartograficznych, których rezultaty zawiera operat techniczny pozytywnie zweryfikowany. Jednocześnie informuję, że jestem świadomy odpowiedzialności karnej za złożenie fałszywego oświadczenia.

| | |
|---|---|
| Identyfikator zgłoszenia prac geodezyjnych | GKG.GZZ.4071.4295.2022 |
| Organ służby geodezyjnej, który otrzymał zgłoszenie | Starosta Poznański |
| Wykonawca prac geodezyjnych | GEODEZJA POZNAŃ E. Pyrzanowski, K. Süss, Sp.J. |
| Nr oraz data sporządzenia dokumentu zawierającego wynik pozytywnej weryfikacji | Protokół weryfikacji Nr 1 z dnia 05.05.2022 |
| Imię i nazwisko oraz nr uprawnień zawodowych kierownika prac | mgr inż. Ewaryst Pyrzanowski Nr uprawnień 9133 |

| | | | |
|---|---|---|---|
| Inwestor: | AQUANET S.A. ul. Dolna Wilda 126 61-492 Poznań | Inwestor zastępczy: | Miasto i Gmina Kórnik Pl. Niepodległości 1 62-023 Kórnik |
| Przedsięwzięcie: | BUDOWA KANALIZACJI SANITARNEJ W UL. CZEREŚNIOWEJ W m. DZIEĆMIEROWO GM. KÓRNIK | | |
| Opracowanie: | PROJEKT TECHNICZNY | | |
| Nazwa rysunku: | PROJEKT ZAGOSPODAROWANIA TERENU | | |


STUDIO DK
Studio DK
ul. Sielska 17D
60-129 Poznań
tel. 61 66 14 878
info@studiodk.pl
www.studiodk.pl


| Autorzy | Nazwisko | Nr uprawnień | Podpis | Skala | Nr rys. |
|---|---|---|---|---|---|
| Opracowujący: | mgr inż. Agnieszka Marcinkowska | - | AMarcinkowska | 1:500 | 2 |
| Projektant: | mgr inż. Krzysztof Kokoszka | WKP/0154/POOS/03 | | | |
| Sprawdzający: | mgr inż. Aleksandra Krysztofiak | WKP/0247/POOS/05 | | | |
| | | | Data opracowania: lipiec 2022r. | | |

POWIAT
POZNAŃSKI

**Powiatowy Konserwator Zabytków**
ul. Słowackiego 8
60-823 Poznań

STUDIO DK
02. 11. 2022
L. dz. ..... zał. .....

**AQUANET SA**
**ul. Dolna Wilda 126, 61-492 Poznań**
**działający przez pełnomocnika:**
Krzysztof Kokoszka
Studio DK Sp. z.o.o. Sp. k.
ul. Sielska 17D, 60-129 Poznań

| Wasze pismo z dnia: | Znak: | Nasz znak: | Data: |
|---|---|---|---|
| 14.10.2022 r. | 3/I/22-AM-11 | KZ.673.01175.2022.IV | 24.10.2022 r. |

Sprawa: uzgodnienia projektowanej sieci kanalizacji sanitarnej wraz z przyłączami w ul. Czereśniowej w m. Dziećmierowo dz. nr ewid.503/1, gm. Kórnik

W odpowiedzi na pismo z dnia 14.10.2022 r., data wpływu 18.10.2022 r., oraz w nawiązaniu do własnej opinii znak KZ.673.01175.2022.IV z dnia 29.08.2022 r. Starostwo Powiatowe w Poznaniu – Powiatowy Konserwator Zabytków informuje, że w obrębie inwestycji: sieci kanalizacji sanitarnej wraz z przyłączami w ul. Czereśniowej w m. Dziećmierowo dz. nr ewid.503/1 w przebiegu oznaczonym na dołączonej do wniosku mapie, obecnie nie zewidencjonowano zabytków archeologicznych podlegających ochronie i opiece konserwatorskiej.

W związku z tym nie ustala się konieczności prowadzenia badań archeologicznych i nie wnosi się uwag w sprawie realizacji przedmiotowego zamierzenia inwestycyjnego.

Jednocześnie Starostwo Powiatowe w Poznaniu-Powiatowy Konserwator Zabytków informuje, że zgodnie z art. 32 ust. 1 Ustawy z dnia 23 lipca 2003 r. o ochronie zabytków i opiece nad zabytkami (Dz.U. 2022.840 t.j. ) *„Kto w trakcie prowadzenia robót budowlanych lub ziemnych odkrył przedmiot, co do którego istnieje przypuszczenie, iż jest on zabytkiem, jest obowiązany: 1) wstrzymać wszelkie roboty mogące uszkodzić lub zniszczyć odkryty przedmiot 2) zabezpieczyć przy użyciu dostępnych środków, ten przedmiot i miejsce jego odkrycia; 3) niezwłocznie zawiadomić o tym właściwego konserwatora zabytków, a jeśli nie jest to możliwe, właściwego wójta (burmistrza, prezydenta miasta)."* oraz zgodnie z art. 116 ust. 1. i 2 wyżej cytowanej ustawy *„1.Kto niezwłocznie nie powiadomił wojewódzkiego konserwatora zabytków lub wójta (burmistrza, prezydenta miasta) albo dyrektora urzędu morskiego o przypadkowym odkryciu przedmiotu, co do którego istnieje przypuszczenie, iż jest on zabytkiem archeologicznym, a także nie zabezpieczył, przy użyciu dostępnych środków, tego przedmiotu i miejsca jego znalezienia, podlega karze grzywny. 2.W razie popełnienia wykroczenia określonego w ust. 1 można orzec nawiązkę do wysokości dwudziestokrotnego minimalnego wynagrodzenia na wskazany cel społeczny związany z opieką nad zabytkami".*

Powiatowy Konserwator Zabytków działa na podstawie porozumienia z dnia 24 marca 2009 r. zawartego pomiędzy Wojewodą Wielkopolskim oraz Starostą Poznańskim w sprawie powierzenia Powiatowi Poznańskiemu spraw z zakresu właściwości Wielkopolskiego Wojewódzkiego Konserwatora Zabytków (Dz.U. Woj. Wlkp. z 2009 r., nr 85, poz. 1212)

załącznik: mapa

z up. STAROSTY
Wiesław Biegański
Powiatowy Konserwator Zabytków
w Poznaniu

**Otrzymuje:** list zwykły
1. Krzysztof Kokoszka Studio DK Sp. z.o.o. Sp. k. ul. Sielska 17D, 60-129 Poznań
2. aa AK

Sprawę prowadzi: Z-ca Powiatowego Konserwatora Zabytków Agnieszka Krawczewska ☎ 61 841 8845

# PROJEKT ZAGOSPODAROWANIA TERENU

SKALA 1:500

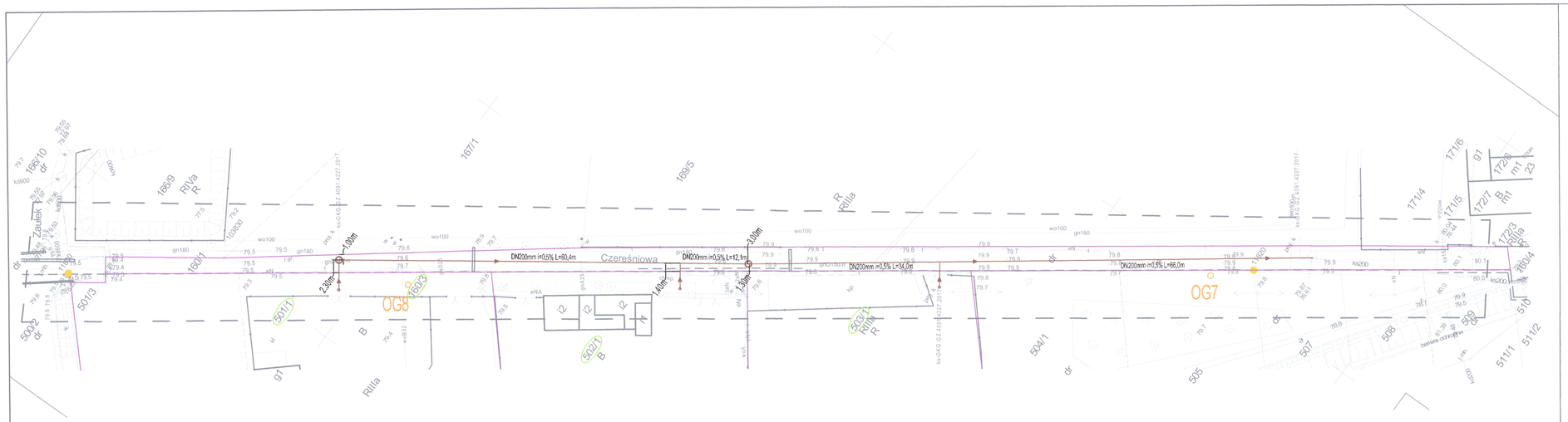


Granice działek ewidencyjnych zostały pozyskane z bazy EGiB.

## MAPA DO CELÓW PROJEKTOWYCH

skala 1 : 500

Sekcja: 6.174.13.17.1.2; 1.4

1. Układ współrzędnych prostokątnych płaskich – PL-2000
2. Układ wysokościowy – PL-KRON86-NH

GKG.GZZ.4071.4295.2022

Województwo: wielkopolskie
Powiat: poznański
Jedn. ewiden. (identyfikator): Gmina Kórnik (302109_5)
Miasto Kórnik (302109_4)
Obręb (identyfikator): Dziećmierowo (302109_5.0009)
Kórnik (302109_4.0002)
Numer arkusza: 2, 5

| | |
|---|---|
| Oznaczenie i informacje o służebnościach gruntowych mających wpływ na zagospodarowanie gruntów, zlokalizowanych w granicach projektowanej inwestycji. | nie ustalano |
| Oznaczenie i symbol konturu użytku gruntowego, który nie jest ujawniony w bazie danych ewidencji gruntów i budynków. | brak |

Kolorem pomarańczowym zaznaczono punkty osnowy geodezyjnej, które podlegają ochronie. Zgodnie z art. 48 ust. 1, pkt.3 ustawy z dnia 17 maja 1989 r.–Prawo geodezyjne i kartograficzne (Dz. U. z 2021 r., poz. 1990), kto (...) niszczy, uszkadza i przemieszcza znaki geodezyjne (...) podlega karze grzywny.

Nie wyklucza się istnienia w terenie innych nie wykazanych na niniejszej mapie urządzeń podziemnych, które nie były zgłoszone do inwentoryzacji lub o których brak jest informacji w instytucjach branżowych.

Mapa aktualna na dzień 23.03.2022 r. w zasięgu zlecenia

Sporządził:

GEODEZJA POZNAŃ
mgr inż. Ewaryst Pyrzanowski
uprawnienia zawodowe nr 9133 z dnia 19.05.1990 r.

**REPRODUKCJA WZBRONIONA**

Oświadczam, że niniejszy dokument został opracowany w wyniku prac geodezyjnych i kartograficznych, których rezultaty zawiera operat techniczny pozytywnie zweryfikowany. Jednocześnie informuję, że jestem świadomy odpowiedzialności karnej za złożenie fałszywego oświadczenia.

| | |
|---|---|
| Identyfikator zgłoszenia prac geodezyjnych | GKG.GZZ.4071.4295.2022 |
| Organ służby geodezyjnej, który otrzymał zgłoszenie | Starosta Poznański |
| Wykonawca prac geodezyjnych | GEODEZJA POZNAŃ E. Pyrzanowski, K. Süss, Sp.J. |
| Nr oraz data sporządzenia dokumentu zawierającego wynik pozytywnej weryfikacji | Protokół weryfikacji Nr 1 z dnia 05.05.2022 |
| Imię i nazwisko oraz nr uprawnień zawodowych kierownika prac | mgr inż. Ewaryst Pyrzanowski Nr uprawnień 9133 |

STAROSTWO POWIATOWE
w Poznaniu
Powiatowy Konserwator Zabytków
ul. Jackowskiego 18
60-509 Poznań

Załącznik do pisma nr KN.6ZD.0175.0022.N
z dnia 24.10.2022

## LEGENDA

- nr ewidencyjne działek objętych inwestycją
- granice działek objętych inwestycją
- projektowana sieć kanalizacji sanitarnej DN200mm
- projektowane przyłącza kanalizacji sanitarnej DN160mm
- projektowane studnie kanalizacji sanitarnej DN1000mm
- projektowane studnie kanalizacji sanitarnej DN425mm

| | | | |
|---|---|---|---|
| Inwestor: | AQUANET S.A. ul. Dolna Wilda 126 61-492 Poznań | Inwestor zastępczy: | Miasto i Gmina Kórnik Pl. Niepodległości 1 62-035 Kórnik |
| Przedsięwzięcie: | BUDOWA KANALIZACJI SANITARNEJ W UL. CZEREŚNIOWEJ W m. DZIEĆMIEROWO GM. KÓRNIK | | |
| Opracowanie: | PROJEKT TECHNICZNY | | |
| Nazwa rysunku: | PROJEKT ZAGOSPODAROWANIA TERENU | | |


STUDIO DK
Studio DK
Sp. z o. o. Sp. k.
ul. Sielska 17D
60-129 Poznań
tel./fax 61 66 14 878
info@studiodk.pl
www.studiodk.pl


| Autorzy | Nazwisko | Nr uprawnień | Podpis | Skala | Nr rys. |
|---|---|---|---|---|---|
| Opracowujący: | mgr inż. Agnieszka Marcinkowska | - | A Marcinkowska | 1:500 | 2 |
| Projektant: | mgr inż. Krzysztof Kokoszka | WKP/0154/POOS/03 | | | |
| Sprawdzający: | mgr inż. Aleksandra Krysztofiak | WKP/0247/POOS/05 | | | |
| | | | Data opracowania: październik 2022r. | | |

KÓRNIK
# BURMISTRZ MIASTA I GMINY
PLAC NIEPODLEGŁOŚCI 1 | 62-035 KÓRNIK | TEL. 61 8 170 411 | FAX 61 8 170 475 | KORNIK@KORNIK.PL

**WB2-ET.6853.389.2022** Kórnik, dnia 19.09.2022r.

BURMISTRZ Miasta i Gminy Kórnik

## D E C Y Z J A nr 389/2022

Na podstawie art. 104 §1 ustawy z dnia 14 czerwca 1960 roku – Kodeks Postępowania Administracyjnego (Dz.U.2021.735-j.t.) oraz art. 39 ust. 3 i ust.5, art. 40 ust.1 i 2 pkt. 2 oraz ust. 3 ustawy z dnia 21 marca 1985 roku o drogach publicznych (Dz.U.2021.1376-j.t.) po rozpatrzeniu wniosku złożonego **w dniu 19.08.2022 r.** przez:
***STUDIO DK sp. z o.o., sp. k.***
**Ul. Sielska 17D**
**60-129 Poznań**
*działając z upoważnienia:*
**Miasto i Gmina Kórnik**
**Pl. Niepodległości 1**
**62-035 Kórnik**
**Inwestor zastępczy:**
**AQUANET S.A.**
**Ul. Dolna Wilda 126**
**61-492 Poznań**

STUDIO DK
Data Wpł. 30. 09. 2022

## UZGADNIA SIĘ

lokalizację **projektowanej sieci kanalizacji sanitarnej oraz przyłącza kanalizacji sanitarnej do obsługi działki o nr ewid. 501/1, 502/1 w pasie drogowym drogi gminnej – ul. Czereśniowa (dz. ewid. nr 160/3), w miejscowości Dziećmierowo,** zgodnie z przedłożoną mapą zasadniczą z uwzględnieniem następujących warunków:

1. Prace wykonać zgodnie z polskimi normami i przepisami szczegółowymi.
2. Roboty należy wykonać bez powodowania zbędnych utrudnień w ruchu na drodze oraz przy zapewnieniu odpowiednich warunków bezpieczeństwa w stosunku do pieszych.
3. Infrastrukturę należy ułożyć na głębokości pozwalającej na budowę jezdni, chodnika, brakujących mediów.
4. Należy zachować normatywne odległości w pionie i poziomie od urządzeń podziemnych. W miejscu kolizji prace należy prowadzić ręcznie.
5. Należy unikać prowadzenia robót w okresie zimowym.
6. Nie wyraża się zgody na lokalizację w pasie drogowym urządzeń wyniesionych ponad teren lub jezdnię.
7. W przypadku kolizji inwestycji z istniejącym drzewostanem należy zwrócić się do wydz. Ochrony Środowiska i Rolnictwa w tut. Urzędzie, zgodnie z Ustawą z dnia 16 kwietnia 2004r. o ochronie przyrody (Dz.U.2021.1098-j.t.). Przedmiotowe zadanie inwestor jest zobowiązany zrealizować na własny koszt.
8. Wymagany wskaźnik zagęszczenia gruntu sprawdzić laboratoryjnie (0.98). W przypadku występowania w obrębie wykopu gruntów spoistych w stanie plastycznym lub organicznych, należy dokonać ich wymiany na grunty mineralne niespoiste.
9. Po zakończeniu robót zniszczone warstwy podbudowy, nawierzchni, pozostałe elementy pasa drogowego oraz konstrukcje rowów przydrożnych należy przywrócić do stanu poprzedniego. Uszkodzone elementy pasa drogowego należy wymienić na nowe. Uszkodzone przy prowadzeniu prac urządzenia melioracji wodnych szczegółowych należy koniec
10. Wszelkie prace na obiektach podlegających gwarancji wykonać należy wyłącznie za zgodą gwaranta i beneficjenta gwarancji.
11. W przypadku wystąpienia kolizji podczas budowy, przebudowy i remontu w/w drogi projektowana infrastruktura techniczna zostanie przełożona na koszt jej właściciela na warunkach wynikających z art. 39 ust. 5 ustawy z dnia 21 marca 1985r. o drogach publicznych (Dz.U.2021.1376-j.t.).

12. O pozwolenie na prowadzenie robót w pasie drogowym, związanych z wyrażoną w niniejszej decyzji zgodą oraz pobieranie opłat za zajęcie pasa drogowego na czas wykonywania robót i za umieszczenie w pasie drogowym infrastruktury technicznej należy się zwrócić do tut. Urzędu zgodnie z § 1 i 2 Rozporządzenia Rady Ministrów z dnia 1 czerwca 2004 roku w sprawie określania warunków udzielania zezwoleń na zajęcie pasa drogowego (Dz. U. 2016 poz.1264).
Do wniosku należy dołączyć:
- oświadczenie o posiadanym pozwoleniu na budowę lub zgłoszeniu zamiaru wykonania robót budowlanych lub zamiaru budowy przyłączy elektroenergetycznych, wodociągowych, kanalizacyjnych, gazowych, cieplnych i telekomunikacyjnych, dla których sporządzono plan sytuacyjny na kopii aktualnej mapy zasadniczej lub mapy jednostkowej przyjętej do państwowego zasobu geodezyjnego i kartograficznego,
- szczegółowy plan sytuacyjny w skali 1:1000 lub 1:500 z zaznaczeniem granic i podaniem wymiarów planowanej powierzchni zajęcia pasa drogowego oraz wymiary zewnętrzne rzutu poziomego lokalizowanej infrastruktury,
- projekt oznakowania robót prowadzonych w pasie drogowym, jeżeli prace związane z wykonaniem przedmiotowej infrastruktury wpłyną na ruch drogowy lub ograniczą widoczność na drodze albo spowodują wprowadzenie zmian w istniejącej organizacji ruchu pojazdów lub pieszych.
- ogólny plan orientacyjny w skali 1:10 000 lub 1:25 000 z zaznaczeniem zajmowanego odcinka pasa drogowego oraz informację o sposobie zabezpieczenia robót, jeżeli nie jest wymagany projekt organizacji ruchu.

13. Opłaty, o których mowa w pkt. 12 za zajęcie pasa drogowego na czas wykonywania robót i za umieszczanie w pasie drogowym infrastruktury technicznej zostaną naliczone na podstawie Uchwały Rady Miasta i Gminy Kórnik obowiązującej na dzień wydania decyzji na zajęcie pasa drogowego.
14. Opłata roczna za umieszczenie wskazanego urządzenia infrastruktury technicznej obciążała będzie właściciela urządzenia, a w przypadku zmiany właściciela obciążany będzie każdy następca prawny.
15. Uzgodnienie lokalizacji urządzenia w pasie drogowym wydane niniejszą decyzją wygasa, jeżeli w ciągu 2 lat od daty wydania niniejszej decyzji budowa przedmiotowego urządzenia infrastruktury technicznej nie została rozpoczęta. Jeżeli jednak w czasie obowiązywania tej decyzji inwestor dokonał zgłoszenia budowy, zgodnie z art. 30 ust. 5 ustawy z dnia 7 lipca 1994 roku Prawo Budowlane (Dz.U.2021.2351-j.t.) wówczas niniejsza decyzja zachowuje ważność do czasu określonego tym przepisem – do wykonywania robót budowlanych można przystąpić jeżeli w terminie 30 dni od daty doręczenia zgłoszenia właściwy organ nie wniesie sprzeciwu i nie później niż po upływie 2 lat, od określonego w zgłoszeniu terminu ich rozpoczęcia. Integralną część niniejszej decyzji stanowi plan sytuacyjny opatrzony przez tut. Urząd klauzulą uzgadniającą.
16. Niniejsza decyzja jest równoznaczna ze zgodą zarządcy ww. drogi na dysponowanie na cele budowlane działką/działkami o której mowa w osnowie przedmiotowej decyzji wyłącznie na czas wykonywania robót, przy spełnieniu ww. warunków.
17. Integralną część niniejszej decyzji stanowi plan sytuacyjny opatrzony przez tut. Urząd klauzulą uzgadniającą.

## UZASADNIENIE

Decyzja uzgadniająca lokalizację przedmiotowego urządzenia w pasie drogowym drogi została wydana w oparciu o art. 39 ust. 3 i ust.5, art. 40 ust.1 i 2 pkt. 2 oraz ust. 3 ustawy z dnia 21 marca 1985 roku o drogach publicznych (Dz.U.2021.1376-j.t.).

# POUCZENIE

Od niniejszej decyzji służy stronie odwołanie do Samorządowego Kolegium Odwoławczego w Poznaniu za pośrednictwem tut. Urzędu, w terminie 14 dni od dnia jej doręczenia. Decyzja jest zwolniona z opłaty skarbowej zgodnie z pkt. 44, ppkt. 9 załącznika do ustawy z dnia 16 listopada 2006 roku o opłacie skarbowej (Dz.U.2021.1923-j.t.).

Zgodnie z art. 13 rozporządzenia Parlamentu Europejskiego i Rady (UE) 2016/679 z dnia 27 kwietnia 2016 roku w sprawie ochrony osób fizycznych w związku z przetwarzaniem danych osobowych i w sprawie swobodnego przepływu takich danych oraz uchylenia dyrektywy 95/46/WE (ogóle rozporządzenie o ochronie danych) (Dz. Urz. UE L 119 z 04.05.2016 roku, str. 1) zwanego dalej ,,ogólnym rozporządzeniem o ochronie danych osobowych", informuję, że:

a) Administratorem danych jest Miasto i Gmina Kórnik reprezentowane przez Burmistrza Miasta i Gminy Kórnik z siedzibą: Urząd Miasta i Gminy Kórnik, 62-035 Kórnik, Plac Niepodległości 1.
b) Kontakt z Inspektorem Ochrony Danych możliwy jest poprzez nr telefonu – 61 8170-411 wew. 672, adres poczty elektronicznej: abi@umig.kornik.pl lub pisemnie na adres siedziby Urzędu wskazany pod lit. a.
c) Dane osobowe będą przetwarzane w celu lub są niezbędne dla:
   - realizacji zadań ustawowych na podstawie ustawy o samorządzie gminnym, ustawy Kodeks postępowania administracyjnego, ustawy Ordynacja podatkowa i innych przepisów prawa niezbędnych do realizacji zadań ustawowych;
   - wypełnienia obowiązku prawnego ciążącego na administratorze lub wykonania zadania realizowanego w interesie publicznym lub w ramach sprawowania władzy publicznej powierzonej administratorowi.
d) Pani/Pana dane osobowe przechowywane będą przez okres nie dłuższy niż jest to niezbędne do realizacji celów przetwarzania danych osobowych oraz w celach archiwalnych na zasadach określonych według obowiązującej instrukcji kancelaryjnej.
e) Posiada Pani/Pan prawo do: żądania od Administratora dostępu do danych osobowych, prawo do ich sprostowania, usunięcia lub ograniczenia przetwarzania, prawo do wniesienia sprzeciwu wobec przetwarzania a także prawo do przenoszenia praw.
f) Podanie danych osobowych może być obligatoryjne na mocy przepisu prawa, niepodanie danych w zakresie wymaganym przez Administratora może skutkować odmową podjęcia współpracy przez Administratora.
g) Ma Pani/Pan prawo do wniesienia skargi do organu nadzorczego (Prezes Urzędu Ochrony Danych Osobowych).
h) Państwa dane osobowe przetwarzane będą przez okres niezbędny dla realizacji celów przetwarzania określonych powyżej lub zgodnie z wymogami wynikającymi z przepisów prawa. Państwa dane osobowe mogą zostać ujawnione wyłącznie podmiotom, z którymi zostały zawarte umowy powierzenia przetwarzania danych osobowych, jak również podmiotom i osobom na ich prawnie uzasadnione żądanie zgodnie z obowiązującymi przepisami o ochronie danych osobowych.
i) Dane osobowe nie będą przetwarzane w sposób zautomatyzowany, nie będą też poddawane procesowi profilowania.

Otrzymuje:
1/ Adresat
2/ a/a

Sprawę prowadzi:
Sonia Obiegałka-Ryks
tel. 61 8170-411 w.691

z up. Burmistrza
Bronisław Dominiak
Wiceburmistrz

# PROJEKT ZAGOSPODAROWANIA TERENU

SKALA 1:500

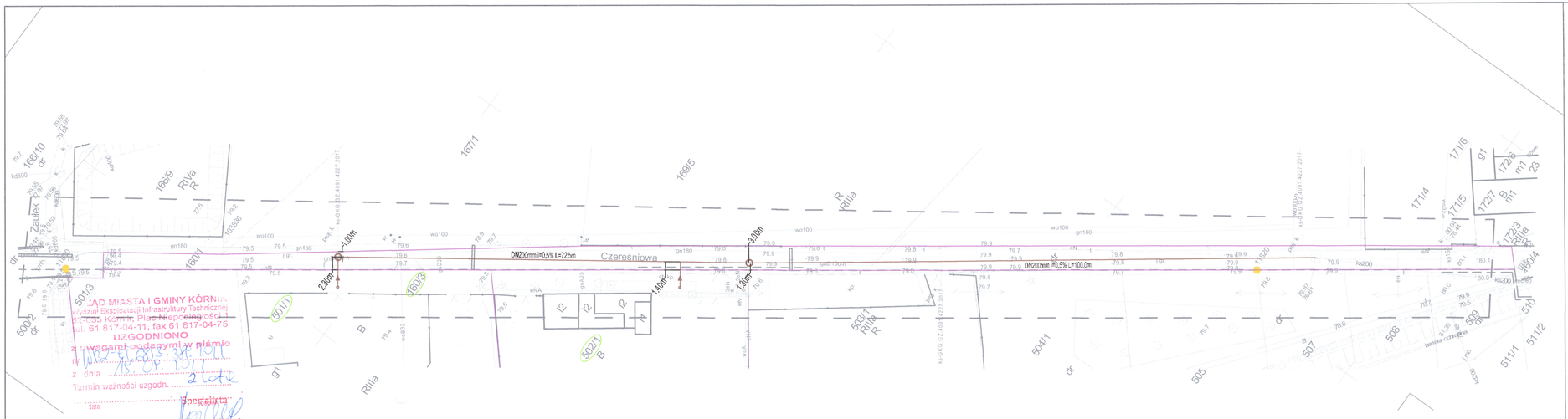


Granice działek ewidencyjnych zostały pozyskane z bazy EGiB.

38100

## LEGENDA

- nr ewidencyjne działek objętych inwestycją
- granice działek objętych inwestycją
- projektowana sieć kanalizacji sanitarnej DN200mm
- projektowane przyłącza kanalizacji sanitarnej DN160mm
- projektowane studnie kanalizacji sanitarnej Ø1000mm
- projektowane studnie kanalizacji sanitarnej Ø425mm

## MAPA DO CELÓW PROJEKTOWYCH

skala 1 : 500

Sekcja: 6.174.13.17.1.2; 1.4

1. Układ współrzędnych prostokątnych płaskich – PL-2000
2. Układ wysokościowy – PL-KRON86-NH

GKG.GZZ.4071.4295.2022

Sporządził:

GEODEZJA POZNAŃ

mgr inż. Ewaryst Pyrzanowski

z dnia 19.05.1990 r.

Województwo: wielkopolskie
Powiat: poznański
Jedn. ewiden. (identyfikator): Gmina Kórnik (302109_5)
Miasto Kórnik (302109_4)
Obręb (identyfikator): Dziećmierowo (302109_5.0009)
Kórnik (302109_4.0002)
Numer arkusza: 2, 5

| | |
|---|---|
| Oznaczenie i informacje o służebnościach gruntowych mających wpływ na zagospodarowanie gruntów, zlokalizowanych w granicach projektowanej inwestycji. | nie ustalano |
| Oznaczenie i symbol konturu użytku gruntowego, który nie jest ujawniony w bazie danych ewidencji gruntów i budynków. | brak |
| Kolorem pomarańczowym zaznaczono punkty osnowy geodezyjnej, które podlegają ochronie. Zgodnie z art. 48 ust. 1, pkt.3 ustawy z dnia 17 maja 1989 r.–Prawo geodezyjne i kartograficzne (Dz. U. z 2021 r., poz. 1990), kto (...) niszczy, uszkadza i przemieszcza znaki geodezyjne (...) podlega karze grzywny. | |
| Nie wyklucza się istnienia w terenie innych nie wykazanych na niniejszej mapie urządzeń podziemnych, które nie były zgłoszone do inwentaryzacji lub o których brak jest informacji w instytucjach branżowych. | |

Mapa aktualna na dzień 23.03.2022 r. w zasięgu zlecenia

## REPRODUKCJA WZBRONIONA

Oświadczam, że niniejszy dokument został opracowany w wyniku prac geodezyjnych i kartograficznych, których rezultaty zawiera operat techniczny pozytywnie zweryfikowany. Jednocześnie informuję, że jestem świadomy odpowiedzialności karnej za złożenie fałszywego oświadczenia.

| | |
|---|---|
| Identyfikator zgłoszenia prac geodezyjnych | GKG.GZZ.4071.4295.2022 |
| Organ służby geodezyjnej, który otrzymał zgłoszenie | Starosta Poznański |
| Wykonawca prac geodezyjnych | GEODEZJA POZNAŃ E. Pyrzanowski, K. Süss, Sp.J. |
| Nr oraz data sporządzenia dokumentu zawierającego wynik pozytywnej weryfikacji | Protokół weryfikacji Nr 1 z dnia 05.05.2022 |
| Imię i nazwisko oraz nr uprawnień zawodowych kierownika prac | mgr inż. Ewaryst Pyrzanowski Nr uprawnień 9133 |

| | | | |
|---|---|---|---|
| Inwestor: | AQUANET S.A. ul. Dolna Wilda 126 61-492 Poznań | Inwestor zastępczy: | Miasto i Gmina Kórnik Pl. Niepodległości 1 62-023 Kórnik |
| Przedsięwzięcie: | BUDOWA KANALIZACJI SANITARNEJ W UL. CZEREŚNIOWEJ W m. DZIEĆMIEROWO GM. KÓRNIK | | |
| Opracowanie: | PROJEKT TECHNICZNY | | |
| Nazwa rysunku: | PROJEKT ZAGOSPODAROWANIA TERENU | | |


STUDIO DK
Studio DK
ul. Sielska 17D
60-129 Poznań
tel. 61 66 14 878
info@studiodk.pl
www.studiodk.pl


| Autorzy | Nazwisko | Nr uprawnień | Podpis | Skala | Nr rys. |
|---|---|---|---|---|---|
| Opracowujący: | mgr inż. Agnieszka Marcinkowska | - | AMarcinkowska | 1:500 | 2 |
| Projektant: | mgr inż. Krzysztof Kokoszka | WKP/0154/POOS/03 | | | |
| Sprawdzający: | mgr inż. Aleksandra Krysztofiak | WKP/0247/POOS/05 | | | |
| | | | Data opracowania: lipiec 2022r. | | |


ZARZĄD MIASTA I GMINY KÓRNIK
Wydział Eksploatacji Infrastruktury Technicznej
62-035 Kórnik, Plac Niepodległości 1
tel. 61 817-04-11, fax 61 817-04-75
UZGODNIONO
z uwagami podanymi w piśmie
nr WEIT-61.6813.38.2011
z dnia 18.05.2011
Termin ważności uzgodn. 2 lata
data
Specjalista
Karina Majchrzak

BURMISTRZ MIASTA I GMINY KÓRNIK
URZĄD MIASTA I GMINY KÓRNIK | PLAC NIEPODLEGŁOŚCI 1 | 62-035 KÓRNIK | KORNIK@KORNIK.PL

**WB2-ET.6853.389.1.2022** Kórnik, dnia 28.11.2022 r.

BURMISTRZ
Miasta i Gminy Kórnik

# D E C Y Z J A nr 389.1/2022

Na podstawie art. 104 §1 ustawy z dnia 14 czerwca 1960 roku – Kodeks Postępowania Administracyjnego (Dz.U.2022.2000-j.t.) oraz art. 39 ust. 3 i ust.5, art. 40 ust.1 i 2 pkt. 2 oraz ust. 3 ustawy z dnia 21 marca 1985 roku o drogach publicznych (Dz.U.2022.1693-j.t.) w trybie art. 155 ustawy z dnia 14 czerwca 1960r. KPA po rozpatrzeniu wniosku złożonego dnia **18.10.2022 r. uzupełnionego dnia 21.11.2022r.** przez
**STUDIO DK sp. z o.o. sp. k.**
**Ul. Sielska 17D**
**60-129 Poznań**

## ZMIENIA SIĘ

decyzję Burmistrza Miasta i Gminy Kórnik nr WB2-ET.6853.389.2022 z dnia 19.09.2022r. dotyczącą uzgodnienia **lokalizacji projektowanej sieci kanalizacji sanitarnej oraz przyłącza kanalizacji sanitarnej do obsługi działki o nr ewid. 501/1, 502/1 w pasie drogowym drogi będącej własnością Gminy Kórnik – Czereśniowej (dz. ewid. nr 160/3), w miejscowości Dziećmierowo** w następujący sposób:

**1. Zmienia się zapis:**
**z:** „Miasto i Gmina Kórnik, Pl. Niepodległości 1, 62-035 Kórnik Inwestor zastępczy: AQUANET S.A., Ul. Dolna Wilda 126, 61-492 Poznań
**na:** „AQUANET S.A., Ul. Dolna Wilda 126, 61-492 Poznań Inwestor zastępczy: Miasto i Gmina Kórnik, Pl. Niepodległości 1, 62-035 Kórnik"

**2. Po słowach „UZGADNIA SIĘ" treść decyzji zmienia się:**

**- z:**
„lokalizację **projektowanej sieci kanalizacji sanitarnej oraz przyłącza kanalizacji sanitarnej do obsługi działki o nr ewid. 501/1, 502/1 w pasie drogowym drogi będącej własnością Gminy Kórnik – Czereśniowej (dz. ewid. nr 160/3), w miejscowości Dziećmierowo** zgodnie z przedłożoną mapą zasadniczą z uwzględnieniem następujących warunków:"

**- na:**
„lokalizację **projektowanej sieci kanalizacji sanitarnej oraz przyłącza kanalizacji sanitarnej do obsługi działki o nr ewid. 501/1, 502/1, 503/1 w pasie drogowym drogi będącej własnością Gminy Kórnik – Czereśniowej (dz. ewid. nr 160/3), w miejscowości Dziećmierowo** zgodnie z przedłożoną mapą zasadniczą z uwzględnieniem następujących warunków:"

**3. Dalsza treść decyzji pozostaje bez zmian.**

## UZASADNIENIE

Niniejsza decyzja została wydana po rozpatrzeniu wniosku z dn. 18.10.2022r. uzupełnionego dnia 21.11.2022r. złożonego przez STUDIO DK sp.

z o.o. sp. k. o dopisanie w decyzji nr WB2-ET.6853.389.2022 z dnia 19.09.2022 r. przyłącza kanalizacji sanitarnej do obsługi działki o nr ewid. 503/1, obręb Dziećmierowo oraz zmianie inwestora zastępczego.

Decyzja, na mocy której strona nabyła prawo, może być w każdym czasie za zgodą strony uchylona lub zmieniona przez organ administracji publicznej, który ją wydał.

W związku z powyższym orzeczono jak w sentencji.

## POUCZENIE

Od niniejszej decyzji służy odwołanie do Samorządowego Kolegium Odwoławczego w Poznaniu, Al. Niepodległości 16/18, za pośrednictwem tut. Urzędu w terminie 14 dni licząc od dnia jej otrzymania.

W trakcie biegu terminu do wniesienia odwołania, strona może się zrzec prawa do wniesienia odwołania wobec organu administracji publicznej, który wydał decyzję. Z dniem doręczenia organowi administracji publicznej oświadczenia o zrzeczeniu się prawa do wniesienia odwołania przez ostatnią ze stron postępowania, decyzja staje się prawomocna, co oznacza, że stronom nie przysługuje prawo do odwołania się ani skargi do sądu administracyjnego.

Otrzymuje:
1. Adresat
2. a/a

Sprawę prowadzi:
Sonia Obiegałka-Ryks
Tel. 61 8170-411 wew. 691

z up. Burmistrza
Bronisław [illegible]
Wiceburmistrz

**URZĄD MIASTA I GMINY KÓRNIK**
62-035 Kórnik, Pl. Niepodległości 1
tel. 81-70-411, fax. 81-70-475
http://www.kornik.pl
WYDZIAŁ INWESTYCJI
inwestycje@kornik.pl
WB2-WI.7013.169.2020
**60187/2022**

Kórnik, dnia 08.09.2022

Sz.P. Krzysztof Kokoszka

Studio DK Sp.z o.o. Sp.K.
ul. Sielska 17D
60-129 Poznań

Urząd Miasta i Gminy Kórnik w odpowiedzi na zapytanie mailowe z dnia 08.09.2022r. w sprawie zrzutu wód z odwodnienia wykopów projektowanej sieci kanalizacji sanitarnej w ul. Czereśniowej w Dziećmierowie informuje, że wyraża zgodę na zrzut wody do istniejącej w obrębie ul. Czereśniowej kanalizacji deszczowej Dn200.

Kierownik Wydziału Inwestycji
Joanna Grzybowska

W załączeniu:
-mapa poglądowa.

Sprawę prowadzi:
Szymon Szydłowski
tel:515-229-655

# Kórnik - System Informacji Przestrzennej

skala 1 : 500

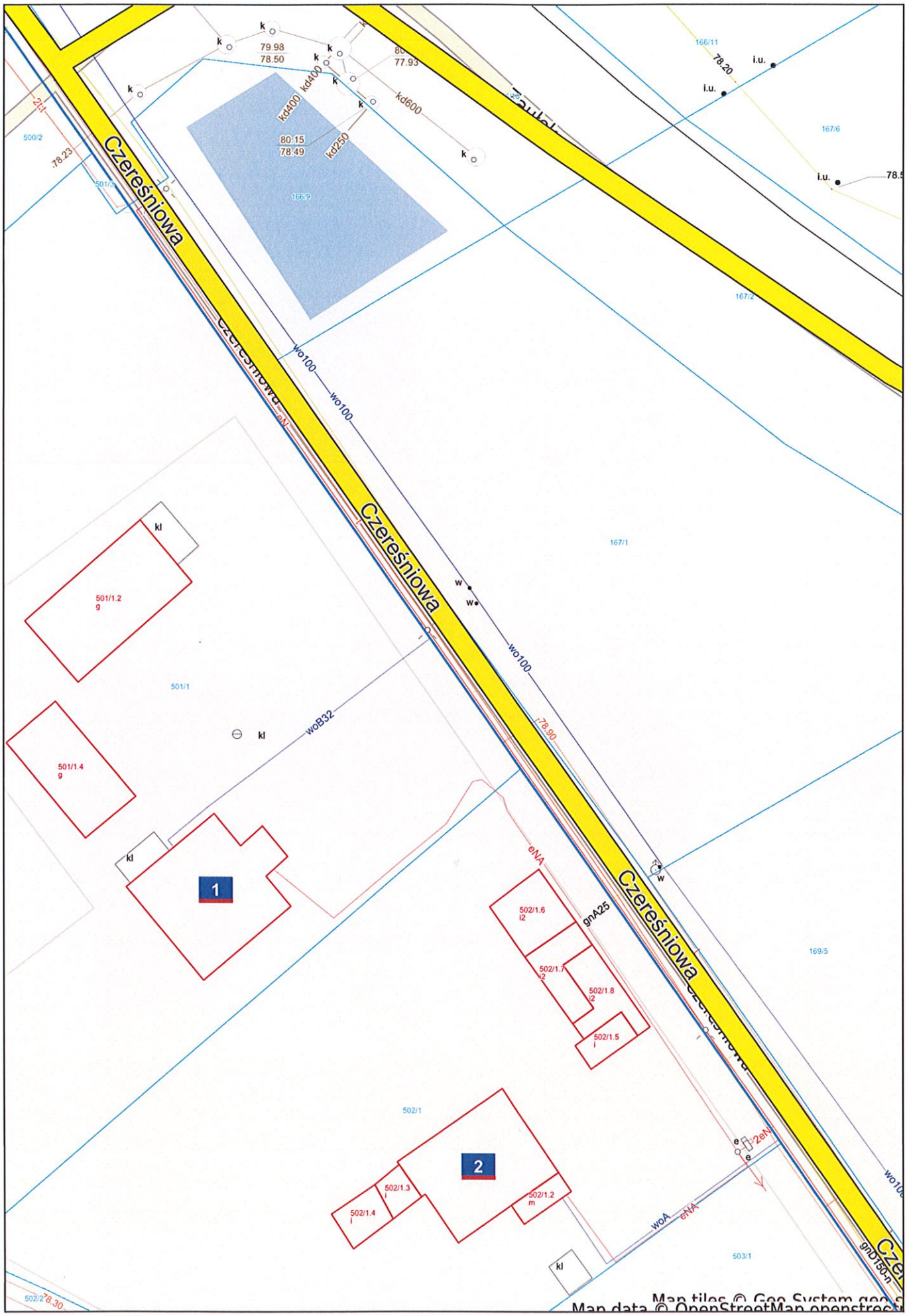

# Kórnik - System Informacji Przestrzennej

skala 1 : 500

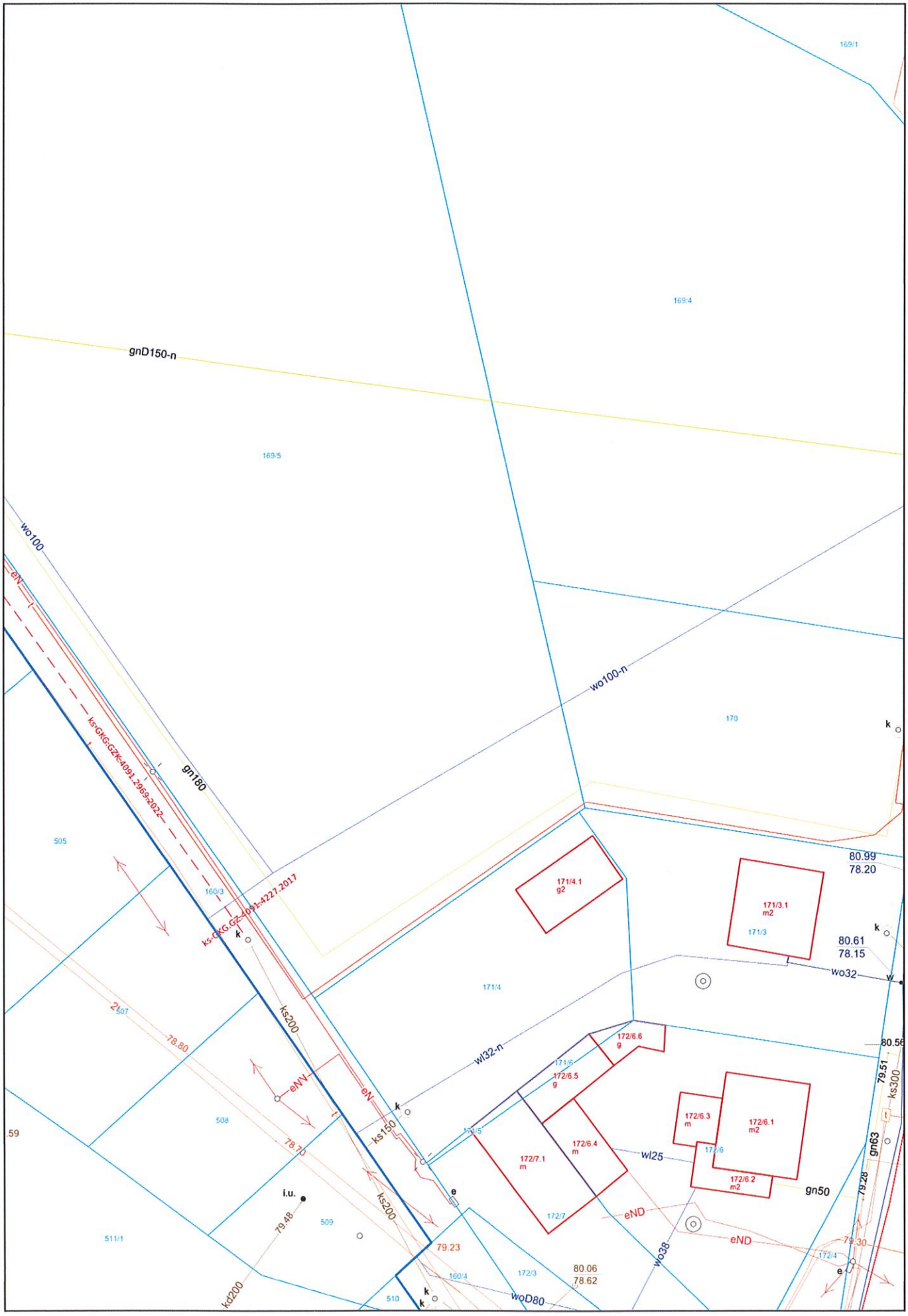

Państwowe
Gospodarstwo Wodne
**Wody Polskie**

STUDIO DK
05. 01. 2023
... zał. .....

03 -01- 2023
Poznań, dnia..... r.

PO.4.5.4200.145.2022.AC

**Pan Krzysztof Kokoszka**
**ul. Sielska 17D**
**60-129 Poznań**

Kierownik Nadzoru Wodnego Wód Polskich w Poznaniu na podstawie art. 423 ust. 10 w związku z ust. 11 ustawy z dnia 20 lipca 2017 r. Prawo wodne (t.j. Dz.U. z 2022 r. poz. 2625 ze zm.)

**Zaświadcza, że sprzeciw od dokonanego zgłoszenia nie został wniesiony.**

Przedmiotowa sprawa została załatwiona milcząco zgodnie z regulacją art. 122c ustawy z dnia 14 czerwca 1960 r. – *Kodeks postępowania administracyjnego* w dniu **doręczenia niniejszego Postanowienia stronie**.

**Uzasadnienie**

Pan Krzysztof Kokoszka (ul. Sielska 17D, 60-129 Poznań), działający w imieniu i na rzecz AQUANET S.A. (ul. Dolna Wilda 126, 61-492 Poznań), wnioskiem z dnia 13 grudnia 2022 r. (data wpływu do tut. Organu), wystąpił do Nadzoru Wodnego w Poznaniu o zgodę wodnoprawną na podstawie zgłoszenia dotyczącego odprowadzenie wód z wykopów budowlanych na dz. 160/3 503/1 502/1 501/1, gmina Kórnik.

Po przeanalizowaniu zgłoszenia i załączników do niego przynależących, tut. Organ stwierdził, iż jest ono kompletne.

W wyniku dalszej weryfikacji Kierownik Nadzoru Wodnego Wód Polskich w Poznaniu nie wniósł sprzeciwu w drodze decyzji w sprawie zgłaszanych robót.

**Pouczenie**

Informuje się, że zgodnie z art. 423 ust. 2 ustawy z dnia 20 lipca 2017 r. *Prawo wodne* (t.j. Dz.U. z 2022 r. poz. 2625 ze zm.), do robót wykonywanych na podstawie przedmiotowego zgłoszenia można przystąpić po upływie 30 dni od jego złożenia, jednak nie później niż po upływie trzech lat od określonego w zgłoszeniu terminu ich rozpoczęcia. Dokonanie zgłoszenia wodnoprawnego nie zwalnia z obowiązku uzyskania uzgodnień i decyzji wymaganych na podstawie przepisów odrębnych.

Na podstawie art. 141 § 1 w związku z art. 122f § 2 *Kodeks postępowania administracyjnego,* na niniejsze postanowienie służy stronie zażalenie do **Dyrektora Zarządu Zlewni Wód Polskich w Poznaniu, które może być wniesione za pośrednictwem tut. Organu w terminie 7 dni od daty doręczenia postanowienia**.

**Państwowe Gospodarstwo Wodne Wody Polskie**
Nadzór Wodny Poznań
ul. Czapla 4, 61-623 Poznań
tel.: +48 (61) 82 01 481 | e-mail: nw-poznan@wody.gov.pl

Zgodnie z regulacją art. 127a w związku z art. 144 ustawy z dnia 14 czerwca 1960 r. Kodeks postępowania administracyjnego (t.j. Dz. U. z 2022 r., poz. 2000) w trakcie biegu terminu do wniesienia zażalenia strona może zrzec się prawa do wniesienia zażalenia wobec organu administracji publicznej, który wydał postanowienie. Z dniem doręczenia Kierownikowi Nadzoru Wodnego Wód Polskich w Poznaniu oświadczenia o zrzeczeniu się prawa do wniesienia zażalenia przez ostatnią ze stron postępowania, postanowienie staje się ostateczne i prawomocne.

KIEROWNIK
Tomasz Musielski

Otrzymują:
1. Adresat
2. Nadzór Wodny Poznań
   ul. Czapla 4
   61-623 Poznań aa

**Klauzula informacyjna dla osób fizycznych (podmiotów) dotycząca przetwarzania danych osobowych.**

Zgodnie z art. 13 ust. 1 i 2 rozporządzenia Parlamentu Europejskiego i Rady (UE) 2016/679 z dnia 27 kwietnia 2016 r. w sprawie ochrony osób fizycznych w związku z przetwarzaniem danych osobowych i w sprawie swobodnego przepływu takich danych oraz uchylenia dyrektywy 95/46/WE (ogólne rozporządzenie o ochronie danych), dalej „RODO", informuję, że:

1) Administratorem Pani/Pana danych osobowych jest Państwowe Gospodarstwo Wodne Wody Polskie, ul. Żelazna 59A, 00-848 Warszawa,
2) Z Inspektorem Ochrony Danych Osobowych w PGW WP można skontaktować się za pomocą adresu iod@wody.gov.pl.,
3) Pani/Pana dane osobowe przetwarzane będą na podstawie art. 6 ust. 1 lit. c RODO w celu wypełnienia obowiązków prawnych ciążących na Administratorze danych w związku ze złożonym wnioskiem i związanym z tym prowadzeniem postępowania dot. zgłoszeń wodnoprawnych na podstawie art. 240 ust. 5 ustawy z dnia 20 lipca 2017 r. Prawo wodne (t.j. Dz.U. z 2022 r. poz. 2625 ze zm.). W pozostałych przypadkach Pani/Pana dane osobowe przetwarzane będą wyłącznie na podstawie wcześniej udzielonej zgody w zakresie i celu określonym w treści zgody na podstawie art. 6 ust. 1 lit. a RODO,
4) Odbiorcami Pani/Pana danych osobowych mogą być organy władzy publicznej oraz podmioty wykonujące zadania publiczne lub działające na zlecenie organów władzy publicznej, strony postępowania administracyjnego, w zakresie i w celach, które wynikają z przepisów powszechnie obowiązującego prawa.
5) Pani/Pana dane osobowe będą przetwarzane przez okres wymagany przepisami prawa niezbędny do realizacji celów przetwarzania wskazany w pkt 3 oraz przepisów dotyczących archiwizowania dokumentów,
6) W związku z przetwarzaniem Pani/Pana danych osobowych przysługuje Pani/Panu prawo do żądania od administratora dostępu do swoich danych osobowych i ich sprostowania, a w określonych przypadkach prawo do ich usunięcia, ograniczenia przetwarzania, wniesienia sprzeciwu wobec przetwarzania oraz prawo do przenoszenia danych,
7) W przypadku, gdy przetwarzanie danych osobowych odbywa się na podstawie zgody osoby na przetwarzanie danych osobowych (art. 6 ust. 1 lit a RODO), przysługuje Pani/Panu prawo do cofnięcia tej zgody w dowolnym momencie. Cofnięcie to nie ma wpływu na zgodność przetwarzania, którego dokonano na podstawie zgody przed jej cofnięciem, z obowiązującym prawem.
8) Ma Pan/Pani prawo wniesienia skargi do organu nadzorczego gdy, uzna Pani/Pan, iż przetwarzanie danych osobowych Pani/Pana dotyczących narusza przepisy RODO,
9) Podanie przez Panią/Pana danych osobowych jest obowiązkowe, w sytuacji gdy przesłankę przetwarzania danych osobowych stanowi przepis prawa, w przypadku gdy przetwarzanie odbywa się na podstawie zgody, podanie danych osobowych Administratorowi jest dobrowolne,
10) Pani/Pana dane nie będą poddane zautomatyzowanemu podejmowaniu decyzji i nie będą profilowane.

## agnieszka.marcinkowska@studiodk.pl

**Od:** Ewelina Borys <ewelina.borys@aquanet.pl> w imieniu Joanna Matysiak-Olek <joanna.matysiak-olek@aquanet.pl>
**Wysłano:** czwartek, 16 lutego 2023 07:37
**Do:** biuro@studiodk.pl; agnieszka.marcinkowska@studiodk.pl
**Temat:** Dotyczy uzgodnienia dokumentacji dla zadania 5-11-13-174-1 Kórnik - kanalizacja sanitarna w rejonie ul. Katowickiej i Czereśniowej w Dziećmierowie - zakres ul. Czereśniowa
**Załączniki:** Załącznik 13.docx; AQ-RODO-50.pdf

Numery spraw: 5-11-13-174-1, IBM/810/264/2022, IBM/811/60/2023

Inwestor:
AQUANET S.A.
ul. Dolna Wilda 126
61-492 Poznań

Wnioskodawca:
STUDIO DK Sp. z o.o. Sp. k.
ul. Sielska 17d
60-129 Poznań

W nawiązaniu do zlecenia uzgodnienia dokumentacji projektowej (wersja elektroniczna) dla ww. zadania, zakres ul. Czereśniowej i po zapoznaniu się z dokumentacją informujemy, że uzgadniamy projekt w zakresie:

1. Uzgodnienie nr 810/264/2022 :
   Sieć kanalizacji sanitarnej w ul. Czereśniowej o średnicy DN200 i długości około L= 173,0 m, projektowaną na terenie działki nr geod.: 160/3 z uwagą:
   - uzgodnienie jest ważne z oświadczeniem o prawie do dysponowania nieruchomością na cele budowlane.

2. Uzgodnienie nr 811/60/2023
   Przyłącza kanalizacji sanitarnej w ul. Czereśniowej - 3 szt. zgodnie z załączonym zestawieniem
   (See attached file: Załącznik 13.docx)
   z uwagą:
   - uzgodnienie jest ważne z pozytywną analizą terenowo-prawną dla przyłączy.

Informujemy że:
uzgodnienie jest ważne tylko i wyłącznie z mapą do celów projektowych stanowiącą załącznik do Narady Koordynacyjnej znak GKG.GZK.4091.2969.2022 zakończonej w dniu 16.08.2022r i z mapą do celów projektowych stanowiącą załącznik do Narady Koordynacyjnej znak GKG.GZK.4091.3761.2022 zakończonej w dniu 03.11.2022r. oraz planami zagospodarowania terenu dla kanalizacji sanitarnej i przyłączy kanalizacji sanitarnej opracowanymi z datą: październik 2022r (rys. nr 2)
uzgodnienie AQUANET S.A. nie wymaga podpisu ani stempla

Uzgodnienie dokumentacji dotyczy:
- zgodności dokumentacji z wydanymi warunkami technicznymi,
- zgodności zawartych w nim rozwiązań projektowych z wymaganiami AQUANET S.A. zawartymi w opracowaniu Aquanet S.A. „Projektowanie, wykonawstwo sieci wodociągowych i kanalizacyjnych oraz przyłączy. Wymagania ogólne." Aquanet SA, styczeń 2020r. wraz z załącznikami do ww. opracowania.

Sprawę prowadziła:
Joanna Matysiak-Olek,
kom. 885 989 532
joanna.matysiak-olek@aquanet.pl

Z poważaniem
Ewelina Borys
Kierownik Działu Przygotowania Dokumentacji AQUANET S.A.

(See attached file: AQ-RODO-50.pdf)

==========

AQUANET S.A.
ul. Dolna Wilda 126, 61-492 Poznań
Sąd Rejonowy Poznań Nowe Miasto i Wilda w Poznaniu Wydział VIII Gospodarczy KRS Nr 0000234819
NIP PL777-00-03-274; REGON 630999119 Kapitał zakładowy: 1 121 290 222 zł (w całości opłacony)
www.aquanet.pl

UWAGA: Niniejsza wiadomość oraz wszelkie załączniki są przeznaczone wyłącznie dla adresata korespondencji e-mail i mogą stanowić tajemnicę przedsiębiorstwa Aquanet S.A.
Jeśli Pani/Pan nie jest odbiorcą, dla którego wiadomość jest przeznaczona, prosimy niezwłocznie powiadomić o powyższym nadawcę i usunąć przesyłkę ze swojego systemu wraz ze wszystkimi załącznikami. Kopiowanie, rozpowszechnianie, ujawnianie i inne wykorzystanie przesyłki e-mail, bez zgody nadawcy, jest niedozwolone.
==========

Tab. 2 Zestawienie projektowanych przyłączy kanalizacji sanitarnej

| L.p. | adres przyłącza | nr geodezyjny działki | średnica przyłącza | nr przyłącza | nr studni/trójnika/węzła do którego włączone jest przyłącze | dł. przyłącza do granicy działki [m] | dł. przyłącza od granicy działki do studzienki/ wodomierza[m] | całkowita dł. przyłącza [m] | UWAGI: |
|---|---|---|---|---|---|---|---|---|---|
| 1. | Ul. Czereśniowa, 62-035 Kórnik | 503/1 | Ø160mm | P1 | Tr1 | 1,60m | 2,90m | 4,50m | |
| 2. | Ul. Czereśniowa 2, 62-035 Kórnik | 502/1 | Ø160mm | P2 | Tr2 | 1,40m | 3,10m | 4,50m | |
| 3. | Ul. Czereśniowa 1, 62-035 Kórnik | 501/1 | Ø160mm | P3 | S2 | 2,30m | 3,00m | 5,30m | |

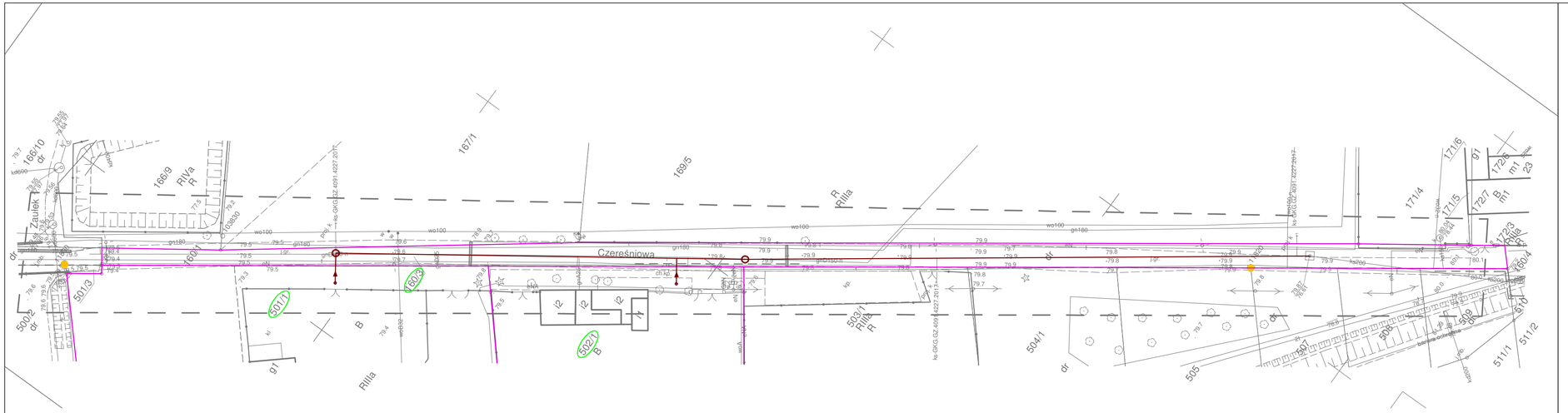


# PROJEKT ZAGOSPODAROWANIA TERENU

SKALA 1:500

## LEGENDA

- nr ewidencyjne działek objętych inwestycją
- granice działek objętych inwestycją
- projektowana sieć kanalizacji sanitarnej DN200mm
- projektowane przyłącza kanalizacji sanitarnej DN160mm
- projektowane studnie kanalizacji sanitarnej Ø1000mm
- projektowane studnie kanalizacji sanitarnej Ø425mm

## MAPA DO CELÓW PROJEKTOWYCH

skala 1 : 500

Sekcja: 6.174.13.17.1.2; 1.4

1. Układ współrzędnych prostokątnych płaskich – PL–2000
2. Układ wysokościowy – PL–KRON86–NH

GKG.GZZ.4071.4295.2022

Województwo: wielkopolskie
Powiat: poznański
Jedn. ewiden. (identyfikator): Gmina Kórnik (302109_5)
Miasto Kórnik (302109_4)
Obręb (identyfikator): Dziećmierowo (302109_5.0009)
Kórnik (302109_4.0002)
Numer arkusza: 2, 5

| | |
|---|---|
| Oznaczenie i informacje o służebnościach gruntowych mających wpływ na zagospodarowanie gruntów, zlokalizowanych w granicach projektowanej inwestycji. | nie ustalono |
| Oznaczenie i symbol konturu użytku gruntowego, który nie jest ujawniony w bazie danych ewidencji gruntów i budynków. | brak |
| Kolorem pomarańczowym zaznaczono punkty osnowy geodezyjnej, które podlegają ochronie. Zgodnie z art. 48 ust. 1, pkt.3 ustawy z dnia 17 maja 1989 r.–Prawo geodezyjne i kartograficzne (Dz. U. z 2021 r., poz. 1990), kto (...) niszczy, uszkadza i przemieszcza znaki geodezyjne (...) podlega karze grzywny. | |
| Na wykluczs się istnienie w terenie innych nie wykazanych na niniejszej mapie urządzeń podziemnych, które nie były zgłoszone do inwentaryzacji lub o których brak jest informacji w instytucjach branżowych. | |

Mapa aktualna na dzień 23.03.2022 r. w zasięgu zlecenia

Sporządził:

GEODEZJA Spółka jawna POZNAŃ E. Pyrzanowski, K. Süss
ul. Otwieczenia 86, 61-211 Poznań
tel. 602737461, 602885709
e-mail: biuro.geodezjapoznan@...
https://geodezjapoznan.pl
Regon: 358856045, NIP: 7822897388

mgr inż. Ewaryst Pyrzanowski
Upr. geodezyjne Nr 1
z dnia 19.05.1990 r

## REPRODUKCJA WZBRONIONA

Oświadczam, że niniejszy dokument został opracowany w wyniku prac geodezyjnych i kartograficznych, których rezultaty zawiera operat techniczny pozytywnie zweryfikowany. Jednocześnie informuję, że jestem świadomy odpowiedzialności karnej za złożenie fałszywego oświadczenia.

| | |
|---|---|
| Identyfikator zgłoszenia prac geodezyjnych | **GKG.GZZ.4071.4295.2022** |
| Organ służby geodezyjnej, który otrzymał zgłoszenie | **Starosta Poznański** |
| Wykonawca prac geodezyjnych | **GEODEZJA POZNAŃ E. Pyrzanowski, K. Süss, Sp.J.** |
| Nr oraz data sporządzenia dokumentu zawierającego wynik pozytywnej weryfikacji | **Protokół weryfikacji Nr 1 z dnia 05.05.2022** |
| Imię i nazwisko oraz nr uprawnień zawodowych kierownika prac | **mgr inż. Ewaryst Pyrzanowski Nr uprawnień 9133** |

Niniejsza dokumentacja projektowa była przedmiotem narady koordynacyjnej przeprowadzonej z wykorzystaniem środków komunikacji elektronicznej, zakończonej w dniu 2022-08-10 pod numerem sprawy GKG.GZK.4091.2969.2022

Dokument podpisany elektronicznie przez Daria Urban

Podstawa prawna: art. 28c ust. 1 ustawy z dnia 17 maja 1989 r. Prawo geodezyjne i kartograficzne

Signed by / Podpisano przez: Daria Anna Urban Powiatowy Ośrodek Dokumentacji Geodezyjnej i Kartograficznej
Date / Data: 2022-08-10 12:39

**Potwierdzam zgodność mapy z oryginałem**

Poznań, dnia 04.08.2022r.

(podpis Projektanta)

mgr inż. Krzysztof Kokoszka

Uprawnienia budowlane do:
- kierowania robotami budowlanymi bez ograniczeń w specjalności wodno - melioracyjnej nr GP-7342/1612/91
- projektowania bez ograniczeń w specjalności instalacyjnej w zakresie sieci, instalacji i urządzeń wodociągowych i kanalizacyjnych, cieplnych, wentylacyjnych i gazowych nr ewid. WKP/0154/POOS/03.
- Rzeczoznawca PZITS nr 2017/2004 w specjalności: wodociągi i kanalizacja w zakresie projektowania

| | | | |
|---|---|---|---|
| Inwestor: | **AQUANET S.A.**<br>**ul. Dolna Wilda 126**<br>**61-492 Poznań** | Inwestor zastępczy: | **Miasto i Gmina Kórnik**<br>**Pl. Niepodległości 1**<br>**62-023 Kórnik** |
| Przedsięwzięcie: | BUDOWA KANALIZACJI SANITARNEJ W UL. CZEREŚNIOWEJ<br>W m. DZIEĆMIEROWO GM. KÓRNIK | | |
| Opracowanie: | PROJEKT TECHNICZNY | | |
| Nazwa rysunku: | **PROJEKT ZAGOSPODAROWANIA TERENU** | | |

STUDIO DK
Studio DK
ul. Sielska 17D
60-129 Poznań
tel. 61 66 14 878
info@studiodk.pl
www.studiodk.pl

| Autorzy | Nazwisko | Nr uprawnień | Podpis | Skala | Nr rys. |
|---|---|---|---|---|---|
| Opracowujący: | mgr inż. Agnieszka Marcinkowska | - | AMarcinkowska | 1:500 | 2 |
| Projektant: | mgr inż. Krzysztof Kokoszka | WKP/0154/POOS/03 | K. Kokoszka | | |
| Sprawdzający: | mgr inż. Aleksandra Krysztofiak | WKP/0247/POOS/05 | | | |

Data opracowania: lipiec 2022r.

Niniejsza dokumentacja projektowa była przedmiotem narady koordynacyjnej przeprowadzonej z wykorzystaniem środków komunikacji elektronicznej, zakończonej w dniu 2022-11-03 pod numerem sprawy GKG.GZK.4091.3761.2022

Dokument podpisany elektronicznie przez Agnieszka Zawada- Sikorska

Podstawa prawna: art. 28c ust. 1 ustawy z dnia 17 maja 1989 r.
Prawo geodezyjne i kartograficzne

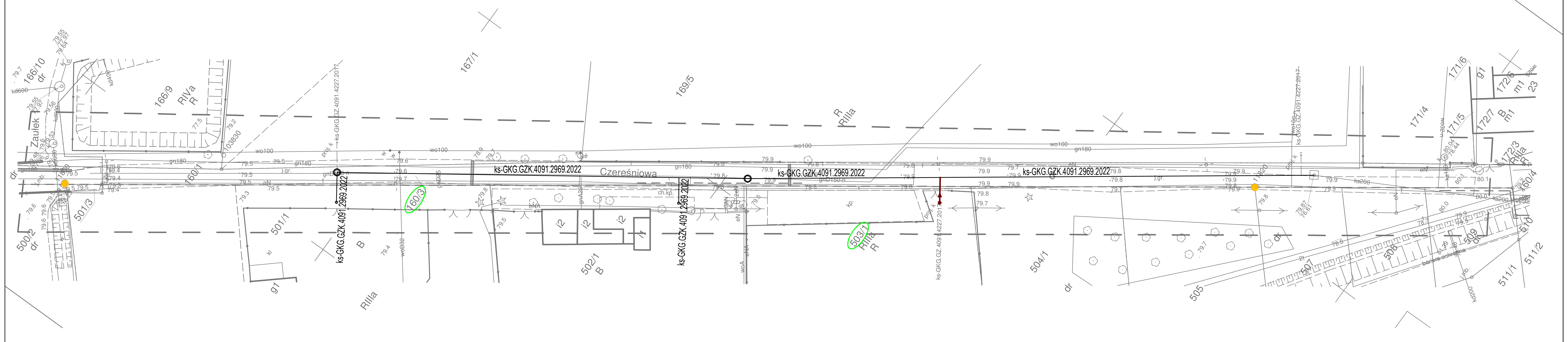


# PROJEKT ZAGOSPODAROWANIA TERENU

SKALA 1:500

## LEGENDA

- nr ewidencyjne działek objętych inwestycją
- projektowane przyłącze kanalizacji sanitarnej DN160mm
- projektowana studnia kanalizacji sanitarnej Ø425mm

Projektowane uzbrojenie uzgodnione protokołem z narady koordynacyjnej nr GKG.GZK.4091.2969.2022 z dnia 16.08.2022. (pozostaje bez zmian):

- projektowana sieć kanalizacji sanitarnej DN200mm
- projektowane przyłącza kanalizacji sanitarnej DN160mm
- projektowane studnie kanalizacji sanitarnej Ø1000mm
- projektowane studnie kanalizacji sanitarnej Ø425mm

*Granice działek ewidencyjnych zostały pozyskane z bazy EGiB.*

## MAPA DO CELÓW PROJEKTOWYCH

**skala 1 : 500**

Sekcja: 6.174.13.17.1.2; 1.4

1. Układ współrzędnych prostokątnych płaskich – PL–2000
2. Układ wysokościowy – PL–KRON86–NH

Województwo: wielkopolskie
Powiat: poznański
Jedn. ewiden. (identyfikator): Gmina Kórnik (302109_5)
Miasto Kórnik (302109_4)
Obręb (identyfikator): Dziećmierowo (302109_5.0009)
Kórnik (302109_4.0002)
Numer arkusza: 2, 5

| | |
|---|---|
| Oznaczenie i informacje o służebnościach gruntowych mających wpływ na zagospodarowanie gruntów, zlokalizowanych w granicach projektowanej inwestycji. | nie ustalano |
| Oznaczenie i symbol konturu użytku gruntowego, który nie jest ujawniony w bazie danych ewidencji gruntów i budynków. | brak |
| Kolorem pomarańczowym zaznaczono punkty osnowy geodezyjnej, które podlegają ochronie. Zgodnie z art. 48 ust. 1, pkt.3 ustawy z dnia 17 maja 1989 r.–Prawo geodezyjne i kartograficzne (Dz. U. z 2021 r., poz. 1990), kto (...) niszczy, uszkadza i przemieszcza znaki geodezyjne (...) podlega karze grzywny. | |
| Nie wyklucza się istnienia w terenie innych nie wykazanych na niniejszej mapie urządzeń podziemnych, które nie były zgłoszone do inwentaryzacji lub o których brak jest informacji w instytucjach branżowych. | |

*Mapa aktualna na dzień 23.03.2022 r. w zasięgu zlecenia*

*GKG.GZZ.4071.4295.2022*

*Sporządził:*

GEODEZJA Spółka Jawna POZNAŃ E. Pyrzanowski, K. Süss
os. Oświecenia 86, 61-211 Poznań
tel. 602737461, 602885708
e-mail: biuro@geodezjapoznan.pl
https://geodezjapoznan.pl
Regon: 388856045, NIP: 7822897385

mgr inż. Ewaryst Pyrzanowski
upr. geodez. nr 9133
z dnia 19.05.1990 r.

**REPRODUKCJA WZBRONIONA**

Oświadczam, że niniejszy dokument został opracowany w wyniku prac geodezyjnych i kartograficznych, których rezultaty zawiera operat techniczny pozytywnie zweryfikowany. Jednocześnie informuję, że jestem świadomy odpowiedzialności karnej za złożenie fałszywego oświadczenia.

| | |
|---|---|
| Identyfikator zgłoszenia prac geodezyjnych | **GKG.GZZ.4071.4295.2022** |
| Organ służby geodezyjnej, który otrzymał zgłoszenie | **Starosta Poznański** |
| Wykonawca prac geodezyjnych | **GEODEZJA POZNAŃ E. Pyrzanowski, K. Süss, Sp.J.** |
| Nr oraz data sporządzenia dokumentu zawierającego wynik pozytywnej weryfikacji | **Protokół weryfikacji Nr 1 z dnia 05.05.2022** |
| Imię i nazwisko oraz nr uprawnień zawodowych kierownika prac | **mgr inż. Ewaryst Pyrzanowski Nr uprawnień 9133** |

**Potwierdzam zgodność mapy z oryginałem**

Poznań, dnia 14.10.2022r.

(podpis Projektanta)

mgr inż. Krzysztof Kokoszka
Uprawnienia budowlane do:
- kierowania robotami budowlanymi bez ograniczeń w specjalności wodno - melioracyjnej nr GP-7342/1612/91
- projektowania bez ograniczeń w specjalności instalacyjnej w zakresie sieci, instalacji i urządzeń wodociągowych i kanalizacyjnych, cieplnych, wentylacyjnych i gazowych nr ewid. WKP/0154/POOS/03
- Rzeczoznawca PZITS nr 2017/2004 w specjalności: wodociągi i kanalizacja w zakresie projektowania

Signed by / Podpisano przez:
Agnieszka Zawada-Sikorska
Powiatowy Ośrodek Dokumentacji Geodezyjnej i Kartograficznej
Date / Data: 2022-11-02 14:21

| | | | | | |
|---|---|---|---|---|---|
| Inwestor: | **AQUANET S.A. ul. Dolna Wilda 126 61-492 Poznań** | Inwestor zastępczy: | **Miasto i Gmina Kórnik Pl. Niepodległości 1 62-023 Kórnik** | | STUDIO DK<br>Studio DK<br>ul. Sielska 17D<br>60-129 Poznań<br>tel. 61 66 14 878<br>info@studiodk.pl<br>www.studiodk.pl |
| Przedsięwzięcie: | BUDOWA KANALIZACJI SANITARNEJ W UL. CZEREŚNIOWEJ W m. DZIEĆMIEROWO GM. KÓRNIK | | | | |
| Opracowanie: | PROJEKT TECHNICZNY | | | | |
| Nazwa rysunku: | **PROJEKT ZAGOSPODAROWANIA TERENU** | | | | |
| Autorzy | Nazwisko | Nr uprawnień | Podpis | Skala | Nr rys. |
| Opracowujący: | mgr inż. Agnieszka Marcinkowska | - | | **1:500** | **2** |
| Projektant: | mgr inż. Krzysztof Kokoszka | WKP/0154/POOS/03 | | | |
| Sprawdzający: | mgr inż. Aleksandra Krysztofiak | WKP/0247/POOS/05 | | | |
| | | | Data opracowania: październik 2022r. | | |

# PROJEKT ZAGOSPODAROWANIA TERENU

SKALA 1:500

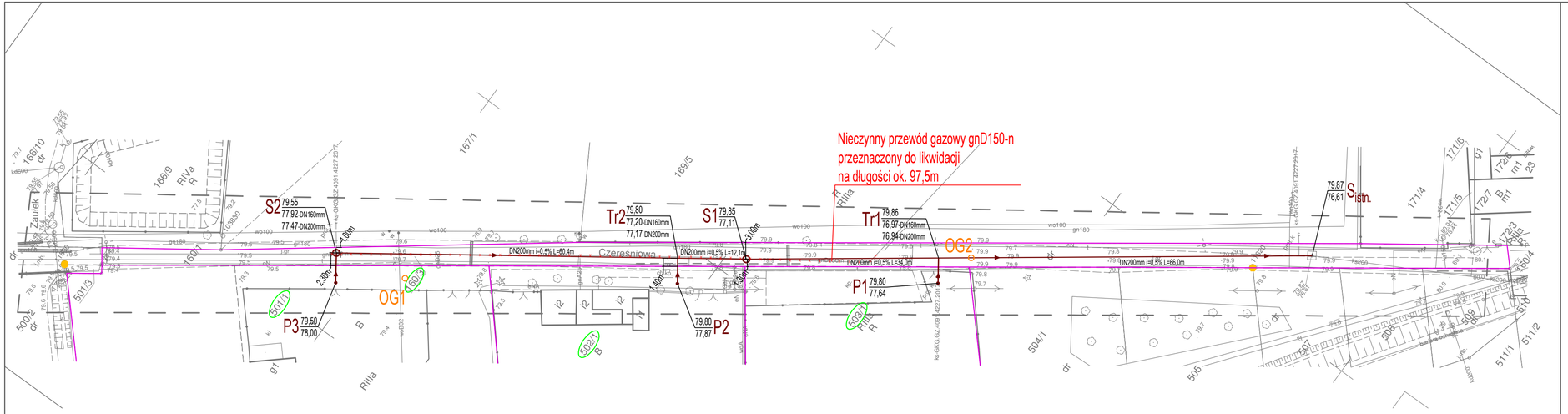


## LEGENDA

- nr ewidencyjne działek objętych inwestycją
- granice działek objętych inwestycją
- projektowane przyłącza kanalizacji sanitarnej DN160mm
- projektowane studnie kanalizacji sanitarnej DN425mm
- projektowana sieć kanalizacji sanitarnej DN200mm wg "Część technologiczno-konstrukcyjna dla sieci"
- projektowane studnie kanalizacji sanitarnej DN1000mm wg "Część technologiczno-konstrukcyjna dla sieci"

*Granice działek ewidencyjnych zostały pozyskane z bazy EGiB.*

## MAPA DO CELÓW PROJEKTOWYCH

skala 1 : 500

Sekcja: 6.174.13.17.1.2; 1.4

1. Układ współrzędnych prostokątnych płaskich – PL–2000
2. Układ wysokościowy – PL–KRON86–NH

GKG.GZZ.4071.4295.2022

Sporządził:

GEODEZJA Spółka Jawna POZNAŃ E. Pyrzanowski, K. Süss
ul. Otwierania 86, 61-211 Poznań
tel. 602737461, 602885709
e-mail: biuro@geodezjapoznan.pl
http://www.geodezjapoznan.pl
Regon: 358856045, NIP: 7822897388
mgr inż. Ewaryst Pyrzanowski
Lipno Geodezyjne z dnia 19.05.1990 r

Województwo: wielkopolskie
Powiat: poznański
Jedn. ewiden. (identyfikator): Gmina Kórnik (302109_5)
Miasto Kórnik (302109_4)
Obręb (identyfikator): Dziećmierowo (302109_5.0009)
Kórnik (302109_4.0002)
Numer arkusza: 2, 5

| | |
|---|---|
| Oznaczenie i informacje o służebnościach gruntowych mających wpływ na zagospodarowanie gruntów, zlokalizowanych w granicach projektowanej inwestycji. | nie ustalono |
| Oznaczenie i symbol konturu użytku gruntowego, który nie jest ujawniony w bazie danych ewidencji gruntów i budynków. | brak |
| Kolorem pomarańczowym zaznaczono punkty osnowy geodezyjnej, które podlegają ochronie. Zgodnie z art. 48 ust. 1, pkt.3 ustawy z dnia 17 maja 1989 r.–Prawo geodezyjne i kartograficzne (Dz. U. z 2021 r., poz. 1990), kto (...) niszczy, uszkadza i przemieszcza znaki geodezyjne (...) podlega karze grzywny. | |
| Na wykluczu się istnienia w terenie innych nie wykazanych na niniejszej mapie urządzeń podziemnych, które nie były zgłoszone do inwentaryzacji lub o których brak jest informacji w instytucjach branżowych. | |

Mapa aktualna na dzień 23.03.2022 r. w zasięgu zlecenia

## REPRODUKCJA WZBRONIONA

Oświadczam, że niniejszy dokument został opracowany w wyniku prac geodezyjnych i kartograficznych, których rezultaty zawiera operat techniczny pozytywnie zweryfikowany. Jednocześnie informuję, że jestem świadomy odpowiedzialności karnej za złożenie fałszywego oświadczenia.

| | |
|---|---|
| Identyfikator zgłoszenia prac geodezyjnych | **GKG.GZZ.4071.4295.2022** |
| Organ służby geodezyjnej, który otrzymał zgłoszenie | **Starosta Poznański** |
| Wykonawca prac geodezyjnych | **GEODEZJA POZNAŃ E. Pyrzanowski, K. Süss, Sp.J.** |
| Nr oraz data sporządzenia dokumentu zawierającego wynik pozytywnej weryfikacji | **Protokół weryfikacji Nr 1 z dnia 05.05.2022** |
| Imię i nazwisko oraz nr uprawnień zawodowych kierownika prac | **mgr inż. Ewaryst Pyrzanowski Nr uprawnień 9133** |

| | | | |
|---|---|---|---|
| Inwestor: | **AQUANET S.A.**<br>**ul. Dolna Wilda 126**<br>**61-492 Poznań** | Inwestor zastępczy: | **Miasto i Gmina Kórnik**<br>**Pl. Niepodległości 1**<br>**62-035 Kórnik** |
| Przedsięwzięcie: | BUDOWA KANALIZACJI SANITARNEJ W UL. CZEREŚNIOWEJ W m. DZIEĆMIEROWO GM. KÓRNIK | | |
| Opracowanie: | PROJEKT TECHNICZNY<br>CZĘŚĆ TECHNOLOGICZNO - KONSTRUKCYJNA DLA PRZYŁĄCZY | | |
| Nazwa rysunku: | **PROJEKT ZAGOSPODAROWANIA TERENU** | | |


STUDIO DK
Studio DK
Sp. z o. o. Sp. k.
ul. Sielska 17D
60-129 Poznań
tel./fax 61 66 14 878
info@studiodk.pl
www.studiodk.pl


| Autorzy | Nazwisko | Nr uprawnień | Podpis | Skala | Nr rys. |
|---|---|---|---|---|---|
| Opracowujący: | mgr inż. Agnieszka Marcinkowska | - | AMarcinkowska | 1:500 | 2 |
| Projektant: | mgr inż. Krzysztof Kokoszka | WKP/0154/POOS/03 | K. Kokoszka | | |
| Sprawdzający: | mgr inż. Aleksandra Krysztofiak | WKP/0247/POOS/05 | AKr | | |

Data opracowania: październik 2022r.

## 4. CZĘŚĆ RYSUNKOWA

Rys. 1. Mapa poglądowa

Rys. 2. Projekt zagospodarowania terenu

Rys. 3. Profil podłużny przyłączy kanalizacji sanitarnej

Rys. 4. Studnia kanalizacyjna tworzywowa Ø425mm

Rys. 5. Zabezpieczenie kabla energetycznego w wykopie

Rys. 6. Podwieszenie istniejącego uzbrojenia

Rys. 7. Odwodnienie wykopów

# MAPA POGLĄDOWA

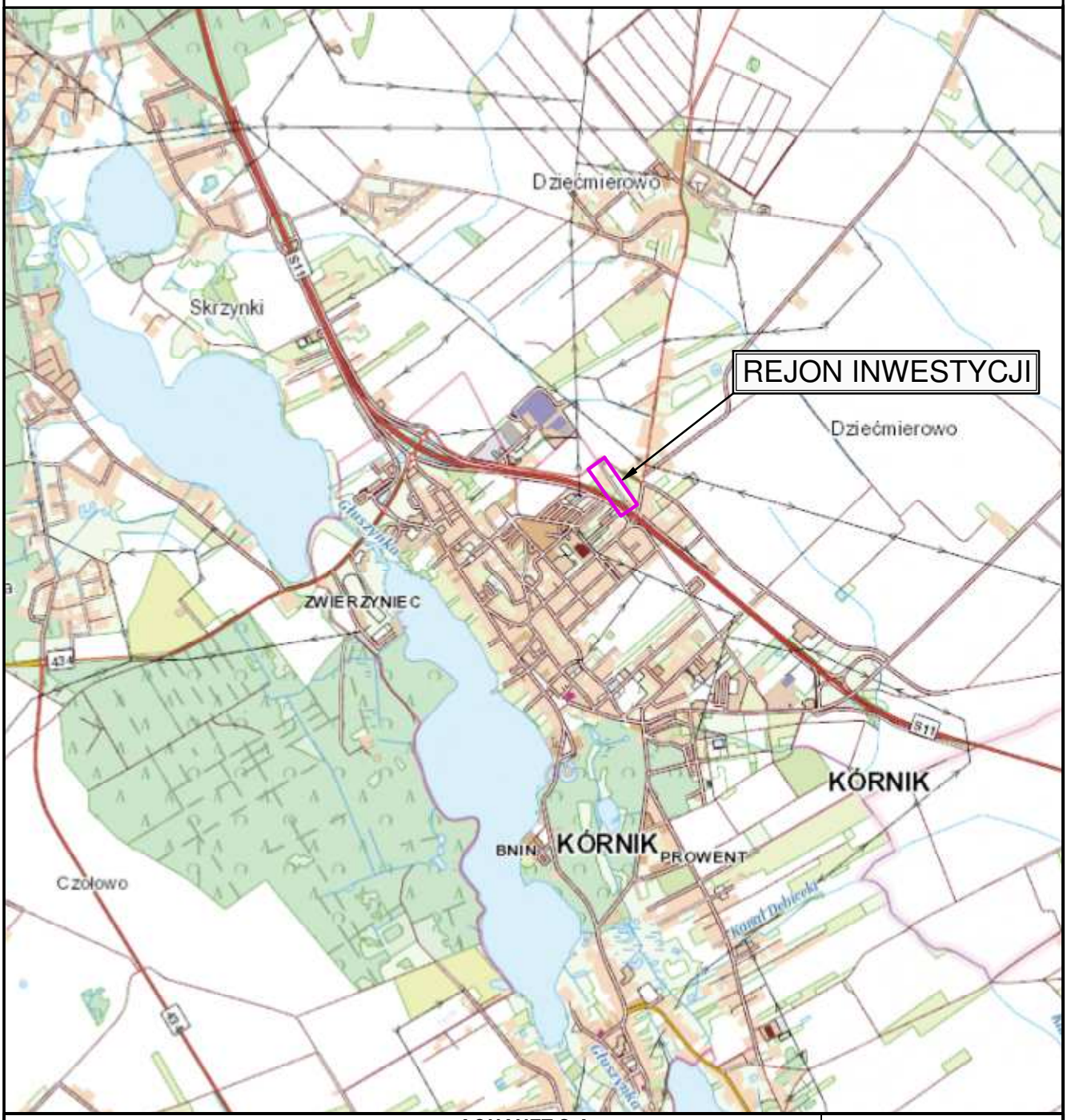


Inwestor: AQUANET S.A.
ul. Dolna Wilda 126
61-492 Poznań

Przedsięwzięcie: BUDOWA KANALIZACJI SANITARNEJ W UL. CZEREŚNIOWEJ W m. DZIEĆMIEROWO GM. KÓRNIK

Opracowanie: PROJEKT TECHNICZNY
CZĘŚĆ TECHNOLOGICZNO - KONSTRUKCYJNA DLA PRZYŁĄCZY

Nazwa rysunku: **MAPA POGLĄDOWA**


STUDIO DK
Studio DK
Sp. z o. o. Sp. k.
ul. Sielska 17D
60-129 Poznań
tel./fax 61 66 14 878
info@studiodk.pl
www.studiodk.pl


| Autorzy | Nazwisko | Nr uprawnień | Podpis | Skala | |
|---|---|---|---|---|---|
| Opracowujący: | mgr inż. Agnieszka Marcinkowska | - | AMarcinkowska | - | Rys. 1 |
| Projektant: | mgr inż. Krzysztof Kokoszka | WKP/0154/POOS/03 | | | Str. 82 |
| Sprawdzający: | mgr inż. Aleksandra Krysztofiak | WKP/0247/POOS/05 | | | |
| | | | Data opracowania: marzec 2023r. | | |

# PROJEKT ZAGOSPODAROWANIA TERENU

SKALA 1:500

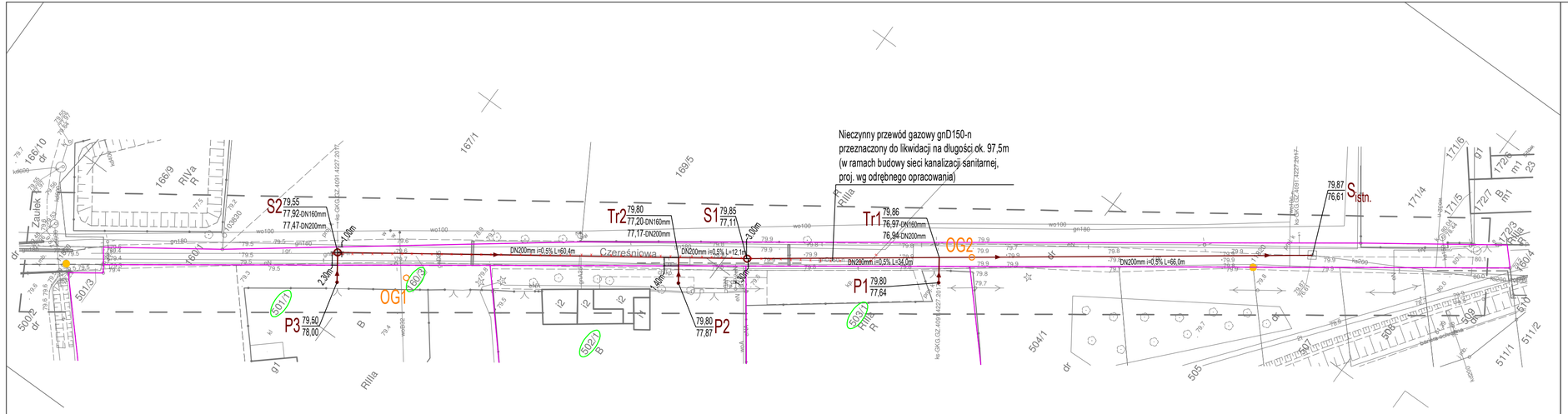


## LEGENDA

- nr ewidencyjne działek objętych inwestycją
- granice działek objętych inwestycją
- projektowane przyłącza kanalizacji sanitarnej DN160mm
- projektowane studnie kanalizacji sanitarnej DN425mm
- projektowana sieć kanalizacji sanitarnej DN200mm wg odrębnego opracowania "Część technologiczno-konstrukcyjna dla sieci"
- projektowane studnie kanalizacji sanitarnej DN1000mm wg odrębnego opracowania "Część technologiczno-konstrukcyjna dla sieci"

*Granice działek ewidencyjnych zostały pozyskane z bazy EGiB.*

## MAPA DO CELÓW PROJEKTOWYCH

skala 1 : 500

Sekcja: 6.174.13.17.1.2; 1.4

1. Układ współrzędnych prostokątnych płaskich – PL–2000
2. Układ wysokościowy – PL–KRON86–NH

GKG.GZZ.4071.4295.2022

Sporządził:

GEODEZJA Spółka Jawna POZNAŃ E. Pyrzanowski, K. Süss
ul. Otwierania 86, 61-211 Poznań
tel. 602737461, 602885709
e-mail: biuro@geodezjapoznan.pl
http://www.geodezjapoznan.pl
Regon: 358856045, NIP: 7822897388
mgr inż. Ewaryst Pyrzanowski
Lupa geodezyjna z dnia 19.05.1990 r

Województwo: wielkopolskie
Powiat: poznański
Jedn. ewiden. (identyfikator): Gmina Kórnik (302109_5)
Miasto Kórnik (302109_4)
Obręb (identyfikator): Dziećmierowo (302109_5.0009)
Kórnik (302109_4.0002)
Numer arkusza: 2, 5

| | |
|---|---|
| Oznaczenie i informacje o służebnościach gruntowych mających wpływ na zagospodarowanie gruntów, zlokalizowanych w granicach projektowanej inwestycji. | nie ustalono |
| Oznaczenie i symbol konturu użytku gruntowego, który nie jest ujawniony w bazie danych ewidencji gruntów i budynków. | brak |
| Kolorem pomarańczowym zaznaczono punkty osnowy geodezyjnej, które podlegają ochronie. Zgodnie z art. 48 ust. 1, pkt.3 ustawy z dnia 17 maja 1989 r.–Prawo geodezyjne i kartograficzne (Dz. U. z 2021 r., poz. 1990), kto (...) niszczy, uszkadza i przemieszcza znaki geodezyjne (...) podlega karze grzywny. | |
| Na wykluczo się istnienie w terenie innych nie wykazanych na niniejszej mapie urządzeń podziemnych, które nie były zgłoszone do inwentaryzacji lub o których brak jest informacji w instytucjach branżowych. | |

Mapa aktualna na dzień 23.03.2022 r. w zasięgu zlecenia

**REPRODUKCJA WZBRONIONA**

Oświadczam, że niniejszy dokument został opracowany w wyniku prac geodezyjnych i kartograficznych, których rezultaty zawiera operat techniczny pozytywnie zweryfikowany. Jednocześnie informuję, że jestem świadomy odpowiedzialności karnej za złożenie fałszywego oświadczenia.

| | |
|---|---|
| Identyfikator zgłoszenia prac geodezyjnych | **GKG.GZZ.4071.4295.2022** |
| Organ służby geodezyjnej, który otrzymał zgłoszenie | **Starosta Poznański** |
| Wykonawca prac geodezyjnych | **GEODEZJA POZNAŃ E. Pyrzanowski, K. Süss, Sp.J.** |
| Nr oraz data sporządzenia dokumentu zawierającego wynik pozytywnej weryfikacji | **Protokół weryfikacji Nr 1 z dnia 05.05.2022** |
| Imię i nazwisko oraz nr uprawnień zawodowych kierownika prac | **mgr inż. Ewaryst Pyrzanowski Nr uprawnień 9133** |

Inwestor: AQUANET Spółka Akcyjna
**AQUANET S.A.**
**ul. Dolna Wilda 126**
**61-492 Poznań**

Przedsięwzięcie: BUDOWA KANALIZACJI SANITARNEJ W UL. CZEREŚNIOWEJ W m. DZIEĆMIEROWO GM. KÓRNIK

Opracowanie: PROJEKT TECHNICZNY
CZĘŚĆ TECHNOLOGICZNO - KONSTRUKCYJNA DLA PRZYŁĄCZY

Nazwa rysunku: **PROJEKT ZAGOSPODAROWANIA TERENU**


STUDIO DK
Studio DK
Sp. z o. o. Sp. k.
ul. Sielska 17D
60-129 Poznań
tel./fax 61 66 14 878
info@studiodk.pl
www.studiodk.pl


| Autorzy | Nazwisko | Nr uprawnień | Podpis | Skala | |
|---|---|---|---|---|---|
| Opracowujący: | mgr inż. Agnieszka Marcinkowska | - | AMarcinkowska | 1:500 | Rys. 2 |
| Projektant: | mgr inż. Krzysztof Kokoszka | WKP/0154/POOS/03 | | | Str. 83 |
| Sprawdzający: | mgr inż. Aleksandra Krysztofiak | WKP/0247/POOS/05 | | | |

Data opracowania: marzec 2023r.

# PROFILE PODŁUŻNE PRZYŁĄCZY KANALIZACJI SANITARNEJ

## skala 1:100/200

1. Przykanaliki wykonać z rur Ø160x4,7mm PVC SN8 o jednolitej strukturze ścianki.
2. Przykanaliki w wykopie układać na podsypce piaskowej gr. 15 cm.
3. Wykopy wykonać o ścianach pionowych, zabezpieczonych.
4. Wskaźnik zagęszczenia wykopów zgodnie z PN-S-02205:1998 p.2.11.4
   - w obrębie jezdni do h=1,2m Is=1,0; powyżej h=1,2m Is=0,97 (zgodnie z PN-S-02205:1998 p.2.11.4)
   - w obrębie pobocza Is=0,98
5. W celu lokalizacji istniejącego uzbrojenia w miejscach skrzyżowań należy wykonać przekopy próbne.
6. Rzędne włazów dostosować do istniejących nawierzchni.
   Regulacje włazów przeprowadzić na etapie realizacji inwestycji.

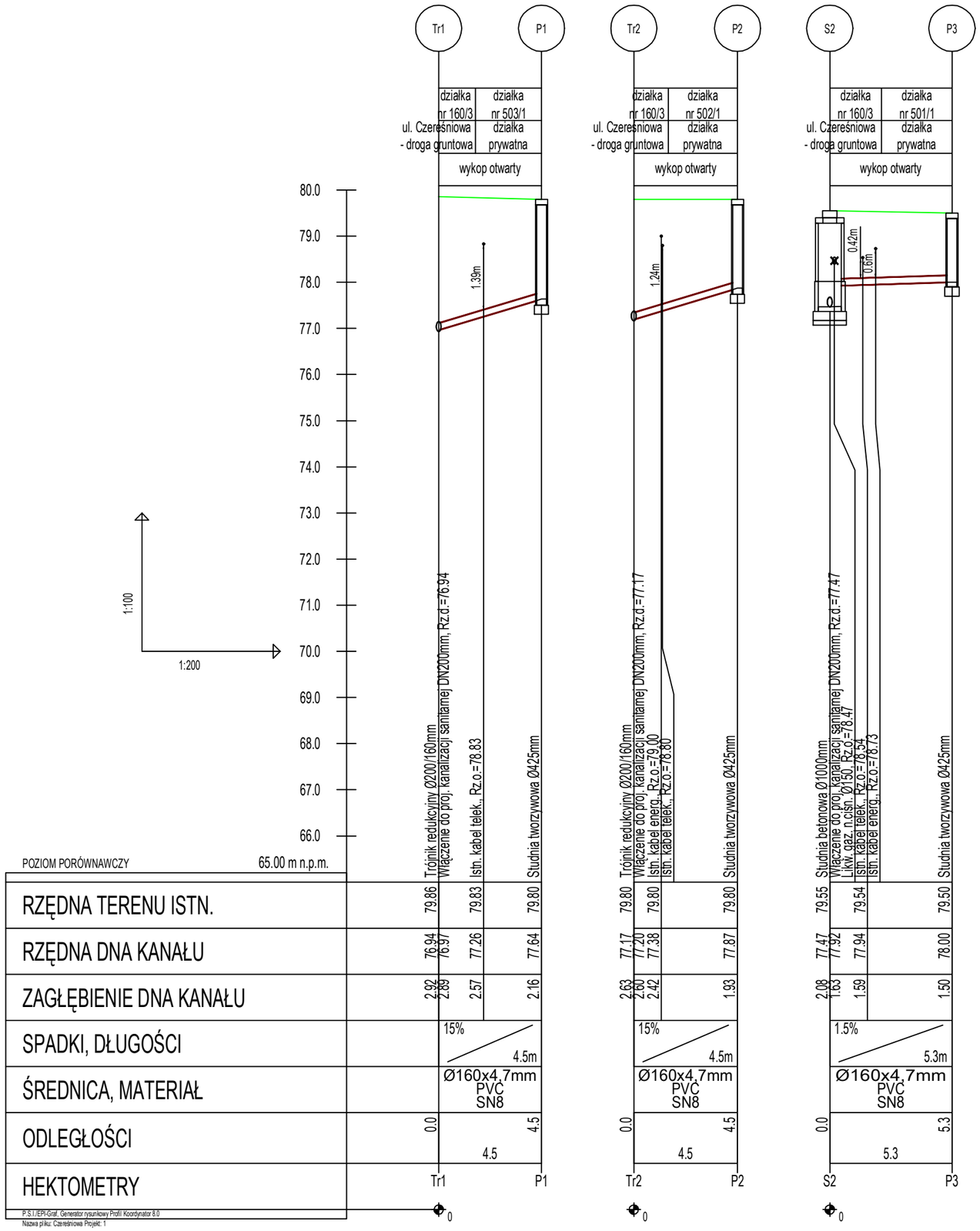


Przekrój przez wykop - schemat:

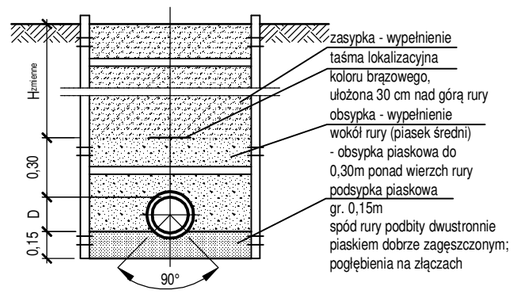


Inwestor: AQUANET Spółka Akcyjna

**AQUANET S.A.**
**ul. Dolna Wilda 126**
**61-492 Poznań**

Przedsięwzięcie: BUDOWA KANALIZACJI SANITARNEJ W UL. CZEREŚNIOWEJ W m. DZIEĆMIEROWO GM. KÓRNIK

Opracowanie: PROJEKT TECHNICZNY
CZĘŚĆ TECHNOLOGICZNO - KONSTRUKCYJNA DLA PRZYŁĄCZY

Nazwa rysunku:
**PROFILE PODŁUŻNE PRZYŁĄCZY KANALIZACJI SANITARNEJ**


STUDIO DK
Studio DK
Sp. z o. o. Sp. k.
ul. Sielska 17D
60-129 Poznań
tel./fax 61 66 14 878
info@studiodk.pl
www.studiodk.pl


| Autorzy | Nazwisko | Nr uprawnień | Podpis | Skala | |
|---|---|---|---|---|---|
| Opracowujący: | mgr inż. Agnieszka Marcinkowska | - | A Marcinkowska | 1:100/200 | Rys. 3 |
| Projektant: | mgr inż. Krzysztof Kokoszka | WKP/0154/POOS/03 | | | Str. 84 |
| Sprawdzający: | mgr inż. Aleksandra Krysztofiak | WKP/0247/POOS/05 | | | |

Data opracowania: marzec 2023r.

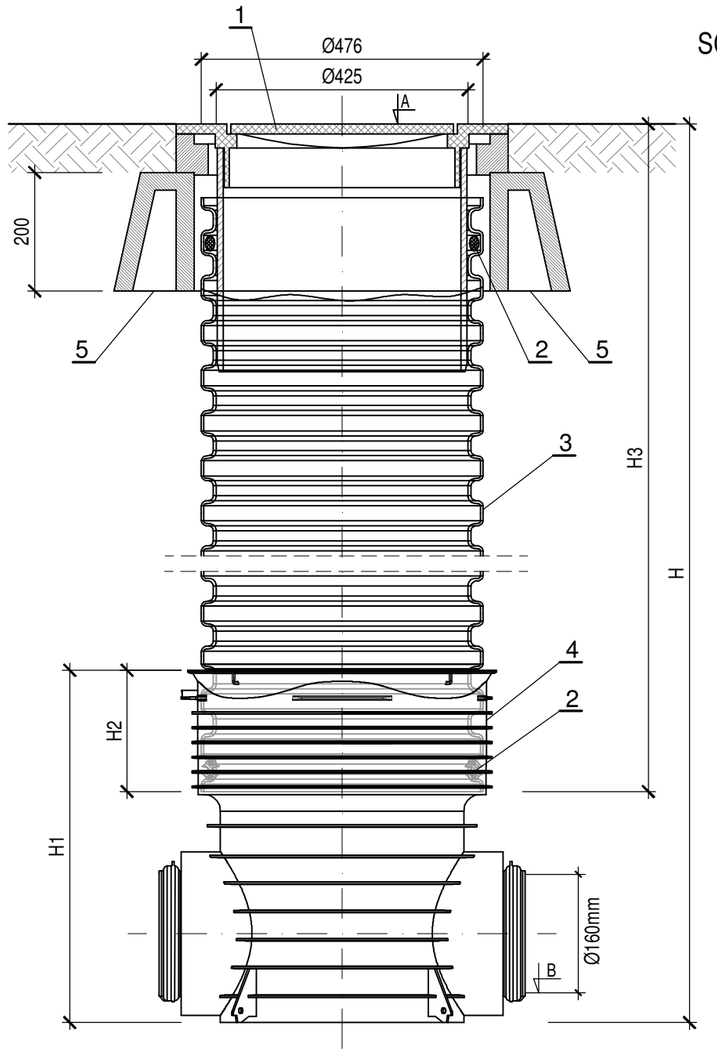


SCHEMATY KINETY PRZEPŁYWOWEJDLA Ø160mm

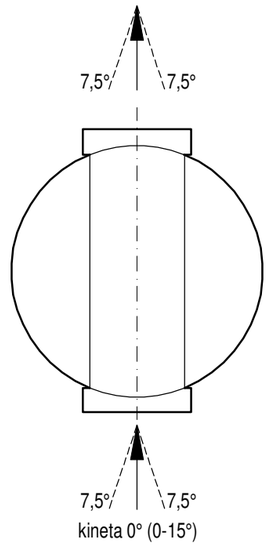


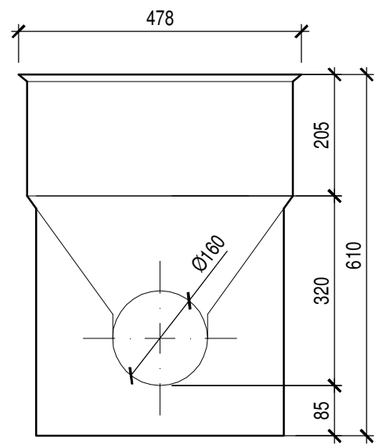


# STUDNIA KANALIZACYJNA TWORZYWOWA PVC Ø425mm

1. Teleskop z PVC z włazem żeliwnym Ø425mm klasy D400 wg PN-EN 124:2000.
2. Uszczelka do rury strukturalnej Ø425mm.
3. Rura trzonowa strukturalna Ø425mm z PP.
4. Kineta z PP z uszczelką Ø425mm do rury strukturalnej.
5. Żelbetowy pierścień odciążający.

UWAGI

a. Rzędne góry włazów dostosować do niweletyistniejącej nawierzchni.
b. Studnie posadowić na podsypce gr.15 cm.
c. Rura karbowana musi się kończyć min. 5 cm poniżej warstwy konstrukcyjnej nawierzchni drogi.

**ZESTAWIENIE STUDNI KANALIZACYJNYCH Ø425mm**

| Nr studni | Rzędna istn. terenu "A" | Rzędna dna kanału "B" | H (mm) | H1 (mm) | H2 (mm) | H3 (mm) | Średnica kanału głównego | Średnica kanału bocznego |
|---|---|---|---|---|---|---|---|---|
| P1 | 79,80 | 77,64 | 2160,0 | 610,0 | 205,0 | 1755,0 | Ø160 | Ø160 |
| P2 | 79,80 | 77,87 | 1930,0 | 610,0 | 205,0 | 1525,0 | Ø160 | Ø160 |
| P3 | 79,50 | 78,00 | 1500,0 | 610,0 | 205,0 | 1095,0 | Ø160 | Ø160 |

UWAGA!!! Rzędne włazów proj. studzienek dostosować do rzędnych istniejących nawierzchni
Klasa włazu D400 lub B125 w zależności od lokalizacji
H1 - wysokość użyteczna kinety
H3 - wysokość użyteczna rury karbowanej wraz z wysokością użyteczną zwieńczenia

Inwestor: AQUANET S.A.
ul. Dolna Wilda 126
61-492 Poznań

Przedsięwzięcie: BUDOWA KANALIZACJI SANITARNEJ W UL. CZEREŚNIOWEJ W m. DZIEĆMIEROWO GM. KÓRNIK

Opracowanie: PROJEKT TECHNICZNY
CZĘŚĆ TECHNOLOGICZNO - KONSTRUKCYJNA DLA PRZYŁĄCZY

Nazwa rysunku: **STUDNIA KANALIZACYJNA TWORZYWOWA Ø425mm**

Studio DK
Sp. z o. o. Sp. k.
ul. Sielska 17D
60-129 Poznań
tel./fax 61 66 14 878
info@studiodk.pl
www.studiodk.pl

| Autorzy | Nazwisko | Nr uprawnień | Podpis | Skala | |
|---|---|---|---|---|---|
| Opracowujący: | mgr inż. Agnieszka Marcinkowska | - | AMarcinkowska | 1:10 | Rys. 4 |
| Projektant: | mgr inż. Krzysztof Kokoszka | WKP/0154/POOS/03 | | | Str. 85 |
| Sprawdzający: | mgr inż. Aleksandra Krysztofiak | WKP/0247/POOS/05 | | | |

Data opracowania: marzec 2023r.

# ZABEZPIECZENIE KABLA ENERGETYCZNEGO W WYKOPIE

SKALA 1:5

## PRZEKRÓJ A - A
skala 1:2

### ALTERNATYWA I
obejma z płaskownika 30x5 mm

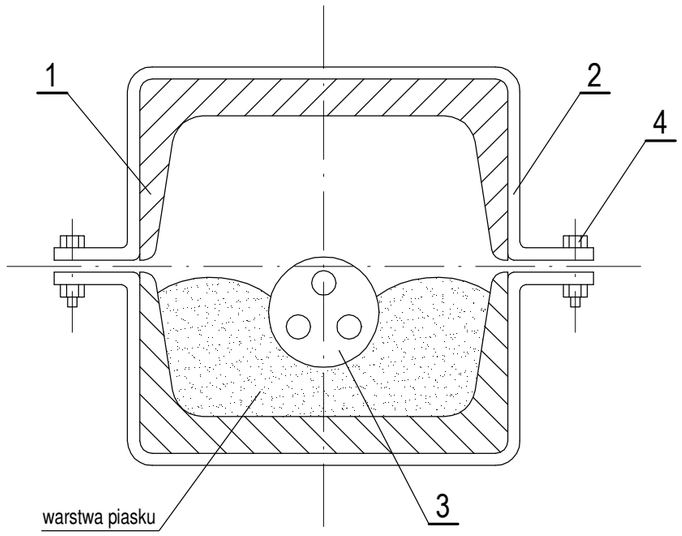


### ALTERNATYWA II
wsporniki z płaskownika 30x5 mm

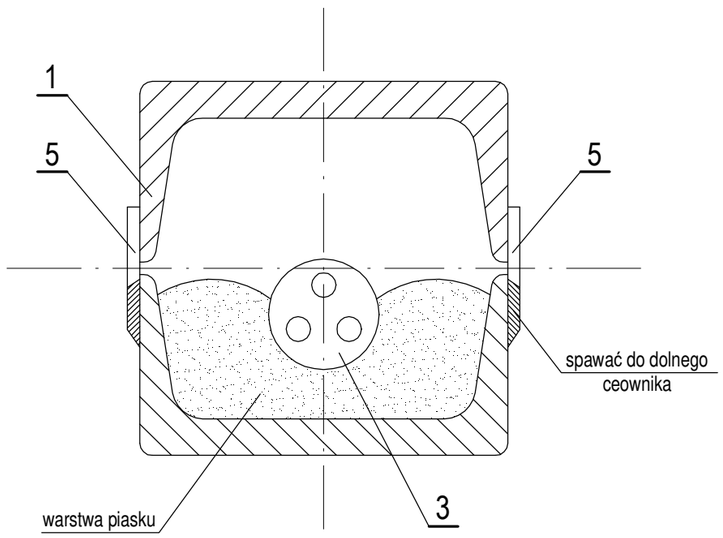


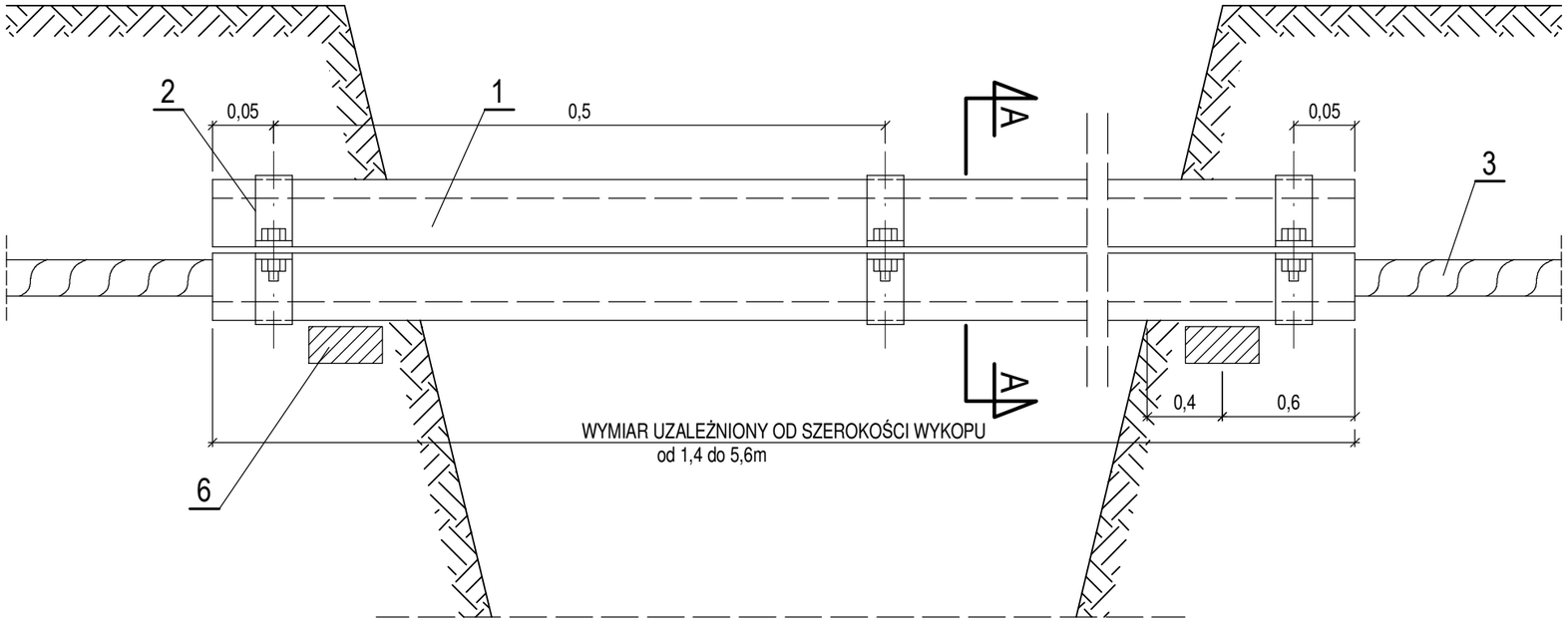


ZESTAWIENIE POZYCJI:

1. Ceownik [100 - szt. 2
2. Obejma z płaskownikiem 30×5mm² - szt. 2
3. Kabel energetyczny WN, NN i sygnalizacyjny
4. Śruba M10 z podkładką i nakrętką - szt. 2
5. Wsporniki z płaskownika - 30×5mm²
6. Belka żelbetowa C50/60 (B-60) - szt.2

UWAGI:

1. Obejmy mocujące ceowniki zakładać na osłonie kablowej co 0,5 m.
2. Wsporniki mocujące ceowniki spawać na dolnym odcinku co 0,5 m.
3. Na całej długości osłony kabla układać na warstwie piasku.
4. Wymiary w metrach.
5. **W przypadku, gdy podczas wykonywania robót kabel będzie pod napięciem należy go zabezpieczyć dzieloną rurą osłonową AROT.**

| | | | | | |
|---|---|---|---|---|---|
| Inwestor: | AQUANET S.A.<br>ul. Dolna Wilda 126<br>61-492 Poznań | | | | |
| Przedsięwzięcie: | BUDOWA KANALIZACJI SANITARNEJ W UL. CZEREŚNIOWEJ W m. DZIEĆMIEROWO GM. KÓRNIK | | | | |
| Opracowanie: | PROJEKT TECHNICZNY<br>CZĘŚĆ TECHNOLOGICZNO - KONSTRUKCYJNA DLA PRZYŁĄCZY | | | | |
| Nazwa rysunku: | **ZABEZPIECZENIE KABLA ENERGETYCZNEGO W WYKOPIE** | | | | |
| Autorzy | Nazwisko | Nr uprawnień | Podpis | Skala | **Rys. 5** |
| Opracowujący: | mgr inż. Agnieszka Marcinkowska | - | AMarcinkowska | - | |
| Projektant: | mgr inż. Krzysztof Kokoszka | WKP/0154/POOS/03 | K. Kokoszka | | **Str. 86** |
| Sprawdzający: | mgr inż. Aleksandra Krysztofiak | WKP/0247/POOS/05 | | | |
| | | | Data opracowania: marzec 2023r. | | |


STUDIO DK
Studio DK
Sp. z o. o. Sp. k.
ul. Sielska 17D
60-129 Poznań
tel./fax 61 66 14 878
info@studiodk.pl
www.studiodk.pl

# PODWIESZENIE ISTNIEJĄCEGO UZBROJENIA

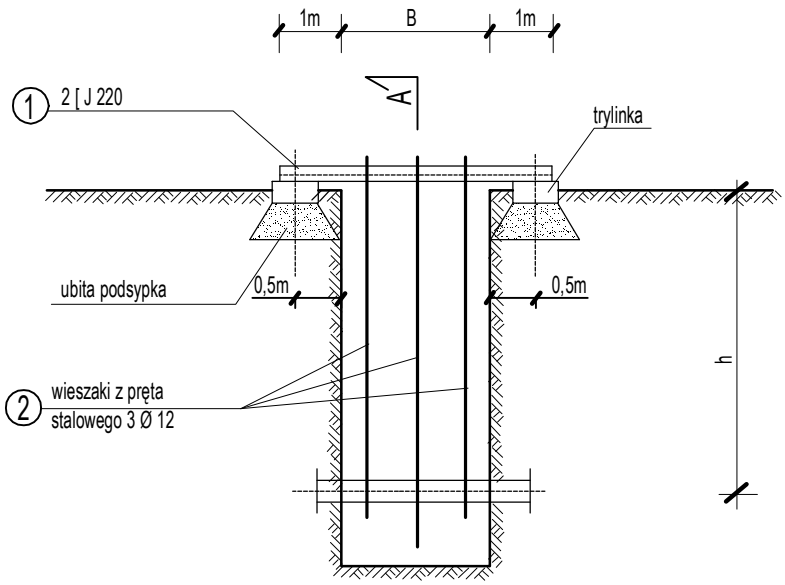


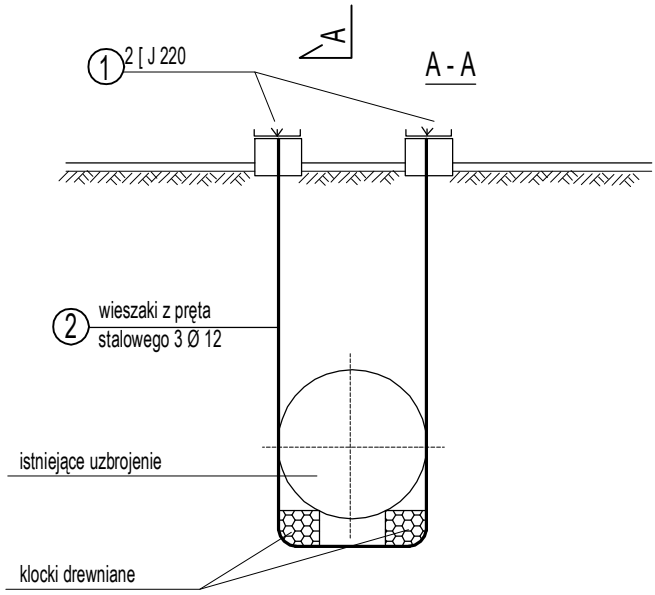


| | | |
|---|---|---|
| Inwestor: | **AQUANET S.A.**<br>**ul. Dolna Wilda 126**<br>**61-492 Poznań** | STUDIO DK<br>Studio DK<br>Sp. z o. o. Sp. k.<br>ul. Sielska 17D<br>60-129 Poznań<br>tel./fax 61 66 14 878<br>info@studiodk.pl<br>www.studiodk.pl |
| Przedsięwzięcie: | BUDOWA KANALIZACJI SANITARNEJ W UL. CZEREŚNIOWEJ<br>W m. DZIEĆMIEROWO GM. KÓRNIK | |
| Opracowanie: | PROJEKT TECHNICZNY<br>CZĘŚĆ TECHNOLOGICZNO - KONSTRUKCYJNA DLA PRZYŁĄCZY | |
| Nazwa rysunku: | PODWIESZENIE ISTNIEJĄCEGO UZBROJENIA | |

| Autorzy | Nazwisko | Nr uprawnień | Podpis | Skala | |
|---|---|---|---|---|---|
| Opracowujący: | mgr inż. Agnieszka Marcinkowska | - | AMarcinkowska | - | **Rys. 6** |
| Projektant: | mgr inż. Krzysztof Kokoszka | WKP/0154/POOS/03 | K. Kokoszka | | **Str. 87** |
| Sprawdzający: | mgr inż. Aleksandra Krysztofiak | WKP/0247/POOS/05 | | | |
| | | | Data opracowania: marzec 2023r. | | |

# ODWODNIENIE WYKOPÓW DRENAŻEM ROBOCZYM Ø 100 mm DWUSTRONNYM I IGŁOFILTRAMI Ø 51 mm

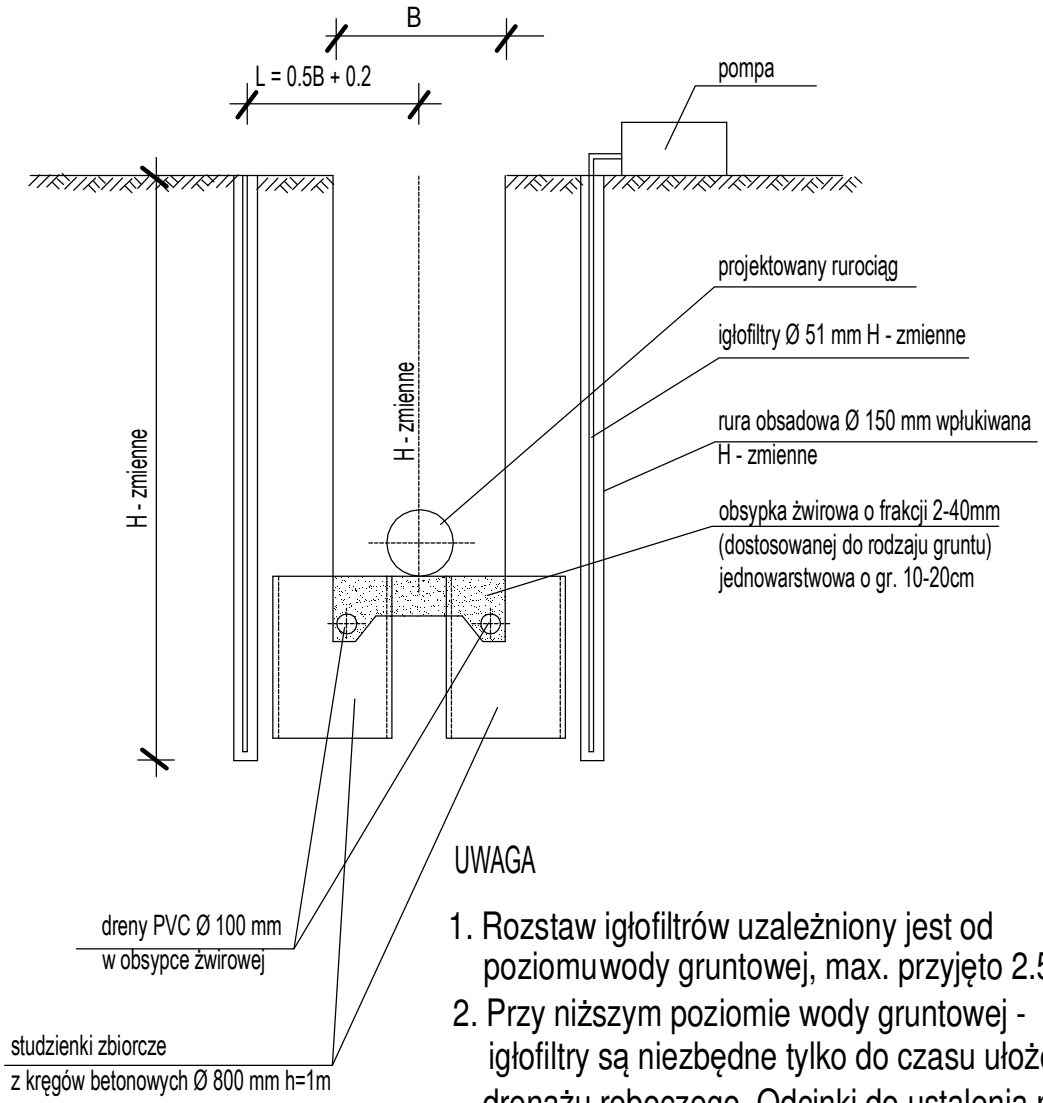


UWAGA

1. Rozstaw igłofiltrów uzależniony jest od poziomuwody gruntowej, max. przyjęto 2.50m
2. Przy niższym poziomie wody gruntowej - igłofiltry są niezbędne tylko do czasu ułożenia drenażu roboczego. Odcinki do ustalenia na budowie

| | | |
|---|---|---|
| Inwestor: | **AQUANET S.A.**<br>**ul. Dolna Wilda 126**<br>**61-492 Poznań** | STUDIO DK<br>Studio DK<br>Sp. z o. o. Sp. k.<br>ul. Sielska 17D<br>60-129 Poznań<br>tel./fax 61 66 14 878<br>info@studiodk.pl<br>www.studiodk.pl |
| Przedsięwzięcie: | BUDOWA KANALIZACJI SANITARNEJ W UL. CZEREŚNIOWEJ<br>W m. DZIEĆMIEROWO GM. KÓRNIK | |
| Opracowanie: | PROJEKT TECHNICZNY<br>CZĘŚĆ TECHNOLOGICZNO - KONSTRUKCYJNA DLA PRZYŁĄCZY | |
| Nazwa rysunku: | ODWODNIENIE WYKOPÓW<br>DRENAŻEM Ø100mm DWUSTRONNYM I IGŁOFILTRAMI Ø51mm | |

| Autorzy | Nazwisko | Nr uprawnień | Podpis | Skala | |
|---|---|---|---|---|---|
| Opracowujący: | mgr inż. Agnieszka Marcinkowska | - | AMarcinkowska | - | **Rys. 7** |
| Projektant: | mgr inż. Krzysztof Kokoszka | WKP/0154/POOS/03 | K. Kokoszka | | **Str. 88** |
| Sprawdzający: | mgr inż. Aleksandra Krysztofiak | WKP/0247/POOS/05 | | | |
| | | | Data opracowania: marzec 2023r. | | |