PODPIS ZAUFANY
JOANNA NIECKO
20.02.2023 12:51:19 [GMT+1]
Dokument podpisany elektronicznie podpisem zaufanym

PRZEBUDOWA BUDYNKU PRZEDSZKOLA

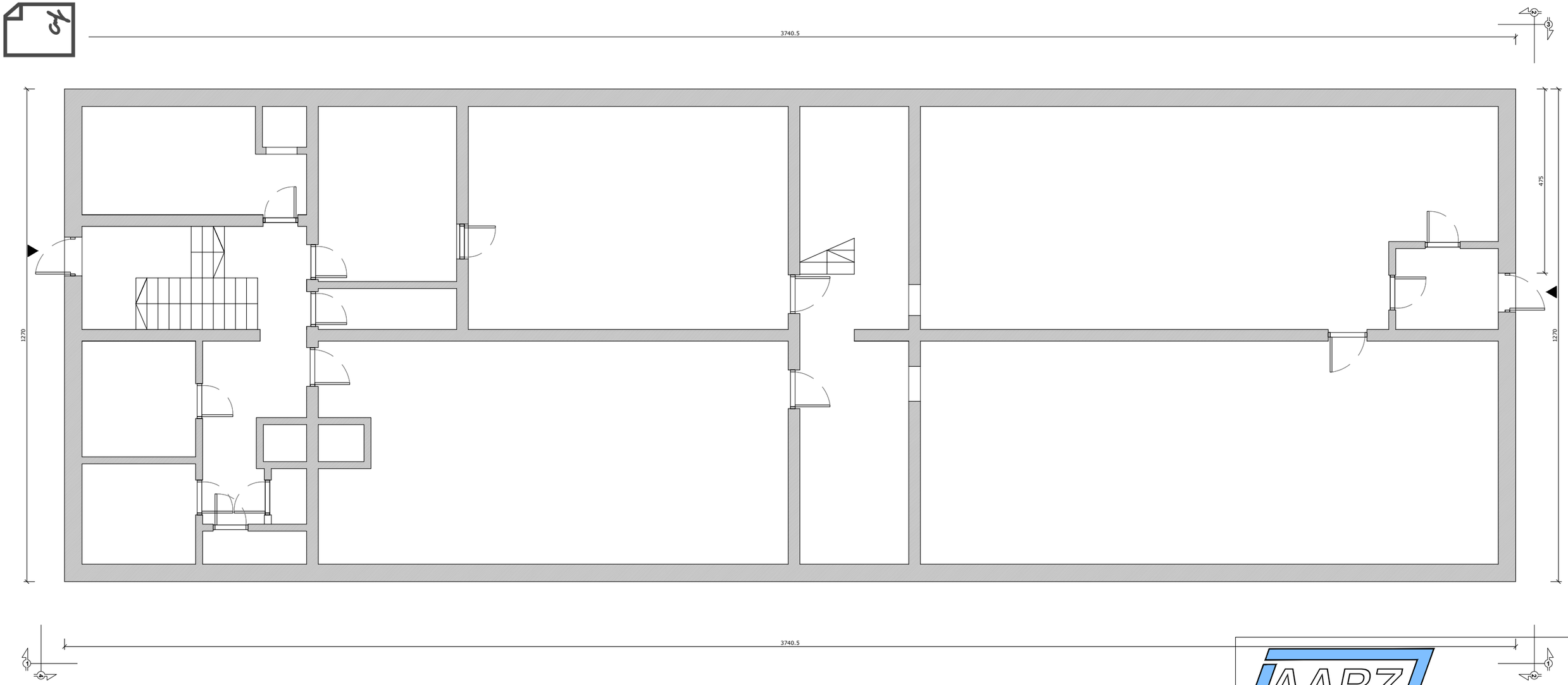

INWENTARYZACJA
RZUT PIWNICY
SKALA 1:100

100cm 200cm 500cm

ISTNIEJĄCE ŚCIANY

AARZ ATELIER ARCHITEKTURY Radosław Żubrycki
ATELIER ARCHITEKTURY RADOSŁAW ŻUBRYCKI
Ul. Św. Jana 9a 59-900 Zgorzelec biuro@aarz.pl tel: 514492382

BRANŻA	SPEC	ETAP	SKALA RYSUNKU	NR ZAŁĄCZNIKA
AB	**AR**	**PAB**	**1:100**	**IN01**

NAZWA I ADRES ZADANIA — DATA 05.12.2022

PRZEBUDOWA BUDYNKU POLEGAJĄCA NA DOSTOSOWANIU BUDYNKU DO WARUNKÓW TECHNICZNYCH W ZAKRESIE OCHRONY POŻAROWEJ

ADRES INWESTYCJI: **UL. WYSPIAŃSKIEGO 9A 59-900 ZGORZELEC,** DZ. 13/1 OB. 0004 ZGORZELEC, JEDN. EW. 022502_1, POWIAT ZGORZELECKI

ZAWARTOŚĆ RYSUNKU

INWENTARYZACJA - RZUT PIWNICY

ARCHITEKTURA - PROJEKTANT:	PODPIS
Mgr inż. arch. Radosław Żubrycki Nr upr. 66/LuOKK/2014/GW upr. bud. w spec. architektonicznej b/o	

STRONA 31

ZAŁĄCZNIK GRAFICZNY W WERSJI ELEKTRONICZNEJ NIE STANOWI DOKUMENTACJI PROJEKTOWEJ I NIE MOŻE BYĆ WYKORZYSTYWANY NA CELE PROWADZENIA BUDOWY ZGODNIE Z USTAWĄ PRAWO BUDOWLANE

Signed by / Podpisano przez:
Agnieszka Brdys
Date / Data:
2023-03-01
13:57

DOKUMENTACJA ORYGINALNA
* DOKUMENTACJA CHRONIONA PRAWEM AUTORSKIM

PRZEBUDOWA BUDYNKU PRZEDSZKOLA

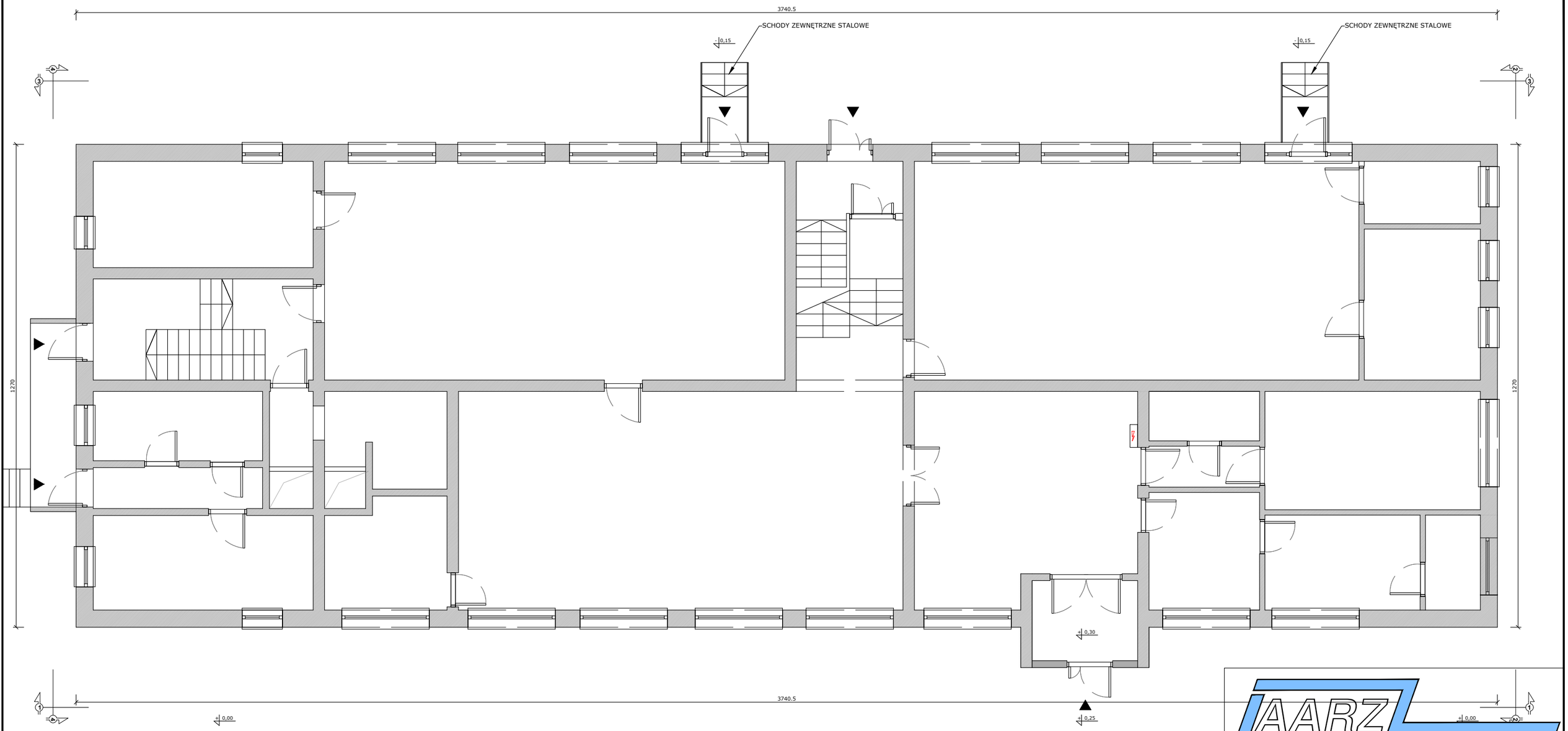

INWENTARYZACJA
RZUT PARTERU
SKALA 1:100

100cm 200cm 500cm

ISTNIEJĄCE ŚCIANY

DOKUMENTACJA ORYGINALNA

* DOKUMENTACJA CHRONIONA PRAWEM AUTORSKIM

AARZ ATELIER ARCHITEKTURY Radosław Żubrycki

ATELIER ARCHITEKTURY RADOSŁAW ŻUBRYCKI
Ul. Św. Jana 9a 59-900 Zgorzelec biuro@aarz.pl tel: 514492382

BRANŻA	SPEC	ETAP	SKALA RYSUNKU	NR ZAŁĄCZNIKA
AB	**AR**	**PAB**	**1:100**	**IN02**

NAZWA I ADRES ZADANIA — DATA 15.11.2022

PRZEBUDOWA BUDYNKU POLEGAJĄCA NA DOSTOSOWANIU BUDYNKU DO WARUNKÓW TECHNICZNYCH W ZAKRESIE OCHRONY POŻAROWEJ

ADRES INWESTYCJI: **UL. WYSPIAŃSKIEGO 9A 59-900 ZGORZELEC,** DZ. 13/1 OB. 0004 ZGORZELEC, JEDN. EW. 022502_1, POWIAT ZGORZELECKI

ZAWARTOŚĆ RYSUNKU

INWENTARYZACJA - RZUT PARTERU

ARCHITEKTURA - PROJEKTANT:	PODPIS
Mgr inż. arch. Radosław Żubrycki Nr upr. 66/LuOKK/2014/GW upr. bud. w spec. architektonicznej b/o	

STRONA 32

ZAŁĄCZNIK GRAFICZNY W WERSJI ELEKTRONICZNEJ NIE STANOWI DOKUMENTACJI PROJEKTOWEJ I NIE MOŻE BYĆ WYKORZYSTYWANY NA CELE PROWADZENIA BUDOWY ZGODNIE Z USTAWĄ PRAWO BUDOWLANE

PRZEBUDOWA BUDYNKU PRZEDSZKOLA

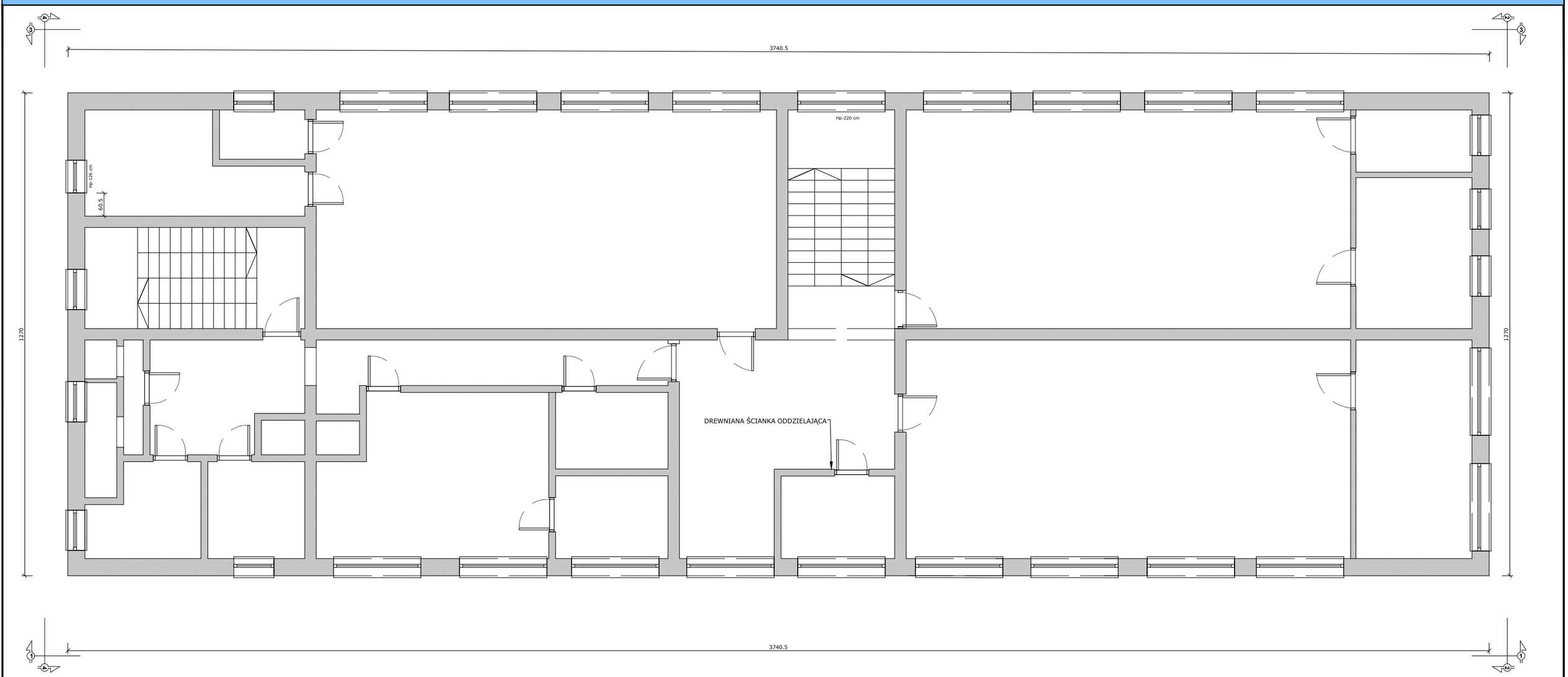

INWENTARYZACJA
RZUT 1 PIĘTRA
SKALA 1:100

100cm 200cm 500cm

ISTNIEJĄCE ŚCIANY

AARZ ATELIER ARCHITEKTURY Radosław Żubrycki

ATELIER ARCHITEKTURY RADOSŁAW ŻUBRYCKI
Ul. Św. Jana 9a 59-900 Zgorzelec biuro@aarz.pl tel: 514492382

BRANŻA	SPEC	ETAP	SKALA RYSUNKU	NR ZAŁĄCZNIKA
AB	**AR**	**PAB**	**1:100**	**IN03**

NAZWA I ADRES ZADANIA — DATA 15.11.2022

PRZEBUDOWA BUDYNKU POLEGAJĄCA NA DOSTOSOWANIU BUDYNKU DO WARUNKÓW TECHNICZNYCH W ZAKRESIE OCHRONY POŻAROWEJ

ADRES INWESTYCJI: **UL. WYSPIAŃSKIEGO 9A 59-900 ZGORZELEC,** DZ. 13/1 OB. 0004 ZGORZELEC, JEDN. EW. 022502_1, POWIAT ZGORZELECKI

ZAWARTOŚĆ RYSUNKU

INWENTARYZACJA - RZUT PIĘTRA

ARCHITEKTURA - PROJEKTANT: — **PODPIS**

Mgr inż. arch. Radosław Żubrycki Nr upr. 66/LuOKK/2014/GW upr. bud. w spec. architektonicznej b/o

STRONA
33

DOKUMENTACJA ORYGINALNA

*** DOKUMENTACJA CHRONIONA PRAWEM AUTORSKIM**

ZAŁĄCZNIK GRAFICZNY W WERSJI ELEKTRONICZNEJ NIE STANOWI DOKUMENTACJI PROJEKTOWEJ I NIE MOŻE BYĆ WYKORZYSTYWANY NA CELE PROWADZENIA BUDOWY ZGODNIE Z USTAWĄ PRAWO BUDOWLANE

PRZEBUDOWA BUDYNKU PRZEDSZKOLA

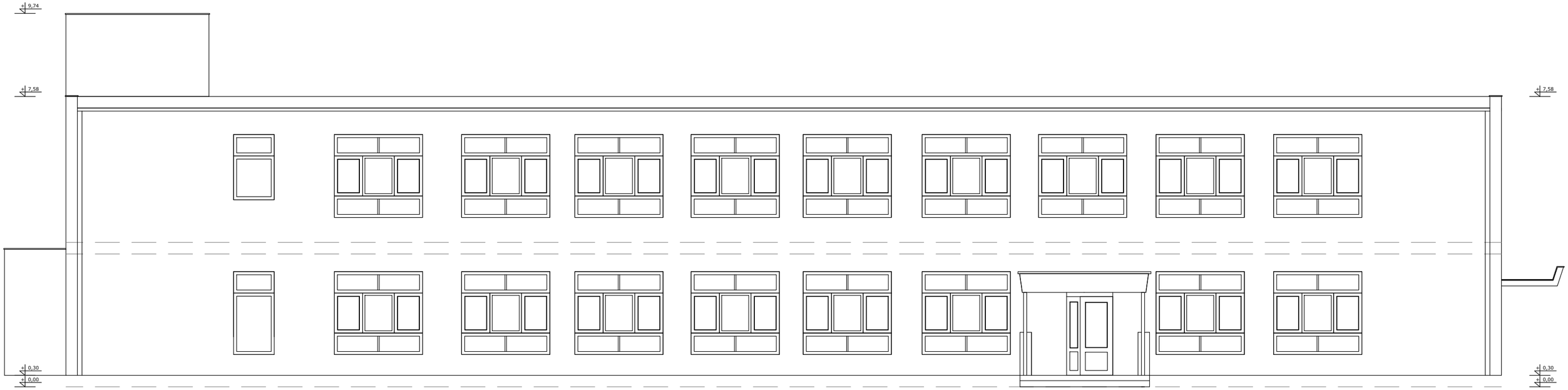

INWENTARYZACJA
ELEWACJA PÓŁNOCNA - FRONTOWA 1-1
SKALA 1:100

100cm 200cm 500cm

ISTNIEJĄCE ŚCIANY

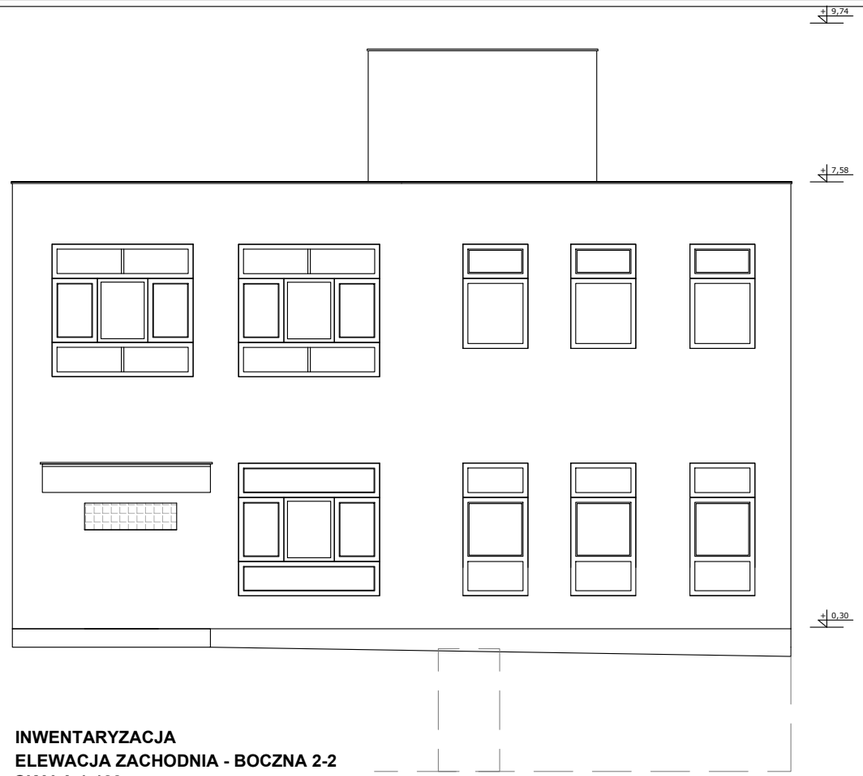

INWENTARYZACJA
ELEWACJA ZACHODNIA - BOCZNA 2-2
SKALA 1:100

100cm 200cm 500cm

ISTNIEJĄCE ŚCIANY

DOKUMENTACJA ORYGINALNA

* DOKUMENTACJA CHRONIONA PRAWEM AUTORSKIM

AARZ ATELIER ARCHITEKTURY Radosław Żubrycki

ATELIER ARCHITEKTURY RADOSŁAW ŻUBRYCKI
Ul. Św. Jana 9a 59-900 Zgorzelec biuro@aarz.pl tel: 514492382

BRANŻA	SPEC	ETAP	SKALA RYSUNKU	NR ZAŁĄCZNIKA
AB	**AR**	**PAB**	**1:100**	**IN04**

NAZWA I ADRES ZADANIA — DATA 15.11.2022

PRZEBUDOWA BUDYNKU POLEGAJĄCA NA DOSTOSOWANIU BUDYNKU DO WARUNKÓW TECHNICZNYCH W ZAKRESIE OCHRONY POŻAROWEJ

ADRES INWESTYCJI: **UL. WYSPIAŃSKIEGO 9A 59-900 ZGORZELEC,** DZ. 13/1 OB. 0004 ZGORZELEC, JEDN. EW. 022502_1, POWIAT ZGORZELECKI

ZAWARTOŚĆ RYSUNKU

INWENTARYZACJA - ELEWACJE BUDYNKU

ARCHITEKTURA - PROJEKTANT:	PODPIS
Mgr inż. arch. Radosław Żubrycki Nr upr. 66/LuOKK/2014/GW upr. bud. w spec. architektonicznej b/o	

STRONA 34

ZAŁĄCZNIK GRAFICZNY W WERSJI ELEKTRONICZNEJ NIE STANOWI DOKUMENTACJI PROJEKTOWEJ I NIE MOŻE BYĆ WYKORZYSTYWANY NA CELE PROWADZENIA BUDOWY ZGODNIE Z USTAWĄ PRAWO BUDOWLANE

PRZEBUDOWA BUDYNKU PRZEDSZKOLA

INWENTARYZACJA
ELEWACJA POŁUDNIOWA - TYLNA 3-3
SKALA 1:100

100cm 200cm 500cm

ISTNIEJĄCE ŚCIANY

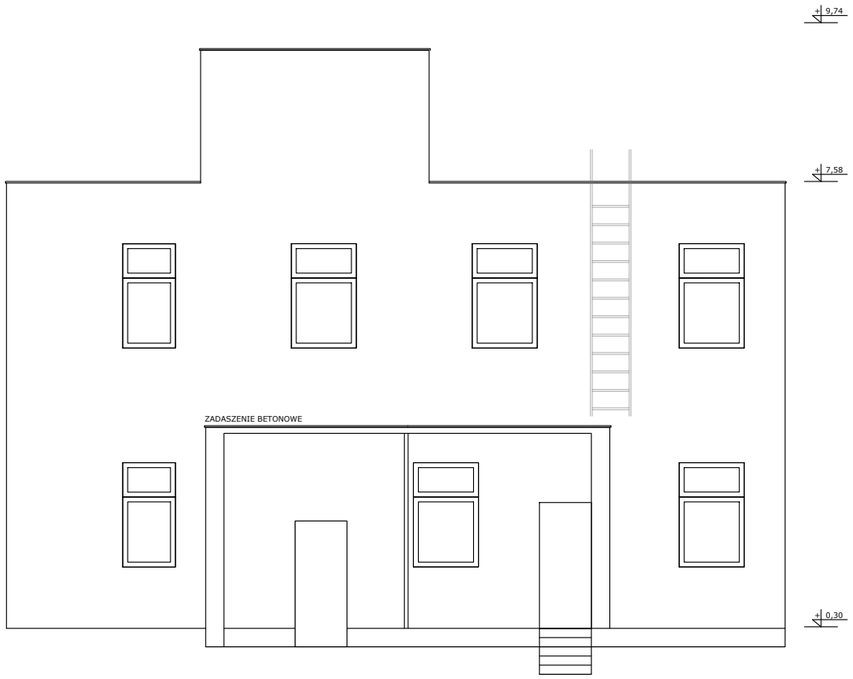

INWENTARYZACJA
ELEWACJA WSCHODNIA - BOCZNA 4-4
SKALA 1:100

100cm 200cm 500cm

ISTNIEJĄCE ŚCIANY

DOKUMENTACJA ORYGINALNA

*** DOKUMENTACJA CHRONIONA PRAWEM AUTORSKIM**

AARZ ATELIER ARCHITEKTURY Radosław Żubrycki

ATELIER ARCHITEKTURY RADOSŁAW ŻUBRYCKI
Ul. Św. Jana 9a 59-900 Zgorzelec biuro@aarz.pl tel: 514492382

BRANŻA	SPEC	ETAP	SKALA RYSUNKU	NR ZAŁĄCZNIKA
AB	**AR**	**PAB**	**1:100**	**IN05**

NAZWA I ADRES ZADANIA — DATA 15.11.2022

PRZEBUDOWA BUDYNKU POLEGAJĄCA NA DOSTOSOWANIU BUDYNKU DO WARUNKÓW TECHNICZNYCH W ZAKRESIE OCHRONY POŻAROWEJ

ADRES INWESTYCJI: **UL. WYSPIAŃSKIEGO 9A 59-900 ZGORZELEC,** DZ. 13/1 OB. 0004 ZGORZELEC, JEDN. EW. 022502_1, POWIAT ZGORZELECKI

ZAWARTOŚĆ RYSUNKU

INWENTARYZACJA - ELEWACJE BUDYNKU

ARCHITEKTURA - PROJEKTANT:	PODPIS
Mgr inż. arch. Radosław Żubrycki Nr upr. 66/LuOKK/2014/GW upr. bud. w spec. architektonicznej b/o	

STRONA 35

ZAŁĄCZNIK GRAFICZNY W WERSJI ELEKTRONICZNEJ NIE STANOWI DOKUMENTACJI PROJEKTOWEJ I NIE MOŻE BYĆ WYKORZYSTYWANY NA CELE PROWADZENIA BUDOWY ZGODNIE Z USTAWĄ PRAWO BUDOWLANE

PRZEBUDOWA BUDYNKU PRZEDSZKOLA

DOKUMENTACJA ORYGINALNA

* DOKUMENTACJA CHRONIONA PRAWEM AUTORSKIM

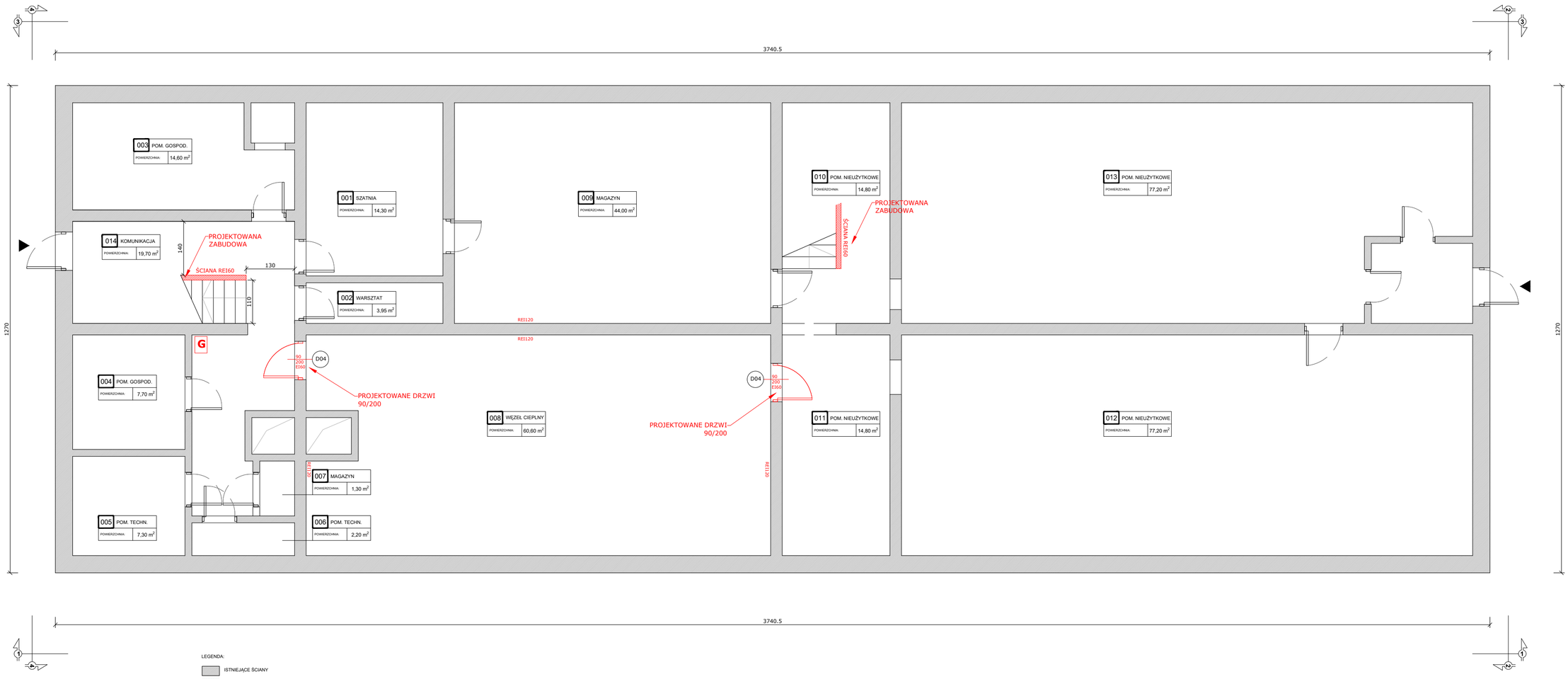

LEGENDA:

- ISTNIEJĄCE ŚCIANY
- ŚCIANY DZIAŁOWE PROJEKTOWANE
- ××× PROJEKTOWANE WYBURZENIA
- G PROJEKTOWANA GAŚNICA NAŚCIENNA 2KG

PROJEKT
RZUT PIWNICY
SKALA 1:80

100cm 200cm 500cm

ISTNIEJĄCE ŚCIANY

ATELIER ARCHITEKTURY RADOSŁAW ŻUBRYCKI
Ul. Św. Jana 9a 59-800 Zgorzelec biuro@aarz.pl tel. 514492362

BRANŻA	SPEC	ETAP	SKALA RYSUNKU	NR ZAŁĄCZNIKA
AB	AR / BO	PAB	1:80	AB01

NAZWA I ADRES ZADANIA — DATA: 15.11.2022

PRZEBUDOWA BUDYNKU POLEGAJĄCA NA DOSTOSOWANIU BUDYNKU DO WARUNKÓW TECHNICZNYCH W ZAKRESIE OCHRONY POŻAROWEJ

ADRES INWESTYCJI: **UL. WYSPIAŃSKIEGO 9A 59-900 ZGORZELEC,** DZ. 13/1 OB. 0004 ZGORZELEC, JEDN. EW. 022502_1, POWIAT ZGORZELECKI

ZAWARTOŚĆ RYSUNKU

PROJEKT - RZUT PIWNICY

	PODPIS
ARCHITEKTURA - PROJEKTANT:	
Mgr inż. arch. Radosław Żubrycki Nr upr. 66/LuOKK/2014GW upr. bud. w spec. arch. b/o	Radosław Żubrycki
ARCHITEKTURA - SPRAWDZAJĄCY:	
Mgr inż. arch. Joanna Niećko Nr upr. 73/LuOKK/2016 upr. bud. w spec. arch. b/o	Joanna Niećko
KONSTRUKCJA - PROJEKTANT:	
Mgr inż. Krzysztof Czapliński Nr upr. 106/00/DUW upr. bud. w spec. konstrukc.-budowlanej b/o	Krzysztof Czapliński
KONSTRUKCJA - SPRAWDZAJĄCY:	
Mgr inż. Rafał Rozentreter Nr upr. 239/DOŚ/07 upr. bud. w spec. konstrukc.-budowlanej b/o	Rafał Rozentreter

STRONA: 36

ZAŁĄCZNIK GRAFICZNY W WERSJI ELEKTRONICZNEJ NIE STANOWI DOKUMENTACJI PROJEKTOWEJ I NIE MOŻE BYĆ WYKORZYSTYWANY NA CELE PROWADZENIA BUDOWY ZGODNIE Z USTAWĄ PRAWO BUDOWLANE

PRZEBUDOWA BUDYNKU PRZEDSZKOLA

DOKUMENTACJA ORYGINALNA

* DOKUMENTACJA CHRONIONA PRAWEM AUTORSKIM

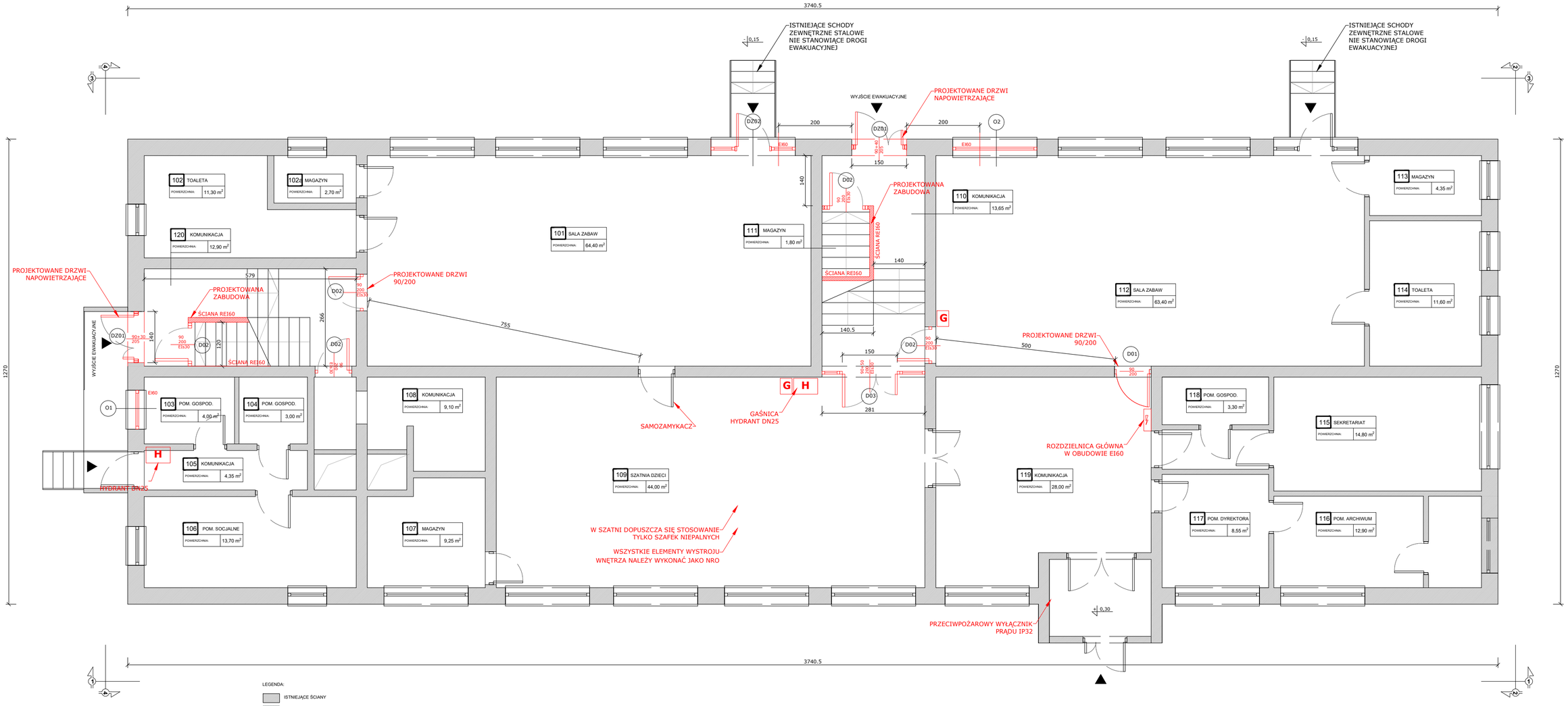

LEGENDA:

- ISTNIEJĄCE ŚCIANY
- ŚCIANY DZIAŁOWE PROJEKTOWANE
- ××× PROJEKTOWANE WYBURZENIA
- G PROJEKTOWANA GAŚNICA NAŚCIENNA 2KG

PROJEKT
RZUT PARTERU
SKALA 1:80

100cm 200cm 500cm

ISTNIEJĄCE ŚCIANY

RZECZOZNAWCA DO SPRAW ZABEZPIECZEŃ PRZECIWPOŻAROWYCH
Zgjon 05.01.2023
mgr Edward Dobrowolski
Nr upr. 393/99
Zgodność projektu z wymaganiami ochrony przeciwpożarowej stwierdzam
~~bez uwag~~
z uwagami:
Integralną częścią uzgodnienia jest dokumentacja techniczna w zakresie dotyczącym ochrony przeciwpożarowej nr 25595.297.2.2025 oraz nr 25595.297.3.2025
RZECZOZNAWCA
ds. Zabezpieczeń Przeciwpożarowych
mgr Edward Dobrowolski
Nr upr. 393/99

UZGODNIENIE Z RZECZOZNAWCĄ DO SPRAW ZABEZPIECZEŃ PRZECIWPOŻAROWYCH

AARZ ATELIER ARCHITEKTURY Radosław Żubrycki
ATELIER ARCHITEKTURY RADOSŁAW ŻUBRYCKI
Ul. Św. Jana 9a 59-900 Zgorzelec biuro@aarz.pl tel. 514492382

BRANŻA	SPEC	ETAP	SKALA RYSUNKU	NR ZAŁĄCZNIKA
AB	AR / BO	PAB	1:80	AB02

NAZWA I ADRES ZADANIA — DATA: 15.11.2022

PRZEBUDOWA BUDYNKU POLEGAJĄCA NA DOSTOSOWANIU BUDYNKU DO WARUNKÓW TECHNICZNYCH W ZAKRESIE OCHRONY POŻAROWEJ

ADRES INWESTYCJI: **UL. WYSPIAŃSKIEGO 9A 59-900 ZGORZELEC,** DZ. 13/1 OB. 0004 ZGORZELEC, JEDN. EW. 022502_1, POWIAT ZGORZELECKI

ZAWARTOŚĆ RYSUNKU

PROJEKT - RZUT PARTERU

	PODPIS
ARCHITEKTURA - PROJEKTANT:	
Mgr inż. arch. Radosław Żubrycki Nr upr. 66/LuOKK/2014GW upr. bud. w spec. arch. b/o	Radosław Żubrycki
ARCHITEKTURA - SPRAWDZAJĄCY:	
Mgr inż. arch. Joanna Niećko Nr upr. 73/LuOKK/2016 upr. bud. w spec. arch. b/o	Joanna Niećko
KONSTRUKCJA - PROJEKTANT:	
Mgr inż. Krzysztof Czapliński Nr upr. 106/00/DUW upr. bud. w spec. konstrukc.-budowlanej b/o	Krzysztof Czapliński
KONSTRUKCJA - SPRAWDZAJĄCY:	
Mgr inż. Rafał Rozenbreter Nr upr. 239/DOŚ/07 upr. bud. w spec. konstrukc.-budowlanej b/o	Rafał Rozenbreter

STRONA 37

ZAŁĄCZNIK GRAFICZNY W WERSJI ELEKTRONICZNEJ NIE STANOWI DOKUMENTACJI PROJEKTOWEJ I NIE MOŻE BYĆ WYKORZYSTYWANY NA CELE PROWADZENIA BUDOWY ZGODNIE Z USTAWĄ PRAWO BUDOWLANE

PRZEBUDOWA BUDYNKU PRZEDSZKOLA

DOKUMENTACJA ORYGINALNA

* DOKUMENTACJA CHRONIONA PRAWEM AUTORSKIM

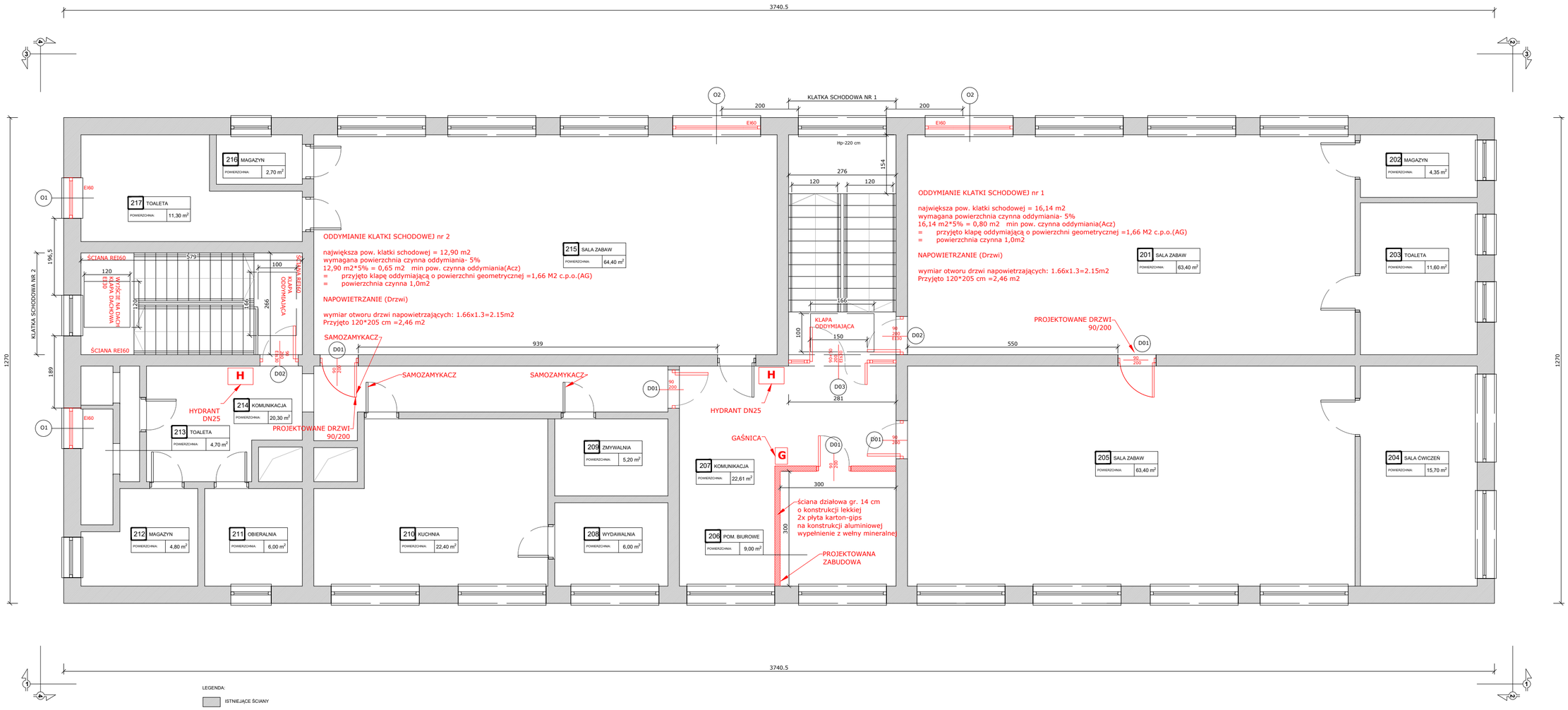

PROJEKT
RZUT 1 PIĘTRA
SKALA 1:80

100cm 200cm 500cm

LEGENDA:

- ISTNIEJĄCE ŚCIANY
- ŚCIANY DZIAŁOWE PROJEKTOWANE
- ××× PROJEKTOWANE WYBURZENIA
- G PROJEKTOWANA GAŚNICA NAŚCIENNA 2KG

ISTNIEJĄCE ŚCIANY

AARZ ATELIER ARCHITEKTURY Radosław Żubrycki

ATELIER ARCHITEKTURY RADOSŁAW ŻUBRYCKI
Ul. Św. Jana 9a 59-900 Zgorzelec biuro@aarz.pl tel: 514482382

BRANŻA	SPEC	ETAP	SKALA RYSUNKU	NR ZAŁĄCZNIKA
AB	AR / BO	PAB	1:80	AB03

NAZWA I ADRES ZADANIA — DATA: 15.11.2022

PRZEBUDOWA BUDYNKU POLEGAJĄCA NA DOSTOSOWANIU BUDYNKU DO WARUNKÓW TECHNICZNYCH W ZAKRESIE OCHRONY POŻAROWEJ

ADRES INWESTYCJI: **UL. WYSPIAŃSKIEGO 9A 59-900 ZGORZELEC,** DZ. 13/1 OB. 0004 ZGORZELEC, JEDN. EW. 022502_1, POWIAT ZGORZELECKI

ZAWARTOŚĆ RYSUNKU

PROJEKT - RZUT PIĘTRA

	PODPIS
ARCHITEKTURA - PROJEKTANT:	
Mgr inż. arch. Radosław Żubrycki Nr upr. 66/LuOKK/2014GW upr. bud. w spec. arch. b/o	Radosław Żubrycki
ARCHITEKTURA - SPRAWDZAJĄCY:	
Mgr inż. arch. Joanna Niećko Nr upr. 73/LuOKK/2016 upr. bud. w spec. arch. b/o	Joanna Niećko
KONSTRUKCJA - PROJEKTANT:	
Mgr inż. Krzysztof Czapliński Nr upr. 106/00/DUW upr. bud. w spec. konstrukc.-budowlanej b/o	Krzysztof Czapliński
KONSTRUKCJA - SPRAWDZAJĄCY:	
Mgr inż. Rafał Rozentreter Nr upr. 239/DOŚ/07 upr. bud. w spec. konstrukc.-budowlanej b/o	Rafał Rozentreter

STRONA 38

ZAŁĄCZNIK GRAFICZNY W WERSJI ELEKTRONICZNEJ NIE STANOWI DOKUMENTACJI PROJEKTOWEJ I NIE MOŻE BYĆ WYKORZYSTYWANY NA CELE PROWADZENIA BUDOWY ZGODNIE Z USTAWĄ PRAWO BUDOWLANE

PRZEBUDOWA BUDYNKU PRZEDSZKOLA

DOKUMENTACJA ORYGINALNA

* DOKUMENTACJA CHRONIONA PRAWEM AUTORSKIM

PROJEKT
ELEWACJA POŁUDNIOWA - TYLNA 3-3
SKALA 1:80

100cm 200cm 500cm

LEGENDA:
- ISTNIEJĄCE ŚCIANY
- ŚCIANY DZIAŁOWE PROJEKTOWANE
- ××× PROJEKTOWANE WYBURZENIA

PROJEKT
ELEWACJA PÓŁNOCNA - FRONTOWA 1-1
SKALA 1:80

100cm 200cm 500cm

LEGENDA:
- ISTNIEJĄCE ŚCIANY
- ŚCIANY DZIAŁOWE PROJEKTOWANE
- ××× PROJEKTOWANE WYBURZENIA

ATELIER ARCHITEKTURY RADOSŁAW ŻUBRYCKI
Ul. Św. Jana 9a 59-900 Zgorzelec biuro@aarz.pl tel. 514482382

BRANŻA	SPEC	ETAP	SKALA RYSUNKU	NR ZAŁĄCZNIKA
AB	AR / BO	PAB	1:80	AB04

NAZWA I ADRES ZADANIA — DATA: 15.11.2022

PRZEBUDOWA BUDYNKU POLEGAJĄCA NA DOSTOSOWANIU BUDYNKU DO WARUNKÓW TECHNICZNYCH W ZAKRESIE OCHRONY POŻAROWEJ

ADRES INWESTYCJI: **UL. WYSPIAŃSKIEGO 9A 59-900 ZGORZELEC,** DZ. 13/1 OB. 0004 ZGORZELEC, JEDN. EW. 022502_1, POWIAT ZGORZELECKI

ZAWARTOŚĆ RYSUNKU

PROJEKT - ELEWACJA 1-1 ORAZ 3-3

	PODPIS
ARCHITEKTURA - PROJEKTANT:	
Mgr inż. arch. Radosław Żubrycki Nr upr. 66/LuOKK/2014GW upr. bud. w spec. arch. b/o	Radosław Żubrycki
ARCHITEKTURA - SPRAWDZAJĄCY:	
Mgr inż. arch. Joanna Niećko Nr upr. 73/LuOKK/2016 upr. bud. w spec. arch. b/o	Joanna Niećko
KONSTRUKCJA - PROJEKTANT:	
Mgr inż. Krzysztof Czapliński Nr upr. 106/00/DUW upr. bud. w spec. konstrukc.-budowlanej b/o	Krzysztof Czapliński
KONSTRUKCJA - SPRAWDZAJĄCY:	
Mgr inż. Rafał Rozentreter Nr upr. 239/DOŚ/07 upr. bud. w spec. konstrukc.-budowlanej b/o	Rafał Rozentreter

STRONA 39

ZAŁĄCZNIK GRAFICZNY W WERSJI ELEKTRONICZNEJ NIE STANOWI DOKUMENTACJI PROJEKTOWEJ I NIE MOŻE BYĆ WYKORZYSTYWANY NA CELE PROWADZENIA BUDOWY ZGODNIE Z USTAWĄ PRAWO BUDOWLANE

PRZEBUDOWA BUDYNKU PRZEDSZKOLA

DOKUMENTACJA ORYGINALNA

* DOKUMENTACJA CHRONIONA PRAWEM AUTORSKIM

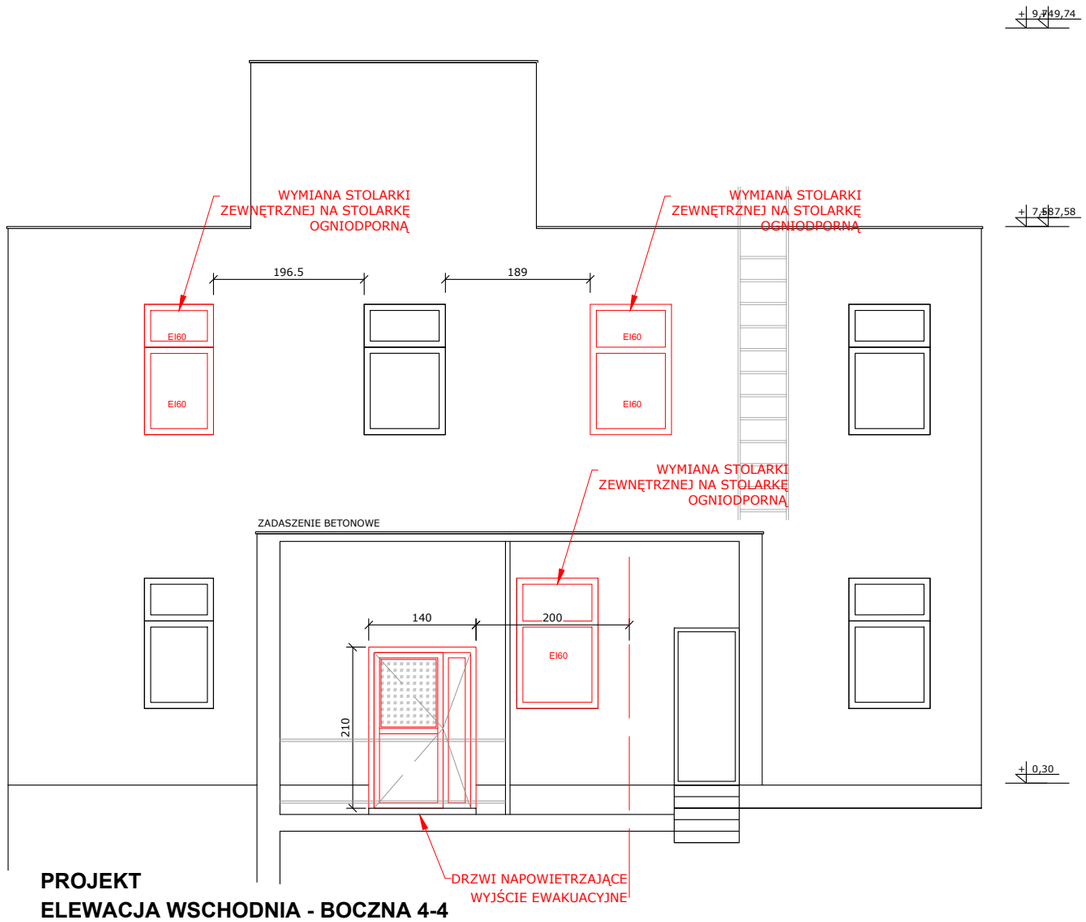

PROJEKT
ELEWACJA WSCHODNIA - BOCZNA 4-4
SKALA 1:80

100cm 200cm 500cm

PROJEKT
ELEWACJA ZACHODNIA - BOCZNA 2-2
SKALA 1:80

100cm 200cm 500cm

AARZ ATELIER ARCHITEKTURY Radosław Żubrycki

ATELIER ARCHITEKTURY RADOSŁAW ŻUBRYCKI
Ul. Św. Jana 9a 59-900 Zgorzelec biuro@aarz.pl tel: 514492382

BRANŻA	SPEC	ETAP	SKALA RYSUNKU	NR ZAŁĄCZNIKA
AB	AR / BO	PAB	1:80	AB05

NAZWA I ADRES ZADANIA — DATA 15.11.2022

PRZEBUDOWA BUDYNKU POLEGAJĄCA NA DOSTOSOWANIU BUDYNKU DO WARUNKÓW TECHNICZNYCH W ZAKRESIE OCHRONY POŻAROWEJ

ADRES INWESTYCJI: **UL. WYSPIAŃSKIEGO 9A 59-900 ZGORZELEC**, DZ. 13/1 OB. 0004 ZGORZELEC, JEDN. EW. 022502_1, POWIAT ZGORZELECKI

ZAWARTOŚĆ RYSUNKU

PROJEKT - ELEWACJA 4-4 ORAZ 2-2

	PODPIS
ARCHITEKTURA - PROJEKTANT:	
Mgr inż. arch. Radosław Żubrycki Nr upr. 66/LuOKK/2014GW upr. bud. w spec. arch. b/o	Radosław Żubrycki
ARCHITEKTURA - SPRAWDZAJĄCY:	
Mgr inż. arch. Joanna Niećko Nr upr. 73/LuOKK/2016 upr. bud. w spec. arch. b/o	Joanna Niećko
KONSTRUKCJA - PROJEKTANT:	
Mgr inż. Krzysztof Czapliński Nr upr. 106/00/DUW upr. bud. w spec. konstrukc.-budowlanej b/o	Krzysztof Czapliński
KONSTRUKCJA - SPRAWDZAJĄCY:	
Mgr inż. Rafał Rozentreter Nr upr. 239/DOŚ/07 upr. bud. w spec. konstrukc.-budowlanej b/o	Rafał Rozentreter

STRONA
40

ZAŁĄCZNIK GRAFICZNY W WERSJI ELEKTRONICZNEJ NIE STANOWI DOKUMENTACJI PROJEKTOWEJ I NIE MOŻE BYĆ WYKORZYSTYWANY NA CELE PROWADZENIA BUDOWY ZGODNIE Z USTAWĄ PRAWO BUDOWLANE

PRZEBUDOWA BUDYNKU PRZEDSZKOLA

DOKUMENTACJA ORYGINALNA
* DOKUMENTACJA CHRONIONA PRAWEM AUTORSKIM

ZESTAWIENIE STOLARKI ZEWNĘTRZNEJ PROJEKTOWANEJ
SKALA 1:50

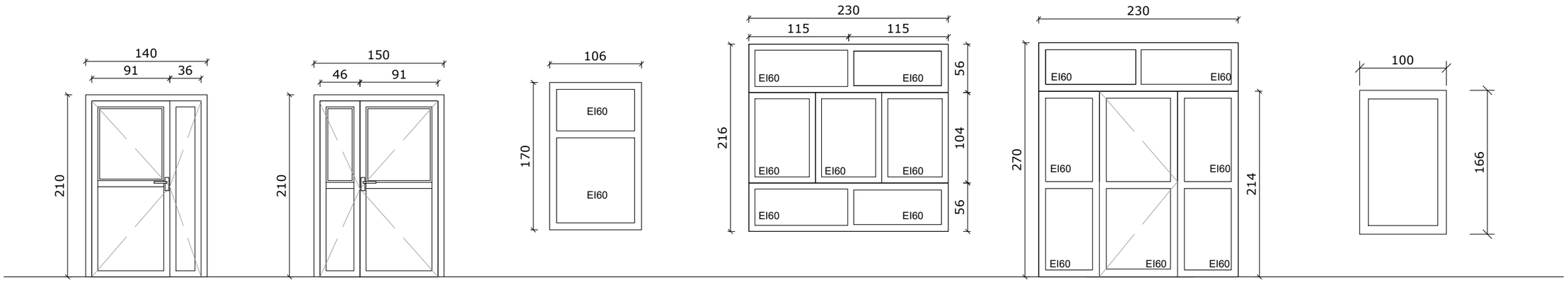

DZ01

DRZWI ZEWNĘTRZNE PCV
BIAŁE DWUSKRZYDŁOWE
91+36/202 EWAKUACYJNE
szklenie:
góra szkło- dół panel
- profil skrzydła drzwiowy
5-komorowy,
- grubość profila: 75mm,
szerokość: 110mm,
- wzmocnienie stalowe w
profilu,
- podwójna szyba z argonem
4+16+4 - 1,0 kW,
- 3 masywne w pełni
bezpieczne zawiasy 3D
regulowane w pionie i
poziomie,
- okólne podwójne
uszczelnienie,
- niski próg aluminiowy,
- okucie - zamek listwowy z 5
ryglami

ILOŚĆ - 1 SZTUKA

NAPOWIETRZAJĄCE Z
SIŁOWNIKIEM 230V/24V

DZ01

DRZWI ZEWNĘTRZNE PCV
BIAŁE DWUSKRZYDŁOWE
91+46/202 EWAKUACYJNE
szklenie:
góra szkło- dół panel
- profil skrzydła drzwiowy
5-komorowy,
- grubość profila: 75mm,
szerokość: 110mm,
- wzmocnienie stalowe w
profilu,
- podwójna szyba z argonem
4+16+4 - 1,0 kW,
- 3 masywne w pełni
bezpieczne zawiasy 3D
regulowane w pionie i
poziomie,
- okólne podwójne
uszczelnienie,
- niski próg aluminiowy,
- okucie - zamek listwowy z 5
ryglami

ILOŚĆ - 1 SZTUKA

NAPOWIETRZAJĄCE Z
SIŁOWNIKIEM 230V/24V

O1

OKNO PRZECIWPOŻAROWE
STAŁE EI60
kolor biały

ILOŚĆ - 3 SZTUKI

O2

OKNO PRZECIWPOŻAROWE
STAŁE EI60
kolor biały

ILOŚĆ - 3 SZTUKI

DZ02

DRZWI ZEWNĘTRZNE BIAŁE
JEDNOSKRZYDŁOWE Z
NAŚWIETLAMI BOCZNYMI I
GÓRNYM

ILOŚĆ - 1 SZTUKA

KLAPA ODDYMIAJĄCA DACHOWA
Z NAPĘDEM ELEKTRYCZNYM 24V
rozwierna na zewnątrz
kolor biały
Powierzchnia czynna oddymiania
Aa=1,00m2

ILOŚĆ - 2 SZTUKI

UWAGA:

PRZED ZAMÓWIENIEM STOLARKI OKIENNEJ I DRZWIOWEJ WYMIARY OTWORÓW SPRAWDZIC NA BUDOWIE, NALEŻY TEŻ POWTÓRNIE PRZELICZYĆ ILOŚĆ ZAMAWIANYCH SZTUK STOLARKI

ZESTAWIENIE STOLARKI OKIENNEJ I DRZWIOWEJ WYKONANO WG WIDOKU OD STRONY ELEWACJI

WYMIARY OTWORÓW OKIENNYCH NA RZUTACH PODANE SĄ W ŚWIETLE OŚCIEŻY, WYMIARY OTWORÓW DRZWIOWYCH - W ŚWIETLE OŚCIEŻNICY

STOLARKA OKIENNA I DRZWI POWINNA POSIADAĆ ODPOWIEDNI WSPÓŁCZYNNIK PRZENIKANIA CIEPŁA ZAPEWNIAJĄCY ENERGOOSZCZĘDNOŚĆ BUDYNKU

AARZ ATELIER ARCHITEKTURY Radosław Żubrycki
ATELIER ARCHITEKTURY RADOSŁAW ŻUBRYCKI
Ul. Św. Jana 9a 59-900 Zgorzelec biuro@aarz.pl tel: 514492382

BRANŻA	SPEC	ETAP	SKALA RYSUNKU	NR ZAŁĄCZNIKA
AB	AR / BO	PAB	1:50	AB06

NAZWA I ADRES ZADANIA — DATA 15.11.2022

PRZEBUDOWA BUDYNKU POLEGAJĄCA NA DOSTOSOWANIU BUDYNKU DO WARUNKÓW TECHNICZNYCH W ZAKRESIE OCHRONY POŻAROWEJ

ADRES INWESTYCJI: **UL. WYSPIAŃSKIEGO 9A 59-900 ZGORZELEC,** DZ. 13/1 OB. 0004 ZGORZELEC, JEDN. EW. 022502_1, POWIAT ZGORZELECKI

ZAWARTOŚĆ RYSUNKU

PROJEKT - ZESTAWIENIE STOLARKI ZEWNĘTRZNEJ

ARCHITEKTURA - PROJEKTANT:	PODPIS
Mgr inż. arch. Radosław Żubrycki Nr upr. 66/LuOKK/2014GW upr. bud. w spec. arch. b/o	Radosław Żubrycki
ARCHITEKTURA - SPRAWDZAJĄCY:	
Mgr inż. arch. Joanna Niećko Nr upr. 73/LuOKK/2016 upr. bud. w spec. arch. b/o	Joanna Niećko

STRONA
41

ZAŁĄCZNIK GRAFICZNY W WERSJI ELEKTRONICZNEJ NIE STANOWI DOKUMENTACJI PROJEKTOWEJ I NIE MOŻE BYĆ WYKORZYSTYWANY NA CELE PROWADZENIA BUDOWY ZGODNIE Z USTAWĄ PRAWO BUDOWLANE

PRZEBUDOWA BUDYNKU PRZEDSZKOLA

DOKUMENTACJA ORYGINALNA
* DOKUMENTACJA CHRONIONA PRAWEM AUTORSKIM

ZESTAWIENIE STOLARKI WEWNĘTRZNEJ PROJEKTOWANEJ
SKALA 1:50

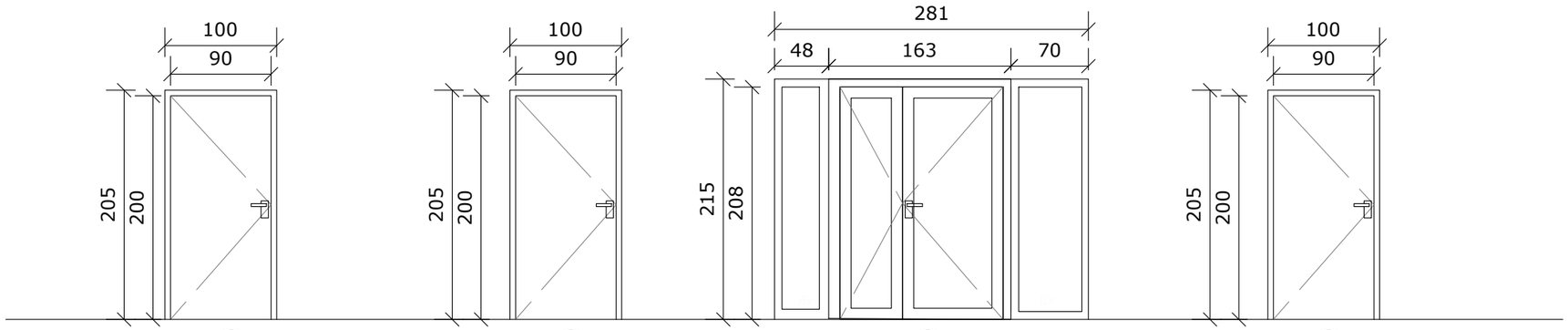

D01

Drzwi jednoskrzydłowe '90'
Skrzydło wypełnione płytą wiórową, okleinowane dwustronnie płytą okleinowaną HDF
ościeżnica regulowana w kolorze skrzydła
trzy zawiasy czopowe regulowane w trzech płaszczyznach
zaczep zamka
klamka metalowa czarna, zamek na klucz

ILOŚĆ - 6 SZTUK

D02

Drzwi aluminiowe EIs30 wewnętrzne stalowe

ILOŚĆ - 6 SZTUKI

D03

Drzwi aluminiowe wewnętrzne EIs 30
dwudzielne z naświetlami bocznymi
szyba bezpieczna

ILOŚĆ - 2 SZTUKI

D04

Drzwi aluminiowe EI60 wewnętrzne stalowe

ILOŚĆ - 2 SZTUKI

UWAGA:

PRZED ZAMÓWIENIEM STOLARKI OKIENNEJ I DRZWIOWEJ WYMIARY OTWORÓW SPRAWDZIC NA BUDOWIE, NALEŻY TEŻ POWTÓRNIE PRZELICZYĆ ILOŚĆ ZAMAWIANYCH SZTUK STOLARKI

ZESTAWIENIE STOLARKI OKIENNEJ I DRZWIOWEJ WYKONANO WG WIDOKU OD STRONY ELEWACJI

WYMIARY OTWORÓW OKIENNYCH NA RZUTACH PODANE SĄ W ŚWIETLE OŚCIEŻY, WYMIARY OTWORÓW DRZWIOWYCH - W ŚWIETLE OŚCIEŻNICY

STOLARKA OKIENNA I DRZWI POWINNA POSIADAĆ ODPOWIEDNI WSPÓŁCZYNNIK PRZENIKANIA CIEPŁA ZAPEWNIAJĄCY ENERGOOSZCZĘDNOŚĆ BUDYNKU

AARZ ATELIER ARCHITEKTURY Radosław Żubrycki
ATELIER ARCHITEKTURY RADOSŁAW ŻUBRYCKI
Ul. Św. Jana 9a 59-900 Zgorzelec biuro@aarz.pl tel: 514492382

BRANŻA	SPEC	ETAP	SKALA RYSUNKU	NR ZAŁĄCZNIKA
AB	AR / BO	PAB	1:50	AB07

NAZWA I ADRES ZADANIA — DATA 15.11.2022

PRZEBUDOWA BUDYNKU POLEGAJĄCA NA DOSTOSOWANIU BUDYNKU DO WARUNKÓW TECHNICZNYCH W ZAKRESIE OCHRONY POŻAROWEJ

ADRES INWESTYCJI: **UL. WYSPIAŃSKIEGO 9A 59-900 ZGORZELEC,** DZ. 13/1 OB. 0004 ZGORZELEC, JEDN. EW. 022502_1, POWIAT ZGORZELECKI

ZAWARTOŚĆ RYSU
PROJEKT – ZE

ARCHITEKTURA - PROJ
Mgr inż. arch. Radosław Ż
ARCHITEKTURA - SPRA
Mgr inż. arch. Joanna Nie

Podpisano przez/ Signed by:
RADOSŁAW ŻUBRYCKI
Data/ Date: 13.02.2023 12:13
mSzafir

ZAŁĄCZNIK GRAFICZNY W WERSJI ELEKTRONICZNEJ NIE STANOWI DOKUMENTACJI PROJEKTOWEJ I NIE MOŻE BYĆ WYKORZYSTYWANY NA CELE PROWADZENIA BUDOWY ZGODNIE Z USTAWĄ PRAWO BUDOWLANE