WIDOK OGÓLNY MOSTU M1
STAN PROJEKTOWANY
SKALA 1:10, 1:20, 1:50, 1:200

WIDOK Z GÓRY
SKALA 1:200

A	
warstwa ścieralna – SMA	gr. 4cm
wartswa wiążąca – asfalt lany	gr. 5cm
izolacja – papa zgrzewalna	gr. min. 0,5cm
płyta pomostu C30/37	gr. min. 25cm
ustrój nośny – konstrukcja stalowa	

B	
Nawierzchnia z emulsji wykonanej z syntetycznego asfaltu modyfikowanego polimerami wypełnionej grysem bazaltowym	gr. 0,5cm
kapa chodnikowa – beton C35/45	gr. 23-24cm
zabezpieczenie izolacji (pod kapą i krawężnikiem) – papa zgrzewalna mostowa	gr. min. 0,5cm
izolacja pomostu – papa zgrzewalna mostowa	gr. min. 25cm
płyta pomostu C30/37	

C	
nawierzchnia wg opracowania b. drogowej	
warstwa mieszanki niezwiązanej o CBR min.60%	gr. 10-70cm
beton ochronny C12/15	gr. 5cm
izolacja – papa termozgrzewalna	
płyta przejściowa C30/37	
podbeton C12/15	gr. 10cm

PROJEKTOWANE ETAPOWANIE WYKONANIA ŁAW FUNDAMENTOWYCH W SKRZYNIACH STALOWYCH

ETAP I:
- wykonanie platformy roboczej,
- zabicie pali prefabrykowanych na projektowaną głębokość;

ETAP II:
- wbicie szalunku traconego ław fundamentowych w postaci stalowej skrzyni oraz oparcie jej na palach prefabrykowanych;

ETAP III:
- wykonanie wykopu w stalowej skrzyni,
- wykonanie dna stalowej za pomocą blach stalowych stanowiących opacie dla korka betonowego,
- wykonanie korka betonowego na ułożonych blachach stalowych;

ETAP IV:
- wypompowanie wody ze skrzynki,
- ułożenie zbrojenia warstwy podbetonu i zakotwienie go do pali prefabrykowanych za pomocą obejm,
- wykonanie warstwy podbetonu;

ETAP V:
- skucie górnego fragmentu połowy pali prefabrykowanych oraz wyciągnięcie prętów do współpracy z ławą fundamentową. Należy skuć pale niewykorzystywane do podtrzymywania skrzynki stalowej,
- ułożenie zbrojenia płyty fundamentowej oraz wykonanie części ławy fundamentowej grubości 50cm;

ETAP VI:
- demontaż górnej części skrzynki stalowej,
- skucie górnego fragmentu pozostałej po etapie V połowy pali prefabrykowanych,
- wykonanie całości płyty fundamentowej.

PRZEKRÓJ PODŁUŻNY/WIDOK Z BOKU
SKALA 1:200

SCHEMAT ŁOŻYSKOWANIA

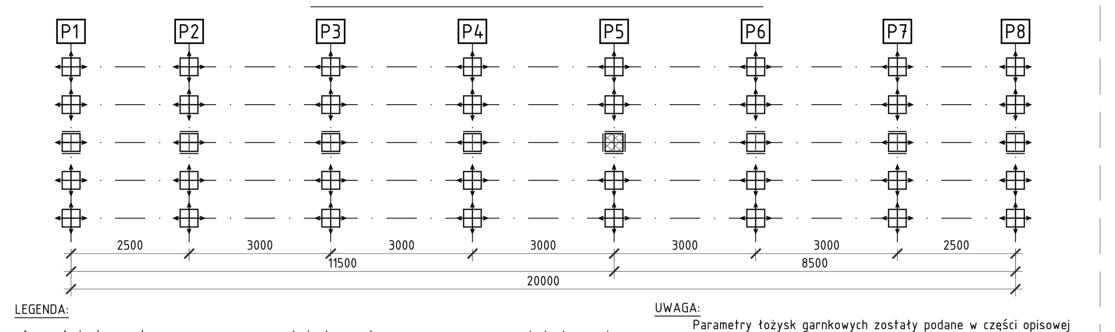

LEGENDA:
- Łożysko garnkowe wielokierunkowo przesuwne
- Łożysko garnkowe jednokierunkowo przesuwne
- Łożysko garnkowe nieprzesuwne

UWAGA:
Parametry łożysk garnkowych zostały podane w części opisowej
Przyjęta wysokość łożysk wraz z podlewką wynosi 160mm

MATERIAŁY:

BETON:
- PALE: – C30/37
- PODBETON: – C12/15
- ŁAWY FUNDAMENT.: – C30/37
- KORPUSY: – C30/37
- PŁYTA POMOSTU: – C30/37
- PŁYTY PRZEJŚCIOWE: – C30/37
- KAPY CHODNIKOWE – C35/45

STAL:
- ZBROJENIOWA: – A-IIIN Bst500S lub B500Sp

STAL KONSTRUKCYJNA:
- KONSTRUKCJA STALOWA – S355J2
- ELEMENTY ŁOŻYSK I ROZPÓR – S355J2
- PORĘCZE – S235
- PORĘCZ PRZY SCH. SŁUŻB. – S235

UWAGA:
1. POWIERZCHNIE PODPÓR NIE PRZYKRYTE GRUNTEM NALEŻY ZABEZPIECZYĆ ANTYKOROZYJNIE POPRZEZ HYDROFOBIZACJĘ BEZBARWNĄ;
2. POWIERZCHNIE ODZIEMNE NALEŻY ZABEZPIECZYĆ POWŁOKĄ IZOLACYJNĄ EPOKSYDOWO-BITUMICZNĄ. IZOLACJĘ POWŁOKOWĄ WYPROWADZIĆ NA MIN. 15cm PONAD POWIERZCHNIĘ TERENU;
3. WYMIANĘ GRUNTÓW ORAZ WYKONANIE ZASYPKI PRZYCZÓŁKA W OKOLICY PODPORY P8 PROJEKTUJE SIĘ W POSTACI GRUNTU PRZEPUSZCZALNEGO ZAGĘSZCZANEGO WARSTWAMI GR. 20-25 CM DO WSKAŹNIKA ZAGĘSZCZENIA Is>1,00;
4. PODCZAS PROWADZENIA ROBÓT W OBRĘBIE ISTNIEJĄCYCH SIECI UZBROJENIA TERENU ZACHOWAĆ SZCZEGÓLNĄ OSTROŻNOŚĆ;
5. WSZYSTKIE OSTRE KRAWĘDZIE BETONU SFAZOWAĆ 2x2cm;
6. RZĘDNE CIOSÓW DOSTOSOWAĆ DO TYPU WYBRANYCH NA ETAPIE REALIZACJI ŁOŻYSK O NOŚNOŚCI WG CZĘŚCI OPISOWEJ OPRACOWANIA;
7. LOKALIZACJĘ RUR OSŁONOWYCH PRZEJŚCIA KOLEKTORÓW ODWODNIENIA PRZEZ ŚCIANKI ZAPLECZNE W RAZIE KONIECZNOŚCI DOSTOSOWAĆ NA BUDOWIE. PRZESTRZEŃ POMIĘDZY KOLEKTOREM ODWODNIENIA A RURĄ OSŁONOWĄ NALEŻY USZCZELNIĆ W CELU ZABEZPIECZENIA PRZED NAPŁYWEM WODY ZZA PRZYCZÓŁKA.
8. W ŚCIANKACH ZAPLECZNYCH POZOSTAWIĆ NIEZABETONOWANE WNĘKI DLA POTRZEB OSADZENIA URZĄDZEŃ DYLATACYJNYCH. WNĘKI ZABETONOWAĆ PO OSADZENIU URZĄDZEŃ DYLATACYJNYCH;
9. ZA ŚCIANAMI KORPUSÓW NALEŻY UŁOŻYĆ DRENAŻ W FORMIE PERFOROWANEJ RURY DRENARSKIEJ ⌀150mm W OTULINIE Z GEOWŁÓKNINY, W OBSYPCE Z GRUNTU PRZEPUSZCZALNEGO, UŁOŻONEJ NA PROGACH WYKONANYCH Z BETONU C12/15.
10. ZA PŁYTAMI PRZEJŚCIOWYMI NALEŻY UŁOŻYĆ DRENAŻ W FORMIE PERFOROWANEJ RURY DRENARSKIEJ ⌀150mm W OTULINIE Z GEOWŁÓKNINY W OBSYPCE Z GRUNTU PRZEPUSZCZALNEGO, UŁOŻONEJ NA PREFABRYKOWANYCH, BETONOWYCH KORYTKACH ŚCIEKOWYCH
11. KOLORYSTYKĘ DESEK GZYMSOWYCH ORAZ POWŁOK MALARSKICH NA ETAPIE BUDOWY PRZEDSTAWIĆ ZAMAWIAJĄCEMU DO OSTATECZNEJ AKCEPTACJI, PRZED ZAMÓWIENIEM MATERIAŁÓW.
12. PRZED ROZPOCZĘCIEM ROBÓT GEODEZYJNIE ZWERYFIKOWAĆ W TERENIE PRZEBIEG GRANIC DZIAŁEK.
13. DO PODWIESZENIA ODWODNIENIA NALEŻY ZASTOSOWAĆ SYSTEMOWE WIESZAKI PRODUCENTA ODOWODNIENIA WYBRANEGO PRZEZ WYKONAWCĘ.

SZCZEGÓŁ NAWIERZCHNI PRZY KRAWĘŻNIKU
SKALA 1:10

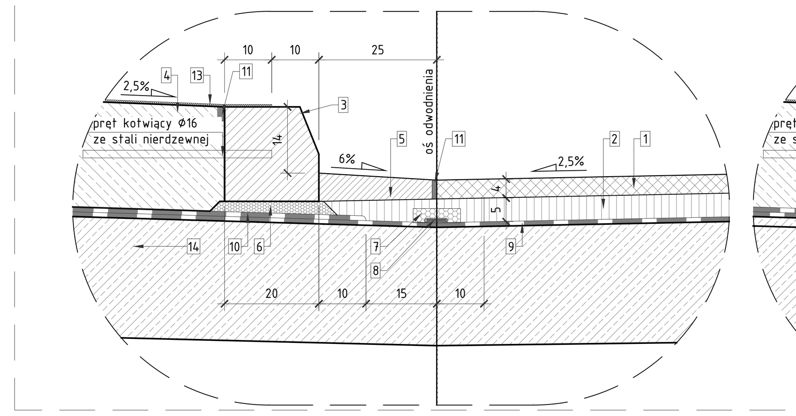

SZCZEGÓŁ W MIEJSCU SĄCZKA
SKALA 1:10

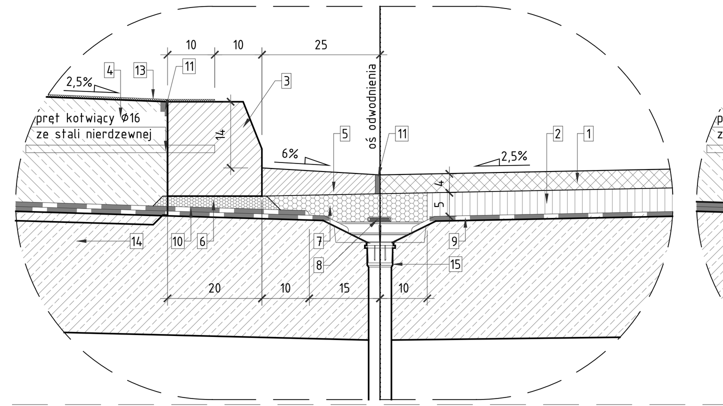

SZCZEGÓŁ W MIEJSCU WPUSTU
SKALA 1:10

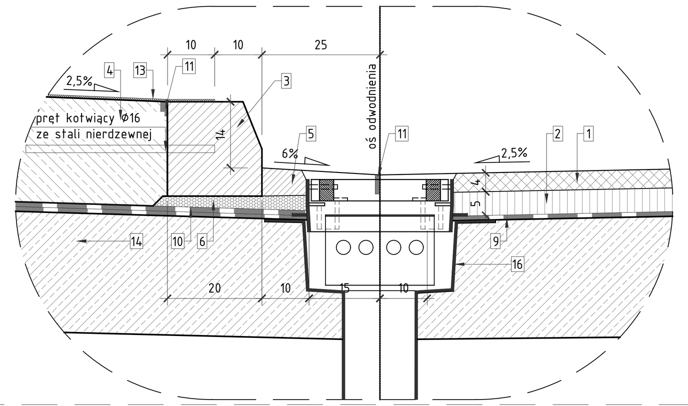

SZCZEGÓŁ DESKI GZYMSOWEJ
SKALA 1:10

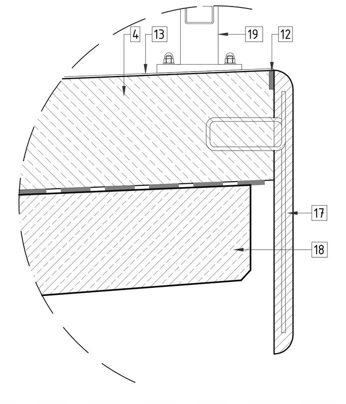

1. Warstwa ścieralna nawierzchni – SMA 8
2. Warstwa wiążąca nawierzchni – asfalt lany
3. Krawężnik kamienny 20x20cm
4. Kapa chodnikowa z betonu C35/45
5. Asfalt lany modyfikowany w warstwie ścieralnej nawierzchni
6. Grys bazaltowy 4/6 otoczony kompozycją żywic epoksydowych
7. Grys bazaltowy 8/16 otoczony kompozycją żywic epoksydowych
8. Dren z taśmy tkanej otoczonej geowłókniną filtracyjną
9. Izolacja płyty pomostu – papa termozgrzewalna
10. Warstwa ochronna izolacji – papa termozgrzewalna
11. Elastyczna taśma uszczelniająca
12. Uszczelnienie kapy chodnikowej na styku z deską gzymsową – emulsja z syntetycznego asfaltu modyfikowanego polimerami
13. Emulsja z syntetycznego asfaltu modyfikowanego polimerami z wypełnieniem grysem bazaltowym
14. Kotwa kapy chodnikowej
15. Sączek mostowy z tworzywa sztucznego
16. Wpust mostowy
17. Prefabrykowana deska gzymsowa z polimerobetonu h=60cm spoinowana materiałem trwale-plastycznym na całej długości
18. Żelbetowa płyta pomostowa C30/37
19. Słupek balustrady mocowany na kotwy wklejane

SZCZEGÓŁ UMOC. PODSTAWY SKARPY ŁAWĄ BETONOWĄ
SKALA 1:20

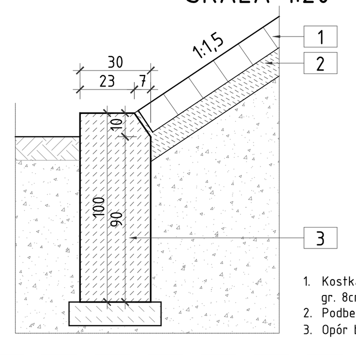

1. Kostka z betonu wibroprasowanego gr. 8cm
2. Podbeton C16/20 gr.10cm
3. Opór betonowy 30x100cm, C30/37

SCHEMAT SZALUNKU TRACONEGO

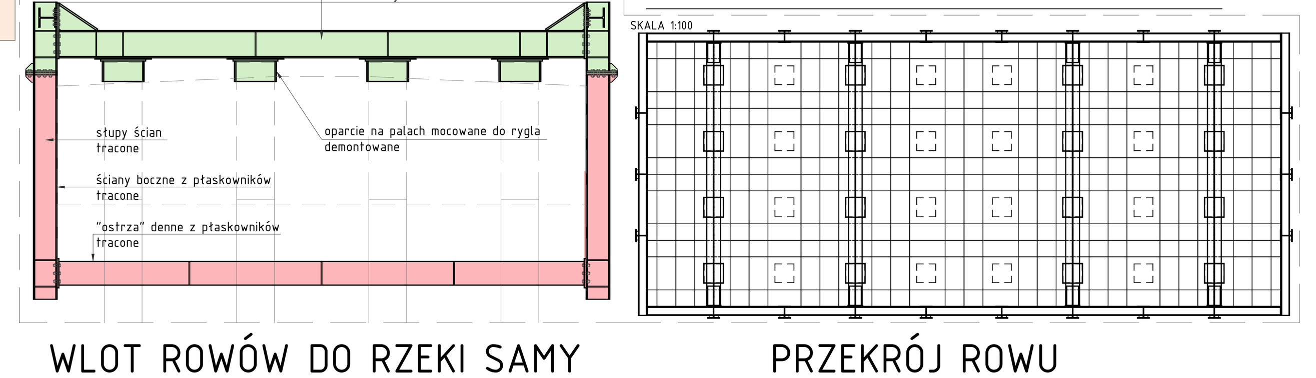

WLOT ROWÓW DO RZEKI SAMY

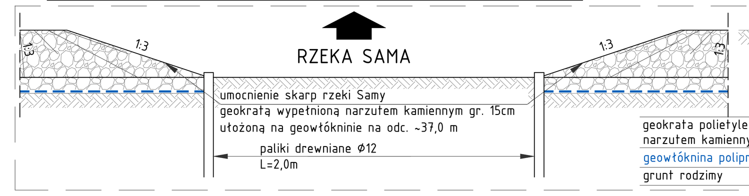

PRZEKRÓJ ROWU

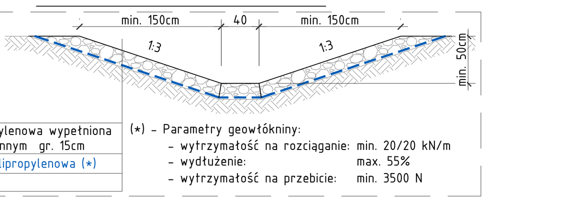

PRZEKRÓJ POPRZECZNY
SKALA 1:50

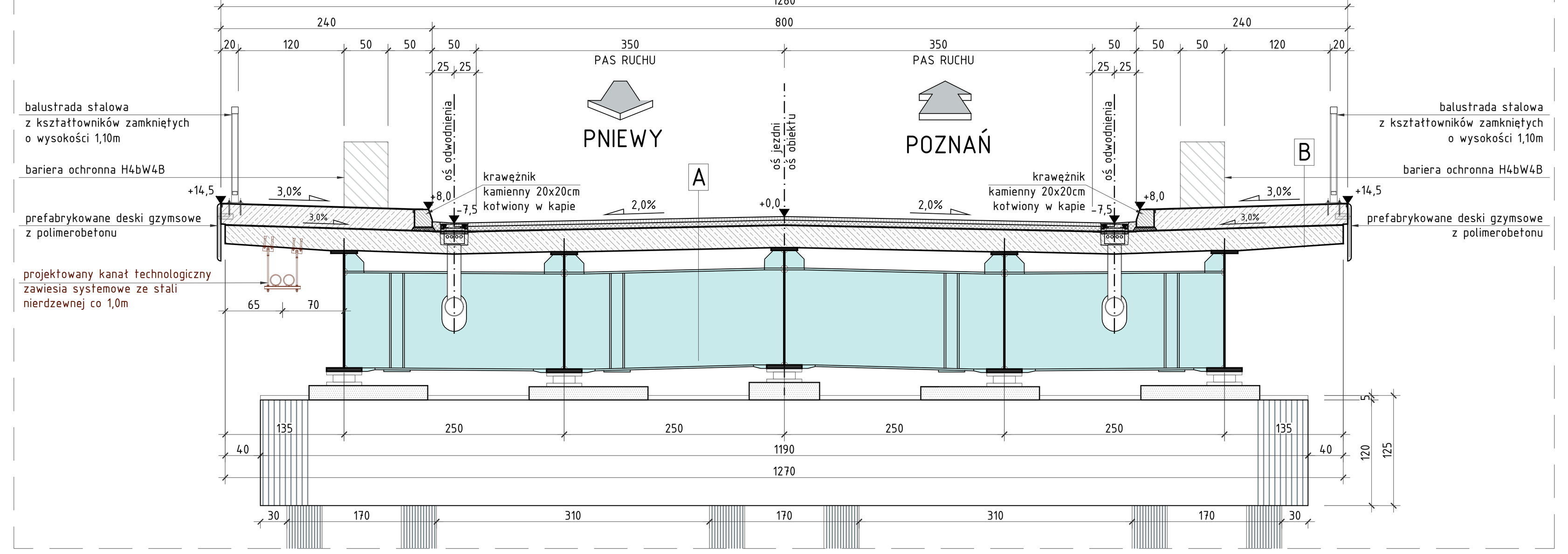

SMP Projektanci Sp. z o.o. Sp. k.
ul. Głuchowska 1
60-101 Poznań
www.smp.poznan.pl
e-mail: biuro@smp.poznan.pl
tel. 61 861 96 36
NIP 779-23-71-246 REGON 301375359

Inwestor: Wielkopolski Zarząd Dróg Wojewódzkich, ul. Wilczak 51, 61-623 Poznań

Nazwa inwestycji: Budowa obwodnicy Szamotuł w ciągu drogi wojewódzkiej nr 187 Pniewy - Szamotuły - Oborniki - Murowana Goślina

Branża: MOSTOWA | Stadium dokumentacji: PT(PW)

Stanowisko	Imię i nazwisko	Nr uprawnień specjalność	Podpis
Główny Projektant	mgr inż. Krzysztof Pokorski	WKP/0091/POOM/06 mostowa	Pokorski
Projektant	mgr inż. Dawid Żuchliński	WKP/0130/POOM/20 inżynieryjna mostowa	Żuchliński
Opracował	mgr inż. Jędrzej Wojciechowski		Wojciechowski
Sprawdzający	mgr inż. Łukasz Szuba	7131/190/P/2002 konstrukcyjno-budowlana	Szuba

Tytuł rysunku: Widok ogólny mostu M1. Stan projektowany | Nr 03

Nr umowy: 364/91.WZP/22 | Data opracowania: 01/2024 | Skala: 1:10,20,50,200