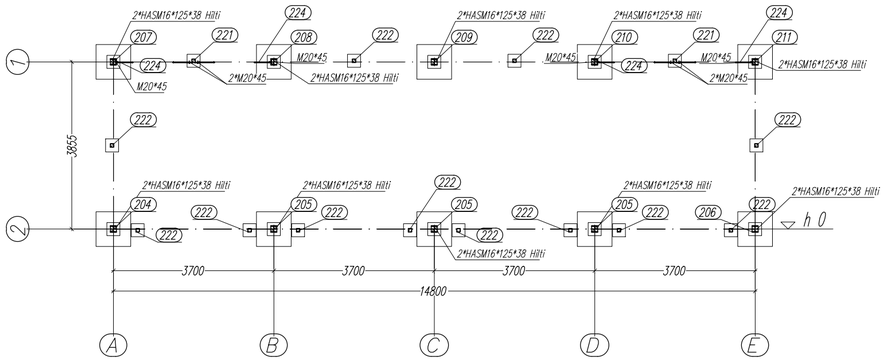

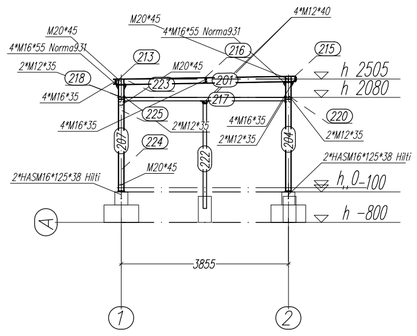

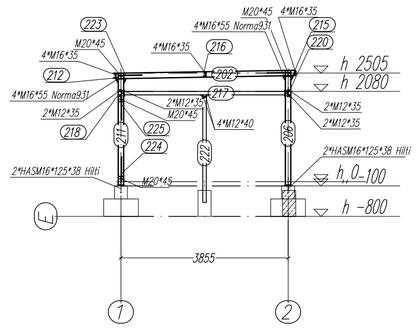

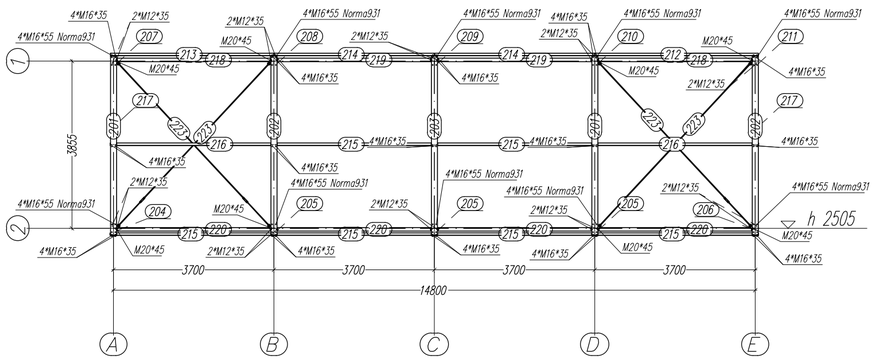

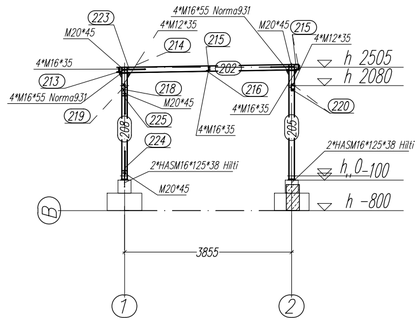

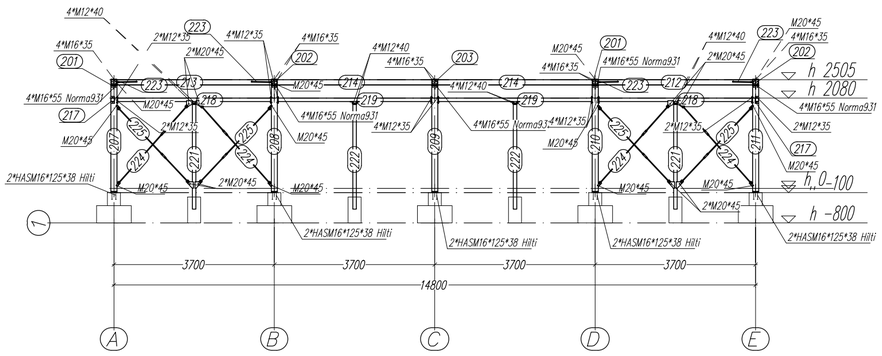

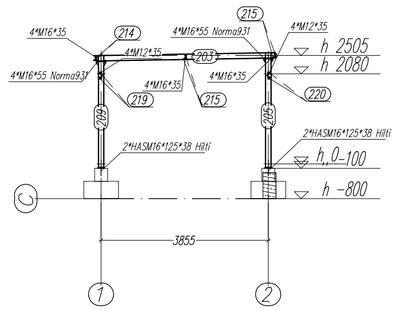

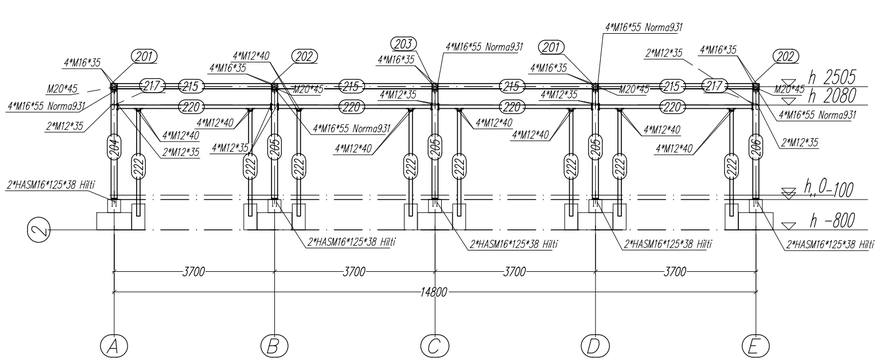

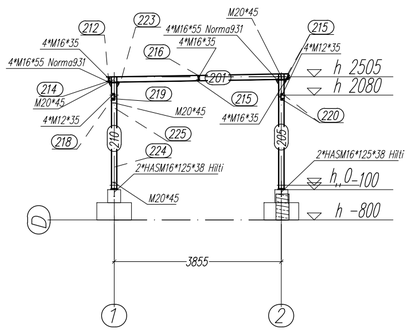

UWAGI:
1. Klasa konstrukcji stalowej EXC2 wg PN-EN 1090-2
2. Stal konstrukcyjna S235 wg zestawień
3. Zabezpieczenie antykorozyjne – ocynk.
4. Nie opisane spoiny pachwinowe wykonać grub. 3 mm, spoiny czołowe na pełny przekrój cieńszego z łączonych elementów;
5. Do połączeń zwykłych stosować śruby ocynkowane kl. 8.8 wg ISO 4014 i ISO 4017 (DIN 931, DIN 933) dostarczanych w kompletach.
6. W przypadku zmiany normy dla śrub należy zweryfikować długości zaciskowe zestawów.

JEDNOSTKA PROJEKTOWA

PAVO projekt

PAVO Projekt Sp. z o.o.
ul.Fabryczna 16H, 53-609 Wrocław
692 489 075, biuro@pavoprojekt.pl
KRS: 0000672640, NIP: 8943102296
REGON: 367011321

PROJEKTANT - KONSTRUKCJA	PODPIS
MGR INŻ. ANDRZEJ BONDARYK UPRAWNIENIA BUDOWLANE NR 627/01/DUW	
SPRAWDZAJĄCY - KONSTRUKCJA	PODPIS
MGR INŻ. TOMASZ TKACZYK UPRAWNIENIA BUDOWLANE NR 651/01/DUW	
OPRACOWANIE	PODPIS

NAZWA OBIEKTU

BUDOWA PUNKTU SELEKTYWNEGO ZBIERANIA ODPADÓW KOMUNALNYCH W GRODKOWIE.
Część dz. nr 8/12 i 8/14, obręb: 0043 Grodków Półwiosek

ELEMENT PROJEKTU BUDOWLANEGO

PROJEKT WYKONAWCZY

NAZWA RYSUNKU

WIATA W2 - SCHEMAT ZESTAWCZY

NR RYSUNKU	SKALA	DATA
KW.3.3	1:100	15.06.2022