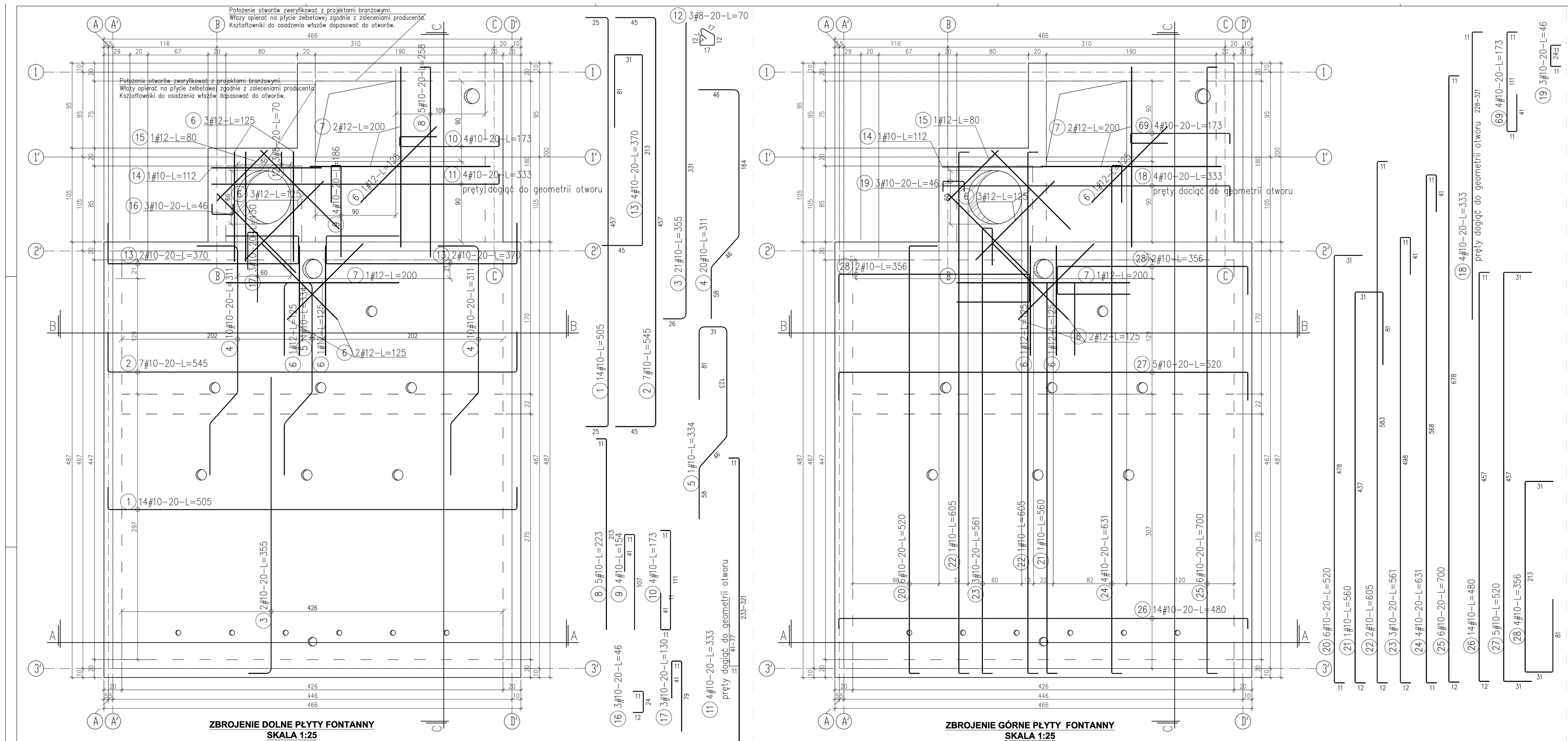

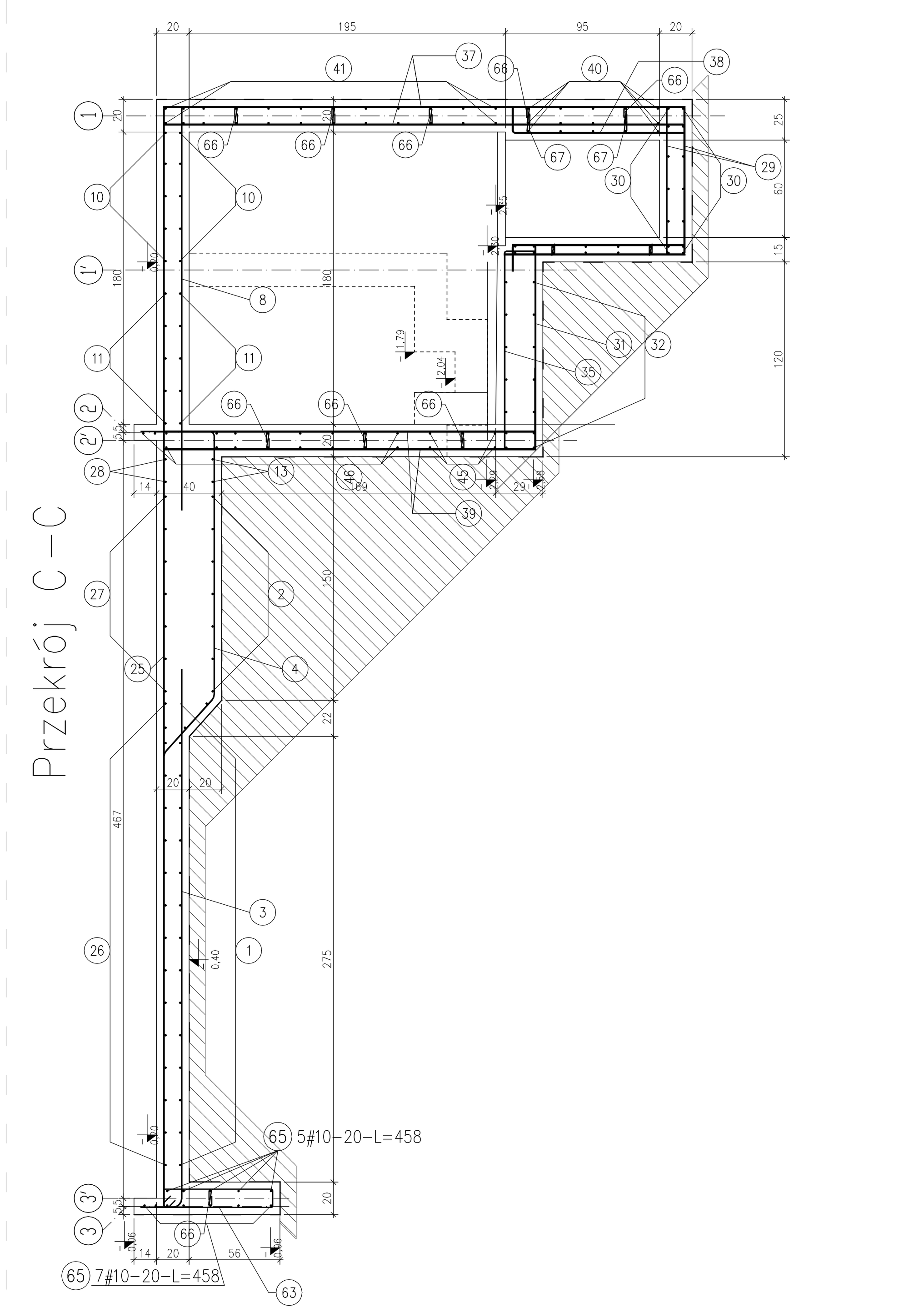

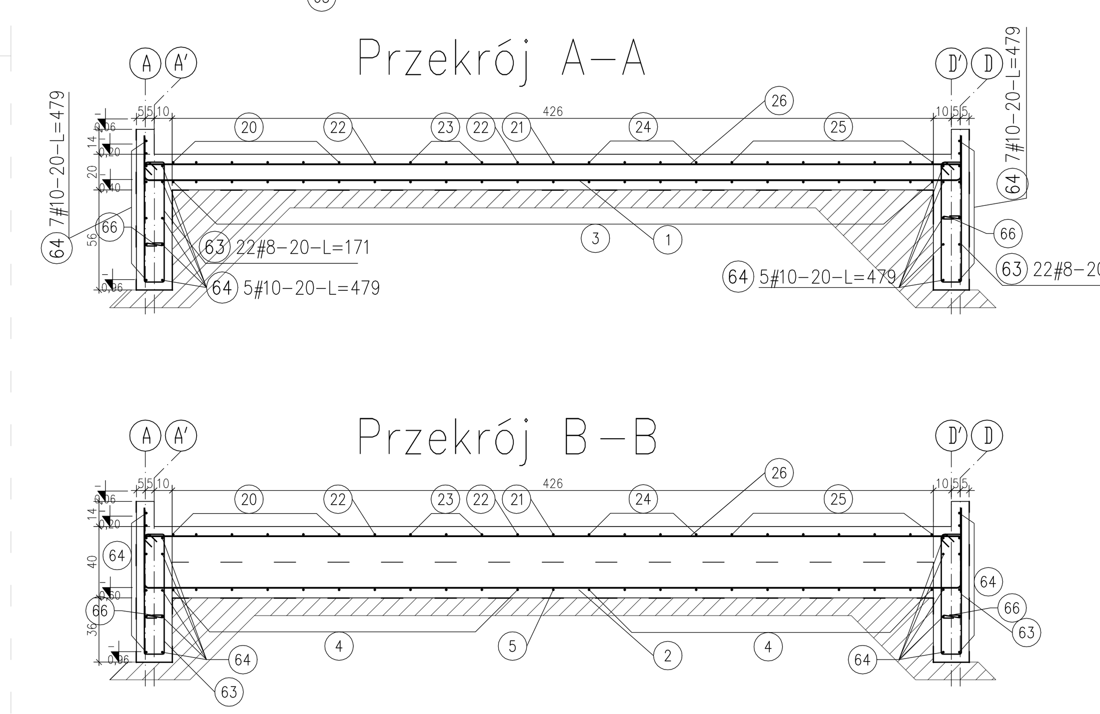

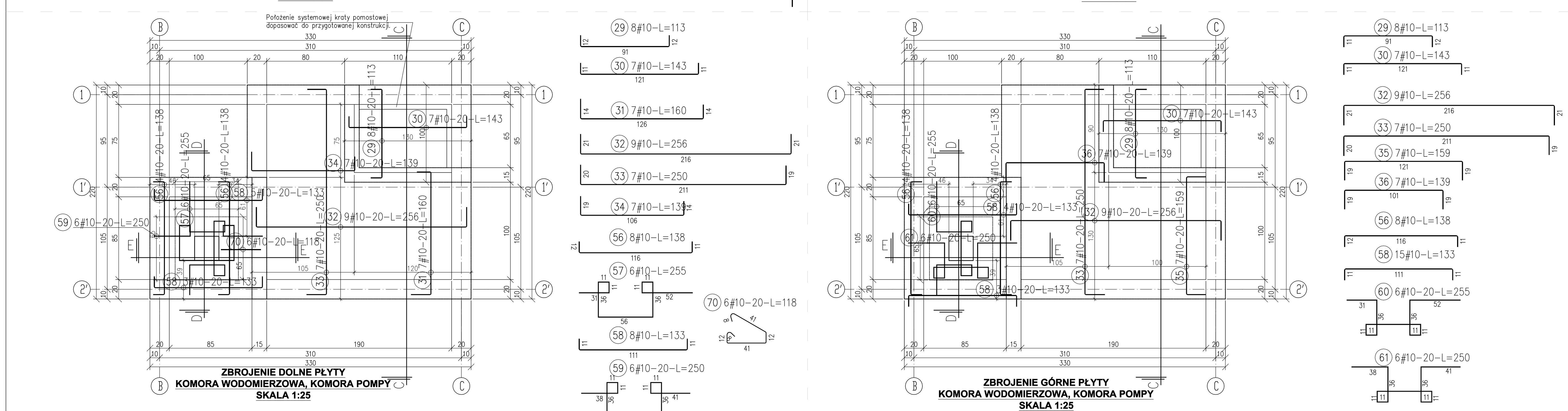

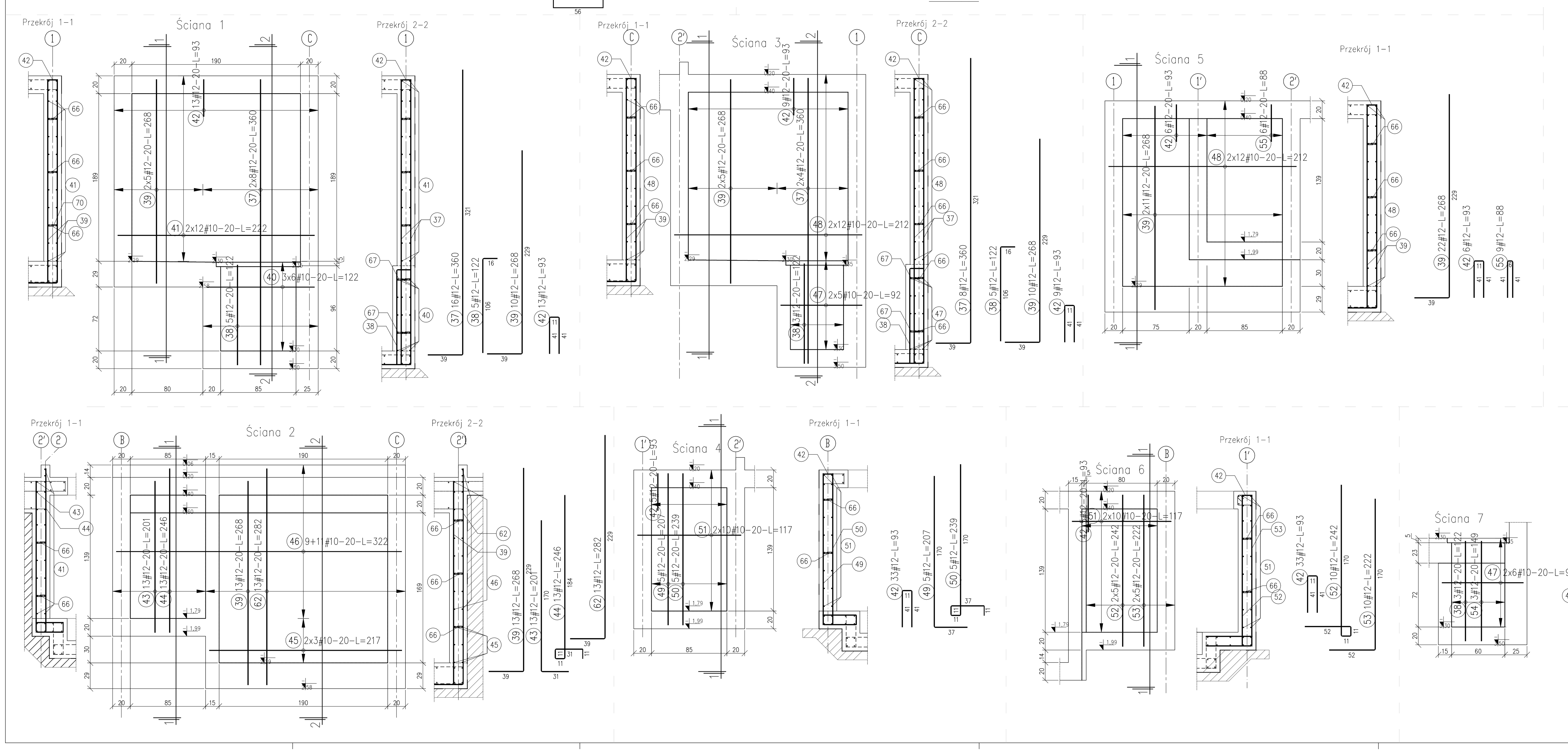

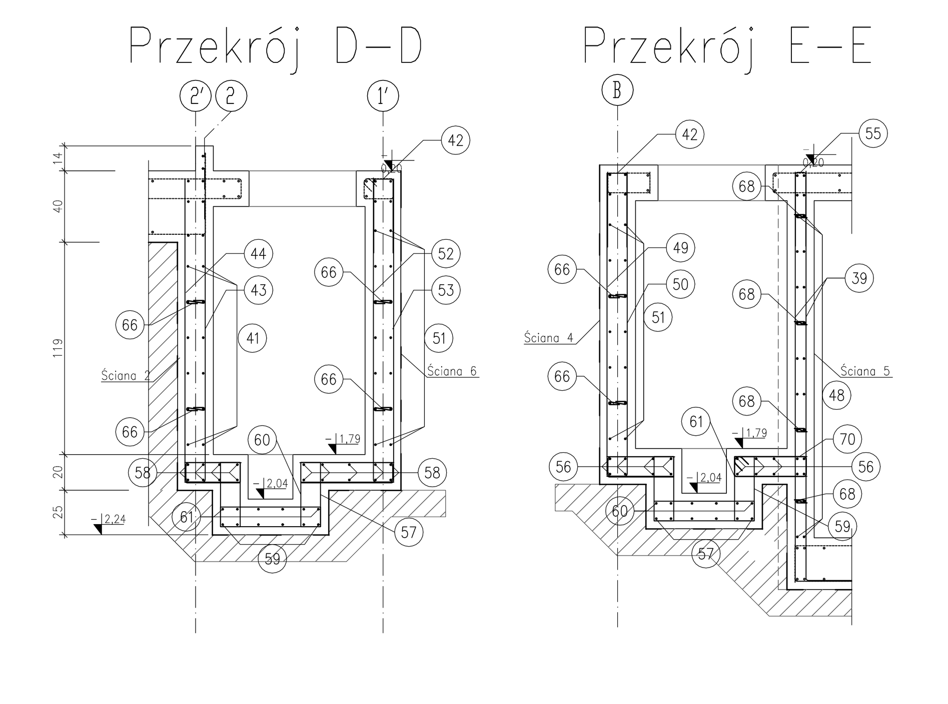

ZESTAWIENIE STALI

Nr pręta	ø	Stal	Długość pręta	Liczba prętów na 1 poz.	Liczba pozycji	Liczba prętów łącznie	Długość łączna B500SP #10	Długość łączna BSt500S #8	BSt500S #10	BSt500S #12	St3SX-b ø6
[-]	[mm]	[-]	[m]		[szt]				[m]		
"L"/-01											
1	10	BSt500S	1,60	129	1	129			206,40		
"T"/-01											
1	10	BSt500S	1,60	72	1	72			115,20		
F-1											
1	10	B500SP	5,05	14	1	14	70,70				
2	10	B500SP	5,45	7	1	7	38,15				
3	10	BSt500S	3,55	21	1	21			74,55		
4	10	BSt500S	3,11	20	1	20			62,20		
5	10	BSt500S	3,34	1	1	1			3,34		
6	12	BSt500S	1,25	17	1	17				21,25	
7	12	BSt500S	2,00	6	1	6				12,00	
8	10	BSt500S	2,58	5	1	5			12,90		
9	10	BSt500S	1,86	4	1	4			7,44		
10	10	BSt500S	1,73	4	1	4			6,92		
11	10	BSt500S	3,33	4	1	4			13,32		
12	8	BSt500S	0,70	3	1	3		2,10			
13	10	BSt500S	3,70	4	1	4			14,80		
14	10	BSt500S	1,12	6	1	6			6,72		
15	12	BSt500S	0,80	2	1	2				1,60	
16	10	BSt500S	0,46	3	1	3			1,38		
17	10	BSt500S	1,30	3	1	3			3,90		
18	10	BSt500S	3,33	4	1	4			13,32		
19	10	BSt500S	0,46	3	1	3			1,38		
20	10	BSt500S	5,20	6	1	6			31,20		
21	10	BSt500S	5,60	1	1	1			5,60		
22	10	BSt500S	6,05	2	1	2			12,10		
23	10	BSt500S	5,61	3	1	3			16,83		
24	10	BSt500S	6,31	4	1	4			25,24		
25	10	BSt500S	7,00	6	1	6			42,00		
26	10	BSt500S	4,80	14	1	14			67,20		
27	10	BSt500S	5,20	5	1	5			26,00		
28	10	BSt500S	3,56	4	1	4			14,24		
29	10	BSt500S	1,13	16	1	16			18,08		
30	10	BSt500S	1,43	14	1	14			20,02		
31	10	BSt500S	1,60	7	1	7			11,20		
32	10	BSt500S	2,56	18	1	18			46,08		
33	10	BSt500S	2,50	14	1	14			35,00		
34	10	BSt500S	1,39	7	1	7			9,73		
35	10	BSt500S	1,59	7	1	7			11,13		
36	10	BSt500S	1,39	7	1	7			9,73		
37	12	BSt500S	3,60	24	1	24				86,40	
38	12	BSt500S	1,22	21	1	21				25,62	
39	12	BSt500S	2,68	55	1	55				147,40	
40	10	BSt500S	1,22	30	1	30			36,60		
41	10	BSt500S	2,22	24	1	24			53,28		
42	12	BSt500S	0,93	38	1	38				35,34	
43	12	BSt500S	2,01	13	1	13				26,13	
44	12	BSt500S	2,46	13	1	13				31,98	
45	10	BSt500S	2,17	6	1	6			13,02		
46	10	BSt500S	3,22	20	1	20			64,40		
47	10	BSt500S	0,92	22	1	22			20,24		
48	10	BSt500S	2,12	48	1	48			101,76		
49	12	BSt500S	2,07	5	1	5				10,35	
50	12	BSt500S	2,39	5	1	5				11,95	
51	10	BSt500S	1,17	40	1	40			46,80		
52	12	BSt500S	2,42	10	1	10				24,20	
53	12	BSt500S	2,22	10	1	10				22,20	
54	12	BSt500S	1,49	9	1	9				13,41	
55	12	BSt500S	0,88	6	1	6				5,28	
56	10	BSt500S	1,38	16	1	16			22,08		
57	10	BSt500S	2,55	6	1	6			15,30		
58	10	BSt500S	1,33	15	1	15			19,95		
59	10	BSt500S	2,50	6	1	6			15,00		
60	10	BSt500S	2,55	6	1	6			15,30		
61	10	BSt500S	2,50	6	1	6			15,00		
62	12	BSt500S	2,82	13	1	13				36,66	
63	8	BSt500S	1,71	44	1	44		75,24			
64	10	BSt500S	4,79	24	1	24			114,96		
65	10	BSt500S	4,58	12	1	12			54,96		
66	6	St3SX-b	0,24	668	1	668					160,32
67	6	St3SX-b	0,24	18	1	18					4,32
68	6	St3SX-b	0,24	36	1	36					8,64
69	10	BSt500S	1,73	4	1	4			6,92		
70	10	BSt500S	1,18	6	1	6			7,08		
Razem długość prętów						[mb]	108,85	77,34	1567,80	511,77	173,28
Masa jednostkowa						[kg/mb]	0,617	0,395	0,617	0,888	0,222
Masa prętów dla danej średnicy						[kg]	67,2	30,5	967,3	454,5	38,5
Masa łącznie						[kg]	1558,0				

UWAGA : Sumaryczna długość prętów jest długością rzeczywistą w osi pręta metodą B wg PN-EN ISO 3766:2006.

UWAGA:
1. Beton: C30/37 W8 , F150, dobrać drobne kruszywo
2. Stal zbrojeniowa: BSt500S
3. Płyta fontanny gr. 20cm, przegłębienie 40cm.
4. Zachować minimalną wielkość otuliny zbrojenia płyty: 4cm
5. Wykonać pod płytą fundamentową poduszkę gr. 15cm z pospółki zagęszczonej do IS>=0,96 oraz 10cm chudego betonu.
6. Max ilość układanych kształtek ceramicznych w pionie bez wypełnienia betonem 2 szt.
7. Izolacja wg Opisu Technicznego
8. Otowrowanie w płycie zweryfikować z projektami branżowymi.
9. Wszystkie wymiary sprawdzić na budowie.
10. Rysunki rozpatrywać z kompletnymi PW pozostałych branż.
11. Wszelkie roboty ziemne i fundamentowe należy realizować pod nadzorem uprawnionego geotechnika. Przed przystąpieniem do fundamentowania należy dokonać odbioru geotechnicznego gruntów na dnie wykopu sprawdzając rodzaj i stan gruntów oraz udokumentować to w dzienniku budowy.
12. Prace wykonywać wyłącznie na podstawie opisu technicznego zgodnie ze sztuką Sztuką Budowlaną, z zachowaniem przepisów o Bezpieczeństwie i Ochronie Zdrowia
13. W układaniu zbrojenia ścian uwzględnić otworowanie branżowe. Otwory zabezpieczyć tulejami wg projektów branżowych.

63 44#8-L=171

66 668ø6-L=24
6 szt./m2

67 18ø6-L=24
6 szt./m2

68 36ø6-L=24
6 szt./m2

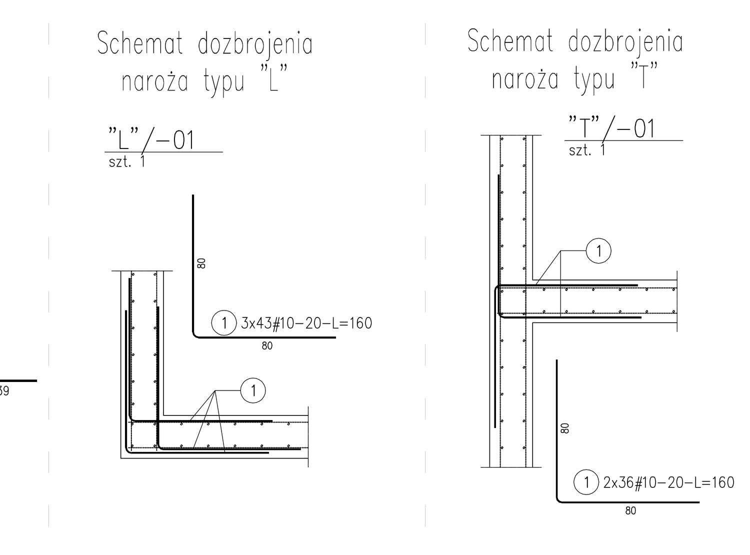

NR PROJEKTU M-119

INWESTOR
Zakład Usług Komunalnych
ul. Ku Słońcu 125 a, 71-080 Szczecin

LOKALIZACJA INWESTYCJI
zbieg ul. Więckowskiego i al. Wojska Polskiego ,
Szczecin , woj. zachodniopomorskie
dz. nr 7, 12/14, 12/15 obręb nr 1041

REMONT RZEŹBY ZRASZANEJ WODĄ-FONTANNA LABIRYNT W SZCZECINIE

PROJEKT WYKONAWCZY
Autor projektu: arch Marcin Hamerski

BRANŻA	KONSTRUKCJA
PROJEKTOWAŁ	mgr inż. MARCIN CZECHOWSKI ZAP/0023/PWOK09
SPRAWDZAŁ	mgr inż. BARTOSZ JANUSZEWSKI ZAP/0102/POOK08
OPRACOWAŁA	mgr inż. KLAUDIA STAMBLEWSKA

ZBROJENIE FUNDAMENTU POD FONTANNĘ

DATA MARZEC 2021
SKALA 1:25
NR RYSUNKU K.3