PRZEKRÓJ NORMALNY DROGI WOJEWÓDZKIEJ NR 221

UWAGA !
Podane na rysunku wartości szerokości, pochyleń, elementy i urządzenia drogowe występują w przeważającej części opracowania. Mogą być one jednak wielkościami zmiennymi a także mogą występować inne elementy czy urządzenia drogowe wynikające ze szczegółowych rozwiązań określonych wg planu sytuacyjnego, przekrojów podłużnych, poprzecznych oraz konstrukcyjnych.

Klasa drogi: G
Szer. jezdni 6.00 m
Szer. pasa ruchu 3.00 m
Szer. ścieżki pieszo-rowerowej 3.00m
Szer. chodnika 2.00m
Szer. pobocza gruntowego min. 1.50m

Maksymalna długość chodnika bez dylatacji w kostce betonowej typu TT wynosi 100m

Pochylenie skarp i przeciwskarp wg infomacji na planach sytuacyjnych

* Lokalizacja wg planów sytuacyjnych

** Pełna konstrukcjanawierzchni została przedstawiona na szczególe zakończenia konstrukcji nawierzchni

(1) Rodzaj warstwy ścieralnej określono w tabeli pt. "Rodzaj Warstwy Ścieralnej"

(2) Szczegółowy zakres wymian pokazano na przekrojach poprzecznych w projekcie technicznym (projekt wykonawczy)

SZCZEGÓŁ ZAKOŃCZENIA KONSTRUKCJI NAWIERZCHNI W ZALEŻNOŚCI OD WYSTĘPUJĄCEJ GRUPY NOŚNOŚCI PODŁOŻA PRZEKRÓJ DROGOWY SKALA 1:25

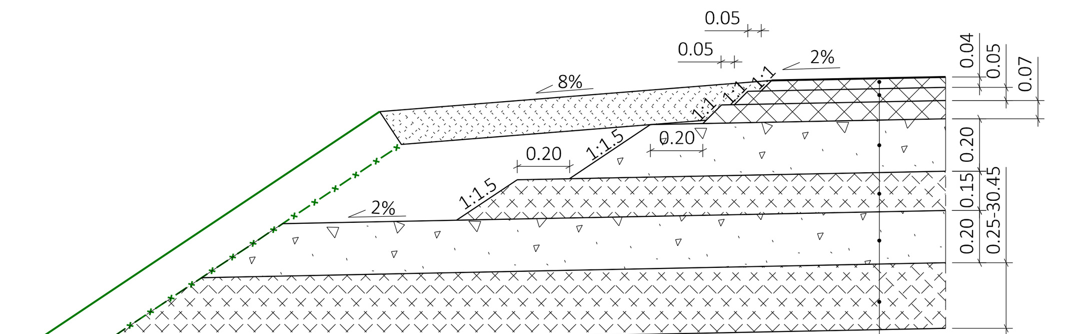

KR 4 - podbudowa z MCE (typ E)

warstwa ścieralna, beton asfaltowy SMA 11 45/80-55 (1)	4 cm	suma 51 cm
warstwa wiążąca, beton asfaltowy AC 16W 35/50	5 cm	
podbudowa asfaltowa, beton asfaltowy AC 22P 35/50	7 cm	
podbudowa zasadnicza z mieszanki mineralno-cementowo-emulsyjnej (MCE)	20 cm	
podbudowa pomocnicza, mieszanka związana $C_{3/4}$	15 cm	

Dla grupy nośności podłoża gruntowego E ≥25MPa (G4):
- 20 cm- warstwa mrozoochronna, mieszanka niezwiązana 0/31.5, CNR, CBR≥35 %
- 25 cm- warstwa ulepszonego podłoża, grunt związany spoiwem hydraulicznym C0.4/0.5

Dla grupy nośności podłoża gruntowego 25MPa ≥ E_2 ≥ 10MPa (<G4):
- 20 cm- warstwa mrozoochronna, mieszanka niezwiązana 0/31.5, CNR, CBR≥35 %
- 35cm- warstwa ulepszonego podłoża, grunt związany spoiwem hydraulicznym C0.4/0.5
- wstępne osuszenie gruntu

Dla grupy nośności podłoża gruntowego 10MPa ≥ E_2 ≥ 5MPa (<G4):
- 20 cm- warstwa mrozoochronna, mieszanka niezwiązana 0/31.5, CNR, CBR≥35 %
- 45cm- warstwa ulepszonego podłoża, grunt związany spoiwem hydraulicznym C0.4/0.5
- wstępne osuszenie gruntu

SZCZEGÓŁ ZAKOŃCZENIA KONSTRUKCJI NAWIERZCHNI W ZALEŻNOŚCI OD WYSTĘPUJĄCEJ GRUPY NOŚNOŚCI PODŁOŻA PRZEKRÓJ ULICZNY SKALA 1:25

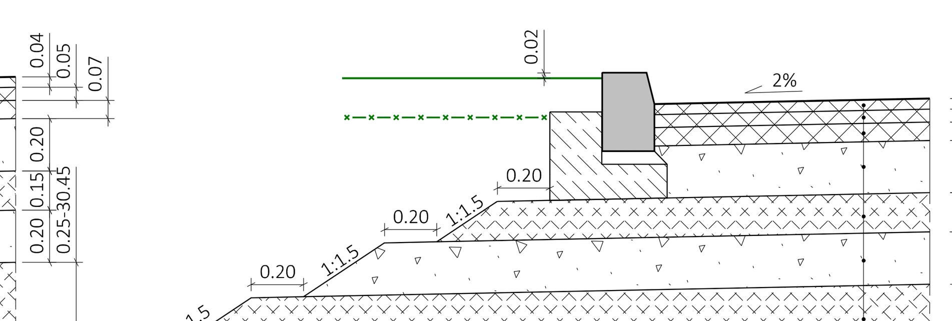

KR 4 - Podbudowa z mieszanki niezwiązanej (typ A1)

warstwa ścieralna, beton asfaltowy SMA 11 45/80-55(1)	4 cm	suma 55cm
warstwa wiążąca, beton asfaltowy AC 16W 35/50	6 cm	
podbudowa asfaltowa, beton asfaltowy AC 22P 35/50	10 cm	
podbudowa zasadnicza z kruszywa niezwiązanego 0/31.5; CBR≥80%; $C_{90/3}$	20 cm	
podbudowa pomocnicza, mieszanka związana $C_{3/4}$	15 cm	

Dla grupy nośności podłoża gruntowego E ≥25MPa (G4):
- 20 cm- warstwa mrozoochronna, mieszanka niezwiązana 0/31.5, CNR, CBR≥35 %
- 25 cm- warstwa ulepszonego podłoża, grunt związany spoiwem hydraulicznym C0.4/0.5

Dla grupy nośności podłoża gruntowego 25MPa ≥ E_2 ≥ 10MPa (<G4):
- 20 cm- warstwa mrozoochronna, mieszanka niezwiązana 0/31.5, CNR, CBR≥35 %
- 35cm- warstwa ulepszonego podłoża, grunt związany spoiwem hydraulicznym C0.4/0.5
- wstępne osuszenie gruntu

Dla grupy nośności podłoża gruntowego 10MPa ≥ E_2 ≥ 5MPa (<G4):
- 20 cm- warstwa mrozoochronna, mieszanka niezwiązana 0/31.5, CNR, CBR≥35 %
- 45cm- warstwa ulepszonego podłoża, grunt związany spoiwem hydraulicznym C0.4/0.5
- wstępne osuszenie gruntu

SZCZEGÓŁ ZAKOŃCZENIA KONSTRUKCJI NAWIERZCHNI W ZALEŻNOŚCI OD WYSTĘPUJĄCEJ GRUPY NOŚNOŚCI PODŁOŻA PRZEKRÓJ DROGOWY SKALA 1:25

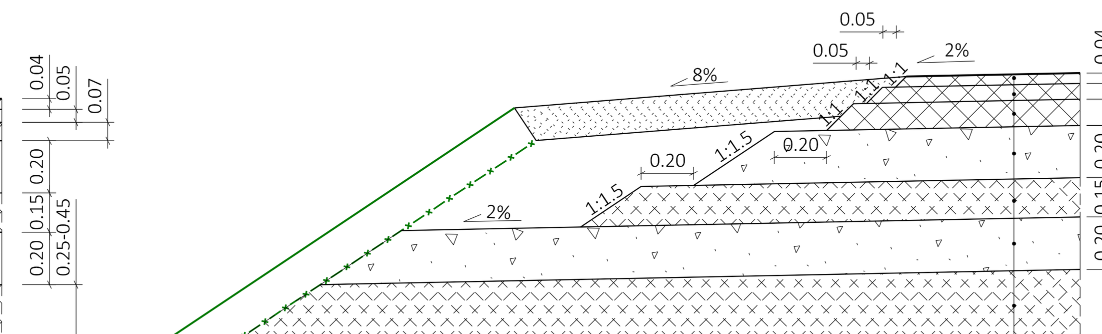

KR 4 - Podbudowa z mieszanki niezwiązanej (typ A1)

warstwa ścieralna, beton asfaltowy SMA 11 45/80-55(1)	4 cm	suma 55cm
warstwa wiążąca, beton asfaltowy AC 16W 35/50	6 cm	
podbudowa asfaltowa, beton asfaltowy AC 22P 35/50	10 cm	
podbudowa zasadnicza z kruszywa niezwiązanego 0/31.5; CBR≥80%; $C_{90/3}$	20 cm	
podbudowa pomocnicza, mieszanka związana $C_{3/4}$	15 cm	

Dla grupy nośności podłoża gruntowego E ≥25MPa (G4):
- 20 cm- warstwa mrozoochronna, mieszanka niezwiązana 0/31.5, CNR, CBR≥35 %
- 25 cm- warstwa ulepszonego podłoża, grunt związany spoiwem hydraulicznym C0.4/0.5

Dla grupy nośności podłoża gruntowego 25MPa ≥ E_2 ≥ 10MPa (<G4):
- 20 cm- warstwa mrozoochronna, mieszanka niezwiązana 0/31.5, CNR, CBR≥35 %
- 35cm- warstwa ulepszonego podłoża, grunt związany spoiwem hydraulicznym C0.4/0.5
- wstępne osuszenie gruntu

Dla grupy nośności podłoża gruntowego 10MPa ≥ E_2 ≥ 5MPa (<G4):
- 20 cm- warstwa mrozoochronna, mieszanka niezwiązana 0/31.5, CNR, CBR≥35 %
- 45cm- warstwa ulepszonego podłoża, grunt związany spoiwem hydraulicznym C0.4/0.5
- wstępne osuszenie gruntu

szczegół nr 1 skala 1:25

lokalizacja według planów sytuacyjnych

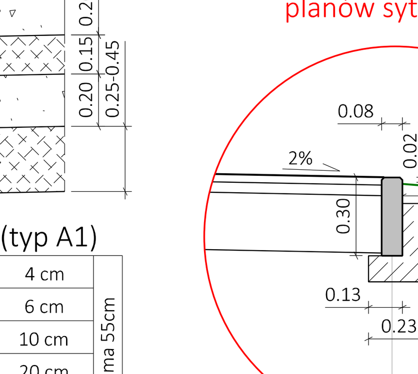

30 cm	obrzeże betonowe
min. 15 cm	beton cementowy C12/15

szczegół nr 2 skala 1:25

lokalizacja według planów sytuacyjnych

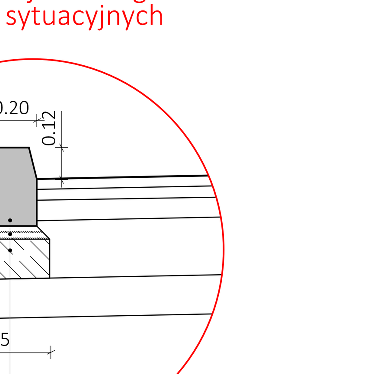

30 cm	krawężnik betonowy
5 cm	podsypka cementowo - piaskowa 1:4
min. 15 cm	beton cementowy C12/15

PRZEKRÓJ ULICZNY

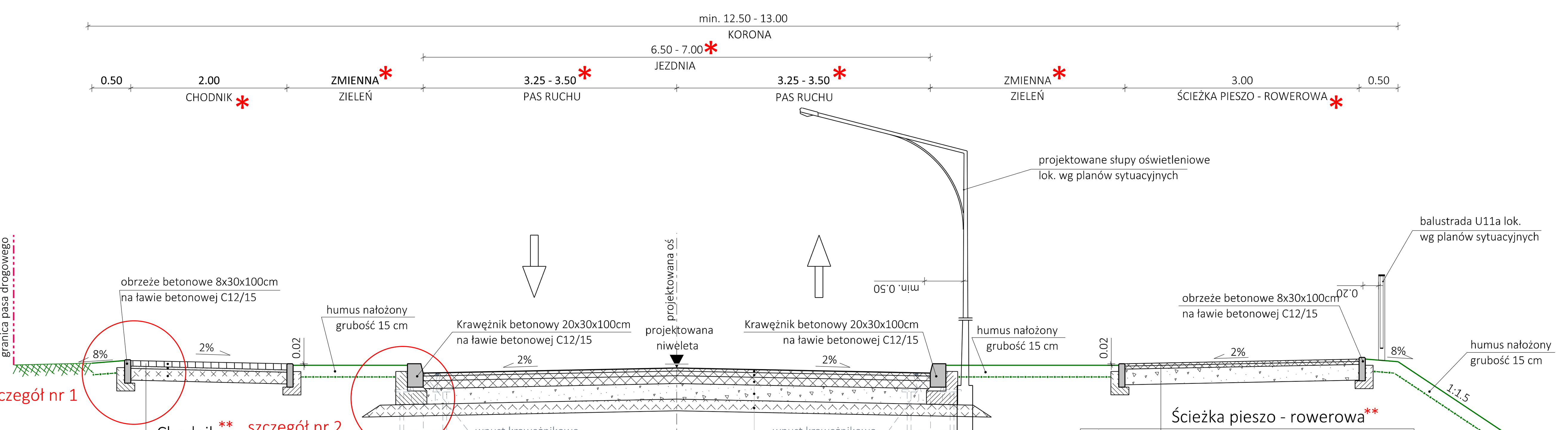

Chodnik**

suma 26cm	8 cm	Kostka betonowa wibroprasowana TT
	3 cm	Podsypka cementowo-piaskowa
	15 cm	Podbudowa zasadnicza z mieszanki związanej C3/4
		podłoże gruntowe doprowadzone do nośności E ≥80 MPa

KR 4 - Podbudowa z mieszanki niezwiązanej (typ A1)**

warstwa ścieralna, beton asfaltowy SMA 11 45/80-55(1)	4 cm	suma 55 cm
warstwa wiążąca, beton asfaltowy AC 16W 35/50	6 cm	
podbudowa asfaltowa, beton asfaltowy AC 22P 35/50	10 cm	
podbudowa zasadnicza z kruszywa niezwiązanego 0/31.5; CBR≥80%; $C_{90/3}$	20 cm	
podbudowa pomocnicza, mieszanka związana $C_{3/4}$	15 cm	
podłoże gruntowe G1 lub doprowadzone do nosności G1		

Ścieżka pieszo - rowerowa**

suma 27cm	3 cm	Warstwa ścieralna, beton asfaltowy AC 8S 50/70
	4 cm	Warstwa wiążąca, beton asfaltowy AC 11W 50/70
	20 cm	Podbudowa zasadnicza, mieszanka niezwiązana 0/31.5; C90/30; CBR>80%
		podłoże gruntowe doprowadzone do nośności E_2≥80 MPa

PRZEKRÓJ SZLAKOWY

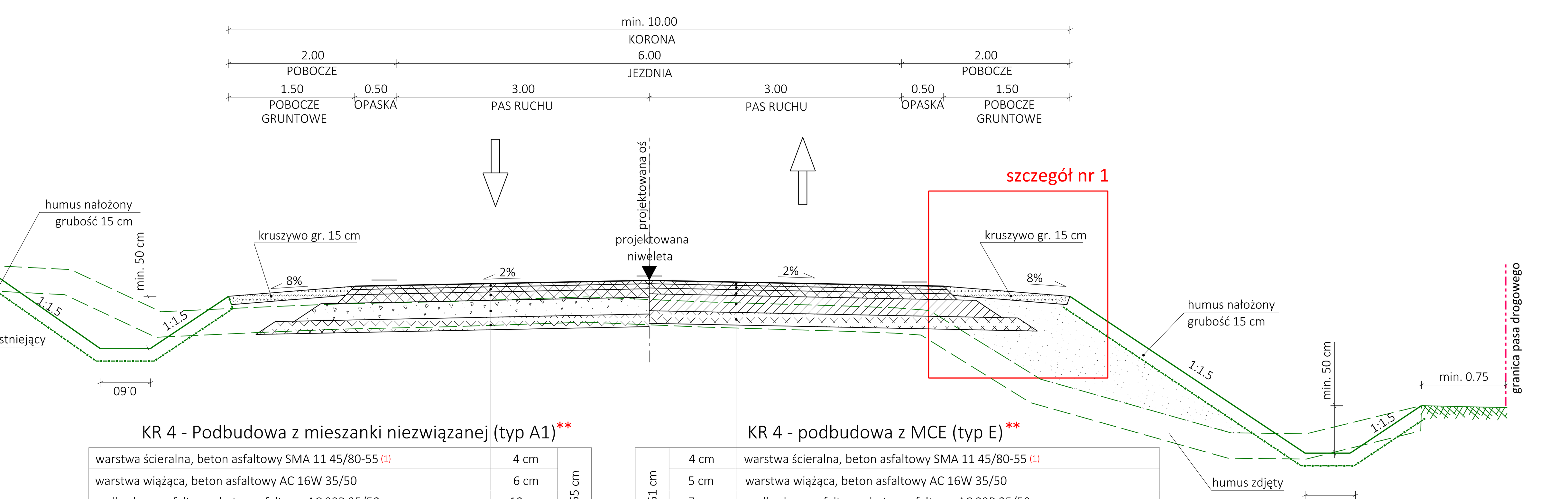

KR 4 - Podbudowa z mieszanki niezwiązanej (typ A1)**

warstwa ścieralna, beton asfaltowy SMA 11 45/80-55 (1)	4 cm	suma 55 cm
warstwa wiążąca, beton asfaltowy AC 16W 35/50	6 cm	
podbudowa asfaltowa, beton asfaltowy AC 22P 35/50	10 cm	
podbudowa zasadnicza z kruszywa niezwiązanego 0/31.5; CBR≥80%; $C_{90/3}$	20 cm	
podbudowa pomocnicza, mieszanka związana $C_{3/4}$	15 cm	
podłoże gruntowe G1 lub doprowadzone do nosności G1		

KR 4 - podbudowa z MCE (typ E)**

suma 51 cm	4 cm	warstwa ścieralna, beton asfaltowy SMA 11 45/80-55 (1)
	5 cm	warstwa wiążąca, beton asfaltowy AC 16W 35/50
	7 cm	podbudowa asfaltowa, beton asfaltowy AC 22P 35/50
	20 cm	podbudowa zasadnicza z mieszanki mineralno-cementowo-emulsyjnej (MCE)
	15 cm	podbudowa pomocnicza, mieszanka związana $C_{3/4}$
		podłoże gruntowe G1 lub doprowadzone do nosności G1

humus zdjęty

0.60

SZCZEGÓŁ ZAKOŃCZENIA KONSTRUKCJI NAWIERZCHNI CHODNIKA W ZALEŻNOŚCI OD WYSTĘPUJĄCEJ GRUPY NOŚNOŚCI PODŁOŻA W PRZEKROJU ULICZNYM SKALA 1:25

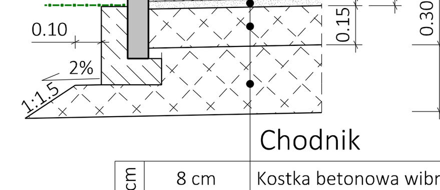

Chodnik

suma 26 cm	8 cm	Kostka betonowa wibroprasowana TT
	3 cm	Podsypka cementowo-piaskowa
	15 cm	Podbudowa zasadnicza z mieszanki związanej C3/4

Dla grupy nośności podłoża gruntowego E ≥25MPa (G4):
- 30 cm- Podbudowa pomocnicza, mieszanka lub grunt związany spoiwem hydraulicznym C1.5/2

Dla grupy nośności podłoża gruntowego 25MPa ≥ E_2 ≥ 10MPa (<G4):
- 40 cm- Podbudowa pomocnicza, mieszanka lub grunt związany spoiwem hydraulicznym C1.5/2
- wstępne osuszenie gruntu

Dla grupy nośności podłoża gruntowego 10MPa ≥ E_2 ≥ 5MPa (<G4):
- 50 cm- Podbudowa pomocnicza, mieszanka lub grunt związany spoiwem hydraulicznym C1.5/2
- wstępne osuszenie gruntu

SZCZEGÓŁ ZAKOŃCZENIA KONSTRUKCJI NAWIERZCHNI CPR W ZALEŻNOŚCI OD WYSTĘPUJĄCEJ GRUPY NOŚNOŚCI PODŁOŻA W PRZEKROJU ULICZNYM SKALA 1:25

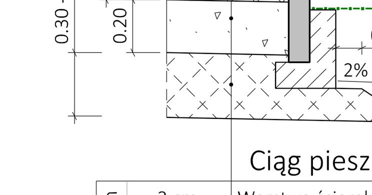

Ciąg pieszo - rowerowy

suma 27cm	3 cm	Warstwa ścieralna, beton asfaltowy AC 8S 50/70
	4 cm	Warstwa wiążąca, beton asfaltowy AC 11W 50/70
	20 cm	Podbudowa zasadnicza, mieszanka niezwiązana 0/31.5 C50/30, CBR>80%

Dla grupy nośności podłoża gruntowego E ≥25MPa (G4):
- 30 cm- Podbudowa pomocnicza, mieszanka lub grunt związany spoiwem hydraulicznym C1.5/2

Dla grupy nośności podłoża gruntowego 25MPa ≥ E_2 ≥ 10MPa (<G4):
- 40 cm- Podbudowa pomocnicza, mieszanka lub grunt związany spoiwem hydraulicznym C1.5/2
- wstępne osuszenie gruntu

Dla grupy nośności podłoża gruntowego 10MPa ≥ E_2 ≥ 5MPa (<G4):
- 50 cm- Podbudowa pomocnicza, mieszanka lub grunt związany spoiwem hydraulicznym C1.5/2
- wstępne osuszenie gruntu

Podział na odcinki z poszczególnymi grupami nośności podłoża jest następujący:
km 26+875 – 29+340 – konstrukcja nawierzchni, typ A1, podłoże gorsze od G4, 10MPa ≥ E_2 ≥ 5MPa,
km 29+340 – 29+480 – konstrukcja nawierzchni, typ A1, wymiana na długości 140 m, po wymianie podłoże G1, E_2≥80MPa
km 29+480 – 29+550 – konstrukcja nawierzchni, typ A1, podłoże gorsze od G4, 10MPa ≥ E_2 ≥ 5MPa,
km 29+550 – 29+850 – konstrukcja nawierzchni, typ E, podłoże gorsze od G4, 10MPa ≥ E_2 ≥ 5MPa,
km 29+850 – 30+000 – konstrukcja nawierzchni, typ E, wymiana na długości 150 m, po wymianie podłoże G1, E_2≥80MPa
km 30+000 – 30+130 – konstrukcja nawierzchni, typ E, podłoże gorsze od G4, 10MPa ≥ E_2 ≥ 5MPa,
km 30+130 – 30+200 – konstrukcja nawierzchni, typ E, wymiana na długości 70 m, po wymianie podłoże G1, E_2≥80MPa
km 30+200 – 30+420 – konstrukcja nawierzchni, typ E, podłoże gorsze od G4, 10MPa ≥ E_2 ≥ 5MPa,
km 30+420 – 30+480 – konstrukcja nawierzchni, typ E, wymiana na długości 60 m, po wymianie podłoże G1, E_2≥80MPa
km 30+480 – 30+690 – konstrukcja nawierzchni, typ E, podłoże gorsze od G4, 10MPa ≥ E_2 ≥ 5MPa,
km 30+690 – 30+730 – konstrukcja nawierzchni, typ E, wymiana na długości 40 m, po wymianie podłoże G1, E_2≥80MPa
km 30+730 – 31+150 – konstrukcja nawierzchni, typ E, podłoże gorsze od G4, 10MPa ≥ E_2 ≥ 5MPa,
km 31+150 – 31+290 – konstrukcja nawierzchni, typ E, wymiana na długości 140 m, po wymianie podłoże G1, E_2≥80MPa.
km 30+290 – 31+350 – konstrukcja nawierzchni, typ E, podłoże gorsze od G4, 25MPa ≥ E_2 ≥ 10MPa,
km 31+350 – 31+920 – konstrukcja nawierzchni, typ E, podłoże G1, E_2≥80MPa,
km 31+920 – 32+700 – konstrukcja nawierzchni, typ A1, podłoże G1, E_2≥80MPa,
km 32+700 – 34+500 – konstrukcja nawierzchni, typ E, podłoże gorsze od G4, 10MPa ≥ E_2 ≥ 5MPa,
km 34+500 – 36+500 – konstrukcja nawierzchni, typ E, podłoże G1, E_2≥80MPa,
km 36+500 – 37+300 – konstrukcja nawierzchni, typ E, podłoże gorsze od G4, 25MPa ≥ E_2 ≥ 10MPa,
km 37+300 – 37+500 – konstrukcja nawierzchni, typ A1, podłoże gorsze od G4, 25MPa ≥ E_2 ≥ 10MPa,
km 37+500 – 37+820 – konstrukcja nawierzchni, typ A1, podłoże gorsze od G4, 10MPa ≥ E_2 ≥ 5MPa,
km 37+820 – 38+900 – konstrukcja nawierzchni, typ A1, podłoże gorsze od G4, 25MPa ≥ E_2 ≥ 10MPa.

ROZWIĄZANIE KONSTRUKCJI POBOCZA PO WEWNĘTRZNEJ STRONIE ŁUKU

szczegół nr 1e

lokalizacja według planów sytuacyjnych

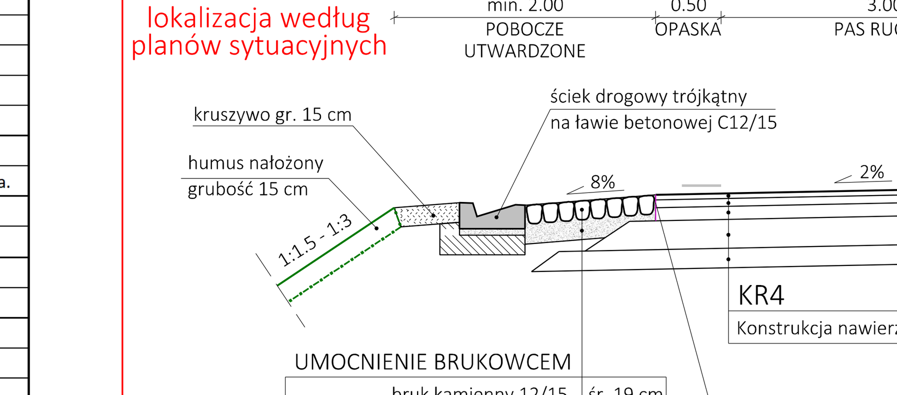

UMOCNIENIE BRUKOWCEM

bruk kamienny 12/15	śr. 19 cm
beton cementowy C16/20	15 cm

ROZWIĄZANIE KONSTRUKCJI POBOCZA PO WEWNĘTRZNEJ STRONIE ŁUKU

szczegół nr 1d

lokalizacja według planów sytuacyjnych

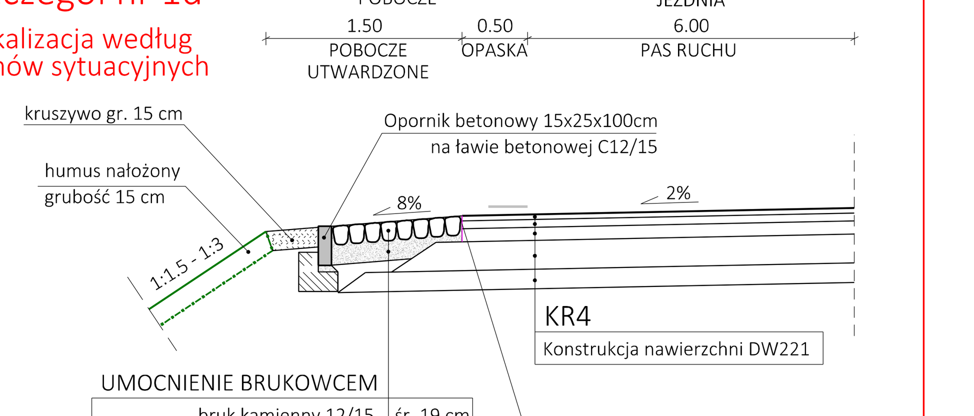

UMOCNIENIE BRUKOWCEM

bruk kamienny 12/15	śr. 19 cm
beton cementowy C16/20	15 cm

ROZWIĄZANIE DLA POBOCZA Z BARIERĄ OCHRONNĄ

szczegół nr 1a

lokalizacja według planów sytuacyjnych

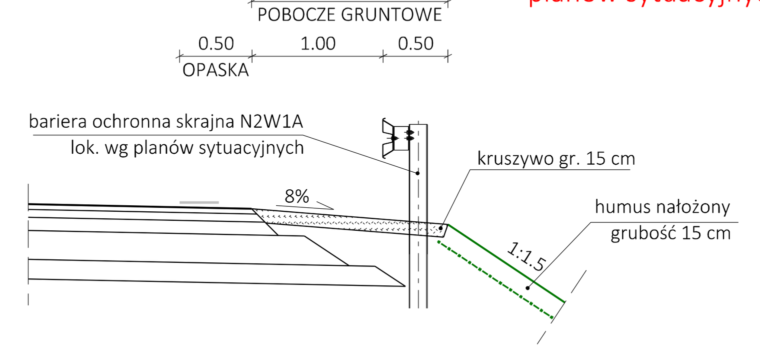

ROZWIĄZANIE DLA POBOCZA Z ŚCIEKIEM TRÓJKĄTNYM

szczegół nr 1b

lokalizacja według planów sytuacyjnych

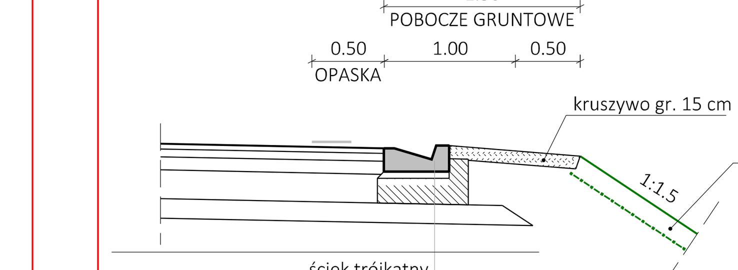

ściek trójkątny	
podsypka cementowo - piaskowa 1:4	5 cm
beton cementowy C12/15	min. 15 cm

ROZWIĄZANIE DLA POBOCZA Z BARIERĄ OCHRONNĄ I ŚCIEKIEM TRÓJKĄTNYM

szczegół nr 1c

lokalizacja według planów sytuacyjnych

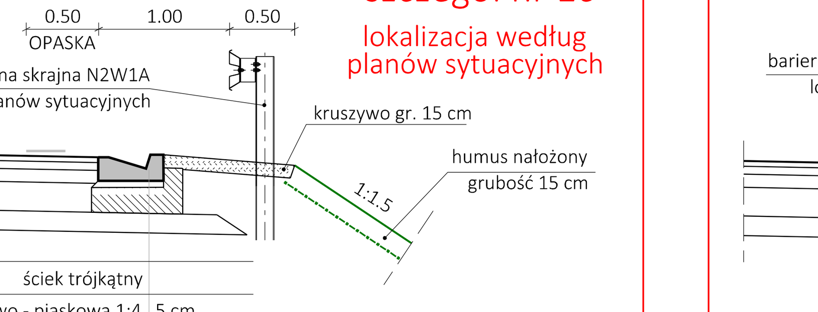

ściek trójkątny	
podsypka cementowo - piaskowa 1:4	5 cm
beton cementowy C12/15	min. 15 cm

ROZWIĄZANIE DLA POBOCZA Z BARIERĄ OCHRONNĄ I OŚWIETLENIEM

szczegół nr 1d

lokalizacja według planów sytuacyjnych

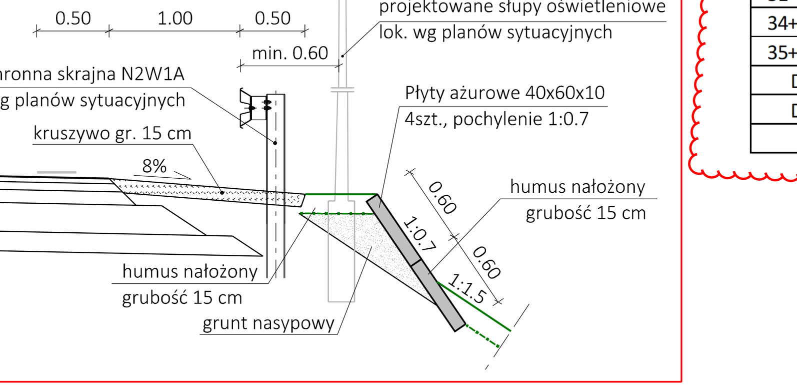

Rodzaj Warstwy Ścieralnej (1)		
26+875	27+300	SMA11
27+300	31+700	SMA8
31+700	31+940	SMA11
31+940	34+700	SMA8
34+700	35+900	SMA11
35+900	38+879	SMA8
DP nr 1933G		SMA8
DP nr 2201G		SMA8
DW nr 233		SMA8

Lokalizacja miejsc wymiany gruntu (2)	
29+340	29+480
29+850	30+000
30+130	30+200
30+420	30+480
30+690	30+730
31+150	31+290
37+940	37+980

FUNDUSZE EUROPEJSKIE PROGRAM REGIONALNY | RZECZPOSPOLITA POLSKA | URZĄD MARSZAŁKOWSKI WOJEWÓDZTWA POMORSKIEGO | UNIA EUROPEJSKA EUROPEJSKIE FUNDUSZE STRUKTURALNE I INWESTYCYJNE

Projekt współfinansowany z Europejskiego Funduszu Społecznego w ramach Regionalnego Programu operacyjnego Województwa Pomorskiego na lata 2014-2020

Zamawiający/Inwestor: Województwo Pomorskie, ul. Okopowa 21/27, 80-810 Gdańsk, T +48 (0)58/326-85-55, www.pomorskie.eu

Zamawiający/Inwestor: ZDW GDAŃSK Zarząd Dróg Wojewódzkich w Gdańsku, ul. Mostowa 11A, 80-778 Gdańsk, T +48 (0)58/326-49-97, www.zdw-gdansk.pl

Jednostka projektowa: EUROPROJEKT GDAŃSK S. A. EUROPROJEKT GDAŃSK S. A., ul. Nadwiślańska 55, 80-680 Gdańsk, T +48 (0)58/323-99-99, www.europrojekt.pl

Nazwa dokumentacji	„Rozbudowa i przebudowa drogi wojewódzkiej nr 221 na odcinku Gdańsk - m. Nowa Karczma odcinek od km ok. 26+875 do m. Nowa Karczma km ok. 38+900" dł. ok. 12.1 km - Część C.	Data	V 2022
Stadium Branża	Projekt Budowlany / 2.1. DROGI	Skala	1:50
Tytuł rysunku	Przekrój Normalny Drogi Wojewódzkiej nr 221	Nr rys.	4.1
Główny Projektant / Projektant drogowy	mgr inż. Daniel Kępiński	upr. nr POM/0274/PWOD/12 - spec. drogowa	
Projektant drogowy	mgr inż. Michał Piernicki	upr. nr POM/0333/PBD/19 - spec. drogowa	
Sprawdzający	mgr inż. Marek Szewczuk	upr. nr 23/Gd/00 - spec. konstrukcyjno - budowlana	
Opracował	mgr inż. Michał Piernicki	upr. nr POM/0333/PBD/19 - spec. drogowa	