SZCZEGÓŁY KONSTRUKCYJNE W SKALI 1:20

NAWIERZCHNIA Z BETONU ASFALTOWEGO - KR 4
- ulica Paska, Chmielna, Gronowa, Pomorska i Lniana

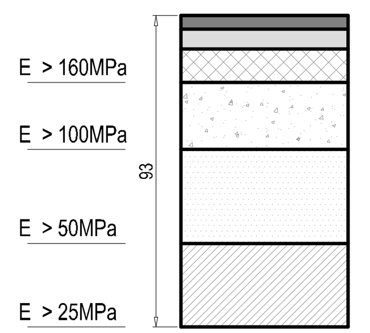

- 4cm beton asfaltowy AC 11S - warstwa ścieralna
- 6cm beton asfaltowy AC16W - warstwa wiążąca
- 10cm beton asfaltowy AC22P - podbudowa zasadnicza
- 20cm mieszanka niezwiązana 0/31,5 $C_{90/3}$ - podbudowa zasadnicza
- 28cm mieszanka niezwiązana 0/31,5 $C_{90/3}$ - warstwa mrozoochronna
- 25cm grunt stabilizowany cementem C3/4 - warstwa ulepszonego podłoża

NAWIERZCHNIA Z KOSTKI KAMIENNEJ
- pierścień ronda

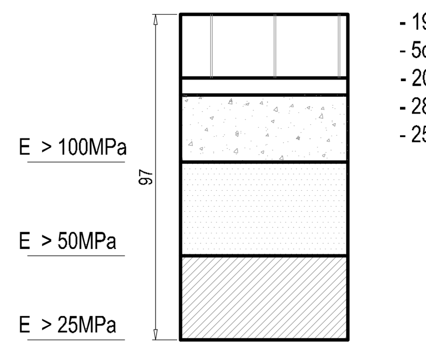

- 19cm kostka kamienna 19/21 - warstwa ścieralna
- 5cm podsypka cementowo - piaskowa
- 20cm mieszanka niezwiązana 0/31,5 $C_{90/3}$ - podbudowa zasadnicza
- 28cm mieszanka niezwiązana 0/31,5 $C_{90/3}$ - warstwa mrozoochronna
- 25cm grunt stabilizowany cementem C3/4 - warstwa ulepszonego podłoża

NAWIERZCHNIA Z BETONU ASFALTOWEGO - KR1
- zjazdy publiczne w miejscu występowania przepustów

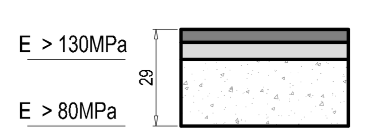

- 4cm beton asfaltowy AC11S - warstwa ścieralna
- 5cm beton asfaltowy AC16W - warstwa wiążąca
- 20cm mieszanka niezwiązana 0/31,5 $C_{90/3}$ - podbudowa zasadnicza
- podłoże gruntowe doprowadzone do grupy nośności G1

NAWIERZCHNIA Z KOSTKI BETONOWEJ
- zjazdy publiczne/ indywidualne w miejscu występowania przepustów

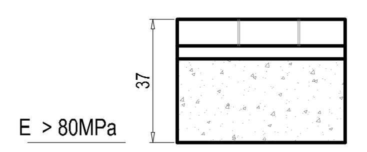

- 8cm kostka betonowa - warstwa ścieralna
- 4cm podsypka cementowo - piaskowa
- 25cm mieszanka niezwiązana 0/31,5 $C_{90/3}$ - podbudowa zasadnicza
- podłoże gruntowe doprowadzone do grupy nośności G1

NAWIERZCHNIA WZMOCNIONA Z MASTYKSU GRYSOWEGO
- ciągi pieszo-rowerowe w obrębie zjazdów

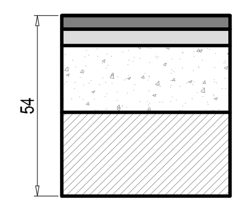

- 4cm mastyks grysowy SMA5 - warstwa ścieralna
- 5cm beton asfaltowy AC16W - warstwa wiążąca
- 20cm mieszanka niezwiązana 0/31,5 $C_{90/3}$ - podbudowa zasadnicza
- 25cm mieszanka związana cementem C5/6 - podbudowa pomocnicza

NAWIERZCHNIA WZMOCNIONA Z KOSTKI BETONOWEJ 20x20cm
- ciągi piesze w obrębie zjazdów publicznych

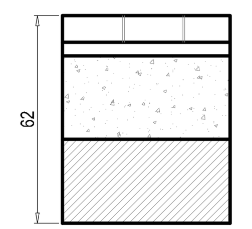

- 8cm kostka betonowa 20x20cm - warstwa ścieralna
- 4cm podsypka cementowo - piaskowa
- 25cm mieszanka niezwiązana 0/31,5 $C_{90/3}$ - podbudowa zasadnicza
- 25cm mieszanka związana cementem C5/6 - podbudowa pomocnicza

KRAWĘŻNIK BETONOWY 15x30x100cm

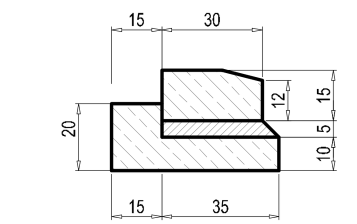

- krawężnik betonowy leżący 15x30x100cm
- 5cm podsypka cementowo - piaskowa
- ława betonowa z oporem z betonu C25/30

OBRZEŻE BETONOWE 8x25x100cm

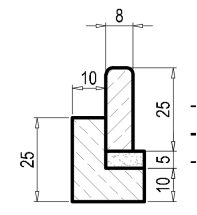

- obrzeże betonowe 8x25x100cm
- 5cm podsypka cementowo piaskowa
- ława betonowa z oporem z betonu C12/15

Usytuowanie krawężnika przy jezdni.

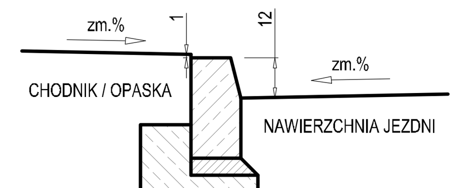

Usytuowanie opornika przy zjeździe

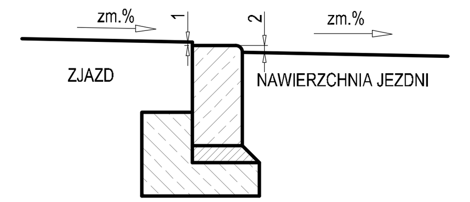

Usytuowanie obrzeża przy ciągu pieszo rowerowym

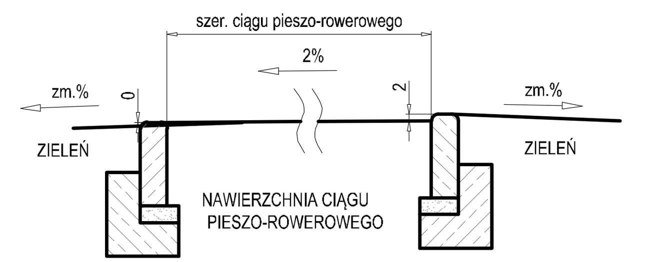

NAWIERZCHNIA Z BETONU ASFALTOWEGO - KR 3
- ulica Sowia, Szkolna, Reja

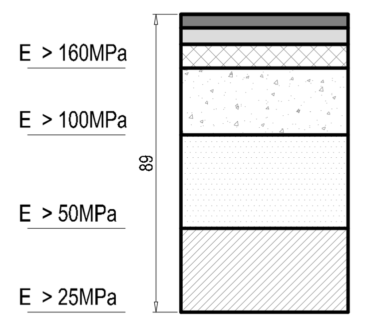

- 4cm beton asfaltowy AC11S - warstwa ścieralna
- 5cm beton asfaltowy AC16W - warstwa wiążąca
- 7cm beton asfaltowy AC22P - podbudowa zasadnicza
- 20cm mieszanka niezwiązana 0/31,5 $C_{90/3}$ - podbudowa zasadnicza
- 28cm mieszanka niezwiązana 0/31,5 $C_{90/3}$ - warstwa mrozoochronna
- 25cm grunt stabilizowany cementem C3/4 - warstwa ulepszonego podłoża

NAWIERZCHNIA Z KOSTKI BETONOWEJ
- wyspa kanalizująca

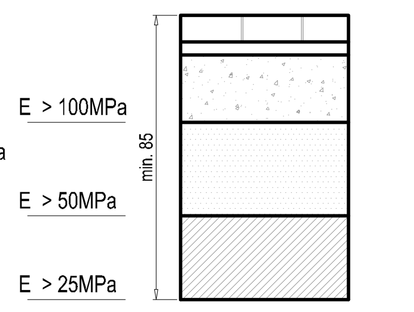

- 8cm kostka betonowa - warstwa ścieralna
- 4cm podsypka cementowo - piaskowa
- zm. min. 20cm mieszanka niezwiązana 0/31,5 $C_{90/3}$ - podbudowa zasadnicza
- 28cm mieszanka niezwiązana 0/31,5 $C_{90/3}$ - warstwa mrozoochronna
- 25cm grunt stabilizowany cementem C3/4 - warstwa ulepszonego podłoża

NAWIERZCHNIA Z PŁYT BETONOWYCH TYPU YOMB
- plac do zawracania, ul. Lniana, ul. Kukułcza tymczasowe dowiązanie do stanu istniejącego, zjazd do przepompowni, zjazd do zbiornika w Dębogórzu

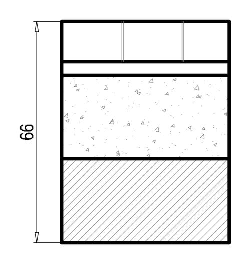

- 12cm płyta betonowa typu YOMB - warstwa ścieralna
- 4cm podsypka cementowo - piaskowa
- 25cm mieszanka niezwiązana 0/31,5 $C_{90/3}$ - podbudowa zasadnicza
- 25cm mieszanka związana cemenetem C5/6 - podbudowa pomocnicza

NAWIERZCHNIA Z KOSTKI BETONOWEJ
- zjazdy indywidualne na pola

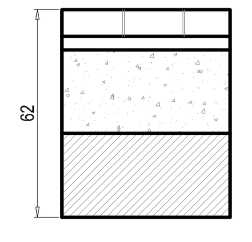

- 8cm kostka betonowa - warstwa ścieralna
- 4cm podsypka cementowo - piaskowa
- 25cm mieszanka niezwiązana 0/31,5 $C_{90/3}$ - podbudowa zasadnicza
- 25cm mieszanka związana cementem C5/6 - podbudowa pomocnicza

NAWIERZCHNIA Z MASTYKSU GRYSOWEGO
- ciągi pieszo-rowerowe, ścieżki rowerowe

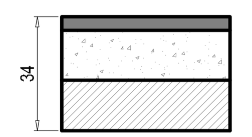

- 4cm mastyks grysowy SMA5 - warstwa ścieralna
- 15cm mieszanka niezwiązana 0/31,5 $C_{90/3}$ - podbudowa zasadnicza
- 15cm mieszanka związana cemenetem C3/4 - podbudowa pomocnicza

NAWIERZCHNIA Z MIESZANKI NIEZWIĄZANEJ
- zjazdy - tymczasowe dowiązania

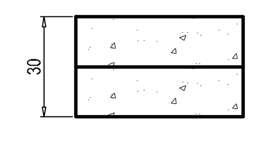

- 15cm mieszanka niezwiązana 0/31,5; C90/3
- 15cm mieszanka niezwiązana 0/31,5; C90/3

KRAWĘŻNIK BETONOWY 15x30x100cm

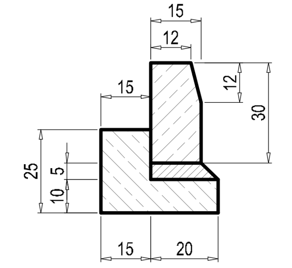

- krawężnik betonowy 15x30x100cm
- 5cm podsypka cementowo - piaskowa
- ława betonowa z oporem z betonu C12/15

OBRZEŻE BETONOWE 8x25x100cm

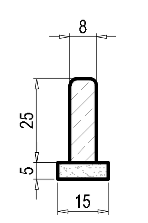

- obrzeże betonowe 8x25x100cm
- 5cm podsypka cementowo - piaskowa

Usytuowanie krawężnika przy jezdni.

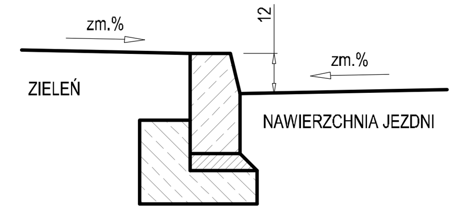

Usytuowanie opornika przy przejściu dla pieszych

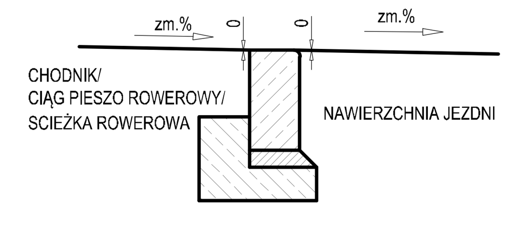

Usytuowanie krawężnika przy zjeździe w obrębie chodnika

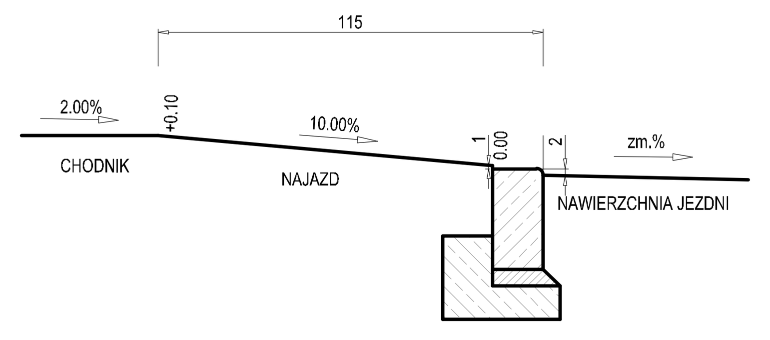

NAWIERZCHNIA Z KOSTKI KAMIENNEJ
- zatoki autobusowe

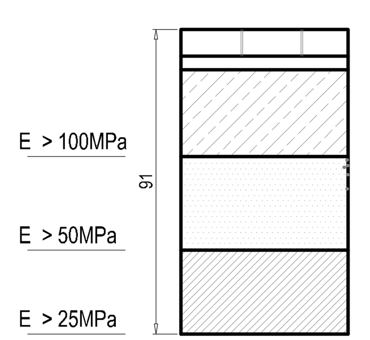

- 8cm kostka kamienna 8/11 - warstwa ścieralna
- 4cm podsypka cementowo - piaskowa
- 26cm beton cementowy C16/20 - podbudowa zasadnicza
- 28cm mieszanka niezwiązana 0/31,5 $C_{90/3}$ - warstwa mrozoochronna
- 25cm grunt stabilizowany cementem C3/4 - warstwa ulepszonego podłoża

NAWIERZCHNIA Z BETONU ASFALTOWEGO - KR1
- zjazdy publiczne

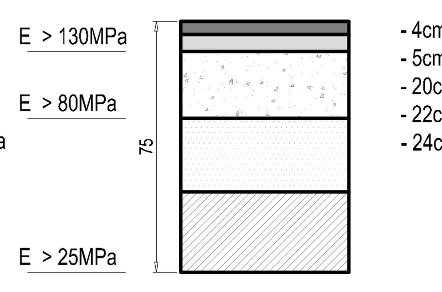

- 4cm beton asfaltowy AC11S - warstwa ścieralna
- 5cm beton asfaltowy AC16W - warstwa wiążąca
- 20cm mieszanka niezwiązana 0/31,5 $C_{90/3}$ - podbudowa zasadnicza
- 22cm mieszanka niezwiązana 0/31,5 $C_{90/3}$ - warstwa mrozoochronna
- 24cm grunt stabilizowany cementem C3/4 - warstwa ulepszonego podłoża

NAWIERZCHNIA Z KOSTKI BETONOWEJ
- zjazdy publiczne

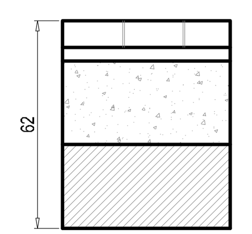

- 8cm kostka betonowa - warstwa ścieralna
- 4cm podsypka cementowo - piaskowa
- 25cm mieszanka niezwiązana 0/31,5 $C_{90/3}$ - podbudowa zasadnicza
- 25cm mieszanka związana cementem C5/6 - podbudowa pomocnicza

NAWIERZCHNIA Z KOSTKI BETONOWEJ
- zjazdy indywidualne

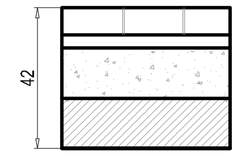

- 8cm kostka betonowa - warstwa ścieralna
- 4cm podsypka cementowo - piaskowa
- 15cm mieszanka niezwiązana 0/31,5 $C_{90/3}$ - podbudowa zasadnicza
- 15cm mieszanka związana cementem C3/4 - podbudowa pomocnicza

NAWIERZCHNIA Z KOSTKI BETONOWEJ 20x20cm
- ciągi piesze/ ciągi piesze w obrębie zjazdów indywidualnych/opaska

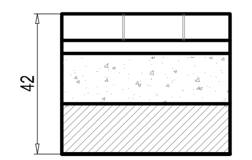

- 8cm kostka betonowa 20x20cm - warstwa ścieralna
- 4cm podsypka cementowo - piaskowa
- 15cm mieszanka niezwiązana 0/31,5 $C_{90/3}$ - podbudowa zasadnicza
- 15cm mieszanka związana cementem C3/4 - podbudowa pomocnicza

NAWIERZCHNIA Z PŁYT AŻUROWYCH TYPU MEBA
- wzmocnienie skarp

- 10cm płyta ażurowa typu MEBA
- 10cm podsypka cementowo - piaskowa

OPORNIK BETONOWY 15x30x100cm

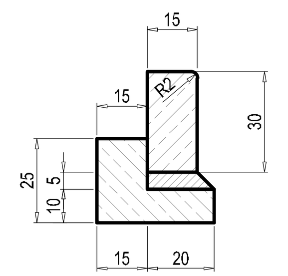

- opornik betonowy 15x30x100cm
- 5cm podsypka cementowo - piaskowa
- ława betonowa z oporem z betonu C12/15

PREFABRYKAT ŚCIEKU KORYTKOWEGO

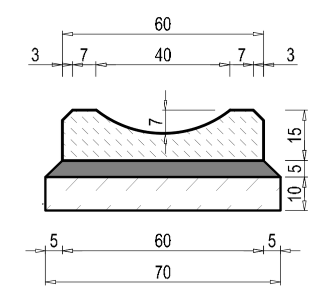

- ściek korytkowy
- 5cm podsypka cementowo - piaskowa 1:4
- ława betonowa z oporem z betonu C16/20

Usytuowanie krawężnika leżącego przy rondzie

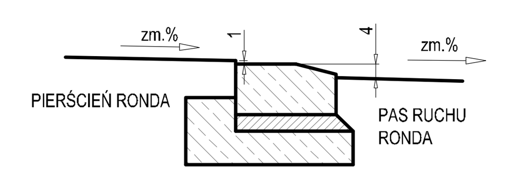

Usytuowanie opornika przy zjeździe

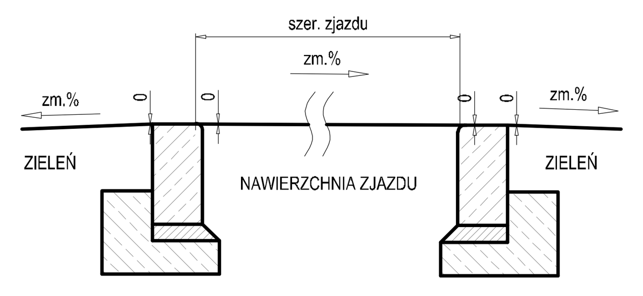

BIURO PROJEKTOWO-INŻYNIERSKIE PINKONCEPT Sp. z o.o. Sp. K.
80-180 Gdańsk, ul. Wielkopolska 63/27; e-mail: biuro@pinkoncept.pl; tel.: 58 743 59 33; 58 743 59 34
NIP: 583-318-04-19; REGON: 361697688; NR KONTA: 84 1050 1764 1000 0090 3063 5396

NAZWA: BUDOWA ULICY CHMIELNEJ I GRONOWEJ W MSC. DĘBOGÓRZE ORAZ ULICY PASKA W MSC. SUCHY DWÓR				BRANŻA: DROGI
STADIUM: PROJEKT WYKONAWCZY				DATA: 08.2019
NAZWA RYSUNKU: SZCZEGÓŁY KONSTRUKCYJNE				SKALA: 1:20
PROJEKTANT: inż. PIOTR GREGOROWICZ	SPECJALNOŚĆ DROGOWA NUMER UPRAWNIEŃ:	POM/0244/POOD/08	PODPIS:	NUMER RYSUNKU: D5.1
SPRAWDZAJĄCY: mgr inż. KRZYSZTOF WIECKI	SPECJALNOŚĆ DROGOWA NUMER UPRAWNIEŃ:	POM/0055/POOD/07	PODPIS:	