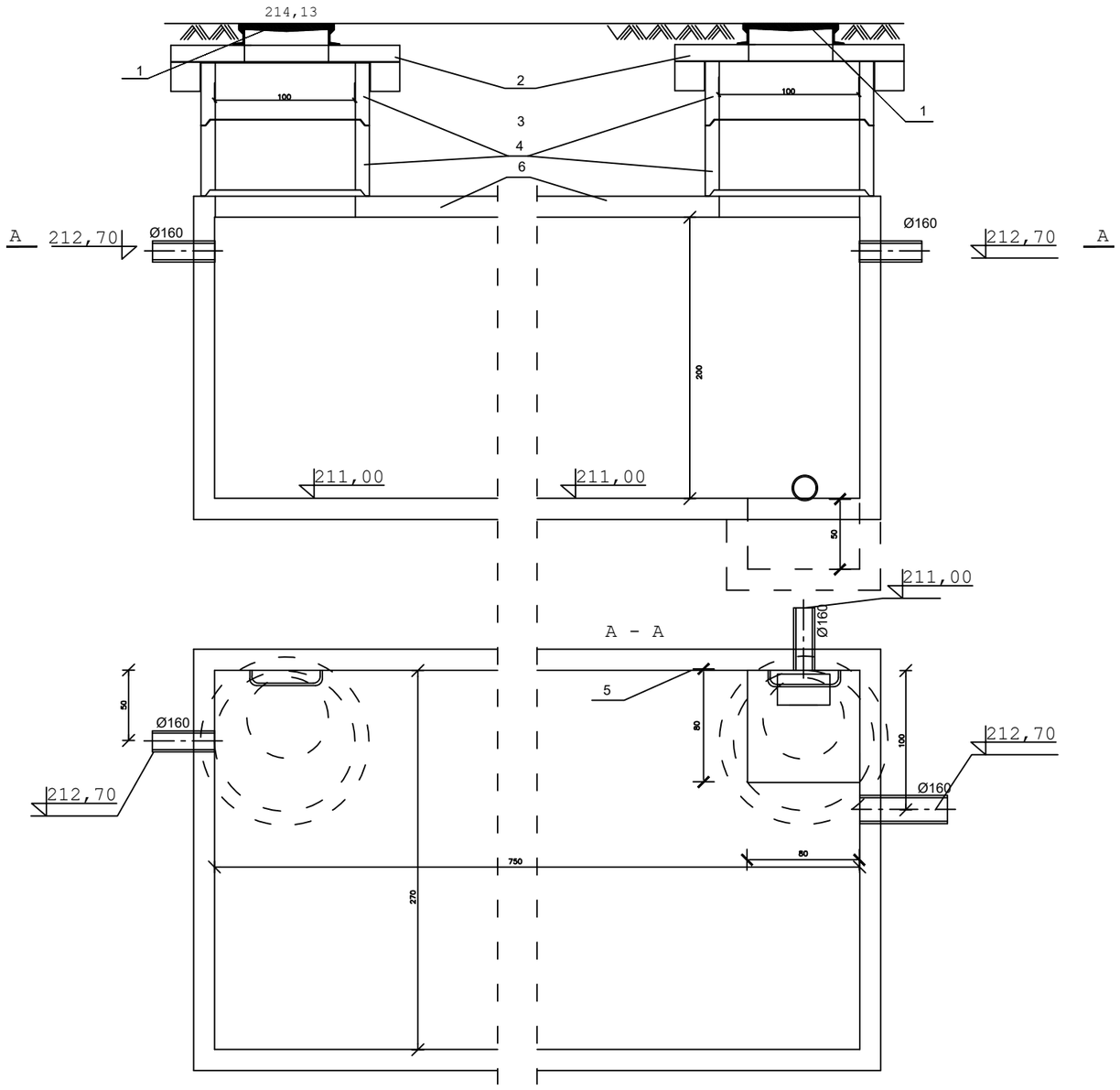

OPIS	
1	WŁAZ ŻELIWNY TYPU CIĘŻKIEGO OPB–Z
2	PRZYKRYWA TYP PB–ZPO NA PIERŚCIEŃ ODCIĄŻAJĄCY ŚREDNICA ZEW. 1770mm
3	PIERŚCIEŃ ODCIĄŻAJĄCY TYP PB–ZO ŚREDNICA ZEW. 1770mm
4	PREFABRYKOWANE KRĘGI ø1000 WYKONANE Z BETONU Z DODANYM ŚRODKIEM WODOSZCZELNYM AF–1. POKRYTE POWŁOKĄ BITUMICZNĄ"R+P"
5	ZBIORNIK RETENCYJNY WYKONYWANY NA MOKRO
6	PŁYTY BETONOWE PREFABRYK. ZAMYKAJĄCE OD GÓRY

LEM Studio Architektoniczne Sp. z o.o.
ul. Zabłocie 39, 30-701 Kraków
NIP: 676-238-36-75 / REGON: 120753070 / KRS:0000311257
tel: +48 12 296 02 71 / biuro@lemsa.pl

Obiekt	**Budynek Uniwersytetu Łódzkiego "MOTYL"**		Nr projektu 23-01
Inwestor	**Uniwersytet Łódzki** **ul. Narutowicza 68, Łódź**		Data 09.2023
Lokalizacja	**ul. Narutowicza, Łódź dz. nr ewid. 117/1, obręb S-6**		
Branża	ZAGOSPODAROWANIE TERENU		rewizja -
Faza	Projekt architektoniczno-budowlany	nr upr. bez ogr.	
Projektant	mgr inż. Rafał Woźnica	MAP/0123/POOS/06	podpis
Treść rysunku	ZBIORNIK RETENCYJNY		Nr rys: ZT2
			Skala 1:40

UWAGA:
Prawa Autorskie zastrzeżone– LEM Studio Architektoniczne Sp. z o. o.
Wszystkie wymiary należy sprawdzić na budowie!
W przypadku użycia nazwy produktu bądź producenta dopuszcza się zastosowanie materiału równoważnego pod względem parametrów technicznych i funkcji jakiej ma służyć.