ZASTRZEGA SIĘ WSZELKIE PRAWA AUTORSKIE. NINIEJSZA DOKUMENTACJA NIE MOŻE BYĆ BEZ PISEMNEJ ZGODY SIEĆ BADAWCZA ŁUKASIEWICZ - POZNAŃSKIEGO INSTYTUTU TECHNOLOGICZNEGO ZMIENIANA I KOPIOWANA ORAZ PRZEKAZYWANA LUB UDOSTĘPNIANA INNYM JEDNOSTKOM. PODSTAWA PRAWNA: USTAWA Z DNIA 4 LUTEGO 1994 R. O PRAWIE AUTORSKIM I PRAWACH POKREWNYCH.

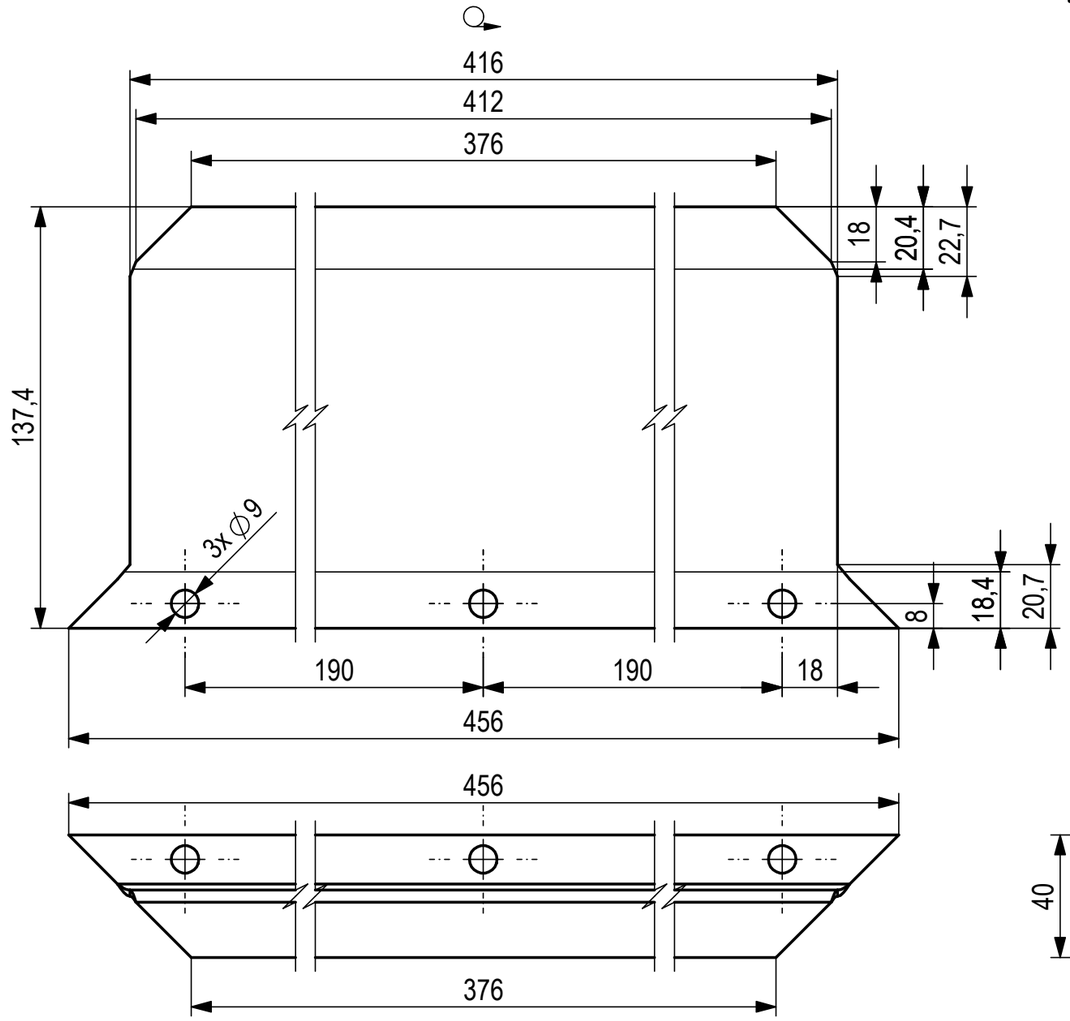

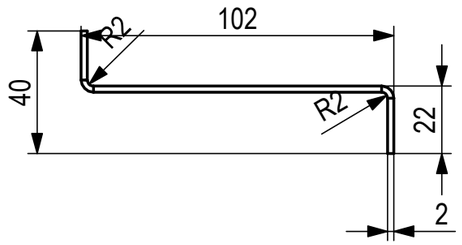

Ra 12.5

ISO 13715

-0,3

Uwagi:
1) Dokumentacja nie uwzględnia naddatków technologicznych kompensujących skurcz spawalniczy.

Ind.	Nr karty zm.	Data	Nazwisko

Tolerancje geometryczne
PN-EN 22768-mK

0.89	A3	Łukasiewicz - PIT	BMS	N

Materiał
S355J2

Dokument zatwierdzony w systemie PDM nie wymaga podpisu

1:2		Data	Nazwisko
	Wykonał	2024-10-30	J. Jabłoński
	Sprawdził	2024-10-30	P. Dobrowolski
	Zatwierdził	2024-10-30	P. Michalak
		Data	Nazwisko
		pl	

Łukasiewicz Poznański Instytut Technologiczny

Zetownik

H2C 010110-1-01

Arkusz 1/1

A3