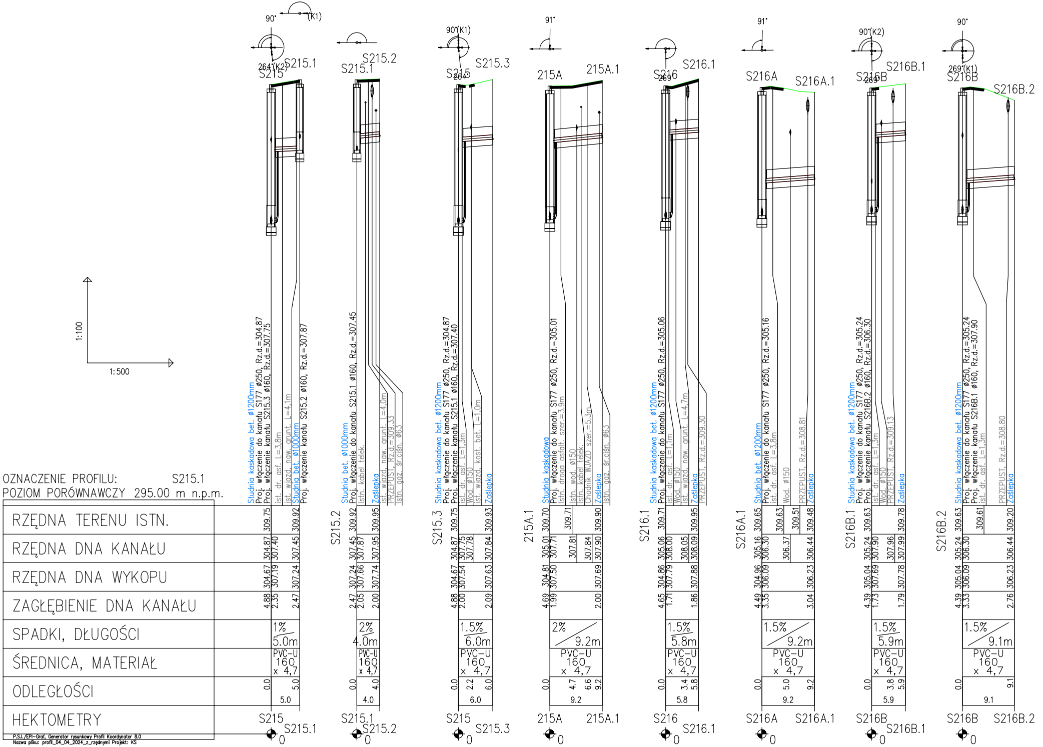
OZNACZENIE PROFILU: S215.1
POZIOM PORÓWNAWCZY 295.00 m n.p.m.
1:100
1:500
RZĘDNA TERENU ISTN.
RZĘDNA DNA KANAŁU
RZĘDNA DNA WYKOPU
ZAGŁĘBIENIE DNA KANAŁU
SPADKI, DŁUGOŚCI
ŚREDNICA, MATERIAŁ
ODLEGŁOŚCI
HEKTOMETRY
90° (K1) 264°(K2) S215 S215.1
Studnia kaskadowa bet. ø1200mm
Proj. włączenie do kanału S177 ø250, Rz.d.=304.87
Proj. włączenie kanału S215.3 ø160, Rz.d.=307.75
ist. dr. asf. L=3,8m
ist. wjazd. naw. grunt. L=4,1m
Studnia bet. ø1000mm
Proj. włączenie kanału S215.2 ø160, Rz.d.=307.87
309.75 309.92
304.87 307.40 307.45
304.67 307.19 307.24
4.88 2.35 2.47
1% 5.0m
PVC-U 160 x 4,7
0.0 5.0 5.0
S215 S215.1 0
S215.2 S215.1
Studnia bet. ø1000mm
Proj. włączenie do kanału S215.1 ø160, Rz.d.=307.45
Istn. kabel telek.
Zaślepka
ist. wjazd. naw. grunt. L=4,0m
PRZEPUST, Rz.d.=309.33
Istn. gaz. śr.ciśn. ø63
309.92 309.95
307.45 307.87 307.95
307.24 307.66 307.74
2.47 2.05 2.00
2% 4.0m
PVC-U 160 x 4,7
0.0 4.0 4.0
S215.1 S215.2 0
90°(K1) 264° S215 S215.3
Studnia kaskadowa bet. ø1200mm
Proj. włączenie do kanału S177 ø250, Rz.d.=304.87
Proj. włączenie kanału S215.1 ø160, Rz.d.=307.40
ist. dr. asf. L=1,3m
Wod. ø150
ist. wjazd. kost. bet. L=1,0m
Zaślepka
309.75 309.93
304.87 307.75 307.78 307.84
304.67 307.54 307.63
4.88 2.00 2.09
1.5% 6.0m
PVC-U 160 x 4,7
0.0 2.2 6.0 6.0
S215 S215.3 0
91° 215A 215A.1
Studnia kaskadowa
Proj. włączenie do kanału S177 ø250, Rz.d.=305.01
Istn. droga asfalt. szer.=3,9m
Istn. wod. ø150
Istn. kabel telek.
Chodnik WJAZD szer.=5,3m
Zaślepka
Istn. gaz. śr.ciśn. ø63
309.70 309.71 309.90
305.01 307.71 307.81 307.84 307.90
304.81 307.50 307.69
4.69 1.99 2.00
2% 9.2m
PVC-U 160 x 4,7
0.0 4.7 6.6 9.2 9.2
215A 215A.1 0
269° S216 S216.1
Studnia kaskadowa bet. ø1200mm
Proj. włączenie do kanału S177 ø250, Rz.d.=305.06
ist. dr. asf. L=1,1m
Wod. ø150
ist. wjazd. naw. grunt. L=4,7m
Zaślepka
PRZEPUST, Rz.d.=309.30
309.71 309.95
305.06 307.79 308.00 308.05 308.09
304.86 307.79 307.88
4.65 1.71 1.86
1.5% 5.8m
PVC-U 160 x 4,7
0.0 3.4 5.8 5.8
S216 S216.1 0
91° S216A S216A.1
Studnia bet. ø1200mm
Proj. włączenie do kanału S177 ø250, Rz.d.=305.16
ist. dr. asf. L=3,8m
Wod. ø150
PRZEPUST, Rz.d.=308.81
Zaślepka
309.65 309.63 309.51 309.48
305.16 306.30 306.37 306.44
304.96 306.09 306.23
4.49 3.35 3.04
1.5% 9.2m
PVC-U 160 x 4,7
0.0 5.0 9.2 9.2
S216A S216A.1 0
90°(K2) 269° S216B S216B.1
Studnia kaskadowa bet. ø1200mm
Proj. włączenie do kanału S177 ø250, Rz.d.=305.24
Proj. włączenie kanału S216B.2 ø160, Rz.d.=306.30
ist. dr. asf. L=1,3m
Wod. ø150
PRZEPUST, Rz.d.=309.13
Zaślepka
309.63 309.78
305.24 307.90 307.96 307.99
305.04 307.69 307.78
4.39 1.73 1.79
1.5% 5.9m
PVC-U 160 x 4,7
0.0 3.8 5.9 5.9
S216B S216B.1 0
90° 269°(K1) S216B S216B.2
Studnia kaskadowa bet. ø1200mm
Proj. włączenie do kanału S177 ø250, Rz.d.=305.24
Proj. włączenie kanału S216B.1 ø160, Rz.d.=307.90
ist. dr. asf. L=1,3m
PRZEPUST, Rz.d.=308.80
Zaślepka
309.63 309.61 309.20
305.24 306.30 306.44
305.04 306.09 306.23
4.39 3.33 2.76
1.5% 9.1m
PVC-U 160 x 4,7
0.0 9.1 9.1
S216B S216B.2 0

P.S.I./EPI-Graf, Generator rysunkowy Profil Koordynator 8.0
Nazwa pliku: profil_04_04_2024_z_rzędnymi Projekt: KS

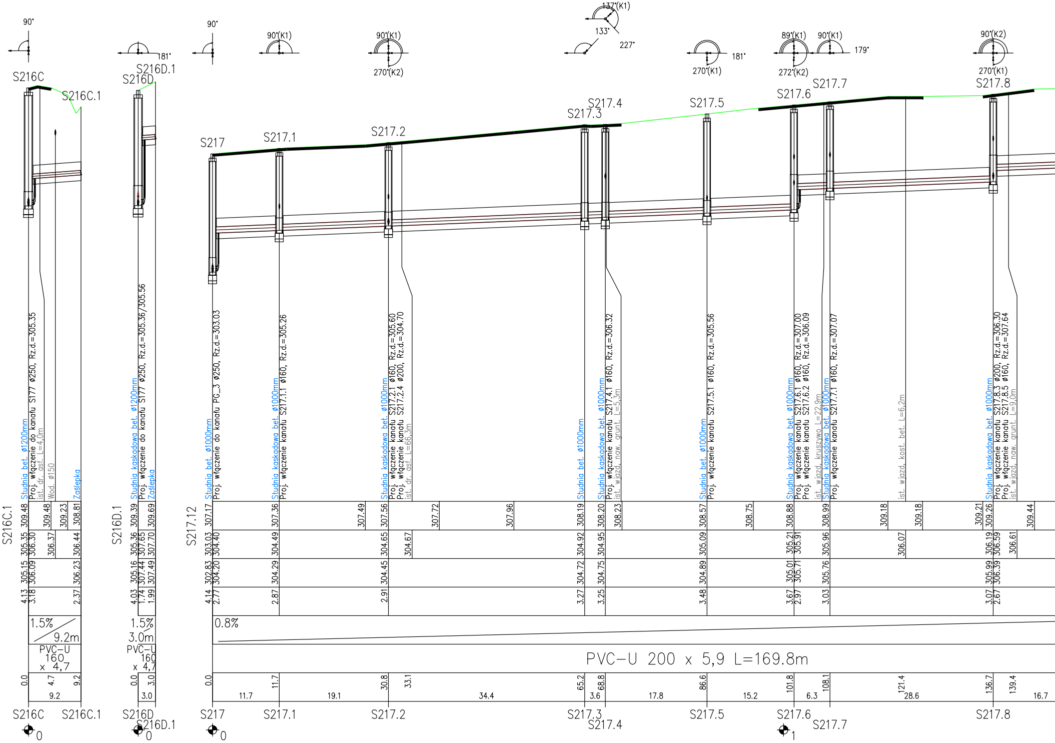

90°
181°
90°
90°(K1)
90°(K1)
270°(K2)
137°(K1)
133°
227°
181°
270°(K1)
89°(K1)
90°(K1)
179°
272°(K2)
90°(K2)
270°(K1)
S216C
S216C.1
S216D
S216D.1
S217
S217.1
S217.2
S217.3
S217.4
S217.5
S217.6
S217.7
S217.8
Studnia bet. ø1200mm
Proj. włączenie do kanału S177 ø250, Rz.d.=305.35
ist. dr. asf. L=4,0m
Wod. ø150
Zaślepka
Studnia kaskadowa bet. ø1200mm
Proj. włączenie do kanału S177 ø250, Rz.d.=305.36/305.56
Zaślepka
Studnia bet. ø1000mm
Proj. włączenie do kanału PG_3 ø250, Rz.d.=303.03
Studnia kaskadowa bet. ø1000mm
Proj. włączenie kanału S217.1.1 ø160, Rz.d.=305.26
Studnia kaskadowa bet. ø1000mm
Proj. włączenie kanału S217.2.1 ø160, Rz.d.=305.60
Proj. włączenie kanału S217.2.4 ø200, Rz.d.=304.70
ist. dr. asf. L=66,3m
Studnia bet. ø1000mm
Studnia kaskadowa bet. ø1000mm
Proj. włączenie kanału S217.4.1 ø160, Rz.d.=306.32
ist. wjazd. naw. grunt. L=5,3m
Studnia bet. ø1000mm
Proj. włączenie kanału S217.5.1 ø160, Rz.d.=305.56
Studnia kaskadowa bet. ø1000mm
Proj. włączenie kanału S217.6.1 ø160, Rz.d.=307.00
Proj. włączenie kanału S217.6.2 ø160, Rz.d.=306.09
ist. wjazd. kruszywo L=22,9m
Studnia kaskadowa bet. ø1000mm
Proj. włączenie kanału S217.7.1 ø160, Rz.d.=307.07
ist. wjazd. kost. bet. L=6,2m
Studnia kaskadowa bet. ø1000mm
Proj. włączenie kanału S217.8.3 ø200, Rz.d.=306.30
Proj. włączenie kanału S217.8.5 ø160, Rz.d.=307.64
ist. wjazd. naw. grunt. L=9,0m
S216C.1
309.48 309.48 309.23 308.81
305.35 306.30 306.37 306.44
305.15 306.09 306.23
4.13 3.18 2.37
1.5%
9.2m
PVC-U 160 x 4,7
0.0 4.7 9.2
9.2
S216D.1
309.39 309.69
305.36 307.65 307.70
305.16 307.44 307.49
4.03 1.74 1.99
1.5%
3.0m
PVC-U 160 x 4,7
0.0 3.0
3.0
S217.12
307.17 307.36 307.49 307.56 307.72 307.96 308.19 308.20 308.23 308.57 308.75 308.88 308.99 309.18 309.18 309.21 309.26 309.44
303.03 304.40 304.49 304.65 304.67 304.92 304.95 305.09 305.21 305.91 305.96 306.07 306.19 306.59 306.61
302.83 304.20 304.29 304.45 304.72 304.75 304.89 305.01 305.71 305.76 305.99 306.39
4.14 2.77 2.87 2.91 3.27 3.25 3.48 3.67 2.97 3.03 3.07 2.67
0.8%
PVC-U 200 x 5,9 L=169.8m
0.0 11.7 30.8 33.1 65.2 68.8 86.6 101.8 108.1 121.4 136.7 139.4
11.7 19.1 34.4 3.6 17.8 15.2 6.3 28.6 16.7
S216C
S216C.1
0
S216D
S216D.1
0
S217
S217.1
S217.2
0
S217.3
S217.4
S217.5
S217.6
S217.7
1
S217.8

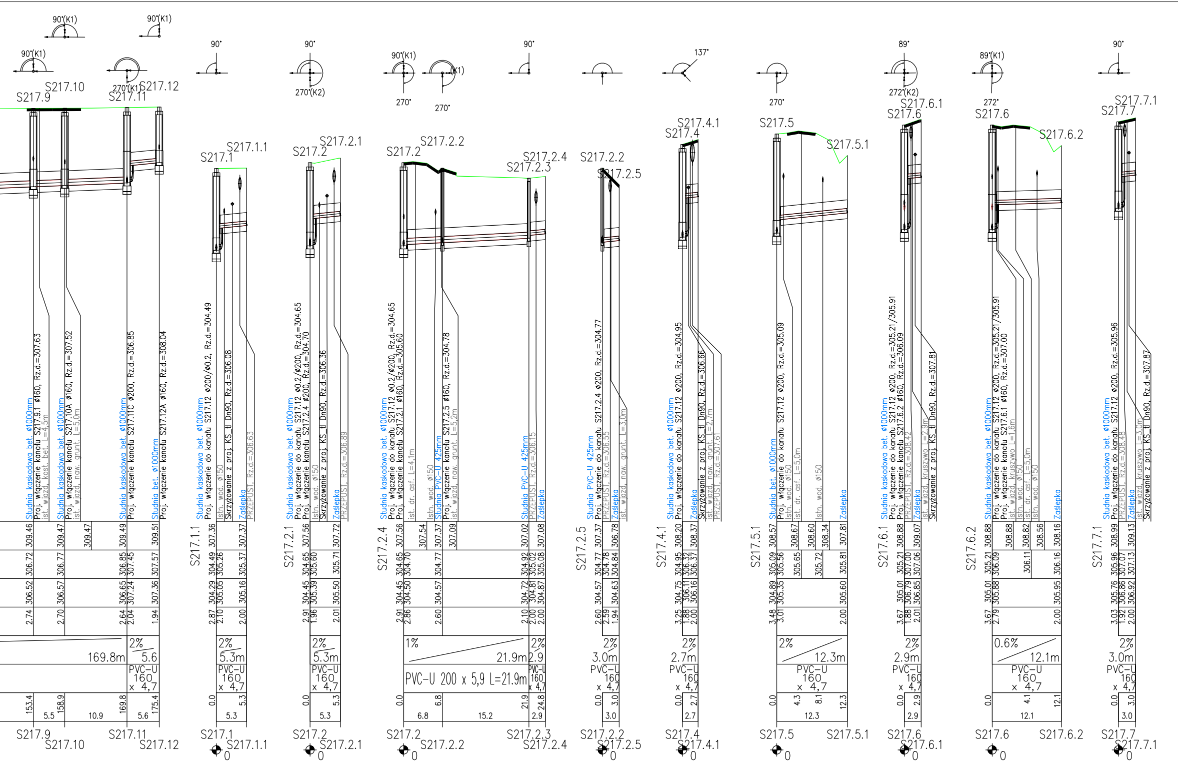
S217.9
S217.10
S217.11
S217.12
Studnia kaskadowa bet. ø1000mm
Proj. włączenie kanału S217.9.1 ø160, Rz.d.=307.63
ist. wjazd. kost. bet. L=4,5m
Proj. włączenie kanału S217.10A ø160, Rz.d.=307.52
ist. wjazd. naw. grunt. L=5,0m
Proj. włączenie kanału S217.11C ø200, Rz.d.=306.85
Studnia bet. ø1000mm
Proj. włączenie kanału S217.12A ø160, Rz.d.=308.04
169.8m
S217.1
S217.1.1
Proj. włączenie do kanału S217.12 ø200/ø0.2, Rz.d.=304.49
Skrzyżowanie z proj. KS_tł Dn90, Rz.d.=306.08
PRZEPUST, Rz.d.=306.63
Zaślepka
5.3m
PVC-U 160 x 4,7
S217.2
S217.2.1
Proj. włączenie do kanału S217.12 ø0.2/ø200, Rz.d.=304.65
Proj. włączenie kanału S217.2.4 ø200, Rz.d.=304.70
Skrzyżowanie z proj. KS_tł Dn90, Rz.d.=306.36
PRZEPUST, Rz.d.=306.89
S217.2.2
S217.2.3
S217.2.4
Proj. włączenie do kanału S217.12 ø0.2/ø200, Rz.d.=304.65
Proj. włączenie kanału S217.2.1 ø160, Rz.d.=305.60
ist. dr. asf. L=4,1m
Studnia PVC-U 425mm
Proj. włączenie kanału S217.2.5 ø160, Rz.d.=304.78
ist. wjazd. naw. grunt. L=5,2m
PRZEPUST, Rz.d.=306.15
21.9m
PVC-U 200 x 5,9 L=21.9m
S217.2.5
Proj. włączenie do kanału S217.2.4 ø200, Rz.d.=304.77
PRZEPUST, Rz.d.=306.55
ist. wjazd. naw. grunt. L=3,0m
3.0m
S217.4
S217.4.1
Proj. włączenie do kanału S217.12 ø200, Rz.d.=304.95
Skrzyżowanie z proj. KS_tł Dn90, Rz.d.=306.66
ist. wjazd. naw. grunt. L=2,7m
PRZEPUST, Rz.d.=307.61
2.7m
S217.5
S217.5.1
Proj. włączenie do kanału S217.12 ø200, Rz.d.=305.09
ist. dr. asf. L=5,0m
12.3m
S217.6
S217.6.1
Proj. włączenie do kanału S217.12 ø200, Rz.d.=305.21/305.91
Proj. włączenie kanału S217.6.2 ø160, Rz.d.=306.09
PRZEPUST, Rz.d.=308.42
ist. wjazd. kruszywo L=2,9m
Skrzyżowanie z proj. KS_tł Dn90, Rz.d.=307.81
2.9m
S217.6.2
Proj. włączenie do kanału S217.12 ø200, Rz.g.=305.21/305.91
Proj. włączenie kanału S217.6.1 ø160, Rz.d.=307.00
ist. wjazd. L=1,6m
12.1m
S217.7
S217.7.1
Proj. włączenie do kanału S217.12 ø200, Rz.d.=305.96
PRZEPUST, Rz.d.=308.48
ist. wjazd. kruszywo L=3,0m
Skrzyżowanie z proj. KS_tł Dn90, Rz.d.=307.87
istn. wod. ø150
2%
1%
0.6%
90°(K1)
270°(K1)
270°(K2)
90°
270°
137°
89°
272°(K2)
89°(K1)
272°

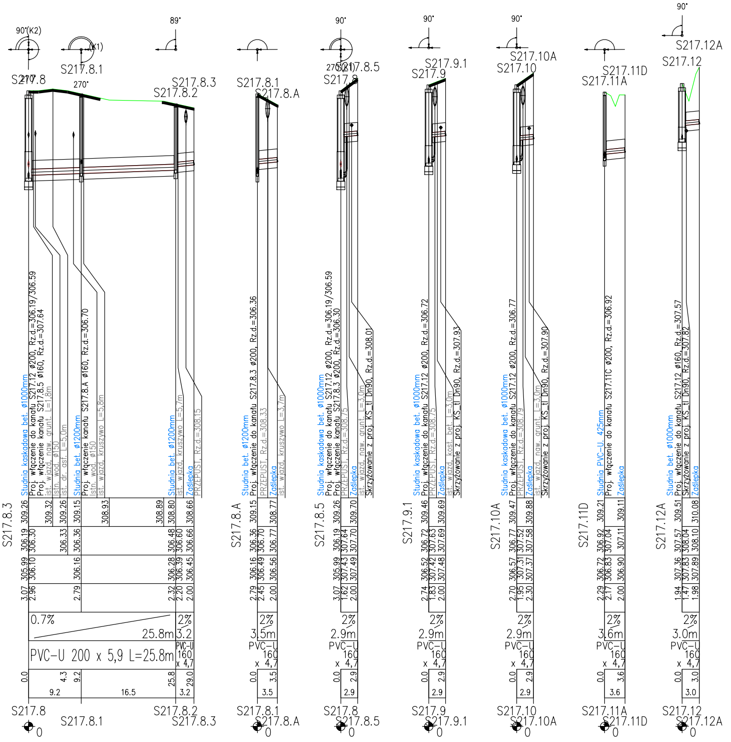
90°(K2)
S217.8
(K1)
S217.8.1
270°
89°
S217.8.3
S217.8.2
S217.8.1
S217.8.A
90°
270°(K1)
S217.8.5
S217.8
90°
S217.9.1
S217.9
90°
S217.10A
S217.10
S217.11D
S217.11A
90°
S217.12A
S217.12
S217.8.3
S217.8.A
S217.8.5
S217.9.1
S217.10A
S217.11D
S217.12A
0.7%
25.8m
PVC-U 200 x 5,9 L=25.8m
2%
3.2
PVC-U 160 x 4,7
3.5m
2.9m
3.6m
3.0m
S217.8
S217.8.1
S217.8.2
S217.8.3
S217.8.A
S217.8.5
S217.9
S217.9.1
S217.10
S217.10A
S217.11A
S217.11D
S217.12
S217.12A

UWAGA:
1. Profile rozpatrywać łącznie z pozostałymi elementami projektu.
2. Przed przystąpieniem do robót należy wykonać ręcznie przekopy kontrolne dla dokładnego zloaklizowania istniejącego uzbrojenia terenu oraz wykonać zabezpieczenia w/w uzbrojenia wg obowiązujących przepisów i pod nadzorem gestora sieci.
3. Istniejące uzbrojenie podziemne zostało naniesione wg inwentaryzacji geodezyjnej i uzyskanych uzgodnień. Nie wyklucza się istnienia w terenie innego uzbrojenia nie naniesionego na planie sytuacyjnym i profilu.
4. Istniejące uzbrojenie w miejscach skrzyżowań z projektowaną kanalizacją deszczową (kable teletechniczne, kable energetyczne) należy zabezpieczyć rurami ochronnymi dwudzielnymi.
5. Profil podłużny rozpatrywać łącznie z planem zagospodarowania terenu i opisem technicznym.

LEGENDA:

🟩	Teren istniejący
☐	Obsypka – piaskowa 30 cm
☐	Podsypka – piaskowa 20 cm

ASC
ul. Śląska 40
41-100 Siemianowice Śl.
☎ /32/ 229 - 30 - 37
biuro@asc-jb.pl

Inwestor: **GMINA I MIASTO KOZIEGŁOWY; Plac Moniuszki 14; 42-350 Koziegłowy**

Inwestycja: **Budowa kanalizacji sanitarnej w miejscowości Lgota Górna w ulicy Jurajskiej - cz. I**

Projektował: mgr inż. Tomasz BRZENK nr upr. SLK/2375/POOS/08
Podpis:

Opracował:
Podpis:

Opracował:
Podpis:

Sprawdził: mgr inż. Janusz BARTOSZ nr upr. 281/01
Podpis:

Rodzaj opracowania: PROJEKT TECHNICZNY

Tytuł rysunku: Profile podłużne kanalizacji sanitarnej grawitacyjnej ciągi boczne - cz. II

Skala:	Data:	Nr zlecenia:	Nr rysunku:
1: 100/500	04.2024	RGIK X 2024	KS-02.04