Zbrojenie fundamentów
skala 1:25

Ł–55
L=6,70 mb

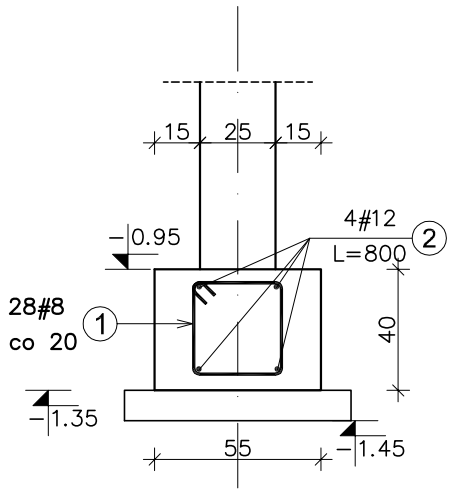

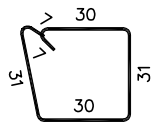

1 28#8 L=136

Ł–70
L=95,80 mb

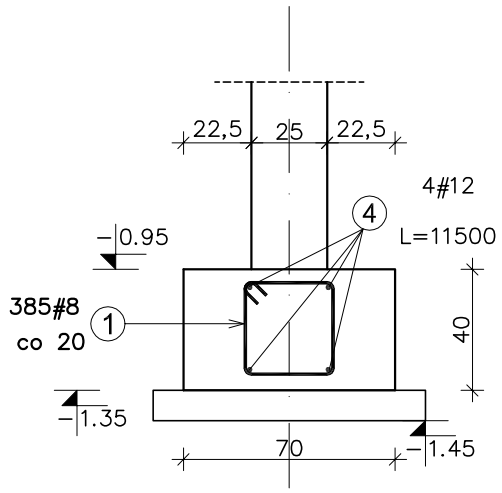

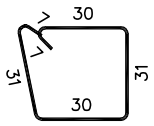

1 385#8 L=136

Ł–100
L=18,90 mb

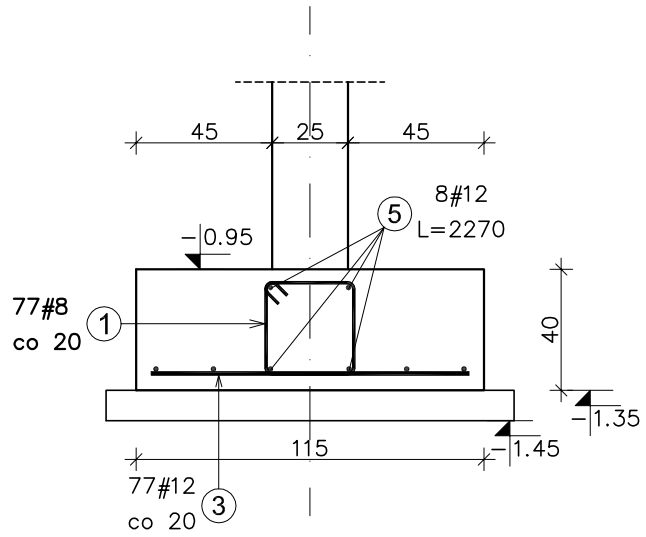

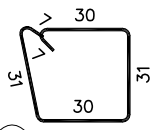

1 77#8 L=136

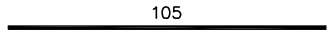

3 77#12 L=105

0,00(bud.A)=125,6m n.p.m.
0,00(bud.B)=126,3m n.p.m.

UWAGA

Zestawienie zbrojenia jednego budynku

Zestawienie stali zbrojeniowej. Stal: A–I S235J; A–IIIN B500SP							
Nr pręta	Średnica	Długość (m)	Ilość prętów		Długość całkowita wg typów stali i śr. pręta (m)		Schemat (cm)
					A–IIIN		
			w elemencie	ogółem	# 8	# 12	
Ława Ł–100 1 szt.. Masa ogólna (kg) : 274							
1	8	1,36	77	77	104,72		7 31 30
3	12	1,05	77	77		80,85	105
5	12	22,70	8	8		181,60	2270
Ława Ł–55 1 szt.. Masa ogólna (kg) : 43							
1	8	1,36	28	28	38,08		7 31 30
2	12	8,00	4	4		32,00	800
ława Ł–70 1 szt.. Masa ogólna (kg) : 615							
1	8	1,36	385	385	523,60		7 31 30
4	12	115,00	4	4		460,00	11500
Długość wg średnic (m)					666	754	
Masa łączna wg średnic (kg)					263,23	669,95	
Ogółem (kg)					933		

UWAGA:
–Fundamenty posadowić na warstwie chudego betonu grubości 10cm.

FUNDAMENTY	St–.. Ł–...	C20/25	A–IIIN[B500SP]	GÓRA 4,0 CM DÓŁ 5,0 CM

KONSTRUKTOR
Biuro: 15–691 BIAŁYSTOK,
ul. Gen. St. Maczka 52 lok1/1
TEL/FAX 85–652–29–02
E–mail: biuro@jjkonstruktor.com

PROJEKTANT:
mgr. inż. JANUSZ JANCEWICZ
UPR. BUDOWLANE Bł53/86,
PDL/BO/0516/01

SPRAWDZIŁ:
mgr inż. EMIL HUK NR UPR. PDL/BO/0024/09

INWESTOR: –

OBIEKT: *PROJEKT BUDOWLANY BUDOWY DWÓCH POWTARZALNYCH BUDYNKÓW MIESZKALNYCH WIELORODZINNYCH WRAZ NIEZBĘDNĄ INFRASTRUKTURĄ TECHNICZNĄ, WYKONANIEM PARKINGÓW I UTWARDZENIEM CIĄGÓW PIESZO–JEZDNYCH*

ADRES: DZIAŁKI O NR: 1519, 1520, 1521, 1522, 1523, 1524, 1525, 1526, 1527, 1528, 1529, 1530, 1531, 1532, 1533, 1534, 971/14, 969/48, 969/54 I CZĘŚCI DZIAŁEK O NR: 971/15, 971/10 1535, 968/1 W SZCZUCZYNIE.

PROJEKT WYKONAWCZY

BRANŻA: KONSTRUKCJA	SKALA: 1:25	RYSUNEK NR: K–2.1
DATA: 01.12.2020		

TEMAT RYSUNKU:
ZBROJENIE FUNDAMENTÓW

WYMIARY W CM, NIE SKALOWAĆ Z RYSUNKU
ROZPATRYWAĆ ŁĄCZNIE Z PROJEKTAMI BRANŻOWYMI

PROJEKT CHRONIONY PRAWAMI AUTORSKIMI