# Poz. P.1 - szt.15 skala 1:20

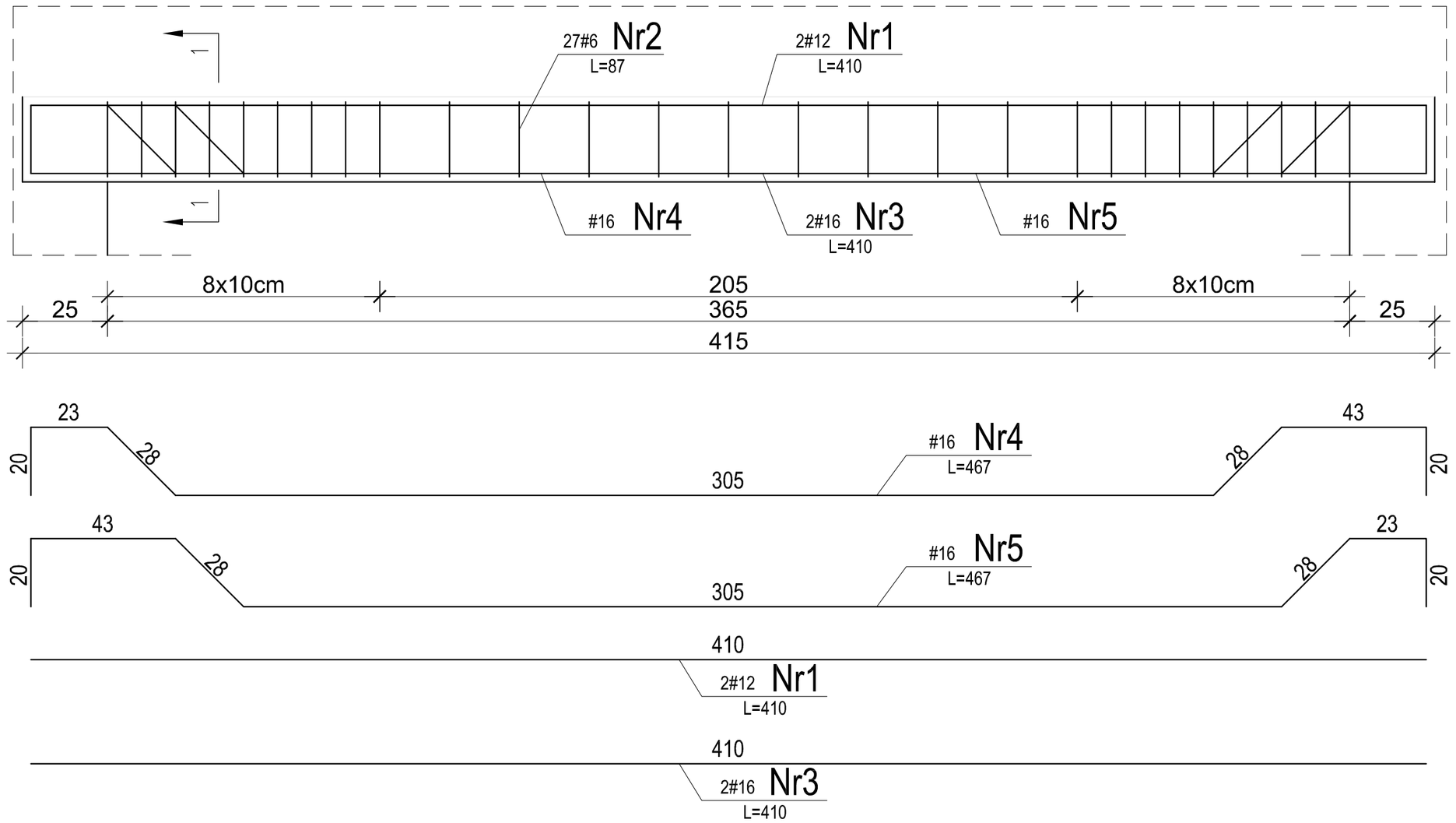


# Poz. P.2 - szt.50 skala 1:20

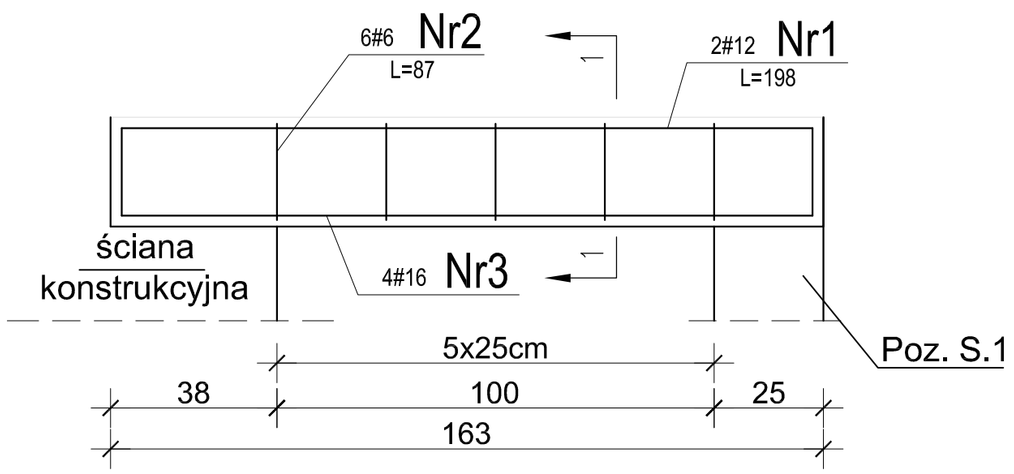


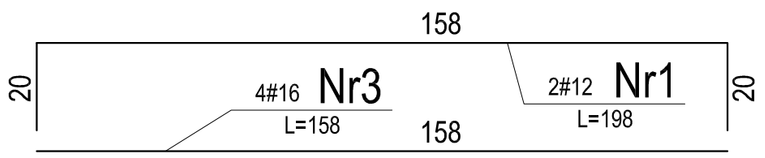


Przekrój 1-1
skala 1:10

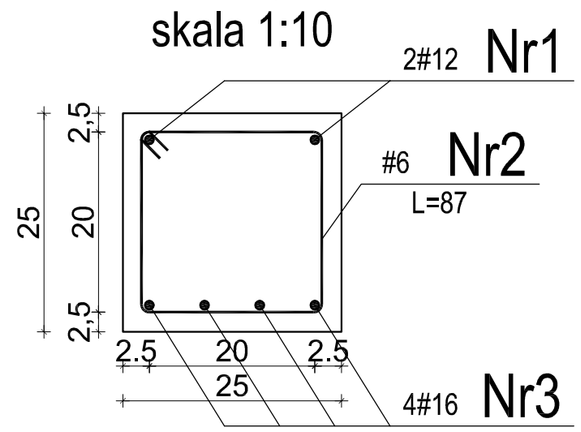


Przekrój 1-1
skala 1:10

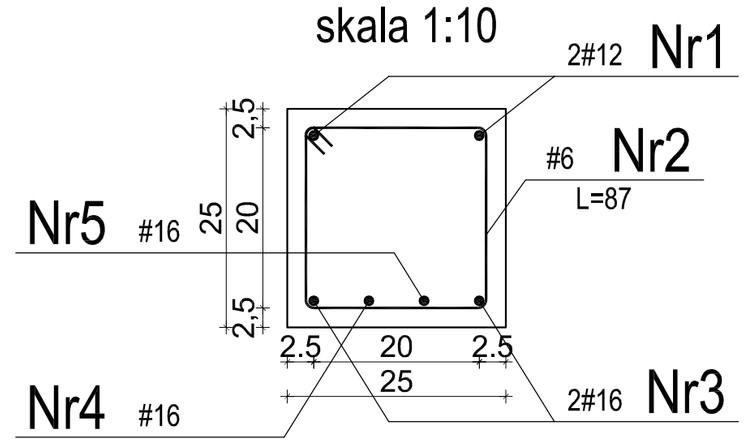


Przekrój 2-2
skala 1:10

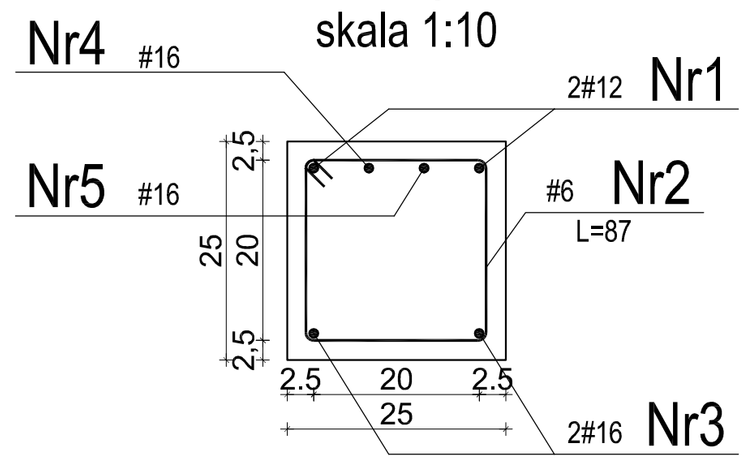


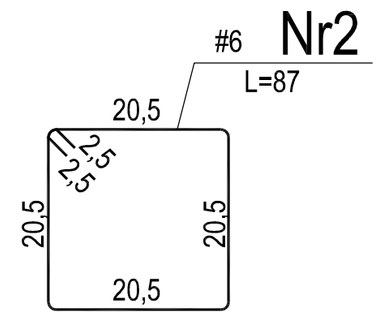


MATERIAŁY:

Beton konstrukcyjny: B25 (C20/25)

Stal:

pręty główne # A-IIIN

strzemiona # A-0

Otulina: 25mm

| "DOM-BUD" Suwałki | | | specjalność: konstrukcyjna | |
|---|---|---|---|---|
| OBIEKT: | Budynek mieszkalny wielorodzinny. wraz z infrastrukturą tech. kat. ob. bud. - XIII | | SKALA: 1:10 | NR RYS.: 24 |
| ADRES: | Żyrardów, ul. Parkingowa 9 - dz. Nr ew. 8066/9, 8066/1, 8066/2, 2805 | | RYSUNEK: Podciągi balkonów | |
| IMIĘ I NAZWISKO | | NR UPR. | DATA | PODPIS |
| PROJEKTANT: | mgr inż. Lucyna Huryn | SUW-106/87 | 15.07.2016 | |
| SPRAWDZAJĄCY: | mgr inż. Sławomir Klimko | SUW-23/92 | 15.07.2016 | |