SZCZEGÓŁ A PODŁĄCZENIA HYDRAULICZNEGO KLIMAKONWEKTORA

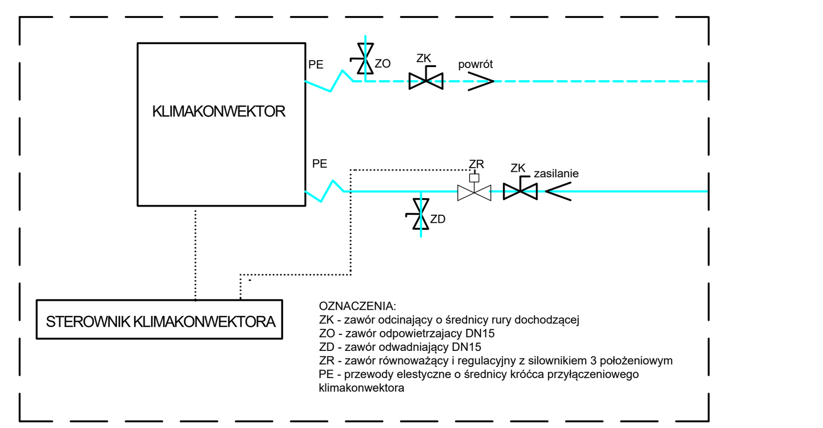

LEGENDA

(czerwona linia przerywana)	zakres opracowania
PS	miejsce montażu punktu stałego instalacji
Zawór regulacyjny / 50,00 % / DN20, 1000 l/h	Rodzaj zaworu; Wymagany procent przepływu nominalnego; Przepływ nominalny; Średnica zaworu. Uwaga: Nastawy opisane na zaworach gwarantują uzyskanie mocy chłodniczej opisanej na rzutach. Parametry zaworu prod. ref. nr 3.26
	zawór odcinający – prod. ref. nr 3.8
	elektrozawór typu NO – prod. ref. nr 3.28
DN125	opis instalacji chłodniczej z rur nierdzewnych łączonych zaciskowo (śr. rurociągu) – zakres średnic DN15–125
25 x 3,5	opis instalacji W.L. z rur PP–R (śr. rurociągu)
(linia ciągła / przerywana)	instalacja wody lodowej (zasilanie, powrót)
Φ=2860 W Δp=5,00 kPa	proj. klimatyzator/klimakonwektor (nominalna moc chłodnicza urządzenia, straty ciśnienia na urządzeniu)

Uwaga
Zasilenie instalacji chłodniczej zgodnie ze schematem technologicznym instalacji chłodniczej.

BIPROINSTAL Rafał Marciniak tel. 514 908 159, e-mail: rafal.marciniak@biproinstal.pl

OPRACOWANIE CHRONIONE PRAWAMI AUTORSKIMI.
POWIELANIE LUB WYKORZYSTYWANIE NIEZGODNIE Z PRZEZNACZENIEM BEZ ZGODY WŁAŚCICIELA DOKUMENTACJI JEST ZABRONIONE.

PROJEKT: PRZEBUDOWA POMIESZCZEŃ NA POZIOMIE PRZYZIEMIA, II ORAZ III PIĘTRA BUDYNKU A, UNIWERSYTETU EKONOMICZNEGO W POZNANIU PRZY AL. NIEPODLEGŁOŚCI 10, WRAZ Z BUDOWĄ NOWEJ KLIMATYZACJI DLA CZĘŚCI BUDYNKU A ORAZ PRZEBUDOWĄ INSTALACJI WENTYLACYJNEJ DLA STREFY KUCHNI I SALI WYKŁADOWEJ W PRZYZIEMIU BUDYNKU A

LOKALIZACJA INWESTYCJI: AL. NIEPODLEGŁOŚCI 10, 61–875 POZNAŃ

INWESTOR: UNIWERSYTET EKONOMICZNY W POZNANIU

TYTUŁ RYSUNKU: ROZWINIĘCIE INSTALACJI CHŁODNICZEJ

PROJEKTANT:	UPRAWNIENIA:	PODPIS:
mgr inż. Rafał Marciniak	MAZ/0425/PWBS/15	
SPRAWDZAJĄCY: mgr inż. Marcin Łukaszewski	LOD/1665/POOS/11	
ASYSTENT: inż. Julita Murawicz		

BRANŻA:	FAZA:	SKALA:	DATA:	ROZMIAR ARKUSZA:	NR RYSUNKU:	STRONA:
SANITARNA	PT	1:100	12.2023	1250X297	SW04.11	