Projektowana rozdzielnica TP–I/1/R

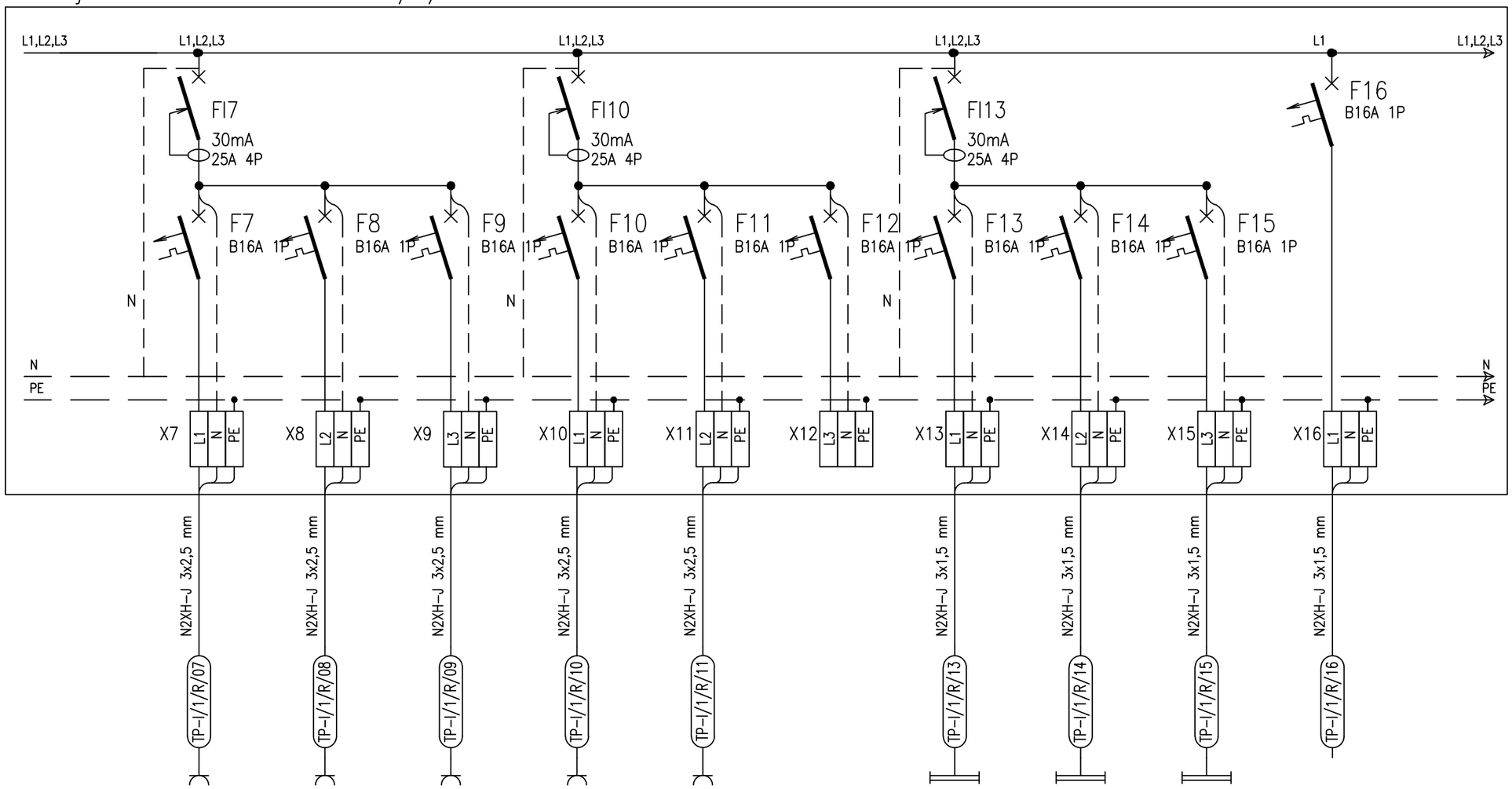

Opis odpływu	Zasilanie paneli nadłóżkowych gniazda 230V sala 131	Zasilanie paneli nadłóżkowych gniazda 230V sala 132	Zasilanie paneli nadłóżkowych gniazda 230V sala 133	Zasilanie paneli nadłóżkowych gniazda 230V sala 134	Zasilanie paneli nadłóżkowych gniazda 230V sala 135	Rezerwa	Zasilanie paneli nadłóżkowych oświetlenie	Zasilanie paneli nadłóżkowych oświetlenie	Zasilanie paneli nadłóżkowych oświetlenie	Zasilacz 230VAC/24VDC inst. przyzywowej
Moc Pi [kW]	2,5kW	2,5kW	2,5kW	2,5kW	2,5kW	–	1,0kW	1,0kW	1,0kW	0,24kW

	Imię i nazwisko	Nr uprawnień	Podpis	Data
Projektował:	mgr inż. A. Orłowska	SLK/3985/PWOE/11		04.2021
Sprawdził:	mgr inż. E. Borzyński	191/98		04.2021
Opracował:	mgr inż. R. Dąbrowski			04.2021

Tytuł projektu:
Przebudowa instalacji elektrycznych na Oddziale Ginekologiczno-położniczym znajdującym się na I piętrze budynku A Klinicznego Centrum Ginekologii, Położnictwa i Neonatologii w Opolu

Tytuł rysunku:
Schemat tablicy rozdzielczej TP-I/1/R/

Zamawiający:
Kliniczne Centrum Ginekologii, Położnictwa i Neonatologii w Opolu
45-066 Opole, ul. Reymonta 8

POWER CONTROL Rafał Dąbrowski
40-595 Katowice ul. W.Pola 93/6
Tel. 512 763 752
E-mail: r.dabrowski@powercontrol.net.pl

Nr rysunku:	Arkuszy:	Skala:
E–09	2	–