schemat budynku

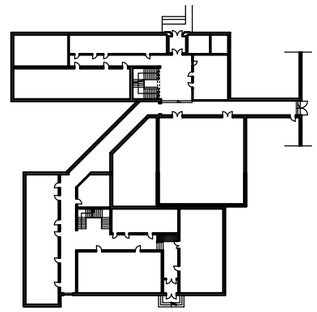

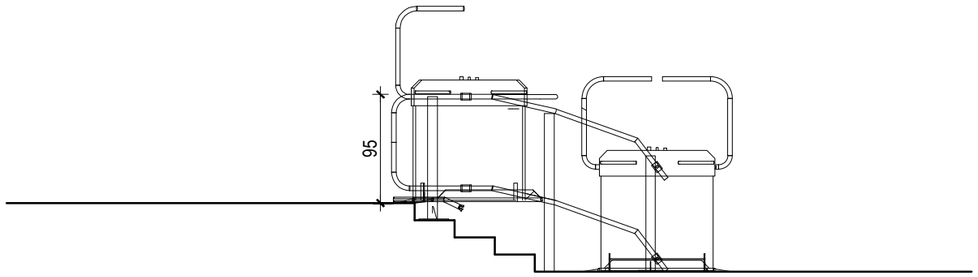

WIDOK 1:50

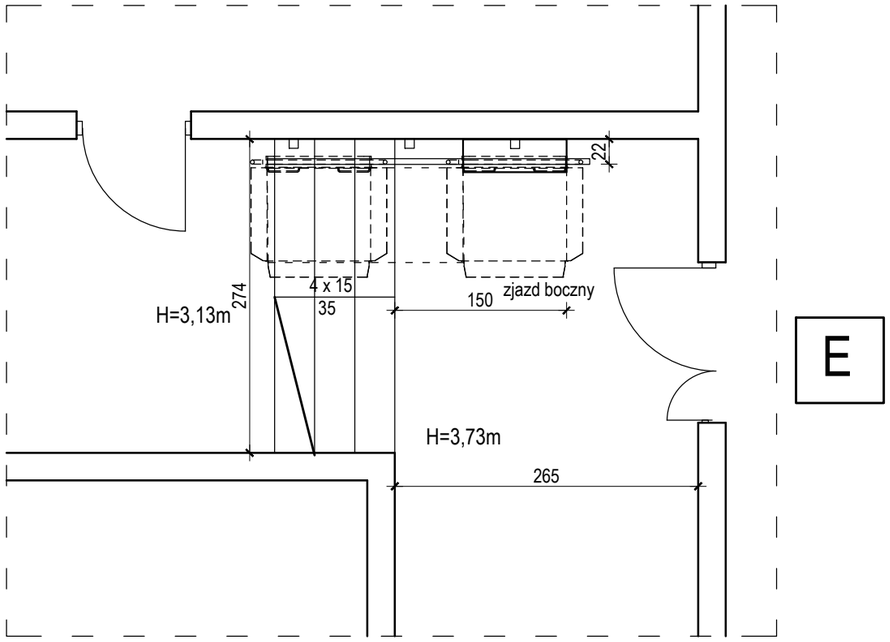

RZUT 1:50

UWAGA:
Platformę mocować do ściany zgodnie
z wytycznymi producenta

AUTORSKA PRACOWNIA ARCHITEKTONICZNA
ARCHITEKT Renata Góralczyk-Osowicka
tel. 0-602 753 006, tel.-fax 0-89 527 91 76
ul. Kopernika 1 / 20, 10-510 Olsztyn

PRAWA AUTORSKIE ZASTRZEŻONE

Temat: **Projekt budowlany z doborem platform dla osób niepełnosprawnych oraz 2 dźwigów w celu likwidacji barier architekt. w budynku Wydziału Nauk Technicznych**

Lokalizacja: Dz. 1/10 obr. 0054 ul. Oczapowskiego 11, Olsztyn

Inwestor: Uniwersytet Warmińsko–Mazurski
10–716 Olsztyn ul. Oczapowskiego 2

platforma przyschodowa- fragm.rzutu parteru

A6
Nr. rys.

Projektował: arch. Renata Góralczyk–Osowicka
upr.bud.nr 07/2003/OL
Sprawdził: arch. Agnieszka M. Piotrowska
upr.bud.nr 27/98/OL

Stadium: P.B. | Branża: Arch. | grudzień 2018 | Skala 1:50