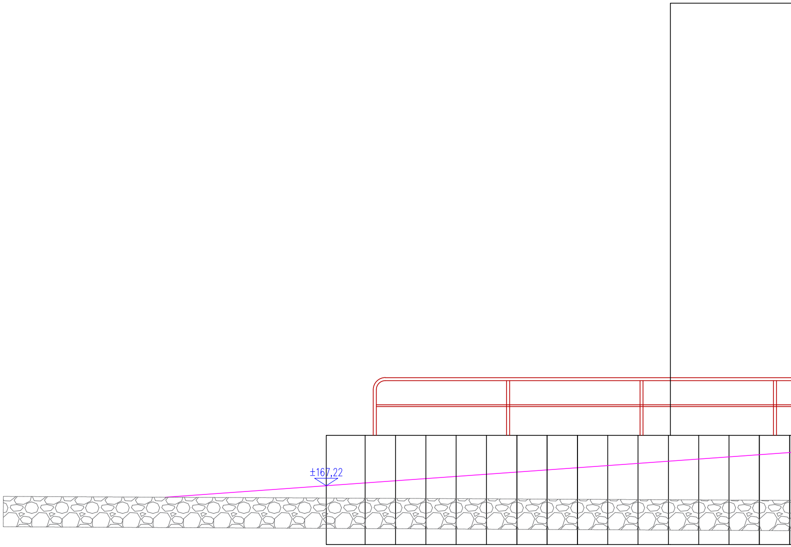

Magazyn

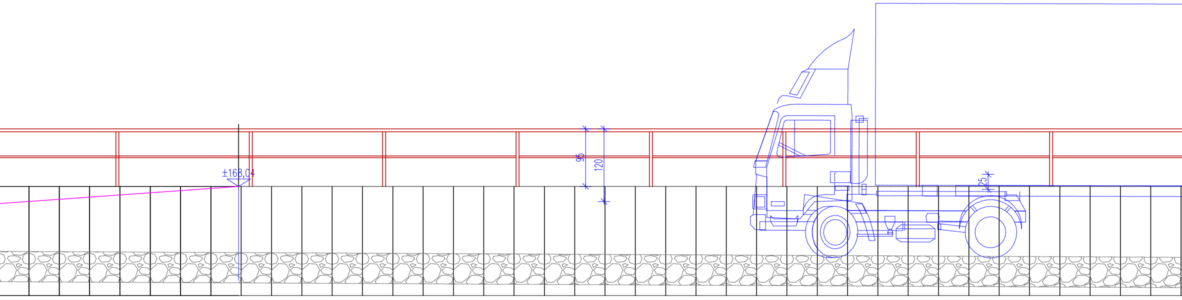
±168,04
95
120
25

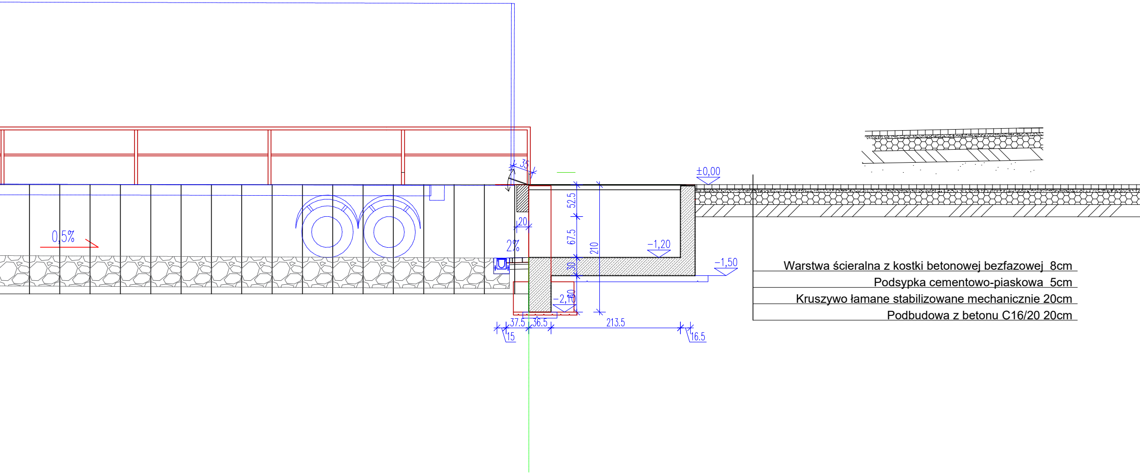
35
±0,00
52.5
20
67.5
210
0,5%
2%
−1,20
−1,50
30
−2,10
50
37.5
36.5
213.5
15
16.5

Warstwa ścieralna z kostki betonowej bezfazowej 8cm

Podsypka cementowo-piaskowa 5cm

Kruszywo łamane stabilizowane mechanicznie 20cm

Podbudowa z betonu C16/20 20cm

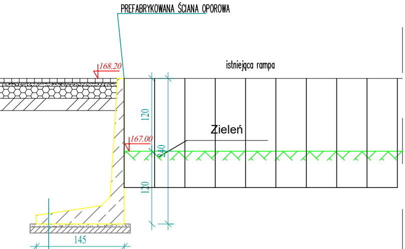
PREFABRYKOWANA ŚCIANA OPOROWA
168.20
istniejąca rampa
120
Zieleń
167.00
240
120
145

1. ZAGĘSZCZONY ZASYP – GRUNT RODZIMY, Is ≥0,98
2. PREFABRYKOWANY ELEMENT
3. PODSYPKA WYRÓWNUJĄCA (MIESZANKA PIASKU I CEMENTU 4:1) ~ 5 cm
4. CHUDY BETON: 10–15 cm
5. PODŁOŻE – GRUNT RODZIMY

"KAK" KAROL KOTŁOWSKI
PROJEKTOWANIE, NADZORY
PRZEDSIĘBIORSTWO USŁUGOWO-HANDLOWE
UL. POLNA 15, 83-340 SIERAKOWICE

Adres inwestycji
AGENCJA REZERW MATERIAŁOWYCH
Kamienica Królewska
dz. 41/11, 397/7

Temat:
Budowa rampy przeładunkowej pomiędzy budynkami magazynowymi C i D
oraz przebudowa istniejących ramp przy budynkach C i D

Nazwa rysunku
Przekrój przez najazd

	Nazwisko, Imię	nr uprawnień	specjalność/podpis
Projektował			
Sprawdził			
Projektował	mgr inż. Karol Kotłowski	POM/0096/POOD/12	drogowa
Sprawdził	mgr inż. Tomasz Gałka	POM/0172/PWOD/06	drogowa
Inwestor	Agencja Rezerw Materiałowych, ul. Grzybowska 45, 00-844 Warszawa		

Nr projektu		Skala
		1:50
Branża		Nr rysunku
Drogowa		D 3
Studium	Egz.	Data
PW		06.2019