PROJEKT TECHNICZNY

INWESTOR : Gmina Dąbrowa Białostocka
ul. Solidarności 1, 16-200 Dąbrowa Białostocka

NAZWA ZAMIERZENIA
TECHNICZNEGO: BUDOWA SIECI KANALIZACJI
SANITARNEJ Z PRZYŁĄCZAMI

ADRES I KATEGORIA
OBIEKTU technicznego: dz. nr ew. 637/2, 85/30, 85/31, 85/32, 86/13,
86/258, 86/259, 85/29, 85/33, 85/34, 86/20, 86/260
w Dąbrowie Białostockiej ul. Gen. Sulika i Południowa
obr. Dąbrowa Białostocka gm. Dąbrowa Białostocka
Kategoria obiektu XXVI

POZOSTAŁE DANE
ADRESOWE: Jedn. Ewid.: 201101_4 gm. Dąbrowa Białostocka
Obręb ewid.: 201101_4.0001 Dąbrowa Białostocka
Działki ewid. nr 637/2, 85/30, 85/31, 85/32, 86/13,
86/258, 86/259, 85/29, 85/33, 85/34, 86/20, 86/260

ZESPÓŁ AUTORSKI: Projektant: mgr inż. Radosław Żołądkowicz
Uprawnienia budowlane do projektowania i kierowania robotami budowlanymi bez ograniczeń w specjalności instalacyjnej w zakresie sieci, instlacji i urz. cieplnych, wentylacyjnych, gazowych, wodociągowych i kanalizacyjnych
Nr ewid. PDL/0124/PWOS/14

Sprawdzający: mgr inż. Piotr Koźluk
Uprawnienia budowlane do projektowania bez ograniczeń w specjalności instalacyjnej w zakresie sieci, instlacji i urz. cieplnych, wentylacyjnych, gazowych, wodociągowych i kanalizacyjnych
Nr ewid. PDL/0140/PBS/17

JEDNOSTKA PROJEKTOWA: Edyta Żołądkowicz
ul. Jana Pawła 61B/7
15-704 Białystok
Tel. 604 629 626

DATA OPRACOWANIA: 8.09.2022r.

SPIS TREŚCI

A. Część opisowa - str. 3
1.0. Przedmiot i zakres inwestycji - str. 3
2.0. Materiały wyjściowe do opracowania - str. 3
3.0. Granice terenu i oznaczenie inwestycji - str. 3
4.0. Opis ogólny projektowanej infrastruktury - str. 3
5.0. Opis rozwiązań szczegółowych. - str. 3
6.0. Odwodnienie wykopów - str. 8
7.0. Wytyczne realizacji - str. 8
8.0. Wpływ inwestycji na środowisko - str. 8
9.0. Uwagi - str. 9

B. Załączniki formalno-prawne:
1. Protokół GKN-I.6630.155.2022 z narady koordynacyjnej
2. Decyzja Powiatowego Zarządu Dróg w Sokółce
3. Umowa służebności między Spółdzielnią Mieszkaniową w Dąbrowie Białostockiej i Gminą Dąbrowa Białostocka

C. Część rysunkowa projektu technicznego
Projekt zagospodarowania terenu - rys 1
Profil podłużny sieci kanalizacji sanitarnej grawitacyjnej - rys 2
Profile podłużne przyłączy kanalizacji sanitarnej - rys 3
Studnia rewizyjna betonowa - rys 4
Szczegół odbudowy nawierzchni - rys 5
Szczegół ułożenia kanału w wykopach- rys 6
Szczegół zabezpieczenia kabli energetycznych - rys 7
Szczegół zabezpieczenia kabli telefonicznych - rys 8
Zabezpieczenie rur kanalizacyjnych, wodociągowych i gazowych - rys 9

A. Część opisowa

1.0.Przedmiot i zakres inwestycji

Przedmiotem inwestycji jest budowa sieci kanalizacyjnej sanitarnej na dz. nr ew. 637/2, 85/30, 85/31, 85/32, 86/13, 86/258, 86/259 oraz przyłączy kanalizacyjnych sanitarnych na dz. nr ew. 85/29, 85/33, 85/34, 86/20, 86/260 w Dąbrowie Białostockiej obr. Dąbrowa Białostocka gm. Dąbrowa Białostocka.

2.0. Materiały wyjściowe do opracowania

Do opracowania projektu posłużyły n/w materiały wyjściowe:

- zamówienie Inwestora,
- mapa do celów projektowych objętego opracowaniem w skali 1:500,
- warunki techniczne oraz warunki przyłączenia dot. budowy wodociągu oraz kanału sanitarnego z przyłączami wodociągowymi i przyłączami kanalizacji sanitarnej,
- obowiązujące przepisy i normy.

3.0. Granice terenu i oznaczenie inwestycji

Projektem zagospodarowania terenu obejmuje się dz. nr ew. 637/2, 85/30, 85/31, 85/32, 86/13, 86/258, 86/259, 85/29, 85/33, 85/34, 86/20, 86/260 w Dąbrowie Białostockiej obr. Dąbrowa Białostocka gm. Dąbrowa Białostocka.

Projektowaną sieć kanalizacji sanitarnej grawitacyjnej naniesiono kolorem brązowym oraz numerami węzłów Si1÷Si2

Projektowane przyłącza kanalizacji sanitarnej naniesiono kolorem ciemno-brązowym.

4.0. Opis ogólny projektowanej infrastruktury

Projektowana sieć wodociągowa służyć będzie do zaopatrywania w wodę budynków mieszkalnych wielorodzinnych przy ul. Gen. Sulika. Projektowana sieć kanalizacji sanitarnej służyć będzie do odprowadzania ścieków bytowych z przyszłych budynków mieszkalnych wielorodzinnych przy ul. Gen. Sulika.

Długość projektowanej sieci kanalizacyjnej grawitacyjnej PVC Ø250mm wyniesie 317,0m, PVC Ø200mm wyniesie 82,0m. Łączna długość przyłączy kanalizacyjnych PVC Ø160mm wyniesie 304,0m.

5.0. Opis rozwiązań szczegółowych.

5.1. Sieć kanalizacji sanitarnej.

Wykonanie sieci kanalizacji sanitarnej metodą wykopu otwartego projektuje się z rur i kształtek PCV kanalizacyjnych dz 250mm lite SN8, szeregu SDR34, łączonych na kielich i uszczelkę gumową. Z uwagi na występowanie na rynku rur kanalizacyjnych różnych producentów zastosowane rury powinny spełniać:

- parametry techniczne rur grubościennych, litych SN8 z oznaczeniem wewnętrznym umożliwiającym sprawdzenie m. in. średnicy, materiału i producenta podczas inspekcji TV,
- posiadać niezbędne atesty dopuszczające do stosowania w budownictwie,

Do budowy kanału sanitarnego grawitacyjnego zaleca się stosowanie rur z oznakowaniem wewnętrznym umożliwiającym sprawdzenie m.in. średnicy, materiału, producenta podczas inspekcji telewizyjnej. Taki warunek jest niezbędny do odbioru w przypadku, gdy wykonany rurociąg został ułożony w sposób uniemożliwiający identyfikację zastosowanego materiału w trakcie jego realizacji.

Zgodnie z decyzją Powiatowego Zarządu Dróg w Sokółce przejście poprzeczne pod koroną drogi powiatowej nr 2310B projektuje się metodą bezwykopową bez zaruszania jezdni o nawierzchni bitumicznej w rurze osłonowej dn350 L=16,0m

Kanały sanitarne grawitacyjne układać na wyrównanym podłożu piaskowym (podsypka min.10cm) lub w zgodności z wytycznymi producentów zastosowanych rur.

Na trasie projektowanej sieci kanalizacji sanitarnej grawitacyjnej zaprojektowano studnie rewizyjne betonowe o średnicy DN 1000mm. Studnie betonowe projektuje się z dennicami monolitycznymi, z kinetą prefabrykowaną z otworami przeznaczonymi do

przepływu ścieków i do połączenia kanałów, wykonaną w jednym procesie produkcyjnym z betonu samozagęszczalnego. Wysokość kinety powinna wynosić min. ¾ wysokości średnicy kanału głównego, a spadek spocznika w kierunku kinety winien wynosić min. 2%.

Posadowienie studni przyjęto na podsypce piaskowej zagęszczonej mechanicznie. Wykonanie studni rewizyjnych betonowych zaprojektowano z prefabrykowanych kręgów betonowych wibroprasowanych lub polimerobetonywych do studni szczelnych, łączonych na felc i uszczelkę gumową. Do przykrycia studni zaprojektowano płyty żelbetowe 1740/600 - dla studni DN1000 mm oraz włazy żeliwne klasy D400(w terenie zoelonym dopuszcz się zmianę włazów na B125) kN zgodnie z normą PN-93/H74124/DIN EN 124, bezzawiasowe, nieryglowane, luźne, wentylowane (z min. dwoma otworami umożliwiającymi otwieranie pokrywy włazu). Posadowienie płyty pokrywowej przyjęto na pierścieniach odciążających 1740/1300 o wysokości h=150 mm - dla studni DN1000 mm. Alternatywnie do przykrycia studni dopuszcza się pokrywę odciążającą wykonana z betonu SCC jako monolityczny odlew w kształcie pierścienia odciążającego i płyty przykrywowej. Pod pierścieniami/pokrywami odciążającymi zaprojektowano podbudowę betonową z betonu B15 gr. 20cm, którą należy zdylatować ze ścianą studni rewizyjnej taśmą izolacyjną przyścienną. Regulację włazów na studniach rewizyjnych betonowych należy wykonać z zastosowaniem uszczelnionych pierścieni regulacyjnych z tworzywa sztucznego lub betonu umożliwiających regulację wysokości studni w trakcie ewentualnej przebudowy nawierzchni drogowej.

Dopuszcza się wykonanie studni bez pierścieni odciążających w terenie zielonym.

UWAGA:. Lokalizacja stopni w dennicach powinna zapewniać bezwzględną możliwość lokalizacji włazu w połowie rozpiętości pasa ruchu lub osi jezdni. Stopnie złazowe/włazowe winne być usytuowane bezpośrednio pod włazem umożliwiając bezproblemowe wejście i obsługę techniczną studni. Na etapie zamówienia dennic należy skoordynować (dostosować) umiejscowienie stopni złazowych.

Prefabrykowane elementy betonowe i żelbetowe powinny być wykonane z betonu min. C35/45 wodoszczelnego min. W6, mrozoodpornego F-150 nasiąkliwość 5 % oraz powinny spełniać wymagania normy PN-EN1917:2004

Wprowadzenie i wyprowadzenie kanałów do studni zaprojektowano z zastosowaniem pierścieni uszczelniających, lub uszczelek systemowych do połączeń między rurą PCV i kręgami betonowymi. Wszystkie otwory pod kanał główny i przyłącza muszą bezwzględnie być wykonane w zakładzie producenta prefabrykatów betonowych. Po wykonaniu studnie betonowe od zewnątrz należy zabezpieczyć poprzez dwukrotne powlekanie masą gruntującą asfaltowo – kauczukowa + masa bitumiczna do izolacji powłokowych lub zgodnie z zaleceniami producenta prefabrykatów.

Rozbudowę kanału sanitarnego rozwiązano w oparciu o sieć kanalizacyjną sanitarną ø 200 mm z rur PVC położoną w ul. Południowej Przy włączeniu kanału do ww. studni zastosować przejście szczelne np. tuleję ochronną z uszczelką gumową lub uszczelkę do połączenia rur PVC z kręgami betonowymi. W ścianie studni wykonać wiertnicą otwór o odpowiedniej średnicy. Przebudować kinetę betonową dostosowując do projektowanego i istniejącego przepływu ścieków.

5.2. Przyłącza kanalizacji sanitarnej

Przyłącza kanalizacyjne do poszczególnych budynków zostały zaprojektowane w zakresie od projektowanej sieci kanalizacyjnej sanitarnej PCV Ø200 mm do ściany zewnętrznej danego budynku, włączając do istniejącej rury kanalizacyjnej lub do pierwszej studzienki przed budynkiem (zgodnie z częścią rysunkową budynku). Przyłącza wykonać z rur kanalizacyjnych litych z PCV Ø160 mm, klasy „SN8”, szeregu SDR34 łączonych na kielich i uszczelkę gumową. Z uwagi na występowanie na rynku rur kanalizacyjnych różnych producentów zastosowane rury powinny spełniać parametry techniczne rur grubościennych, litych i posiadać niezbędne atesty

dopuszczające do stosowania w budownictwie.
Pod przyłączem kanalizacyjnym należy wykonać podsypkę piaskową o grubości min. 0,10 m lub w zgodności z zaleceniami producenta rur. Po ułożeniu rurociągu wykonać obsypkę warstwą piasku 0,30 m nad wierzch rury.
Rozwiązanie sytuacyjno-wysokościowe przyłączy kanalizacji sanitarnej przedstawiono w części graficznej opracowania.

6.0.Odwodnienie wykopów

Projektowana budowa sieci kanalizacji sanitarnej nie będzie wymagała stosowania odwadniania wykopów.

7.0. Wytyczne realizacji

7.1. Przygotowanie terenu

W ramach robót przygotowawczych należy dokonać szczegółowego wytyczenia trasy projektowanych elementów sieci kanalizacji sanitarnej.
Miejsce prowadzenia robót powinno być wydzielone, zabezpieczone i odpowiednio oznakowane.
Przed rozpoczęciem realizacji wykonawca robót zobowiązany jest wystąpić do zarządcy drogi o uzyskanie zezwolenia na zajęcie pasa drogowego na czas budowy.

7.2. Rozbiórka istniejącej nawierzchni.

Nie przewiduje się szczegółowej rozbiórki ze względu na prosty charakter nawierzchni.

7.3. Wykopy.

Wykopy pod sieć kanalizacji sanitarnej wykonać mechanicznie jako wąskoprzestrzenne.
Urobek z pierwszego odcinka wykopu podlega odwiezieniu w miejsce stałego składowania gruntu, urobek z dalszych odcinków w postaci gruntów przepuszczalnych użyć do zasypania uprzednio wykonanych odcinków rury. Urobek stanowiący nasypy niebudowlane odwieźć na odległość do 10 km w miejsce uzgodnionego z Inwestorem. Na podstawie dostępnych badań geologicznych przyjęto zasypkę gruntem przepuszczalnym rodzimym z urobku (70%), oraz dowiezionym (30%).
Do szalowania wykopów używać wyprasek zakładanych poziomo lub szalunków skrzyniowych.
Do mechanicznego głębienia wykopu zastosować należy koparkę podsiębierną o pojemności łyżki 0.25 m^3 lub 0,6 m^3.

7.4. Skrzyżowania z istniejącym uzbrojeniem.

Na rys. nr 1 i 2 naniesiono skrzyżowania z istniejącym i projektowanym uzbrojeniem podziemnym.
Wykopy w obrębie skrzyżowań należy wykonać ręcznie, a skrzyżowania przed rozpoczęciem robót powinny być zlokalizowane i oznaczone.
Na przebiegu projektowanej trasy sieci kanalizacji sanitarnej mogą wystąpić urządzenia melioracji wodnych. W przypadku wystąpienia urządzenia melioracji wodnych (drenowania) należy je zabezpieczyć i prowadzić inwestycję zapewniając ich sprawność użytkową. W przypadku uszkodzenia należy je naprawić lub odbudować.

UWAGA:

1. Przed przystąpieniem do wykonania wykopów należy każdorazowo sprawdzić czy nie zostały wykonane sieci w okresie do wykonania wtórnika do momentu przystąpienia do realizacji inwestycji.
2. Z uwagi na brak szczegółowych inwentaryzacji wysokościowych istniejącego uzbrojenia w trakcie realizacji kanalizacji sanitarnej mogą wystąpić nieprzewidziane kolizje, o których wykonawca robót powinien poinformować jednostkę projektową celem ich rozwiązania.

7.5. Roboty montażowe

Montaż kanalizacji sanitarnej prowadzić ręcznie. Przed przystąpieniem do budowy wykonawca winien sprawdzić rzędną istniejących elementów kanalizacji sanitarnej oraz średnicę w miejscu projektowanego włączenia Wszystkie roboty należy prowadzić zgodnie z normami PN-83/B-

06594, PN-B-06050:1999, PN-B-10736:1999.

7.6. Zasypka przewodów

Po wykonaniu przewody kanalizacji sanitarnej zasypać obsypką piaskową do wysokości 30 cm powyżej góry rurociągów, prowadząc ją w następujący sposób:
- ułożyć warstwę do wysokości 1/3 średnicy rury i zagęścić ją,
- następnie zasypkę prowadzić warstwami 10 cm z zagęszczeniem każdej z warstw,

Obsypkę i zasypkę wykonać gruntem rodzimym z wyłączeniem frakcji spoistych, organicznych i nasypów niebudowlanych. Prowadzenie zasypki dla wykopów wykonanych mechanicznie - mechanicznie warstwami co 30 cm z zagęszczeniem poszczególnych warstw, dla wykopów wykonanych ręcznie – ręcznie warstwami co 15 cm z ich zagęszczeniem.
Zasypkę przewodów należy prowadzić do poziomu warstw konstrukcyjnych odbudowy nawierzchni drogowej.
Stopień zagęszczenia zasypki powinien wynosić I = 1.0 i winien być potwierdzony przez uprawnioną jednostkę geologiczną.
Uwaga:
-z zasypki wykopów należy eliminować grunty spoiste, grunty organiczne oraz nasypy niebudowlane
-przed zasypaniem ułożoną infrastrukturę zgłosić do odbioru technicznego do *gestora sieci*

7.7. Odbudowa nawierzchni.

Należy odtworzyć nawierzchnie łącznie z podbudową rozebraną przy pracach związanych z budową inwestycji. Teren należy doprowadzić do stanu pierwotnego.

7.8. Uporządkowanie terenu.

Po zakończeniu robót ziemnych teren budowy należy uporządkować, poprzez przywrócenie do stanu pierwotnego.

7.9. Inwentaryzacja geodezyjna

Przed przystąpieniem do zasypania wykopów należy dokonać inwentaryzacji geodezyjnej zrealizowanych przewodów i armatury kanalizacji sanitarnej. Inwentaryzacja winna obejmować usytuowanie w terenie i rzędne.
Jednocześnie należy dokonać inwentaryzacji geodezyjnej wszystkich występujących i odkrytych skrzyżowań z istniejącym uzbrojeniem.

8.0. Wpływ inwestycji na środowisko

Projektowane elementy kanalizacji sanitarnej nie będą wywierały ujemnego wpływu na środowisko oraz nie naruszają istniejącego drzewostanu.

9.0. Uwagi

1. Przed zasypaniem wykonany kanał należy zgłosić do odbioru technicznego do gestora sieci.
2. Mapa poinwentaryzacyjna przyłącza musi być sporządzona w wersji papierowej oraz w wersji elektronicznej (szkic polowy z plikiem tekstowym).
3. Dopuszcza się stosowanie innych materiałów i urządzeń niż te ujęte w projekcie pod warunkiem, że ich właściwości i parametry są takie same lub lepsze oraz zostaną potwierdzone odpowiednimi certyfikatami i aprobatami technicznymi.

PROJEKTANT:
mgr inż. Radosław Żołądkowicz
upr. Nr PDL/0124/PWOS/14

Starosta Sokólski
ul. Marsz. J. Piłsudskiego 8, 16-100 Sokółka
tel. 85 711 08 76, fax 85 711 20 08
starostwo@sokolka-powiat.pl, www.sokolka-powiat.pl

Sokółka, dnia 2022-08-23

PROTOKÓŁ Nr GKN-I.6630.155.2022

z narady koordnacyjnej przeprowadzonej w siedzibie Starostwa Powiatowego w Sokółce

Podstawa prawna art.28b, 7d pkt 2 ustawy z dnia 17 maja 1989 roku Prawo geodezyjne i kartograficzne

(t. j. Dz.U.2021.1990 z poźn. zm.)

Jednostka ewidencyjna: 2011 014 DĄBROWA BIAŁOSTOCKA-m.
Obręb: 1 Dąbrowa Białostocka
Lokalizacja: Dąbrowa Białostocka, ul. Południowa i Gen. Sulika - zgodnie z załącznikiem graficznym
Wnioskodawca: EDYTA ŻOŁĄDKOWICZ
Pułaskiego 48/2
15-338 Białystok

Puste pola w protokole oznaczają nieobecność prawidłowo zawiadomionego podmiotu. [Art.28ba ust.1 Pgik].

Lista uczestników narady koordynacyjnej:

Lp	Nazwa reprezentowanego podmiotu	Imię nazwisko uczestnika Data	Stanowisko uczestnika
1	EDYTA ŻOŁĄDKOWICZ		
2	Starosta Sokólski	z up. Starosty Krystyna Czajkowska 2022-08-12 12:04:48	Występuje skrzyżowanie z sieciami telekomunikacyjnymi, gazowymi, elektroenergetycznymi, kanalizacyjna i wodociągowa
3	Polska Spółka Gazownictwa sp. z o.o. Oddział Zakład Gazowniczy w Białymstoku	Wojciech Magnuszewski 2022-08-12 13:29:46	Zachować minimalnej odległości poziomej 0,5 m pomiędzy projektowanymi sieciami wodociągowymi i kanalizacji sanitarnej a projektowanymi/istniejącymi sieciami gazowymi 2. Zachować minimalną odległość pionową 0,2 m pomiędzy ściankami projektowanej sieci wodociągowej i kanalizacji sanitarnej a ścianką projektowanej/istniejącej sieci gazowej. 3. W przypadku braku możliwości zachowania powyższych odległości należy występować do Oddziału Zakładu Gazowniczego w Białymstoku o warunki zabezpieczenia/przebudowy sieci gazowej w miejscu kolizji, 4. W przypadku naruszenia strefy kontrolowanej gazociągu (pas o szerokości 1 m z linią środkową pokrywającą się z osią gazociągu) roboty ziemne prowadzić z należytą starannością, zaś w odległości mniejszej od 0,5 m roboty ziemne prowadzić ręcznie. 5. O w/w pracach wykonawca z minimum 2 tygodniowym wyprzedzeniem zobowiązany jest do pisemnego powiadomienia PSG sp. z o. o. Zakładu Gazowniczego w Białymstoku – Gazownia w Białymstoku 15-182 Białystok ul. Gen. Sosabowskiego 24 w celu umożliwienia ich kontroli przez pracowników PSG Sp. z o.o. 6. Przed przystąpieniem do prac budowlanych wykonawca winien sprawdzić aktualny przebieg i rzędne sieci gazowej. 7. W przypadku uszkodzenia sieci gazowej (przez co należy również rozumieć uszkodzenie/zarysowanie rury PE na głębokość 10 % grubości jej ścianki) odpowiedzialność prawną za jej skutki oraz koszty naprawy poniesie wykonawca.

			8. Należy unikać wymiany gruntu w odległości mniejszej niż 0,5m od sieci gazowej. W przypadku naruszenia podsypki lub obsypki przewodu gazowego należy jaknajszybciej odtworzyć przy zachowaniu tej samej granulacji piasku. Niedopuszczalne jest jej wykonanie gruntem rodzimym, zawierającym kamienie, gruz, części organiczne, zmarzlinę. 9. W przypadku stwierdzenia nieprzewidzianej kolizji projektowanego uzbrojenia podziemnego z istniejącą siecią gazową (przez co należy rozumieć nie zachowanie odległości określonej w pkt. 1 i 2, wykonawca jest zobowiązany do powiadomienia o tym Zakład Gazowniczy w Białymstoku – Działu Zarządzania Majątkiem Sieciowym celem rozwiązania problemu technicznego. 10. Wykonawca jest zobowiązany do: - odtworzenia na swój koszt naruszonej struktury gruntu w obrębie sieci gazowej - odtworzenia oznakowania sieci gazowej w przypadku uszkodzenia/zatarcia; - zabezpieczenia sieci gazowej na czas prowadzenia robót ziemnych; - pisemnego powiadomienia o zakończeniu robót w obrębie strefy kontrolowanej gazociągu.
4	Urząd Marszałkowski WOJEWÓDZTWA PODLASKIEGO w Białymstoku	Robert Tymiński 2022-08-12 13:42:36	brak uwag
5	Instytut Chemii Bioorganicznej Polskiej Akademii Nauk Poznańskie Centrum Superkomputerowo-Sieciowe	Grzegorz Kuberka 2022-08-16 10:16:15	brak uwag
6	Hawe Telekom Sp. z o.o. w restrukturyzacji		Nie dotyczy infrastruktury HAWE Telekom - uwaga przekazana poczta elektroniczną przez Aleksandrę Ratajczyk
7	Burmistrz Dąbrowy Białostockiej		brak uwag
8	IdeaLAN sp. z o.o.	Marcin Piekarski 2022-08-22 09:24:38	brak uwag
9	Koba Sp. z o.o.	Kira Anna Mantiuk 2022-08-18 13:24:05	brak uwag
10	Powiatowy Zarząd Dróg w Sokółce	Łukasz Gołębiewski 2022-08-23 07:48:55	brak uwag
11	PGE Dystrybucja S.A. Oddział Białystok Rejon Energetyczny Białystok Teren	Marek Pacuk 2022-08-23 09:13:13	zadłużnik

12	ORANGE POLSKA S.A.		
13	SulikaNET s.c. Tomasz Lewko i PaweoMojłuk		
14	PrzedsiHbiorstwo Gospodarki Komunalnej i Mieszkaniowej Sp. z o.o w DŁŁrowie Biaoostockiej		
15	WodociŁgi Podlaskie Sp. z o.o.		
16	WydziaoOchrony Crodowiska i Architektury		

Przedmiotem narady, przeprowadzonej za pomocŁŁrodków komunikacji elektronicznej jest (zgodnie z zaoŁŁznikiem graficznym):

1 przyoŁŁze wodociŁgowe

2 przyoŁŁze kanalizacyjne

3 sieP wodociŁgowa

4 sieP kanalizacyjna

TreTP protokoou zostaoa uzgodniona z osobami, które uczestniczyoy w naradzie wyoŁŁznie za pomocŁŁrodków komunikacji elektronicznej.

POUCZENIE:

1. Przedstawiciele instytucji zostali zawiadomieni o sposobie, terminie i miejscu przeprowadzenia narady koordynacyjnej zgodnie z ustawŁŁPrawo geodezyjne i kartograficzne (Dz. U. 2021.1990 z póьn. zm.) . W myTl art. 28b ust. 3 pkt 4 tej ustawy w naradzie koordynacyjnej mogŁŁwziŁP, udziaorównieHoinne podmioty, które mogŁŁbyP zainteresowane rezultatami narady koordynacyjnej, w szczególnoTci zarzŁŁzajŁŁe terenami zamkniHoymi, w przypadku sytuowania czHoci projektowanych sieci na tych terenach.

2. niniejsze uzgodnienie wykonano w oparciu o treTP mapy zasadniczej, która moHe nie zawieraP projektów wszystkich urzŁŁzeи podziemnych nie podlegajŁŁych uzgodnieniu na mocy art. 28b ust.2 ustawy Prawo geodezyjne i kartograficzne (Dz. U. 2021.1990 z póьn. zm.) lub zoohonych na naradHo, a które nie uzyskaoy jednomyTlnej pozytywnej opinii.

3. Znaki geodezyjne, urzŁŁzenia zabezpieczajŁŁe te znaki oraz budowle triangulacyjne podlegajŁŁochronie w myTl art. 15 ustawy Prawo geodezyjne i kartograficzne (Dz. U. 2021.1990 z póьn. zm.).

Z up. STAROSTY
PrzewidniczŁŁa narady koordynacyjnej
Krystyna Czajkowska
Inspektor
Referat Ewidencji Gruntów i Budynków
WydziaoGeodezji, Katastru i Nieruchomosci
Protokóopodpisany elektronicznie

Narada zostaoa zakoиczona w dniu: **2022-08-23**

PGE Dystrybucja S.A. uzgadnia trasę sieci wodociągowej z przyłączami i sieci kanalizacyjnej z przyłączami przy skrzyżowaniu lub zbliżeniu z liniami SN i nN w m. Dąbrowa Białostocka ul. Południowa i Gen. Sulika na następujących warunkach:

1. Zachować odległość 0,5 m od złączy i kabli energetycznych oraz 0,7 m od lica słupa.
2. Kable w miejscach zbliżeń na odległości mniejsze niż w pkt. 1 oraz skrzyżowań zabezpieczyć przepustami dwudzielnymi, dla kabla SN Ø 160 mm koloru czerwonego, dla kabla nN Ø 110 mm koloru niebieskiego. Przepusty uszczelnić.
3. W dokumentacji projektowej wykonawczej załączyć profile zbliżeń na odległości mniejsze niż w pkt. 1 oraz skrzyżowań.
4. Prace ziemne w odległości 1,5 m od kabli i słupów energetycznych prowadzić ręcznie pod nadzorem pracownika Rejonu Energetycznego Białystok Teren. Słupy zabezpieczyć przed możliwością upadku. W razie konieczności należy wystąpić do Rejonu Energetycznego Białystok Teren o wyłączenie linii spod napięcia z 14-dniowym wyprzedzeniem.
5. Przed przystąpieniem do wykonywania robót ziemnych wyznaczyć przy pomocy aparatury przebieg linii kablowych w terenie.
6. Wykonywanie robot ziemnych w bezpośrednim sąsiedztwie sieci elektroenergetycznych powinno być poprzedzone określeniem przez kierownika budowy bezpiecznej odległości i sposobu wykonywania tych robót.
7. Po wykonaniu przed zasypaniem zabezpieczenie zgłosić do odbioru przez uprawnionego pracownika Rejonu Energetycznego Białystok Teren.
8. Dostarczyć do Rejonu Energetycznego Białystok Teren inwentaryzację geodezyjną i fotograficzną z naniesionymi przepustami.
9. Miejsca robót należy oznakować napisami ostrzegawczymi i ogrodzić.
10. Wszelkie konsekwencje finansowe i prawne w przypadku uszkodzenia urządzeń PGE Dystrybucja S.A. poniesie inwestor inwestycji podstawowej.
11. Prace prowadzić zgodnie z „Zasadami prowadzenia prac budowlanych w pobliżu linii energetycznych" (poniżej)

Zasady prowadzenia prac budowlanych w pobliżu linii energetycznych

Zasady ogólne.

1. W przypadku zaistnienia konieczności przebudowy urządzeń będących własnością PGE Dystrybucja S.A. przed planowanym rozpoczęciem robót należy wystąpić do Rejonu Energetycznego Białystok Teren z wnioskiem o określenie warunków usunięcia kolizji istniejących urządzeń elektroenergetycznych z planowaną inwestycją.
2. Projekt przebudowy sporządzony na podstawie otrzymanych warunków podlega uzgodnieniu w Rejonie Energetycznym Białystok Teren.
3. Przed przystąpieniem do prac Inwestor inwestycji podstawowej zobowiązany jest do podpisania z PGE Dystrybucja S.A. umowy na usunięcie kolizji. Podpisanie umowy jest warunkiem koniecznym do dopuszczenia firmy wykonawczej do pracy na urządzeniach PGE Dystrybucja S.A..
4. Prace przy urządzeniach elektroenergetycznych mogą prowadzić jedynie firmy upoważnione. Należy je wykonywać w technologii prac pod napięciem lub w taki sposób, by zapewnić ciągłe zasilanie wszystkim odbiorcom energii elektrycznej.
5. Wszelkie konsekwencje finansowe i prawne w przypadku uszkodzeń urządzeń Spółki ponosi inwestor inwestycji podstawowej.

Elektroenergetyczne linie napowietrzne.

1. Nie jest dopuszczalne sytuowanie stanowisk pracy, składowisk wyrobów i materiałów lub maszyn i urządzeń budowlanych bezpośrednio pod napowietrznymi liniami elektroenergetycznymi lub w odległości liczonej w poziomie od skrajnych przewodów, mniejszej niż:
   a) 3 m - dla linii o napięciu znamionowym nie przekraczającym 1 kV;
   b) 5 m - dla linii o napięciu znamionowym powyżej 1 kV, lecz nie przekraczającym 15 kV;
   c) 10 m - dla linii o napięciu znamionowym powyżej 15 kV, lecz nie przekraczającym 30 kV;
   d) 15 m - dla linii o napięciu znamionowym powyżej 30 kV, lecz nie przekraczającym 110 kV;
   e) 30 m - dla linii o napięciu znamionowym powyżej 110 kV
2. W czasie wykonywania robót budowlanych z zastosowaniem żurawi lub urządzeń załadowczo-wyładowczych zachować odległość, o których mowa w punkcie 1, mierzoną do najdalej wysuniętego punktu urządzenia wraz z ładunkiem.
3. Żurawie samojezdne, koparki i inne urządzenia ruchome, które mogą zbliżyć się na niebezpieczną odległość do napowietrznych lub kablowych linii elektroenergetycznych, o których mowa w punkcie 1, powinny być wyposażone w sygnalizatory napięcia.

Energetyczne linie kablowe.

1. Na liniach kablowych będących pod napięciem nie dopuszcza się prowadzenia prac ziemnych powodujących całkowite odkrycie urządzeń. Dopuszczalne jest wykonywanie prac tylko do poziomu folii ostrzegawczej.
2. Prace ziemne powodujące całkowite odkrycie urządzeń elektroenergetycznych mogą być prowadzone po całkowitym wyłączeniu tych urządzeń spod napięcia.
3. W przypadku potrzeby wyłączenia urządzeń elektroenergetycznych spod napięcia należy dostarczyć do Rejonu Energetycznego Białystok Teren nw. dokumenty:
   a) Harmonogram budowy;
   b) Plan bezpieczeństwa i ochrony zdrowia;
   c) Załącznik graficzny zagospodarowania terenu;
   d) Wykaz osób odpowiedzialnych za przygotowanie i realizację prac na terenie budowy wraz z numerami telefonów kontaktowych;
   e) Opis sposobu zasilania odbiorców
4. Za wyłączenie i przygotowanie miejsca pracy pobierana jest opłata wynikająca z obowiązującej taryfy.
5. Prace ziemne w pobliżu linii kablowych prowadzić ręcznie pod nadzorem pracownika Rejonu Energetycznego Białystok Teren.
6. Prace ziemne w pobliżu podziemnych urządzeń elektroenergetycznych powinny być prowadzone na podstawie uzgodnionego w Rejonie Energetycznym Białystok Teren projektu, określającego aktualne położenie instalacji i urządzeń podziemnych, mogących znaleźć się w zasięgu prowadzonych robót.
7. Bezpośrednio przed planowanym terminem rozpoczęcia prac ziemnych należy uzgodnić w Rejonie Energetycznym Białystok Teren planowany do realizacji zakres prac objętych projektem wykonawczym w celu weryfikacji aktualnego stanu uzbrojenia.
8. Przed przystąpieniem do prac ziemnych, wyznaczyć przy pomocy aparatury, przebiegi linii kablowych w terenie.
9. Wykonywanie prac ziemnych w bezpośrednim sąsiedztwie sieci elektroenergetycznych powinno być poprzedzone określeniem przez kierownika budowy bezpiecznej odległości, w jakiej mogą być one wykonywane oraz sposobu ich wykonywania. Miejsca tych robót należy oznakować napisami ostrzegawczymi i wygrodzić.

POWIATOWY ZARZĄD DRÓG
w Sokółce
16-100 Sokółka, ul. Torowa 12
tel. (85) 711-89-09, (85) 711-89-10
fax (85) 711-22-29
NIP 545-15-05-101, REGON 050667308
- 6 -

PZD/WD/ŁG/4010/188/2022

WPŁYNĘŁO
Kancelaria Ogólna
Urząd Miasta i Gminy Dąbrowa Białostockiej
2280 24. 08. 2022
ilość załączników .....
podpis .....

Sokółka, dnia *23.08.2022 r.*

24. 08. 2022

D E C Y Z J A

Na podstawie art. 39 ust. 3, 3a i 5 ustawy z dnia 21 marca 1985 r. o drogach publicznych (Dz. U. z 2021 r. poz. 1376 z późn. zm.) oraz art. 104 ustawy z dnia 14 czerwca 1960 r. Kodeks postępowania administracyjnego (Dz. U. z 2021 r. poz. 735 z późn. zm.) oraz Upoważnienia Nr 1/2020 Zarządu Powiatu Sokólskiego z dnia 17 stycznia 2020 r. w sprawie upoważnienia Zastępcy Dyrektora Powiatowego Zarządu Dróg w Sokółce do załatwiania w imieniu Zarządu Powiatu Sokólskiego spraw wynikających z ustawy z dnia 21 marca 1985r. o drogach publicznych, w tym do wydawania decyzji administracyjnych,

w wyniku rozpatrzenia wniosku z dnia /data wpływu/: **11.08.2022 r. /12.08.2022 r./**
Złożonego przez: **Gmina Dąbrowa Białostocka, ul. Solidarności 1, 16 – 200 Dąbrowa Białostocka,**

w sprawie wydania zezwolenia na lokalizację projektowanej:
sieci wodociągowej oraz kanalizacji sanitarnej w m. Dąbrowa Białostocka, ul. Południowa,
w pasie drogi powiatowej **nr 2310B** */Ulica Południowa /Dąbrowa Białostocka//,*
na działce **Nr** **637/2,** położonej w obrębie: **Dąbrowa Białostocka,** gmina: **Dąbrowa Białostocka.**

Z E Z W A L A M

na lokalizację urządzeń w pasie drogowym ww. drogi powiatowej na niżej określonych warunkach:

1) Projektowaną sieć wodociągową należy poprowadzić od znajdującej się po prawej stronie drogi powiatowej nr **2310B** sieci wodociągowej w lokalizacji zgodnej z załączonym projektem zagospodarowania działki bez naruszenia jezdni o nawierzchni bitumicznej.
2) Przejście poprzeczne pod koroną drogi powiatowej nr **2310B** należy wykonać metodą bezwykopową w rurze osłonowej bez naruszenia jezdni o nawierzchni bitumicznej.
3) Projektowaną sieć kanalizacji sanitarnej należy poprowadzić od znajdującego się po lewej stronie drogi powiatowej Nr **2310B** kanału kanalizacji sanitarnej (istniejąca studzienka kanalizacyjna) w lokalizacji zgodnej z załączonym projektem zagospodarowania terenu bez naruszenia jezdni o nawierzchni bitumicznej.
4) Przejście poprzeczne pod koroną drogi powiatowej nr **2310B** należy wykonać metodą bezwykopową w rurze osłonowej bez naruszenia jezdni o nawierzchni bitumicznej.
5) W przypadku rozbiórki chodnika z prefabrykatów betonowych, należy odbudować chodnik na całej szerokości w miejscu rozbiórki zgodnie ze sztuką budowlaną, odbudowując wszystkie warstwy podbudowy z zagęszczeniem warstwowym wszystkich warstw konstrukcyjnych. W przypadku kiedy elementy prefabrykowane, z których wykonany jest chodnik nie będą nadawać się do ponownego wbudowania, rozebrany chodnik należy wykonać z nowych elementów odpowiadających cechami istniejącemu chodnikowi lub odbudować z elementów równoważnych.
6) W miejscu zbliżenia się lub skrzyżowania projektowanej sieci wodociągowej oraz sieci kanalizacji sanitarnej z istniejącym lub projektowanym uzbrojeniem podziemnym terenu, jak również miejscach newralgicznych jak np. istniejące ogrodzenia, istniejący drzewostan, zjazdy czy skrzyżowania dróg projektowaną sieć wodociągową oraz sieć kanalizacji sanitarnej należy zabezpieczyć rurami osłonowymi.
7) Projektowaną sieć wodociągową oraz sieć kanalizacji sanitarnej należy zaprojektować w taki sposób, aby zachować minimalne odległości od innych przewodów, urządzeń i obiektów infrastruktury technicznej zlokalizowanych w drodze powiatowej, zgodnie z obowiązującymi przepisami i normami.

8) Roboty w pasie drogowym związane z wykonaniem sieci wodociągowej oraz sieci kanalizacji sanitarnej należy wykonać przy sprzyjających warunkach atmosferycznych warunkujących wykonanie robót zgodnie ze sztuką budowlaną.
9) Zgodnie z art. 39 ust. 5 ustawy z dnia 21 marca 1985 r. o drogach publicznych (Dz. U. z 2021 r. poz. 1376 z późn. zm.) jeżeli budowa, przebudowa lub remont drogi wymagać będzie przełożenia urządzenia infrastruktury niezwiązanych z potrzebami zarządzania drogą lub potrzebami ruchu drogowego zlokalizowanych w pasie drogowym koszt tego przełożenia ponosi właściciel urządzenia.

Z E Z W A L A M

na dysponowanie nieruchomością na cele budowlane stanowiącą pas drogowy drogi powiatowej Nr 2310B, tj. działką o nr ewidencyjnym 637/2, obręb Dąbrowa Białostocka, gmina Dąbrowa Białostocka na wyżej określonych warunkach. Prawo dysponowania nieruchomością na cele budowlane zostało wydane na potrzeby uzyskania decyzji administracyjnej warunkującej realizację inwestycji związanej z wykonaniem przyłącza wodociągowego oraz przyłącza kanalizacji sanitarnej. Prawo dysponowania nieruchomością na cele budowlane nie stanowi zezwolenia na wejście w teren i prowadzenia robót w pasie drogowym.

U Z A S A D N I E N I E

Zgodnie z art. 107 § 4 ustawy z dnia 14 czerwca 1960 r. kodeks postępowania administracyjnego (Dz. U. 2021 poz. 735 z późn. zm.) odstępuje się od uzasadnienia, gdyż decyzja została wydana zgodnie z wnioskiem Strony i w całości uwzględnia ona jej żądania.

P O U C Z E N I E

Przed rozpoczęciem robót w pasie drogowym strona powinna:
1) Uzgodnić projekt budowlany z Powiatowym Zarządem Dróg w Sokółce o ile jest wymagany.
2) Uzyskać pozwolenie na budowę, zgłosić budowę lub wykonywanie robót budowlanych zgodnie z ustawą z dnia 7 lipca 1994 r. prawo budowlane (Dz. U. z 2021 r. poz. 2351 z późn. zm.) o ile jest wymagane.
3) Uzyskać od Powiatowego Zarządu Dróg w Sokółce zezwolenie na prowadzenie robót w pasie drogowym stosownie do art. 40 ust. 1 ustawy z dnia 21 marca 1985 r. o drogach publicznych (Dz. U. z 2021 r. poz. 1376 z późn. zm.) oraz art. 47 ust. 4 ustawy z dnia 7 lipca 1994 r. prawo budowlane (Dz. U. z 2021 r. poz. 2351 z późn. zm.).

Do wniosku należy dołączyć zgodnie z Rozporządzeniem Rady Ministrów z dnia 1 czerwca 2004 r. w sprawie określenia warunków udzielania zezwoleń na zajęcie pasa drogowego (Dz. U. z 2016 r. poz. 1264):
1) Ogólny plan orientacyjny w skali 1:10000 lub 1:25000 z zaznaczeniem zajmowanego odcinka pasa drogowego.
2) Szczegółowy plan sytuacyjny w skali 1:1000 lub 1:500, z zaznaczeniem granic i podaniem wymiarów planowanej powierzchni zajęcia pasa drogowego.
3) Zatwierdzony projekt organizacji ruchu, jeżeli zajęcie pasa drogowego wpływa na ruch drogowy lub ogranicza widoczność na drodze albo powoduje wprowadzenie zmian w istniejącej organizacji ruchu pojazdów lub pieszych.
4) Opis sposobu zabezpieczenia terenu pasa drogowego, zgodnie z wymaganiami bezpieczeństwa ruchu.
5) Harmonogram robót prowadzonych w pasie drogowym w przypadku etapowego prowadzenia robót.
6) Oświadczenie o posiadaniu ważnego pozwolenia na budowę obiektu umieszczanego w pasie drogowym lub o zgłoszeniu budowy lub prowadzonych robót właściwemu organowi administracji publicznej.

Wymieniony wyżej projekt organizacji ruchu powinien być uprzednio uzgodniony wg kryteriów zawartych w Rozporządzeniu Ministra Infrastruktury z dnia 23 września 2003 r. w sprawie

szczegółowych warunków zarządzania ruchem na drogach oraz wykonywania nadzoru nad tym zarządzaniem (Dz. U. z 2017 r. poz. 784).

Za umieszczenie urządzenia w pasie drogowym oraz za zajęcie pasa drogowego na czas prowadzenia robót pobrane zostaną opłaty zgodnie z art. 40 ustawy z dnia 21 marca 1985 r. o drogach publicznych (Dz. U. z 2021 r. poz. 1376 z późn. zm.), § 2 Rozporządzenia Rady Ministrów z dnia 1 czerwca 2004 r. w sprawie określenia warunków udzielania zezwoleń na zajęcie pasa drogowego (Dz. U. z 2016 r. poz. 1264) oraz obowiązującej Uchwały Rady Powiatu Sokólskiego w sprawie wysokości stawek opłat za zajęcie 1m^2 pasa drogowego dróg powiatowych, których zarządcą jest Zarząd Powiatu Sokólskiego.

Od niniejszej decyzji służy odwołanie do Samorządowego Kolegium Odwoławczego w Białymstoku za pośrednictwem Dyrektora Powiatowego Zarządu Dróg w Sokółce, ul. Torowa 12, 16-100 Sokółka, w terminie 14 dni od daty doręczenia niniejszej decyzji.

W trakcie biegu terminu do wniesienia odwołania strona może zrzec się prawa do wniesienia odwołania wobec organu administracji publicznej, który wydał decyzję. Z dniem doręczenia organowi administracji publicznej oświadczenia o zrzeczeniu się prawa do wniesienia odwołania przez ostatnią ze stron postępowania decyzja staje się ostateczna i prawomocna, co oznacza, iż decyzja podlega natychmiastowemu wykonaniu. Nie jest możliwe skuteczne cofnięcie oświadczenia o zrzeczeniu się prawa do wniesienia odwołania.

POWIATOWY ZARZĄD DRÓG W SOKÓŁCE

Z up. ZARZĄDU POWIATU
mgr Inż. Elżbieta Grygorczuk
Z-CA DYREKTORA
ds. obiektów drogowych i mostowych
Powiatowego Zarządu Dróg w Sokółce

Otrzymuje:

1. **Gmina Dąbrowa Białostocka**
   adres do korespondencji:
   ul. Solidarności 1, 16 – 200 Dąbrowa Białostocka
2. **Obwód Drogowo – Mostowy Nr 2 w Dąbrowie Białostockiej**
3. **aa**

OGÓLNA KLAUZULA INFORMACYJNA DLA KLIENTÓW

Zgodnie z art. 13 ust. 1 i ust. 2 rozporządzenia Parlamentu Europejskiego i Rady (UE) 2016/679 z 27 kwietnia 2016 r. w sprawie ochrony osób fizycznych w związku z przetwarzaniem danych osobowych i w sprawie swobodnego przepływu takich danych oraz uchylenia dyrektywy 95/46/WE (RODO), informujemy, iż:

1. Administratorem Pani/Pana danych osobowych jest Powiatowy Zarząd Dróg w Sokółce, ul. Torowa 12, tel. 85 711 89 09, 85 711 89 10, fax. 85 711 22 29; mail: biuro@pzd.sokolka.com

2. Administrator powołał inspektora ochrony danych osobowych, z którym może się Pani/Pan skontaktować poprzez iod@pzd.sokolka.com Z inspektorem ochrony danych można się kontaktować we wszystkich sprawach dotyczących przetwarzania danych osobowych.

3. Pani/Pana dane osobowe przetwarzane będą w celu realizacji zadań statutowych Powiatowego Zarządu Dróg w Sokółce na podstawie obowiązujących przepisów, w ramach których PZD Sokółka wykonuje obowiązki zarządcy drogi oraz pozostałe zadania - na podstawie art. 6 ust. 1 lit. c ogólnego rozporządzenia o ochronie danych osobowych z dnia 27 kwietnia 2016 r. w związku z realizacją zadań określonych w:

- Ustawie z dnia 5 czerwca 1998 r. o samorządzie powiatowym (Dz. U. z 2020 poz.920 z późn. zm.)
- Ustawie z 21 marca 1985 r. o drogach publicznych (Dz.U. 2020 poz. 470 z późn. zm.).
- Ustawie z 10 kwietnia 2003 r. o szczególnych zasadach przygotowania i realizacji inwestycji w zakresie dróg publicznych (Dz.U. 2020 poz. 1363 z późn. zm.).
- Ustawie z 7 sierpnia 1997 r. o gospodarce nieruchomościami (Dz.U. 2020 poz. 1990 z późn. zm.).
- Ustawie z 14 czerwca 1960 r. Kodeks Postępowania Administracyjnego (Dz.U. 2020 poz. 256 z późn. zm.).
- Ustawie z 17 czerwca 1966 r. o postępowaniu egzekucyjnym w administracji (Dz.U. 2020 poz. 1427 z późn. zm.).
- Ustawie z 20 lipca 2017 r. Prawo wodne (Dz.U. 2020 poz. 310 z późn. zm.).
- Ustawie z 7 lipca 1994 r. Prawo budowlane (Dz.U. 2020 poz. 1333 z późn. zm.).
- Ustawie z dnia 14 czerwca 1960r. Kodeks Postępowania Administracyjnego (Dz. U. z 2020 poz. 256 z poźn. zm.)
- Ustawie z dnia 29 września 1994r. o rachunkowości (Dz. U. z 2018 r., poz. 395 z późn. zm.)

- Ustawie z dnia 11 września 2019r. Prawo Zamówień Publicznych (Dz.U. 2019 poz. 2019 z późn. zm.).

oraz na podstawie art. 6 ust. 1 lit. a, tj. dobrowolnie udzielonej zgody na przetwarzanie numeru telefonu.

4. Podanie przez Panią/Pana danych osobowych jest dobrowolne, niemniej jest ono warunkiem zawarcia i/lub wykonania umowy oraz świadczenia usług, zapewnienia komunikacji, obsługi wniosków, zgłoszeń i reklamacji. Konsekwencją niepodania przez Panią/Pana danych osobowych będzie brak możliwości rozpatrzenia i realizacji postulowanych przez Panią/Pana spraw oraz współpracy z Administratorem danych.

5. Odbiorcami Pani/Pana danych osobowych będą wyłącznie podmioty uprawnione do uzyskania danych osobowych na podstawie przepisów prawa.

6. Pani/Pana dane osobowe przechowywane będą przez okres wymagany do archiwizacji danej kategorii dokumentów w czasie określonym przepisami prawa, zgodnie z obowiązującą instrukcją kancelaryjną.

7. Posiada Pani/Pan prawo dostępu do treści danych osobowych oraz ich sprostowania, usunięcia lub ograniczenia przetwarzania, prawo do cofnięcia zgody na przetwarzanie w dowolnym momencie bez wpływu na zgodność z prawem przetwarzania, którego dokonano na podstawie zgody przed jej cofnięciem.

8. Ma Pani/Pan prawo wniesienia skargi do organu nadzorczego – Urzędu Ochrony Danych Osobowych.

9. Administrator danych nie przekazuje danych osobowych do państwa trzeciego lub organizacji międzynarodowej.

10. Pani/Pana dane osobowe nie będą wykorzystywane do profilowania ani innych podobnych metod zautomatyzowanego przetwarzania danych osobowych w rozumieniu art. 22 RODO.

11. Nie przysługuje Pani/Panu:

a) prawo do przenoszenia danych osobowych, o którym mowa w art. 20 RODO;

b) na podstawie art. 21 RODO prawo sprzeciwu, wobec przetwarzania danych osobowych, o którym mowa w art. 21 RODO.

UMOWA

zawarta w dniu 02.09.2022 r. w Dąbrowie Białostockiej
pomiędzy

Gminą Dąbrowa Białostocka ul. Solidarności 1 16-200 Dąbrowa Białostocka reprezentowaną przez ;
- Artura Gajlewicz - Burmistrza Dąbrowy Białostockiej

zwaną dalej „Gminą"
a
Spółdzielnią Mieszkaniową w Dąbrowie Białostockiej ul. Gen. N. Sulika 4, 16- 200 Dąbrowa Białostocka reprezentowaną przez;
- Ryszarda Hawrylik – Prezesa Zarządu

zwaną dalej „Właścicielem"

łącznie zwanymi „Stronami „

W związku z planowaną budową sieci kanalizacji sanitarnej i wodociągowej w miejscowości Dąbrowa Białostocka w ulicy Gen. Sulika przez Gminę Strony postanawiają, co następuje.

§ 1

1. Właściciel oświadcza, że nieruchomości położone w Dąbrowie Białostockiej o numerach działek 85/30, 85/31, 85/32, 86/13, 86/258, 86/259 stanowią jego wyłączną własność.
2. Właściciel oświadcza, że nieruchomość, o której mowa w ust. 1 jest wolna od obciążeń i roszczeń osób trzecich i ustanawia na podstawie art. 305^1 i n. Kodeksu cywilnego nieodpłatną służebność przesyłu na rzecz Gminy Treść służebności polega na:
   a) prawie korzystania przez gminę z części nieruchomości opisanej wyżej w § 1 w celu wybudowania, a następnie konserwacji i naprawy urządzeń służących do odprowadzenia ścieków i doprowadzenia wody zgodnie z projektem sporządzonym przez biuro Projektowe Edyta Żołądkowicz,
   b) obowiązku właściciela nieruchomości powstrzymywania się od działań, które uniemożliwiłyby dostęp do urządzeń przesyłowych wybudowanych przez gminę, w szczególności powstrzymywania się od wybudowania budowli w odległości 1 m (jednego metra) od urządzeń przesyłowych.
3. Właściciel użycza Gminie część działek, o których mowa w ust. 1 bezterminowo celem wybudowania kanalizacji sanitarnej i sieci wodociągowej.
4. Użyczenie, o którym mowa w ust. 3 ma charakter bezpłatny.
5. Użyczenie, o którym mowa w ust. 3 nie zwalania Właściciela z ponoszenia obowiązków publicznoprawnych związanych z częścią użyczonej nieruchomości.

§ 2

1. Gmina zobowiązuje się do wybudowania na części działek stanowiącej przedmiot użyczenia, o którym mowa w § 1 ust. 3 kanalizację sanitarną i sieć wodociagową.
2. Właściciel zobowiązuje się do wszystkich niezbędnych, w celu realizacji przez Gminę zobowiązania, o którym mowa w ust. 1, działań faktycznych i prawnych, w tym udzielenia Gminie wszelkich wymaganych prawem pełnomocnictw do realizacji procesu inwestycyjnego.

§ 3

1. Strony zobowiązują się do pełnej współpracy w toku realizacji niniejszej umowy.

§ 4

Ewentualne spory mogące powstać na tle realizacji niniejszej umowy Strony będą rozwiązywać polubownie, a w razie wyczerpania tych możliwości właściwym do rozstrzygnięcia będzie Sąd właściwy miejscowo dla Gminy.

§ 5

Wszelkie zmiany niniejszej Umowy wymagają formy pisemnej pod rygorem nieważności.

§ 6

Umowę sporządzono w dwóch jednobrzmiących egzemplarzach po jednym dla każdej ze stron.

BURMISTRZ
mgr Artur Gajlewicz

.....
Gmina

GMINA
DĄBROWA BIAŁOSTOCKA
16-200 Dąbrowa Białostocka
ul. Solidarności 1

PREZES ZARZĄDU
Spółdzielni Mieszkaniowej
w Dąbrowie Białostockiej
Ryszard Hawrylik

.....
Właściciel

SPÓŁDZIELNIA MIESZKANIOWA
w Dąbrowie Białostockiej
ul. Gen. N. Sulika 4
16-200 Dąbrowa Białostocka
tel. 85 712-11-70, fax 85 712 11 70
NIP 545-000-04-45, R-000483033
KRS 0000170747

MAPA DO CELÓW PROJEKTOWYCH

Data opracowania mapy: 15.07.2022 Arkusz mapy zasadniczej: 8.205.15.19.1.1, 8.205.15.19.1.3, 8.205.15.19.1.4		
Oznaczenia kancelaryjne zgłoszonej pracy geodezyjnej		Nr. Rob.Wyk. 66/2022 GKN.I.6642.6.959.2022
MIEJSCOWOŚĆ		Dąbrowa Białostocka
Jednostka ewidencyjna	identyfikator	201101_4
	nazwa	Dąbrowa Białostocka
Obręb ewidencyjny	identyfikator	201101_4.0001
	nazwa	Dąbrowa Białostocka
Skala mapy 1:500	o przetworzenia mapy w skali 1:500	Numer działki: 85/32, 86/259
Nazwa układu współrzędnych	prostokątnych płaskich	2000
	wysokościowych	PL-EVRF2007-NH
Oznaczenie granic obszaru, który był przedmiotem aktualizacji		– – – – – – – – – – – –
Oznaczenie i informacje o aktualizacjach gruntowych mających wpływ na zagospodarowanie gruntów zlokalizowanych w granicach przyjętej inwentryzji		Mapa do celów projektowych bez ustaleń obszarów aktualizacji gruntowych
Oznaczenie i symbol konturu użytku gruntowego, który nie jest ujawniony w bazie danych ewidencji gruntów i budynków		—

GeoMap Usługi Geodezyjne
Mateusz Krahel
16-200 Dąbrowa Białostocka ul. Sołdanowicz 1/1
NIP: 545-178-62-29 REGON 385218396
tel. 506-200-114 505-080-026 biuro@geomap-krahel.com

GEODETA
Inż. Mateusz Krahel
16-200 Dąbrowa Białostocka
ul. Sołdanowicz 1/4
tel. 506-200-114 biuro@geomap-krahel.com

GEODETA UPRAWNIONY
inż. Marcin Krahel
Uprawnienia nr 23679
Imię i nazwisko, nr uprawnień i zakres zawodu uprawnionego, który opracował mapę

Nazwisko i nazwisko wykonawcy

INFORMACJA O PUNKTACH OSNOWY PODSTAWOWEJ I SZCZEGÓŁOWEJ W GRANICACH OPRACOWANIA

Nr punktu	Stan znaku i rodzaj stabilizacji

Poza wykazanymi na rysunku mapy urządzeniami podziemnymi we wykazie nie istnieją w terenie urządzenia podziemnych, dla których brak było informacji branżowych i nie zostały odnalezione w terenie

Szkic orientacyjny
1:50 000

Przewodniczący, do mapy(ny) dokument został opracowany w wyniku prac geodezyjnych i kartograficznych, których rezultaty zawiera operat techniczny o numerze: GKN.I.6642.6.959.2022 oraz oświadcza, że pomiar inwentaryzacji uzbrojenia terenu na zlecenie Inwestora	
Identyfikator zgłoszenia pracy geodezyjnej	GKN.I.6642.6.959.2022
Organ służby geodezyjnej, który otrzymał dokumentację	Starosta Sokólski
Wykonawca prac geodezyjnych	GeoMap Usługi Geodezyjne Mateusz Krahel ul. Sołdanowicz 1/4 16-200 Dąbrowa Białostocka
Nr oraz data sporządzenia dokumentu stwierdzającego wynik przyjęcia zasobu	GKN.I.6642.6.959.2022_1 Data: 15.07.2022 r.
Imię i nazwisko oraz nr uprawnień zawodowych kierownika prac	Inż. Marcin Krahel Nr upr. 23679

Przedsiębiorstwo Gospodarki Komunalnej i Mieszkaniowej Spółka z o.o.
16-200 Dąbrowa Białostocka
ul. Gen. Sulika 1
NIP: 545-000-05-11, Regon 050214794
KRS 0000165112, K.Z. - 2.233.800,00 zł

PREZES ZARZĄDU
Przedsiębiorstwa Gospodarki Komunalnej i Mieszkaniowej Sp. z o.o.
w Dąbrowie Białostockiej
Robert Rybiński

UZGODNIONO
dnia 23.09.2022r.
w PGKiM Sp. z o.o. Dąbrowa Bi.

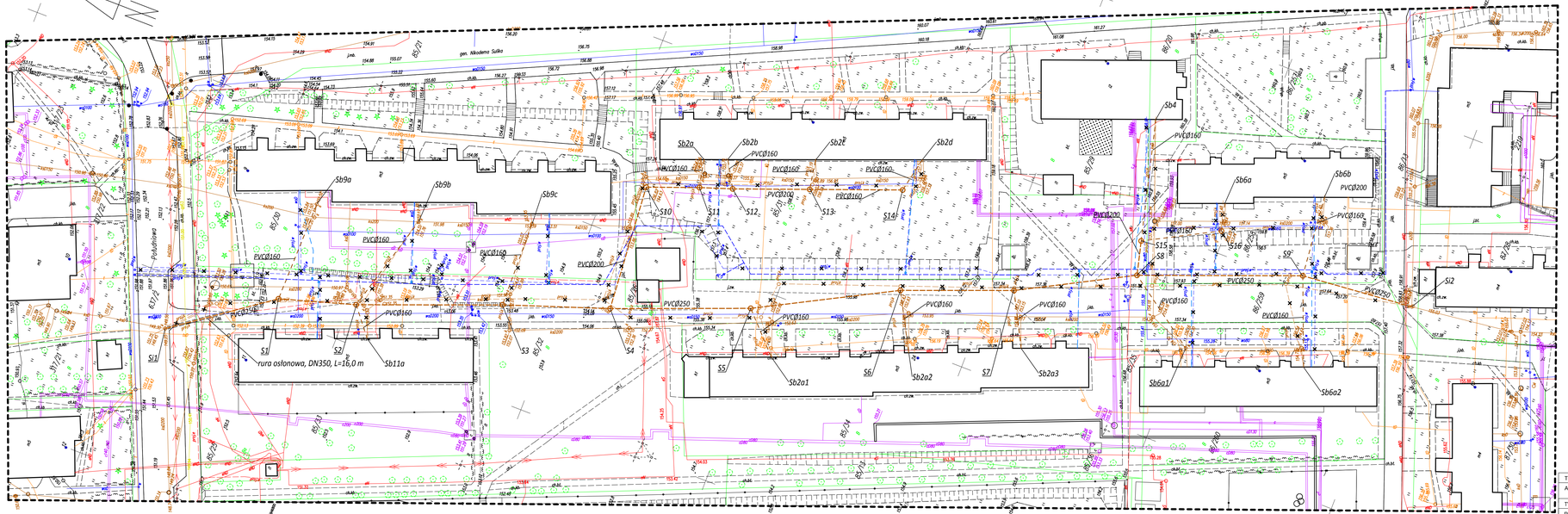

POWIATOWY ZARZĄD DRÓG
w Sokółce
16-100 Sokółka, ul. Torowa 12
tel. (85) 711-89-09, (85) 711-89-10
fax (85) 711-22-29
NIP 545-15-05-101, REGON 850667308
- 6 -

Zgodnie z decyzją nr PZD/Ul.6/Gł.oo/188/2022
z dn. 24.08.2022

UZGODNIONO
dn. 23.09.2022

ZASTĘPCA DYREKTORA
ds. strategii i rozwoju drogowych
Powierzenie zadania z dnia 01.06.2022
mgr inż. Grzegorz Grygorczuk

UWAGA:
Przed wykonaniem przyłączy należy rozkopać miejsca wejść do budynków istniejących rur w celu dokładnego określenia rzędnych oraz materiałów połączeniowych projektowanych i istniejących rur.

NIE MODYFIKOWANO MAPY
ZA ZGODNOŚĆ Z ORYGINAŁEM

OZNACZENIA:
- proj. sieć kanalizacji sanitarnej
- proj. przyłącza kanalizacji sanitarnej
- Projektowane elementy wg odrębnej procedury:
- proj. sieć wodociągowa
- proj. przyłącza wodociągowe Rf@63
- rezygnacja z trasy kanalizacji sanitarnej 93.2022
- rezygnacja z trasy sieci wodociągowej 93.2022

TEMAT:	BUDOWA SIEC KANALIZACJI SANITARNEJ I PRZYŁĄCZAKI			SKALA: 1:500
ADRES:	dz. nr ew. 637/2, 85/30, 85/31, 85/32, 85/13, 86/258, 86/259, 85/29, 85/33, 85/34, 86/20, 86/260 w Dąbrowie Białostockiej ul. Gen. Sulika i Południowa obr. Dąbrowa Białostocka gm. Dąbrowa Białostocka			
TYTUŁ RYSUNKU:	Projekt zagospodarowania terenu			
PROJEKTANT:	mgr inż. Radosław Zołądkowicz	PDL/0124/PWOS/14		1
SPRAWDZAJĄCY:	mgr inż. Piotr Kodiuk	PDL/0140/PBS/17		
DATA: 08.09.2022r.	IMIĘ I NAZWISKO	UPR. BUD.:	PODPIS:	NR. RYS.:

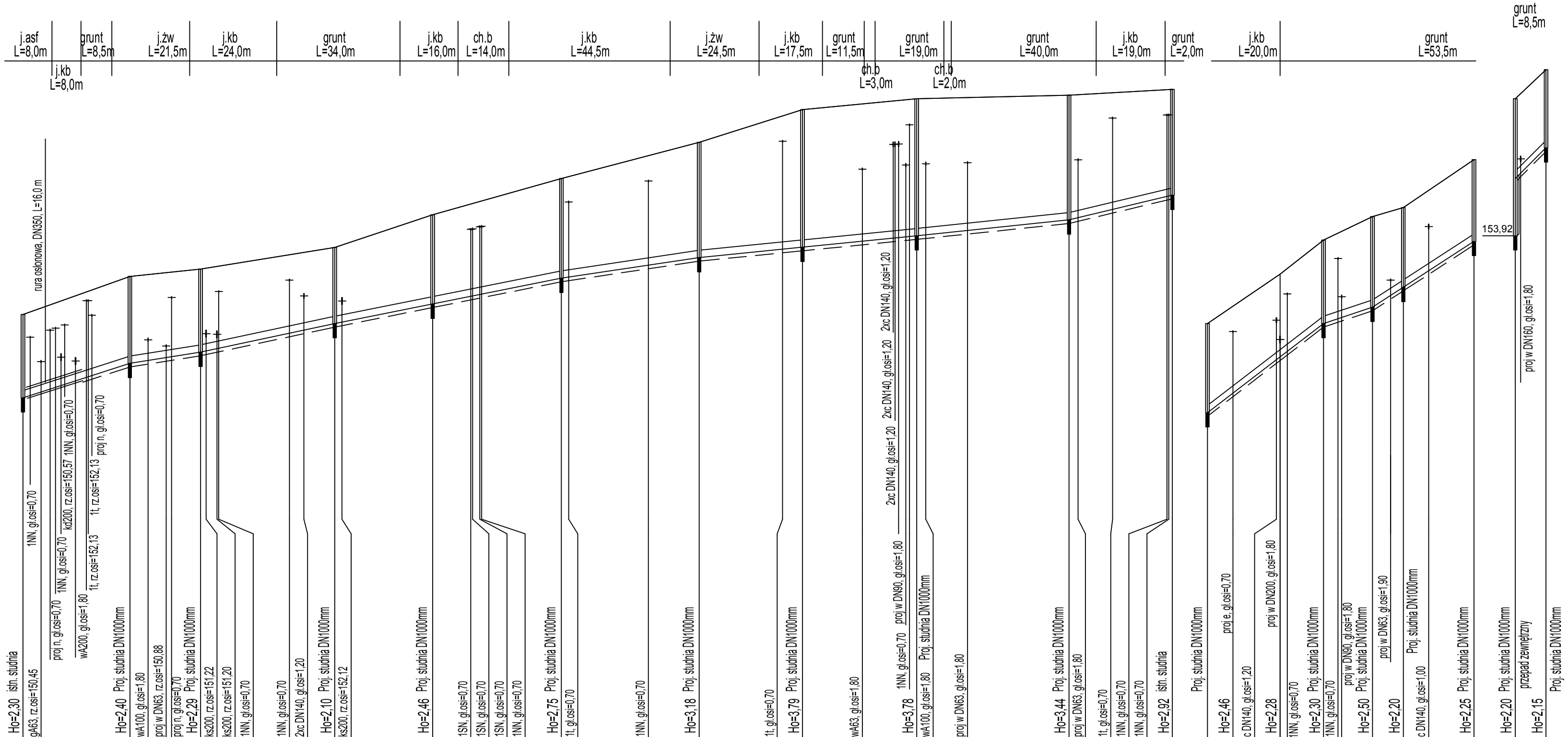

TEMAT:	BUDOWA SIECI KANALIZACJI SANITARNEJ Z PRZYŁĄCZAMI
ADRES:	dz. nr ew. 637/2, 85/30, 85/31, 85/32, 86/13, 86/258, 86/259, 85/29, 85/33, 85/34, 86/20, 86/260 w Dąbrowie Białostockiej ul. Gen. Sulika i Południowa obr. Dąbrowa Białostocka gm. Dąbrowa Białostocka
TYTUŁ RYSUNKU:	Profil podłużny sieci kanalizacji sanitarnej grawitacyjnej
PROJEKTANT:	mgr inż. Radosław Żołądkowicz — PDL/0124/PWOS/14
SPRAWDZAJĄCY:	mgr inż. Piotr Koźluk — PDL/0140/PBS/17
DATA: 08.09.2022 r.	IMIĘ I NAZWISKO — UPR. BUD.: — PODPIS:

SKALA 1:100/1000

2

NR. RYS.:

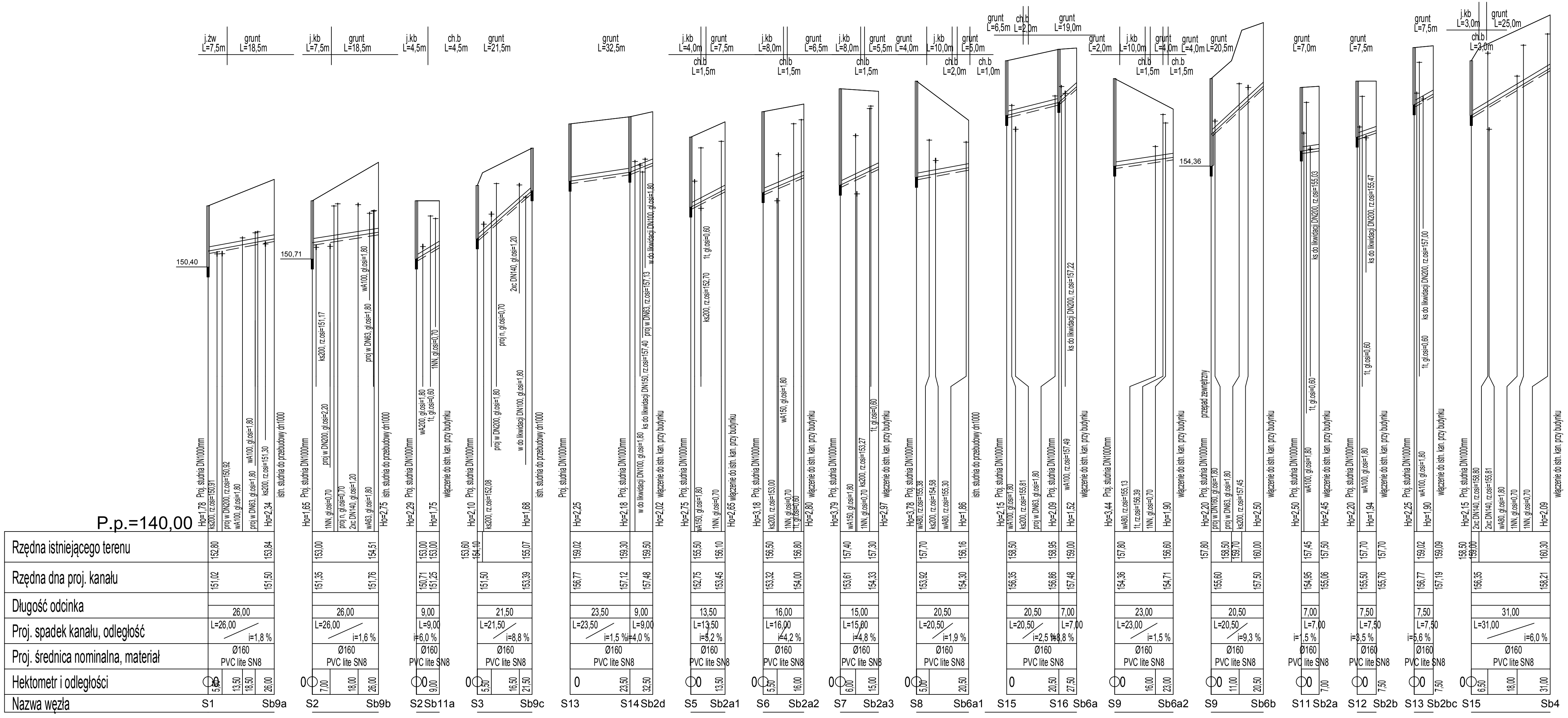

TEMAT:	BUDOWA SIECI KANALIZACJI SANITARNEJ Z PRZYŁĄCZAMI
ADRES:	dz. nr ew. 637/2, 85/30, 85/31, 85/32, 86/13, 86/258, 86/259, 85/29, 85/33, 86/34, 86/20, 86/260 w Dąbrowie Białostockiej ul. Gen. Sulika i Południowa obr. Dąbrowa Białostocka gm. Dąbrowa Białostocka
TYTUŁ RYSUNKU:	Profile podłużne przyłączy kanalizacji sanitarnej
PROJEKTANT:	mgr inż. Radosław Zołądkowicz
SPRAWDZAJĄCY:	mgr inż. Piotr Kozłuk
DATA: 08.09.2022r.	IMIĘ I NAZWISKO

SKALA: 1:100/1:1000	
PDL0124/PWOS/14	3
PDL0140/PBS/17	
UPR. BUD.:	PODPIS: NR. RYS.:

PRZEKRÓJ A – A

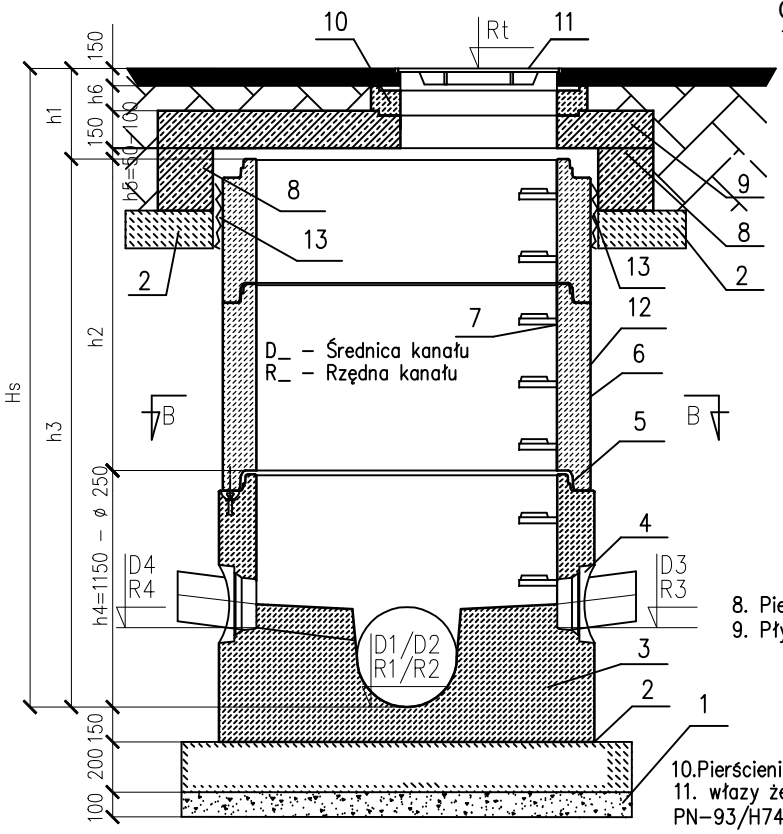

OZNACZENIA:

1.Podsypka piaskowa

2.Podbudowa z betonu C12/15

3.Dennica z kinetą monolityczną i otworami Wykonana jako jednolity odlew z betonu samozagęszczalnego (SCC), dojrzewający w formie. – wg rys. 7

4.Przejścia szczelne systemowe w postaci uszczelki zintegrowanej,uszczelki wklejanej w gniazdo w ścianie dennicy lub gniazda na rurę z uszczelką na bosym końcu.

5.Połączenie elementów studni przy pomocy uszczelki gumowej i pasty poślizgowej

6.Kręgi betonowe wibroprasowane ø1,0m.

7.Szerokie (podwójne) szczeble złazowe w kolorze żółtym, montowane w zakładzie prefabrykacji. Układ stopni drabinkowy, w rozstawie pionowym 250mm. Konstrukcję stopnia stanowi rdzeń stalowy w otulinie tworzywowej, wg PN–EN13101:2005
ALTERNATYWA: Żeliwne stopdnie złazowe kanałowe

8. Pierścień odciążający typ 1740x1300x150
9. Płyta przykrywowa typ – 1740x600
ALTERNATYWA: dla PKT 8 i 9 :
Pokrywa odciążająca wykonana z betonu SCC jako monolityczny odlew w kształcie pierścienia odciążającego i płyty.

10.Pierścienie regulacyjne uszczelnione betonowe lub tworzywowe.

11. włazy żeliwne klasy B125 i D400 kN zgodnie z normą PN–93/H74124/DIN EN 124 (bezzawiasowe, nieryglowane, luźne)

12.Izolacja dwukrotne powlekanie masą gruntującą asfaltowo – kauczukową + masa bitumiczna do izolacji powłokowych lub zgodnie z zaleceniami producenta prefabrykatów

13. Taśma dyletacyjna przyścienna

PRZEKRÓJ B – B

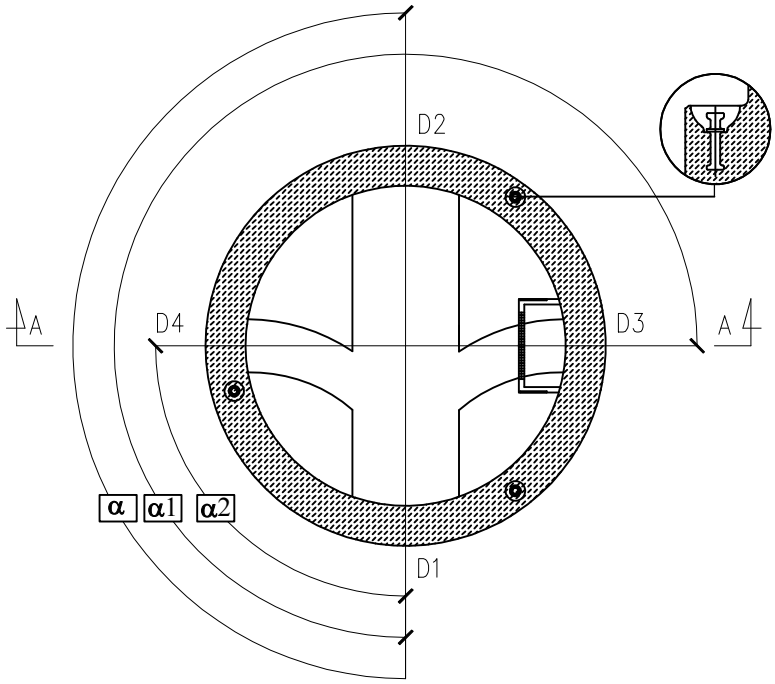

UWAGA:
Pkt. 2 , 8 i 9 dla studni S1,S2,S4,S5,S6,S7, a dla studni S3,S8-S16, Sb9a, Sb9b,Sb9c,Sb6a1 elementy zamienić na płytę pokrywową 1240x600

Elementy betonowe wykonane w oparciu o normę PN–EN 1917:2004.
Klasa betonu min.C35/45, wodoszczelność min.W6, mrozoodporność F150, nasiąkliwość do 5%.

TEMAT:	BUDOWA SIECI KANALIZACJI SANITARNEJ Z PRZYŁĄCZAMI			SKALA: ---
ADRES:	dz. nr ew. 637/2, 85/30, 85/31, 85/32, 86/13, 86/258, 86/259, 85/29, 85/33, 85/34, 86/20, 86/260 w Dąbrowie Białostockiej ul. Gen. Sulika i Południowa obr. Dąbrowa Białostocka gm. Dąbrowa Białostocka			
TYTUŁ RYSUNKU:	Studnia rewizyjna betonowa			
PROJEKTANT:	mgr inż. Radosław Żołądkowicz	PDL/0124/PWOS/14		4
SPRAWDZAJĄCY:	mgr inż. Piotr Koźluk	PDL/0140/PBS/17		
DATA: 08.09.2022 r.	IMIĘ I NAZWISKO	UPR. BUD.:	PODPIS:	NR. RYS.:

JEZDNIA BITUMICZNA

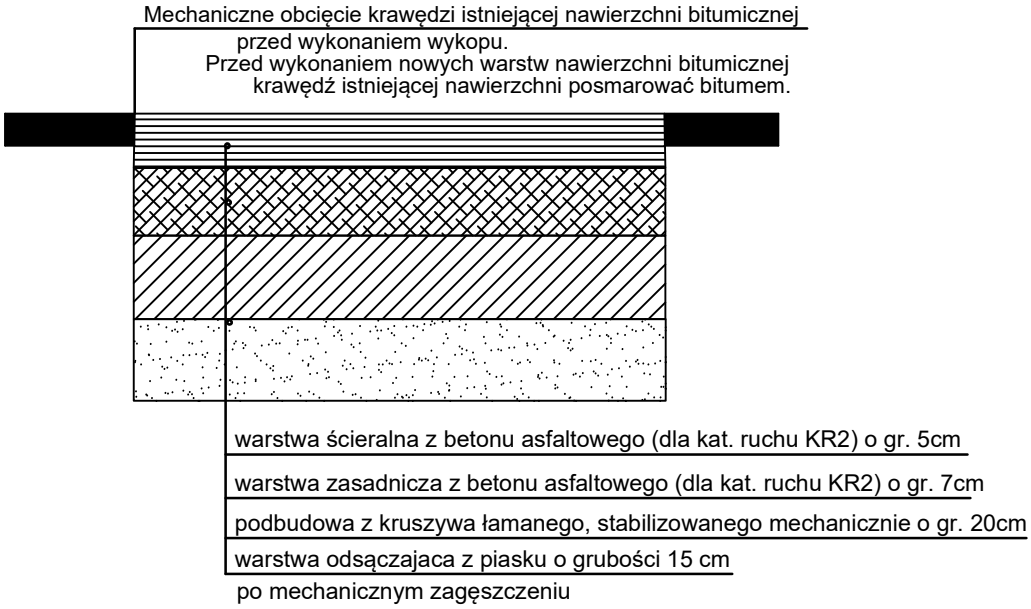

CHODNIK Z KOSTKI BETONOWEJ (PŁYTEK BETONOWYCH)

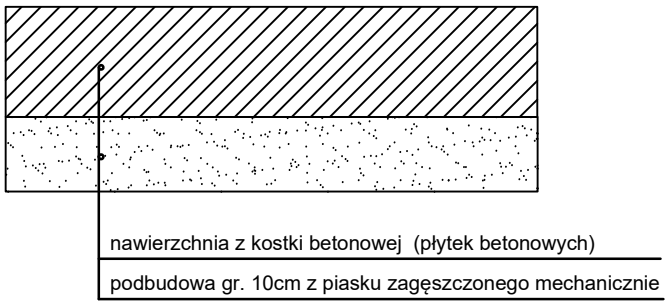

JEZDNIA Z POLBRUKU/K.BET

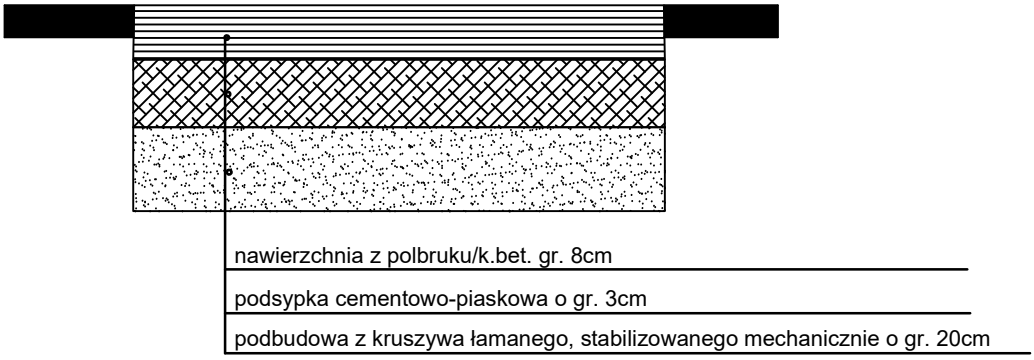

TEMAT:	BUDOWA SIECI KANALIZACJI SANITARNEJ Z PRZYŁĄCZAMI			SKALA: ---
ADRES:	dz. nr ew. 637/2, 85/30, 85/31, 85/32, 86/13, 86/258, 86/259, 85/29, 85/33, 85/34, 86/20, 86/260 w Dąbrowie Białostockiej ul. Gen. Sulika i Południowa obr. Dąbrowa Białostocka gm. Dąbrowa Białostocka			
TYTUŁ RYSUNKU:	Szczegół odbudowy nawierzchni			
PROJEKTANT:	mgr inż. Radosław Żołądkowicz	PDL/0124/PWOS/14		5
SPRAWDZAJĄCY:	mgr inż. Piotr Koźluk	PDL/0140/PBS/17		
DATA: 08.09.2022 r.	IMIĘ I NAZWISKO	UPR. BUD.:	PODPIS:	NR. RYS.:

Wykop szalowany
- grunt suchy

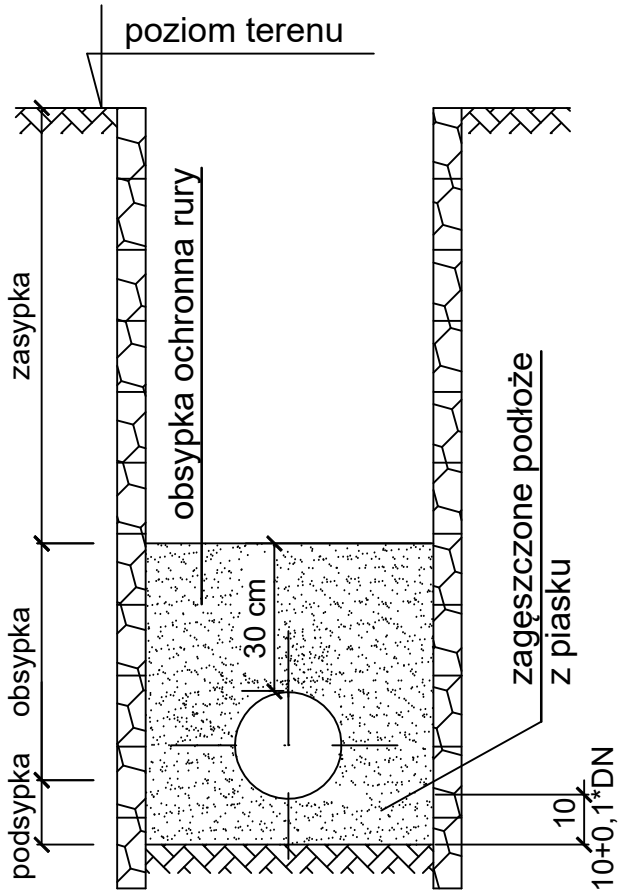

90cm dla DN ⩽ 160
100cm dla DN 200
105cm dla DN 250
110cm dla DN 300
125cm dla DN 400
145cm dla DN 500
160cm dla DN 600

TEMAT:	BUDOWA SIECI KANALIZACJI SANITARNEJ Z PRZYŁĄCZAMI			SKALA: ---
ADRES:	dz. nr ew. 637/2, 85/30, 85/31, 85/32, 86/13, 86/258, 86/259, 85/29, 85/33, 85/34, 86/20, 86/260 w Dąbrowie Białostockiej ul. Gen. Sulika i Południowa obr. Dąbrowa Białostocka gm. Dąbrowa Białostocka			
TYTUŁ RYSUNKU:	Szczegół ułożenia kanałów w wykopach			
PROJEKTANT:	mgr inż. Radosław Żołądkowicz	PDL/0124/PWOS/14		6
SPRAWDZAJĄCY:	mgr inż. Piotr Koźluk	PDL/0140/PBS/17		
DATA: 08.09.2022 r.	IMIĘ I NAZWISKO	UPR. BUD.:	PODPIS:	NR. RYS.:

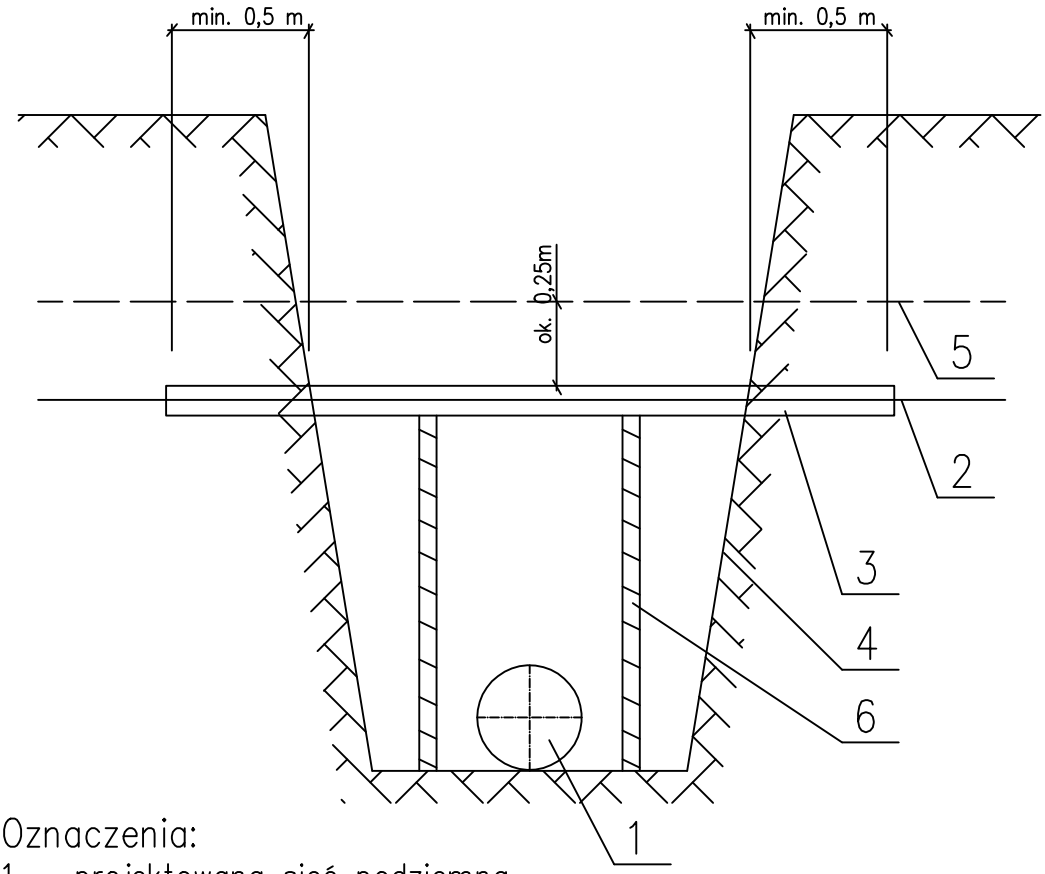

Oznaczenia:

1 – projektowana sieć podziemna
2 – istniejący kabel telefoniczny lub energetyczny
3 – projektowana rura Arota rura dzielona
  – kabel energetyczny nn – PS A110 L=3m koloru czerwonego
  – kabel energetyczny sn i wn – PS A160 L=3m koloru czerwonego
4 – obrys wykopu
5 – folia PVC
6 – podpory drewniane stosowane w rozstawie co 1 m

Kolejność wykonywania prac:

1 – uzgodnić termin założenia złącza z Rejonem Energetycznym
2 – odkopać ręcznie istniejący kabel pod nadzorem Rejonu Energetycznego
3 – założyć przepust z rury dzielonej Arota i uszczelnić końce rury pakułami i olkitem. Zgłosić wykonanie zabezpieczenia do odbioru w Rejonie Energetycznym
4 – wykonać wykop docelowy
5 – w przypadku dużej szerokości wykopu zastosować podpory drewniane
6 – przy zasypywaniu wykopu nad przepustem ułożyć folię
  – dla kabla telefonicznego koloru pomarańczowego
  – dla kabla energetycznego koloru czerwonego

TEMAT:	BUDOWA SIECI KANALIZACJI SANITARNEJ Z PRZYŁĄCZAMI			SKALA: ---
ADRES:	dz. nr ew. 637/2, 85/30, 85/31, 85/32, 86/13, 86/258, 86/259, 85/29, 85/33, 85/34, 86/20, 86/260 w Dąbrowie Białostockiej ul. Gen. Sulika i Południowa obr. Dąbrowa Białostocka gm. Dąbrowa Białostocka			
TYTUŁ RYSUNKU:	Szczegół zabezpieczenia kabli energetycznych			
PROJEKTANT:	mgr inż. Radosław Żołądkowicz	PDL/0124/PWOS/14		7
SPRAWDZAJĄCY:	mgr inż. Piotr Koźluk	PDL/0140/PBS/17		
DATA: 08.09.2022 r.	IMIĘ I NAZWISKO	UPR. BUD.:	PODPIS:	NR. RYS.:

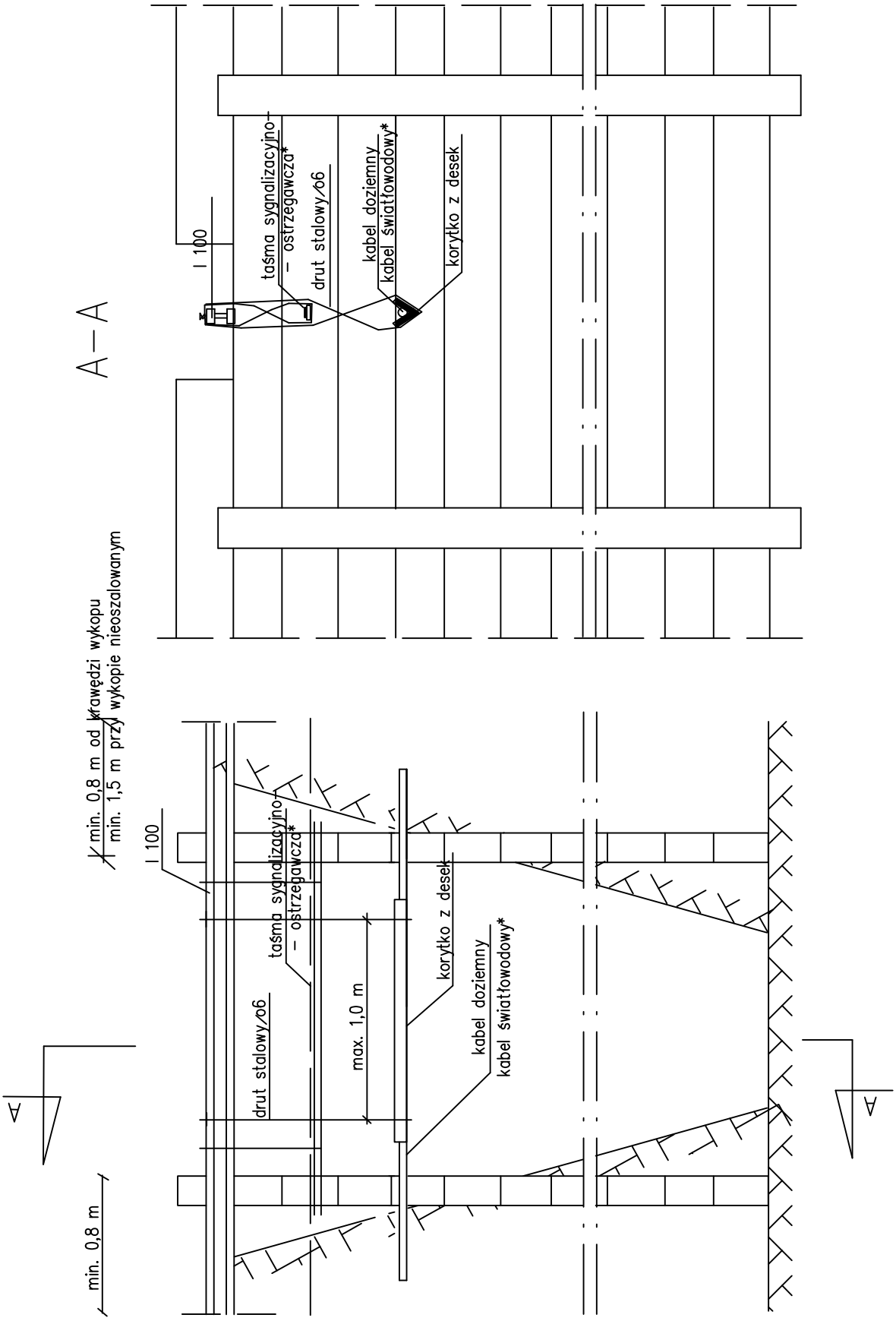

TEMAT:	BUDOWA SIECI KANALIZACJI SANITARNEJ Z PRZYŁĄCZAMI			SKALA: ---
ADRES:	dz. nr ew. 637/2, 85/30, 85/31, 85/32, 86/13, 86/258, 86/259, 85/29, 85/33, 85/34, 86/20, 86/260 w Dąbrowie Białostockiej ul. Gen. Sulika i Południowa obr. Dąbrowa Białostocka gm. Dąbrowa Białostocka			
TYTUŁ RYSUNKU:	Szczegół zabezpieczenia kabli telefonicznych			
PROJEKTANT:	mgr inż. Radosław Żołądkowicz	PDL/0124/PWOS/14		8
SPRAWDZAJĄCY:	mgr inż. Piotr Koźluk	PDL/0140/PBS/17		
DATA: 08.09.2022 r.	IMIĘ I NAZWISKO	UPR. BUD.:	PODPIS:	NR. RYS.:

Uwagi: 1. Wielkości w nawiasie dotyczą przewodów o średnicy powyżej 600 mm
2. Kątowniki wzmacniające tylko do przewodów kanalizacyjnych

TEMAT:	BUDOWA SIECI KANALIZACJI SANITARNEJ Z PRZYŁĄCZAMI			SKALA: ---
ADRES:	dz. nr ew. 637/2, 85/30, 85/31, 85/32, 86/13, 86/258, 86/259, 85/29, 85/33, 85/34, 86/20, 86/260 w Dąbrowie Białostockiej ul. Gen. Sulika i Południowa obr. Dąbrowa Białostocka gm. Dąbrowa Białostocka			
TYTUŁ RYSUNKU:	Zabezpieczenie rur kanalizacyjnych, wodociągowych i gazowych			
PROJEKTANT:	mgr inż. Radosław Żołądkowicz	PDL/0124/PWOS/14		9
SPRAWDZAJĄCY:	mgr inż. Piotr Koźluk	PDL/0140/PBS/17		
DATA: 08.09.2022 r.	IMIĘ I NAZWISKO	UPR. BUD.:	PODPIS:	NR. RYS.: