HANKOP – nadzór i projektowanie sieci i instalacji sanitarnych
Hanna Kopczyńska-Wiewiórska, ul. Kurpiowska 7/6, 87-100 Toruń
tel. 609 478 233 e-mail: hankopa@gmail.com NIP: 879-202-14-00

PROJEKT BUDOWLANY
(I WYKONAWCZY)

Nazwa obiektu budowlanego:	**Projekt sieci wodociągowej w ul. Ciekawej w Toruniu**
Adres obiektu budowlanego:	Toruń, ul. Ciekawa Działki ewid. nr: 139/7, 176/6 obręb 54 jednostka ewidencyjna 046301_1 Toruń
Kategoria obiektu budowlanego:	XXVI
Inwestor:	Toruńskie Wodociągi Sp. z o.o. ul. Rybaki 31/35 87-100 Toruń
Projektant:	Hanna Kopczyńska-Wiewiórska Nr uprawnień: KUP/0054/POOS/09 Specjalność: instalacyjna
Sprawdzający:	Rafał Wiewiórski Nr uprawnień: GP.I.7342/35/TO/93 Specjalność: instalacyjno-inżynieryjna
Data opracowania:	Grudzień 2018 r.

Egz. 1

ORYGINAŁY UZGODNIEŃ
+ DOKUMENTACJA TERENOWO – PRAWNA

ZAWARTOŚĆ OPRACOWANIA

1. Strona tytułowa
2. Zawartość opracowania
3. Opis techniczny
4. Informacja BiOZ
5. Opinia geotechniczna
6. Rysunki

- Rys. 1 – Plan zagospodarowania terenu (1:500)
- Rys. 2 – Profil wodociągu (1:100/500)
- Rys. 3 – Bloki oporowe (schemat)

7. Załączniki formalno – prawne

- Oświadczenie projektanta, uprawnienia oraz przynależność do Izby Inżynierów
- Warunki techniczne wydane przez Toruńskie Wodociągi nr TT.400.2017.BK.485.z z dn. 22.11.2017 r.
- Miejscowy plan zagospodarowania terenu – Uchwała nr 748/10 Rady Miasta Torunia z dn. 25.02.2010 r. oraz Uchwała nr 407/08 Rady Miasta Torunia z dn. 02.10.2008 r.
- Decyzja Miejskiego Zarządu Dróg w Toruniu nr MZD.EU.6630.818.2018.SK z dn. 21.11.2018 r.
- Protokół z narady koordynacyjnej nr WGIK.6630.731.2018 z dn. 30.11.2018 r.
- Uzgodnienie Wydziału Środowiska i Zieleni UMT nr WŚiZ.7021.1079.2018.AF z dn. 14.12.2018 r.
- Klauzula uzgadniająca nr TT.400.485.z.2019.MO z dn. 07.01.2019 r. wydana przez Toruńskie Wodociągi

SPIS TREŚCI DO OPISU TECHNICZNEGO

1. INWESTOR 4
2. PODSTAWA OPRACOWANIA 4
3. PRZEDMIOT I ZAKRES OPRACOWANIA 4
4. STAN PRAWNY 4
5. OPIS ISTNIEJĄCEGO TERENU 4
6. OPIS ROZWIĄZAŃ TECHNICZNYCH 5
7. TECHNOLOGIA BUDOWY 6
7.1. ROBOTY ZIEMNE 6
7.2. WYKONANIE PODŁOŻA 6
7.3. OGÓLNE ZASADY MONTAŻU RUROCIĄGÓW 6
7.4. MONTAŻ PRZEWODÓW Z RUR Z ŻELIWA SFEROIDALNEGO 7
7.5. SKRZYŻOWANIA Z ISTNIEJĄCYM UZBROJENIEM 7
7.6. PRÓBY SZCZELNOŚCI SIECI WODOCIĄGOWEJ 7
7.7. PŁUKANIE I DEZYNFEKCJA SIECI WODOCIĄGOWEJ 8
7.8. INWENTARYZACJA GEODEZYJNA I DOKUMENTACJA POWYKONAWCZA 8
8. WARUNKI GRUNTOWO-WODNE 8
9. OKREŚLENIE OBSZARU ODDZIAŁYWANIA OBIEKTU 9
10. PRZEPISY ZWIĄZANE I MATERIAŁY WYJŚCIOWE 9
10.1. PRZEPISY I KATALOGI 9
10.2. DZIENNIKI USTAW 9
10.3. NORMY 10
11. UWAGI KOŃCOWE 10

OPIS TECHNICZNY

1. INWESTOR

Toruńskie Wodociągi Sp. z o.o.
ul. Rybaki 31/35
87-100 Toruń

2. PODSTAWA OPRACOWANIA

- Zlecenie Zamawiającego
- Mapa syt.-wys. 1:500
- Warunki techniczne wydane przez Toruńskie Wodociągi Sp. z o.o.
- Wizja lokalna i pomiary uzupełniające w terenie
- Obowiązujące normy, przepisy i katalogi branżowe

3. PRZEDMIOT I ZAKRES OPRACOWANIA

Przedmiotem niniejszego opracowania jest wykonanie projektu sieci wodociągowej w ul. Ciekawej w Toruniu, dla potrzeb zasilania w wodę budynków na posesji nr 9, 11, 13.

Zakres opracowania obejmuje budowę sieci wodociągowej w ul. Ciekawej od włączenia do istniejącego wodociągu DN100mm (węzeł Tr) do zakończenia sieci hydrantem przeciwpożarowym (węzeł Hp).

4. STAN PRAWNY

Trasa projektowanego przewodu przebiega przez tereny:

- dz. ewid. nr: 139/7, 176/6 z obrębu 54 - własność Gminy Toruń w zarządzie Miejskiego Zarządu Dróg w Toruniu.

Inwestor dysponuje w/w nieruchomościami na realizację przedmiotowej Inwestycji.

5. OPIS ISTNIEJĄCEGO TERENU

Ulica Ciekawa (dz. 176/6) jest uzbrojona w gazociąg, kanalizację sanitarną i deszczową, kable telekomunikacyjne, oświetleniowe i elektroenergetyczne. Ulica Ciekawa (dz. 139/7) jest uzbrojona w gazociąg, kanalizację sanitarną, kable telekomunikacyjne i elektroenergetyczne. Nawierzchnia drogi jest gruntowa, nieutwardzona.

Teren przedmiotowej Inwestycji jest objęty miejscowym planem zagospodarowania przestrzennego: Uchwała nr 748/10 Rady Miasta Torunia z dn. 25.02.2010 r. oraz Uchwała nr 407/08 Rady Miasta Torunia z dn. 02.10.2008 r.

Na terenie działek, na których zlokalizowano inwestycję nie ma stanowisk ochrony dziedzictwa kulturowego i zabytków oraz dóbr kultury współczesnej.

6. OPIS ROZWIĄZAŃ TECHNICZNYCH

Sieć wodociągową wykonać z rur z żeliwa sferoidalnego o średnicy DN100mm z wewnętrzną wykładziną cementową, łączonych na uszczelki gumowe. Podejścia do hydrantu wykonać z rur jw., lecz o średnicy DN80mm.

Roboty na sieci należy prowadzić tak, aby odbiorcy przez większość czasu mieli dostarczaną wodę. Wyłączenia na czas włączeń ograniczyć do minimum. Termin i okres wyłączenia ustalić z Wydziałem Sieci Wodociągowej Toruńskich Wodociągów.

Rozwiązania węzłów wodociągowych znajdują się na rysunku nr 2, pod profilem wodociągu. Stosować łączniki rurowo-kołnierzowe z blokadą przesunięcia.

Minimalna grubość ścianki dla rur żeliwnych o średnicy DN80 i DN100 mm wynosi 3,5mm.

Ze względu na niepewną głębokość posadowienia istniejącego wodociągu, przed przystąpieniem do robót montażowych należy sprawdzić rzeczywiste rzędne zagłębienia przewodów i dostosować do nich rzędne projektowanych sieci. Lokalizacje istniejących przewodów mogą odbiegać od tras przedstawionych na mapie sytuacyjno-wysokościowej.

ZAKRES RZECZOWY

Lp.	Rodzaj materiału	Ilość
1	Rura z żeliwa sferoidalnego DN100mm	96,60 mb
2	Hydrant ppoż. żeliwny podziemny z zasuwą DN80mm	1 szt.
3	Zasuwa żeliwna kołnierzowa DN100mm	3 szt.

Hydrant przeciwpożarowy

Na końcu sieci wodociągowej zaprojektowano hydrant przeciwpożarowy podziemny o średnicy DN80mm wraz z zasuwą. Zasuwę hydrantową DN80mm zlokalizować w odległości minimum 1m od hydrantu.

Hydrant przed uruchomieniem sieci musi przejść badania wydatku. Celem wykonania badania jest wykazanie rzeczywistej wydajności hydrantu przy ciśnieniu panującym w sieci wodociągowej i wytypowaniu hydrantów spełniających wymogi określone w Rozporządzeniu Ministra Spraw Wewnętrznych i Administracji z dnia 16.06.2003 r. Dz. Ustaw nr 121 poz. 1137. Położenie skrzynek ulicznych należy oznaczyć w terenie tabliczką znakująca.

Bloki oporowe

W węzłach należy wykonać bloki oporowe wg rysunku nr 3. Elementy betonowe (bloki, podstawy pod armaturę) należy zaizolować powłoką bitumiczną.

Wymagania materiałowe dla wodociągów

Szczegółowe wymagania dotyczące stosowania materiałów znajdują się w załączniku do warunków technicznych pn.: **„Podstawowe wymagania techniczne rur i armatury**

wodociągowej stawiane nowoprojektowanym układom wodociągowym” wydanym przez Toruńskie Wodociągi.

7. TECHNOLOGIA BUDOWY

7.1. Roboty ziemne

Wykonywanie wykopów przewiduje się mechanicznie i ręcznie z zastosowaniem płytowych umocnień ścian pionowych lub ręcznie z przy zastosowaniu umocnienia z wyprasek stalowych (przy głębokości do 2m) lub szalunków płytowych (przy głębokości powyżej 2m).

Odchylenie odległości krawędzi wykopu w dnie od ustalonej w planie osi wykopu nie powinno przekraczać +/–5cm.

Wszystkie napotkane przewody podziemne na trasie wykonywanego wykopu, krzyżujące się

lub biegnące równolegle z wykopem powinny być zabezpieczone przed uszkodzeniem, a w razie potrzeby podwieszone w sposób zapewniający ich eksploatację. Roboty ziemne przy skrzyżowaniu z istniejącym uzbrojeniem prowadzić pod nadzorem użytkownika tego uzbrojenia.

Minimalny wskaźnik zagęszczenia gruntu pod jezdniami powinien wynosić 1. Ustalenie wskaźnika zagęszczenia gruntu powinno być wykonane przez uprawnioną jednostkę.

Roboty ziemne należy wykonać zgodnie z normą PN-B-10736:1999 oraz PN-B-6050:1999 (lub innymi normami równoważnymi).

7.2. Wykonanie podłoża

Przy wykonywaniu podłoża należy bezwzględnie spełnić warunki posadowienia wymagane przez producenta zastosowanych rur lub studni.

Należy zwrócić uwagę na to, aby ani podsypka ani grunt pod przewodem nie zostały naruszone (rozmyte, spulchnione, zmarznięte itp.) przed zasypaniem wykopu. W przeciwnym razie należy usunąć naruszony grunt na całej powierzchni dna i zastąpić go nową podsypką.

Szerokość warstwy podsypki powinna być równa szerokości wykopu. Podsypka powinna być zagęszczona do wskaźnika zagęszczenia minimum 0,98. Zagęszczanie należy wykonywać warstwami o miąższości dostosowanej do wybranej metody zagęszczenia.

7.3. Ogólne zasady montażu rurociągów

Opuszczanie i układanie przewodu na dnie wykopu może odbywać się dopiero po przygotowaniu podłoża. Przed opuszczeniem rur do wykopu należy sprawdzić ich stan techniczny - nie mogą mieć uszkodzeń - oraz zabezpieczyć je przed zanieczyszczeniem poprzez wprowadzenie do rur tymczasowych zamknięć w postaci zaślepek, korków itp. Przed zakończeniem dnia roboczego bądź przed zejściem z budowy należy zabezpieczyć końce ułożonego rurociągu przed zamuleniem.

Odchylenia ułożonego przewodu w pionie od linii spadku przewidzianego w dokumentacji projektowej nie mogą w żadnym punkcie przewodu przekraczać ± 0,5 cm. Odchylenie osi ułożonego przewodu od ustalonego w planie nie może przekraczać 10 cm.
W danym zakresie średnicy na jednym ciągu kanalizacji (odcinku) dopuszczalne jest zastosowanie rur i kształtek (w tym przyłączeniowych) wyłącznie jednego producenta.
Rury i kształtki montować zgodnie z zaleceniami producenta.

7.4. Montaż przewodów z rur z żeliwa sferoidalnego

Sieć wodociągową należy wykonać z rur i kształtek z żeliwa sferoidalnego. Należy zastosować przewody cementowane odśrodkowo, o połączeniach kielichowych na uszczelki gumowe. Przewody układać na gruncie sypkim dobrze zagęszczonym. Minimalna grubość podsypki powinna być nie mniejsza niż 10 cm. W węzłach należy stosować połączenia kołnierzowe. W przypadku nie zachowania minimalnego przykrycia przewodów należy stosować izolację ciepłochronną (np. keramzyt lub inny materiał nienasiąkliwy).

7.5. Skrzyżowania z istniejącym uzbrojeniem

W miejscach zbliżeń z istniejącym uzbrojeniem należy zastosować zabezpieczenia chroniące istniejącą infrastrukturę poprzez podwieszenie do konstrukcji wsporczych wykonanych indywidualnie.
Kable, linie energetyczne i teletechniczne należy zabezpieczyć rurami ochronnymi dwudzielnymi:

- koloru niebieskiego na kablu NN
- koloru czerwonego na kablu SN

i podwiesić na całej długości wykopu. Dla każdego przypadku kolizji należy zapewnić nadzór odpowiednich służb użytkownika i uzgodni sposób wykonania zabezpieczenia. W miejscach występowania kabli energetycznych i teletechnicznych, przed przystąpieniem do robót ziemnych należy wykonać przekopy kontrolne, celem zlokalizowania kabli. Przed zakryciem każdorazowo należy uzyskać zgodę użytkownika.
W przypadku zaistnienia awarii istniejącego uzbrojenia, należy awarię usunąć a metody naprawy uzgodnić, przed jej usunięciem, z właścicielem (gestorem) danego uzbrojenia.
Wszystkie elementy uzbrojenia podziemnego istniejącego odkryte podczas wykonywania robót ziemnych należy zinwentaryzować geodezyjnie w stanie okrytym. Wszystkie naprawy i przebudowy istniejącego uzbrojenia wodociągowego i/lub kanalizacyjnego należy zlecić do wykonania przez służby Toruńskich Wodociągów.

7.6. Próby szczelności sieci wodociągowej

W celu sprawdzenia szczelności i wytrzymałości połączeń przewodów należy przeprowadzić próby szczelności. Próby szczelności należy wykonać zgodnie z wymaganiami podanymi

przez Toruńskie Wodociągi. Na żądanie Inwestora lub Użytkownika sieci należy również przeprowadzić próbę szczelności całego przewodu.

Zaleca się przeprowadzić próbę ciśnieniową hydrauliczną, jednakże w przypadkach uzasadnionych względami techniczno-ekonomicznymi można stosować próbę pneumatyczną, po uzyskaniu zgody użytkownika. Sposób przeprowadzania i pełny zakres wymagań związanych z próbami szczelności są podane w normie PN-B-10725.

Wyniki prób szczelności powinny być ujęte w protokołach, podpisanych przez Kierownika Budowy, Inspektora Nadzoru oraz przedstawiciela użytkownika. O każdym zamiarze wykonania próby ciśnieniowej musi być zawiadomiony użytkownik sieci dla umożliwienia udziału jego przedstawiciela w odbiorze próby.

7.7. Płukanie i dezynfekcja sieci wodociągowej

Przed oddaniem rurociągu do eksploatacji tj. przed włączeniem do czynnej sieci wodociągowej należy wykonać płukanie czystą wodą w ilości 5 - krotnej, max 10 - krotnej objętości rurociągu. Następnie dezynfekcję rurociągu i powtórne płukanie. Po płukaniu rurociągu należy przeprowadzić badanie fizykochemiczne i bakteriologiczne w autoryzowanym laboratorium (SANEPID lub inne posiadające wymagane prawem uprawnienia). W przypadku negatywnych wyników próby fizykochemicznej i/lub bakteriologicznej należy czynności powtórzyć.

Po płukaniu rurociąg zdezynfekować chlorem. Następnie rurociąg ponownie przepłukać czystą wodą. Popłuczyny i wodę podezynfekcyjną zneutralizować dokonując dechloracji. Rurociąg można oddać do eksploatacji po uzyskaniu pozytywnych wyników próby fizykochemicznej i bakteriologicznej zgodnie aktualnym Rozporządzeniem w sprawie warunków jakim powinna odpowiadać woda do picia i potrzeb gospodarstwa domowego.

Każdorazowo płukanie wodociągu lub włączenie rurociągu do eksploatacji wymaga zgody użytkownika – Toruńskie Wodociągi Sp. z o.o. wydawanej na podstawie pozytywnych wyników badań laboratoryjnych.

7.8. Inwentaryzacja geodezyjna i dokumentacja powykonawcza

Po zakończeniu robót (przed zasypaniem wykopów) sporządzić inwentaryzację geodezyjną wykonanych prac oraz przygotować dokumentację powykonawczą zgodną z wytycznymi gestora danej sieci. Przed odbiorem końcowym powiadomić użytkownika, który dokona odbioru technicznego przewodów.

8. WARUNKI GRUNTOWO-WODNE

Szczegółowe dane dotyczące badań podłoża gruntowego zawarto w opracowaniu pn. „Opinia geotechniczna dla budowy sieci wodociągowej w ul. Ciekawej”, wykonanej przez Zakład Badań Geologicznych GEOGRUNT, data opracowania: listopad 2018 r. Dokumentacja stanowi załącznik do niniejszego opracowania.

W związku z występowaniem zwierciadła wody gruntowej poniżej dna wykopu, nie przewiduje się tymczasowego odwodnienie wykopów.

9. OKREŚLENIE OBSZARU ODDZIAŁYWANIA OBIEKTU

Wodociąg został zaprojektowany zgodnie z następującymi przepisami:

- Ustawą z dnia 21 marca 1985 r. o drogach publicznych wraz z późniejszymi zmianami – art. 40 ust. 1 i 2,
- Rozporządzeniem Ministra Transportu i Gospodarki Morskiej z dnia 2 marca 1999 r. w sprawie warunków technicznych, jakim powinny odpowiadać drogi publiczne i ich usytuowanie, wraz z późniejszymi zmianami - art. 140 ust. 1 i 2 ,
- Ustawy z dn. 7 czerwca 2001r. o „Zbiorowym zaopatrzeniu w wodę i zbiorowym odprowadzaniu ścieków" art. 2 ust. 7 i 18 oraz art.5 ust.1,
- Miejscowym planem zagospodarowania przestrzennego – Uchwała nr 748/10 Rady Miasta Torunia z dn. 25.02.2010 r. oraz Uchwała nr 407/08 Rady Miasta Torunia | z dn. 02.10.2008 r.

oraz zgodnie z literaturą branżową - Wymaganiami technicznymi COBRTI INSTAL "Warunki Techniczne wykonania i odbioru sieci wodociągowych".

Obszar oddziaływania projektowanej sieci mieści się w granicy działek, na których został zaprojektowany (tj. działki nr: 139/7, 176/6 z obrębu 54, jednostka ewidencyjna 046301_1 Toruń).

10. PRZEPISY ZWIĄZANE I MATERIAŁY WYJŚCIOWE

Należy przestrzegać wymagań przepisów podanych w uzgodnieniach niniejszego projektu. Poniżej podano wykaz podstawowych przepisów związanych z robotami objętymi niniejszym projektem.

10.1. Przepisy i katalogi

[1] Warunki techniczne wykonania i odbioru robót budowlano-montażowych. Tom I. Instalacje sanitarne i przemysłowe. Rok wydania 1988 r.

[2] Warunki techniczne wykonania i odbioru rurociągów z tworzyw sztucznych wyd. SGGIK 1994 r.

10.2. Dzienniki Ustaw

[3]	Dz. U. 2003.080.0718	Ustawa z dnia 7 lipca 1994 r. - Prawo budowlane, wraz z późniejszymi zmianami
[4]	Dz. U. 2002.075.0690	Rozporządzenie Ministra Infrastruktury, z dnia 12.04.1994 r. "W sprawie warunków technicznych, jakim powinny odpowiadać budynki i ich usytuowanie".

[5] Dz. U. 2003.047.0401 Rozporządzenie Ministra Infrastruktury z dnia 6 lutego 2003r., w sprawie bezpieczeństwa i higieny pracy podczas wykonywania robót budowlanych.

10.3. Normy

Obowiązują normy zawarte w załączniku: „Podstawowe wymaganiach techniczne rur i armatury wodociągowej stawiane nowoprojektowanym układom wodociągowym” wraz z ich aktualizacjami.

11. UWAGI KOŃCOWE

- Roboty wykonać zgodnie z "Warunkami technicznymi wykonania i odbioru robót budowlano-montażowych Tom II. Instalacje sanitarne i przemysłowe" rok wydania 1988r.
- Przed rozpoczęciem robót powiadomić właściwe instytucje i użytkowników terenu w terminach określonych w uzgodnieniach.
- Zmiany projektowe powinny być wprowadzane przy udziale nadzoru autorskiego.

INFORMACJA DOTYCZĄCA

BEZPIECZEŃSTWA I OCHRONY ZDROWIA

BRANŻA SANITARNA

WODOCIĄG

sporządzona na podstawie Rozporządzenia Ministra Infrastruktury z dnia 23 czerwca 2003 r w sprawie informacji dotyczącej bezpieczeństwa i ochrony zdrowia oraz planu bezpieczeństwa i ochrony zdrowia

---

Nazwa obiektu budowlanego:	Wodociąg
Adres obiektu budowlanego:	Toruń, ul. Ciekawa
Imię i nazwisko:	Toruńskie Wodociągi Sp. z o.o.
Adres Inwestora:	87-100 Toruń, ul. Rybaki 31/35
Imię i nazwisko projektanta sporządzającego informację:	Hanna Kopczyńska-Wiewiórska
Adres projektanta sporządzającego informację	87-100 Toruń, ul. Kurpiowska 7/6

1. ZAKRES ROBÓT DLA CAŁEGO ZAMIERZENIA BUDOWLANEGO ORAZ KOLEJNOŚĆ REALIZACJI POSZCZEGÓLNYCH OBIEKTÓW

W zakres zamierzenia inwestycyjnego wchodzi:

- **Budowa sieci wodociągowej w ul. Ciekawej w Toruniu.**

2. WYKAZ ISTNIEJĄCYCH OBIEKTÓW BUDOWLANYCH

Ulica Ciekawa jest uzbrojona w sieci: wodociągową, kanalizacyjną, gazową, kable oświetleniowe, elektroenergetyczne i telekomunikacyjne.

3. WSKAZANIE ELEMENTÓW ZAGOSPODAROWANIA DZIAŁKI LUB TERENU, KTÓRE MOGĄ STWARZAĆ ZAGROŻENIE BEZPIECZEŃSTWA I ZDROWIA LUDZI

W zakresie sieci branży sanitarnej do elementów mogących stwarzać zagrożenie dla zdrowia ludzi można zaliczyć:

- wykonywanie wykopów o głębokości większej niż 1,0m (zagrożenie przysypania ziemią),
- skrzyżowanie z kablami elektroenergetycznymi (zagrożenie porażenia prądem),
- szalowanie wykopów (zagrożenie przysypania ziemią),
- skrzyżowanie z gazociągiem (zagrożenie wybuchem gazu) – o ile zostanie wybudowany wcześniej od sieci wod-kan..

4. INFORMACJE DOTYCZĄCE PRZEWIDYWANYCH ZAGROŻEŃ WYSTĘPUJĄCYCH PODCZAS REALIZACJI ROBÓT BUDOWLANYCH OKREŚLAJĄCE SKALĘ I RODZAJ ZAGROŻEŃ ORAZ MIEJSCE I CZAS WYSTĄPIENIA

Całość robót budowlano – montażowych związanych z budową sieci wod-kan objętą projektem, będzie oparta na rozwiązaniach znanych i powszechnie stosowanych, a przewidywany zakres otwartego frontu robót będzie ograniczony i umiejscowiony lokalnie.

Do zagrożeń dla bezpieczeństwa ludzi, należy zaliczyć konieczność prowadzenia robót w głębokich wykopach i przy skrzyżowaniach z gazociągiem i kablami elektroenergetycznymi.

Szczególną uwagę należy zwrócić podczas wykonywania wykopów na zabezpieczenie ścian wykopów zgodnie z technologią:

- przy wykopie wąskoprzestrzennym szalunkiem,
- przy wykopie szerokoprzestrzennym przez odpowiednie nachylenie ścian wykopu w stosunku 1:1.

5. INFORMACJA O WYDZIELENIU I OZNAKOWANIU MIEJSCA PROWADZENIA ROBÓT BUDOWLANYCH, STOSOWNIE DO RODZAJU ZAGROZENIA

Teren prowadzenia robót powinien być odpowiednio chroniony przed wejściem na teren budowy osób postronnych, a wykonywanie robót na terenie drogi miejskiej zabezpieczony zgodnie z projektem organizacji ruchu.

Teren budowy należy odpowiednio zabezpieczyć poprzez ogrodzenie, wywieszenie tablic ostrzegawczych, oświetlenie dla warunków dziennych i nocnych.

Poniżej przedstawia się wykaz robót o szczególnym zagrożeniu bezpieczeństwa:

- wykopy,
- transport technologiczny poziomy (i ewentualnie pionowy).

Teren drogi publicznej oznakować zgodnie z projektem organizacji ruchu.

6. INFORMACJA O SPOSOBIE PROWADZENIA INSTRUKTAŻU PRACOWNIKÓW PRZED PRZYSTĄPIENIEM DO REALIZACJI ROBÓT SZCZEGÓLNIE NIEBEZPIECZNYCH

Przewiduje się stosowanie wymagań zawartych w aktualnie obowiązujących przepisach ogólnych, instrukcjach branżowych i przepisach BHP. Podczas przygotowania, prowadzenia i zakończenia robót budowlano – montażowych, należy stosować odpowiednie procedury we właściwych i aktualnie obowiązujących przepisach. Dlatego instruktaż pracowników powinien być przeprowadzony stosownie do tych przepisów, z którymi wykonawca zobowiązany jest się zapoznać.

Wykonawca robót zobowiązany jest stosować wymagania odpowiednich obowiązujących przepisów, niezależnie od przepisów cytowanych w projektach budowlanych i uzgodnieniach.

Poniżej podaje się podstawowe wytyczne prowadzenia instruktażu pracowników.

Przed rozpoczęciem budowy i robót należy zapoznać pracowników z:

- projektem budowlanym, rozwiązaniami materiałowo-konstrukcyjnymi oraz organizacją budowy
- wykazem rodzaju prac o szczególnym zagrożeniu
- zasadami bezpiecznej organizacji stanowisk pracy, ich zabezpieczenia, ładu i porządku
- obowiązkiem stosowania środków ochrony osobistej
- obowiązkiem dbałości o stan maszyn i urządzeń
- obowiązkiem zabezpieczenia stanowisk pracy systemem sygnalizacji i telefonami alarmowymi
- zasadami bezpieczeństwa pracy w warunkach zimowych

- zagrożeniami p.poż. dla otaczającego terenu
- odpowiedzialnością pracownika za naruszenie przepisów BHP.

7. OKREŚLENIE SPOSOBU PRZECHOWYWANIA I PRZEMIESZCZANIA MATERIAŁÓW, WYROBÓW, SUBSTANCJI ORAZ PREPARATÓW NIEBEZPIECZNYCH NA TERENIE BUDOWY

Na terenie przedmiotowej budowy nie występują materiały, wyroby, preparaty ani też substancje niebezpieczne, będące zagrożeniem dla zdrowia i życia ludzi.

8. WSKAZANIE ŚRODKÓW TECHNICZNYCH I ORGANIZACYJNYCH, ZAPOBIEGAJĄCYCH NIEBEZPIECZEŃSTWOM WYNIKAJĄCYM Z WYKONYWANIA ROBÓT BUDOWLANYCH W STREFACH SZCZEGÓLNEGO ZAGROŻENIA ZDROWIA LUB W ICH SĄSIEDZTWIE, W TYM ZAPEWNIAJĄCYCH BEZPIECZNĄ I SPRAWNĄ KOMUNIKACJĘ, UMOŻLIWIAJĄCĄ SZYBKĄ EWAKUACJĘ NA WYPADEK POŻARU, AWARII I INNYCH ZAGROŻEŃ

Prowadzone roboty związane z realizacją sieci objętych projektem muszą być wykonywane zgodnie z właściwymi przepisami w tym zakresie.

Nie przewiduje się odstępstwa od tych przepisów. Jak również nie ustala się specjalnych wymagań nie objętych obowiązującymi przepisami.

W zakresie robót objętych przedmiotowym projektem szczegółowe wytyczne dotyczące zabezpieczeń i przepisów BHP - są zawarte w Rozporządzeniu Ministra Infrastruktury z dnia 6 lutego 2003r w sprawie bezpieczeństwa i higieny pracy podczas wykonywania robót budowlanych (D.U. Nr 47 poz. 401).

Wykonawca robót przy opracowywaniu Planu BiOZ zobowiązany jest do stosowania między innymi wymienionego wyżej rozporządzenia korzystając z dokumentu źródłowego.

Poniżej podaje się podstawowe wytyczne wykonywania robót w strefach szczególnego zagrożenia zdrowia:

Roboty ziemne

- wygrodzić strefy bezpiecznej pracy sprzętu mechanicznego i ustawić tablice ostrzegawcze,
- zastosować oświetlenie związane ze zmianą organizacji ruchu dla warunków nocnych i dziennych,
- wykonać barierki ochronne 1,10 m w odległości 1,0 m od krawędzi wykopu,
- **zaleca się, aby po zakończeniu robót danego dnia wykopy ogrodzić lub przykryć, celem zabezpieczenia ich przed wpadnięciem osób niepowołanych,**

- wykonać skarpy o bezpiecznym nachyleniu dla wykopu szerokoprzestrzennego i rozparcia przy wąskoprzestrzennym.

Transport drogowy i technologiczny

- zakazuje się transportu materiałów nad stanowiskami roboczymi
- obowiązuje sygnalizacja przemieszczania
- obowiązuje ruch środków wyznaczonymi i oznaczonymi drogami
- należy dbać o bezpieczny stan dróg transportu i ich oczyszczanie.

Składowanie materiałów

- zakazuje się składowania materiałów na drogach
- materiały składować na wyznaczonych odpowiednio przygotowanych placach
- ewentualne odpady technologiczne składać w wyznaczonych miejscach z segregacją i utylizacji

Zabijanie ścianek szczelnych (grodzic) – w naszym przypadku nie występuje

Prace wykonywane w obrębie linii energetycznych

Niedopuszczalne jest sytuowanie stanowisk pracy, składowisk wyrobów i materiałów lub maszyn i urządzeń budowlanych bezpośrednio pod napowietrznymi liniami elektroenergetycznymi lub w odległości liczonej od skrajnych przewodów, mniejszej niż:

- 3,0m – dla linii o napięciu znamionowym nie przekraczającym 1 kV;
- 5,0m – dla linii o napięciu znamionowym powyżej 1kV, lecz nie przekraczającym 15,0 kV
- 10 m – dla linii o napięciu znamionowym powyżej 15 kV, lecz nie przekraczającym 30 kV
- 15 m – dla linii o napięciu znamionowym powyżej 30 kV, lecz nie przekraczającym 110 kV
- 30 m – dla linii o napięciu znamionowym powyżej 110 kV
- wygrodzić i oznaczyć strefę bezpieczeństwa.

Ochrona p.poż.

- wyposażyć plac budowy w sprzęt p.poż.
- zaplecze budowy wyposażyć w gaśnice
- obowiązuje zakaz palenia odpadów budowlanych
- oznaczyć i zapewnić łatwy dojazd i dostęp do istniejących hydrantów na placu budowy

9. WSKAZANIE MIEJSCA PRZECHOWYWANIA DOKUMENTACJI BUDOWY ORAZ DOKUMENTÓW NIEZBĘDNYCH DO PRAWIDŁOWEJ EKSPLOATACJI MASZYN I INNYCH URZĄDZEŃ TECHNICZNYCH

Zarówno dziennik budowy jak i wszelkie instrukcje dotyczące prawidłowej eksploatacji maszyn i urządzeń technicznych winny bezwzględnie znajdować się na budowie: w baraku kierownictwa lub w innym miejscu wskazanym przez kierownika budowy dostępnym m. in. dla kierującego robotami, inspektora nadzoru inwestorskiego i inspektora nadzoru autorskiego oraz organu nadzorującego.

GEO GRUNT

ZAKŁAD BADAŃ GEOLOGICZNYCH

87-100 TORUŃ, ul. Ogrodowa 16 tel./fax (56)6228995, 6528049, kwiatkowski@geogrunt-torun.pl
Regon 870515839 NIP 879-11-58-893, Konto PKO II/O Toruń 83 1020 5011 0000 9402 0013 5087

Zleceniodawca: **HANKOP Nadzór i Projektowanie Sieci i Instalacji Sanitarnych**
87-100 Toruń, ul. Wojska Polskiego 47/35

OPINIA GEOTECHNICZNA

Obiekt: sieć wodociągowa

Temat: Toruń, ul. Ciekawa

Egz. 1

Stanowisko	Imię i nazwisko	Nr uprawnień CUG	Podpis
Geolog	mgr T Flik	070736	
Geolog	mgr H. Kwiatkowski	070711	

Toruń, listopad 2018r

Polecamy usługi: wykonywanie dokumentacji geologiczno-inżynierskich, hydrogeologicznych, wierceń geologiczno-inżynierskich, ekspertyz geotechnicznych oraz obsługę geotechniczną budowy.

SPIS TREŚCI

I. WSTĘP 3

II. ZAKRES PRAC I BADAŃ 3

III. CHARAKTERYSTYKA WARUNKÓW GRUNTOWO-WODNYCH 4

IV. PODSUMOWANIE I WNIOSKI GEOTECHNICZNE 4

ZAŁĄCZNIKI GRAFICZNE

Zał. nr

Mapa dokumentacyjna 1

Objaśnienia znaków i symboli 2

Legenda z tabelą parametrów 3

Przekrój geotechniczny 4

I. WSTĘP

Na zlecenie HANKOP Nadzór i Projektowanie Sieci i Instalacji Sanitarnych, Zakład Badań Geologicznych „Geogrunt" wykonał w listopadzie 2018r badania, których celem jest rozpoznanie warunków gruntowo-wodnych w podłożu, dla potrzeb projektowania i wykonania sieci wodociągowej. Wodociąg z rur żeliwnych DN 100mm będzie ułożony na głębokości 0, 1,7-2m.

W ramach rozpoznania geotechnicznego ustalono:

- rodzaj i stan gruntów zalegających w podłożu fundamentów,
- głębokość występowania wody gruntowej,
- warunki wykonawstwa robót ziemnych.

Opinię opracowano zgodnie z Rozporządzeniem Min. T. B. i G M. z dnia 25.04.2012r w sprawie ustalania geotechnicznych warunków posadowienia obiektów budowlanych (Dz. U. z dnia 27.04.2012 poz. 463) i w oparciu o normę PN-B-02479. Zgodnie z § 4 p. 3 tego rozporządzenia i zgodnie z p. 2.2 normy, projektowany obiekt (wykop) należy do II kategorii geotechnicznej. Zgodnie z § 4.1 w/w rozporządzenia w opiniowanym podłożu panują proste warunki gruntowe.

II. ZAKRES PRAC I BADAŃ

Lokalizację i głębokość otworów ustalił Zleceniodawca.

W ramach prac polowych w listopadzie 2018r wykonano:

- 2 otwory nie rurowane ∅89mm do głębokości 3m;
- 1 sondowanie sondą dynamiczną DPL.

Otwory wytyczono metodą domiarów prostokątnych, w nawiązaniu do istniejących w terenie szczegółów sytuacyjnych wg planu sytuacyjno-wysokościowegow skali 1:500, który dostarczył Zleceniodawca. W trakcie wiercenia prowadzono bieżące badania makroskopowe gruntów zgodnie z normą PN-74/B-04452. Prowadzono również pomiary stabilizacji wody gruntowej. Po zakończeniu wierceń otwory zlikwidowano urobkiem, z zachowaniem nawierconego profilu.

Rzędne wysokościowe otworów uzyskano drogą niwelacji technicznej dowiązanej do trwałego punktu w terenie pokrywy studni rewizyjnej na kanale sanitarnym ∅200. Wysokość tego punktu H=66,98m npm odczytano z planu.

Wyniki badań i pomiarów zilustrowano na przekroju geotechnicznym (zał. 4), w tabeli na legendzie do przekroju oraz w niniejszym komentarzu tekstowym.

III. CHARAKTERYSTYKA WARUNKÓW GRUNTOWO-WODNYCH

W badanym podłożu, bezpośrednio poniżej powierzchni terenu, do głębokości 0,8m (otw. 1) i 0,3m (otw. 2) występuje nasyp z piasku drobnego z domieszką humusu. Pod nasypami zalegają grunty rodzime sypkie, o składzie granulometrycznym piasków, a w otworze 2 na głębokości 2,8m żwirów-pospółek.

Swobodne zwierciadło wody nawiercono na głębokości 2,99m (otw. 1) i 2,54m (otw. 2) tj. na rzędnych odpowiednio 64,57m npm i 64,67m npm.

Zgodnie z normą PN-86/B-02480 grunty zalegające w podłożu należą do naturalnych rodzimych mineralnych i nasypowych. Nasypy wyłączono z charakterystyki geotechnicznej ze względu na ich małą miąższość. Grunty mineralne sypkie włączono w jedną warstwę geotechniczną. Przeważają piaski drobne, głębiej pojawiają się piaski średnie, a w otworze 2 również pospółki. Są one wilgotne i nawodnione (poniżej lustra wody gruntowej) średnio zagęszczone, o wartości charakterystycznej stopnia zagęszczenia $I_D^{(n)}$=**0,50**. Parametr wiodący gruntów - stopień zagęszczenia (I_D), oznaczono metodą A wg. PN-81/B-03020 tj. na podstawie bezpośrednich badań w terenie. Inne niezbędne do obliczeń statycznych parametry: gęstość objętościową (ς), kąt tarcia wewnętrznego (φ_u) i edometryczny moduł ściśliwości pierwotnej (M_0), wyznaczono z tabel i wykresów zależności pomiędzy tymi parametrami, a cechą wiodącą, podanych w w/w normie.

W tabeli na legendzie do przekroju (zał. graf. nr 3), zestawiono wartości charakterystyczne i obliczeniowe parametrów geotechnicznych gruntów rodzimych oraz ich współczynniki materiałowe.

IV. PODSUMOWANIE I WNIOSKI GEOTECHNICZNE

1. W wyniku przeprowadzonych badań stwierdzono, że warunki gruntowo-wodne umożliwiają realizację projektowanego wodociągu. Zgodnie z §4.1 „Rozporządzenia Min. T. B. i G M. z dnia 25.04.2012r w sprawie ustalania geotechnicznych warunków posadowienia obiektów budowlanych" (Dz. U. z dnia 27.04.2012 poz. 463) w opiniowanym podłożu panują proste warunki gruntowe, a woda gruntowa występuje poniżej poziomu układania wodociągu (na głębokości 2,54-2,99m).

2. Prace ziemne związane z wykonaniem wodociągu będą prowadzone „na sucho" w gruntach sypkich – piaskach drobnych. Nie będą one nastręczać większych trudności poza koniecznością zabezpieczenia stateczności ścian wykopu.

3. Zgodnie z obowiązującą klasyfikacją grunty występujące w strefie robót (nasypy piaszczyste oraz piaski drobne) należą do kategorii II.

4. Wykopy można zasypać gruntem miejscowym. Grunty w wykopie należy zagęszczać warstwami do uzyskania wskaźnika zagęszczenia I_S=0,97.

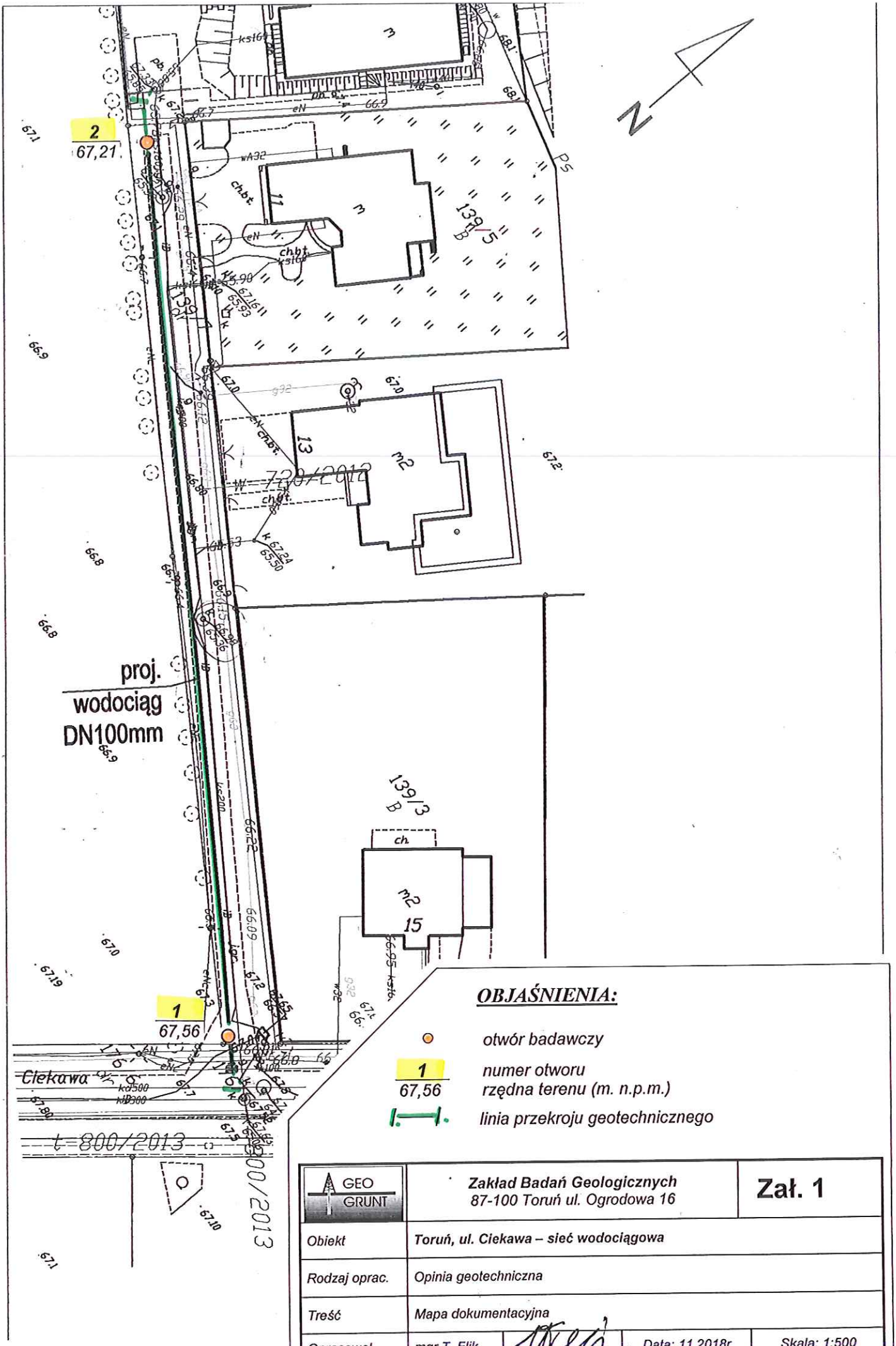

GEO GRUNT	Zakład Badań Geologicznych 87-100 Toruń ul. Ogrodowa 16		Zał. 1
Obiekt	Toruń, ul. Ciekawa – sieć wodociągowa		
Rodzaj oprac.	Opinia geotechniczna		
Treść	Mapa dokumentacyjna		
Opracował	mgr T. Flik	Data: 11.2018r	Skala: 1:500

GEO GRUNT

Zał. 2

OBJAŚNIENIA SYMBOLI I ZNAKÓW UŻYTYCH NA PRZEKROJACH

GRUNTY NASYPOWE

NB nasyp budowlany
nN nasyp nie budowlany
Gb gleba

GRUNTY ORGANICZNE RODZIME

H grunt próchniczny (humus) $2\% < I_{om} \leq 5\%$
Nm namuł $5\% < I_{om} \leq 30\%$
T torf $30\% < I_{om}$

GRUNTY MINERALNE RODZIME (NIESKALISTE)

KW wietrzelina
KWg wietrzelina gliniasta
KR rumosz — **kamieniste**
KRg rumosz gliniasty
KO otoczaki
Ż żwir
Żg żwir gliniasty — **gruboziarniste**
Po pospółka
Pog pospółka gliniasta
Pr piasek gruby
Ps piasek średni — **drobnoziarniste**
Pd piasek drobny — **niespoiste**
Pπ piasek pylasty
Pg piasek gliniasty
πp pył piaszczysty
π pył
Gp glina piaszczysta — **drobno-**
G glina — **ziarniste**
Gπ glina pylasta — **spoiste**
Gpz glina piaszczysta zwięzła
Gz glina zwięzła
Gπz glina pylasta zwięzła
Ip ił piaszczysty
I ił
Iπ ił pylasty

GRUNTY SKALISTE

ST skała twarda
SM skała miękka

INNE GRUNTY NIETYPOWE

NIE OBJĘTE NORMĄ

Kr kreda
Gy gytia
Cb węgiel brunatny
Ck węgiel kamienny

ZNAKI DODATKOWE OPISUJĄCE GRUNTY

+ domieszki
// przewarstwienia (wkładki)
/ na pograniczu
( ) uzupełnienia składu np. nasypu
1 numer otworu
50,14 rzędna terenu

OPRÓBOWANIE WIERCENIA

próbka o naturalnej strukturze (NNS)
próbka o naturalnej wilgotności (NW)
próbka wody gruntowej (WG)

OZNACZENIE WODY W WIERCENIU

wyinterpretowany max. poziom wody gruntowej

2,56 / 52,34 piezometryczny poziom wody (PPW) ustalony w czasie wiercenia i rzędna

nawiercony poziom wody gruntowej

grunt nawodniony

~~~~ sączenie wody

OZNACZENIE RODZAJU SONDOWAŃ

(6) sonda cylindryczna SPT (ilość udarów)

wykres sondowania sondą udarową lekką

OZNACZENIE STANU GRUNTU

I_D=0,50 stopień zagęszczenia

I_L=0,20 stopień plastyczności

INNE OZNACZENIA

(II) numer warstwy geotechnicznej

3 "O rzut projektowanego obiektu, numer i ilość kond.

projektowany poziom posadowienia

granice litologiczno-stratygraficzne (warstwy) na przekrojach
~~~~

GEO GRUNT

LEGENDA Z TABELĄ PARAMETRÓW

Zał. 3

TEMAT: **Toruń, ul. Ciekawa – sieć wodociągowa**

OBJAŚNIENIA GEOLOGICZNE

PARAMETRY GEOTECHNICZNE wg PN-81/B-03020

wartość charakterystyczna $x^{(n)}$
współczynnik materiałowy γ_m
wartość obliczeniowa $x^{(r)}$

* wartość parametru ustalona metodą A
grunt wilgotny
grunt nawodniony (ς bez uwzględnienia wyporu wody)

Profil stratygraficzno-litologiczny			Opis stratygraficzno-genetyczno-litolog.		Nr w-wy	Symbol gruntu wg PN-74/B-02480	Symbol konsolidacji	Stan gruntu: Stop. zag. I_D	Stan gruntu: Stop plast. I_L	Wilg. naturalna W_n %	Gęstość objętościowa ς $t \cdot m^{-3}$	Spójność c_u kPa	Kąt tarcia wewn. φ_u °	Edom. moduł ściśliw.: Pierwotnej M_0 kPa	Edom. moduł ściśliw.: Wtórnej M kPa	Wyniki badań penetr. PW-1 q_u kPa	Wsp. filtracji k_{10} m/s	Wsp. dla palowania: q kPa	Wsp. dla palowania: t kPa
CZWARTORZĘD	Holocen		Nasyp niebudowlany	współczesne		nN(Pd+H)													
	Plejstocen		Piaski	rzeczno lodowcowe		Pd (Ps, Po)		0,50*	-	15	1,75	0	30,5	63000					
								0,8		-	0,9	-	0,9	1±0,1					
										-	1,58	-	27,5						
			Pospółka																

Opracował: mgr H. Kwiatkowski

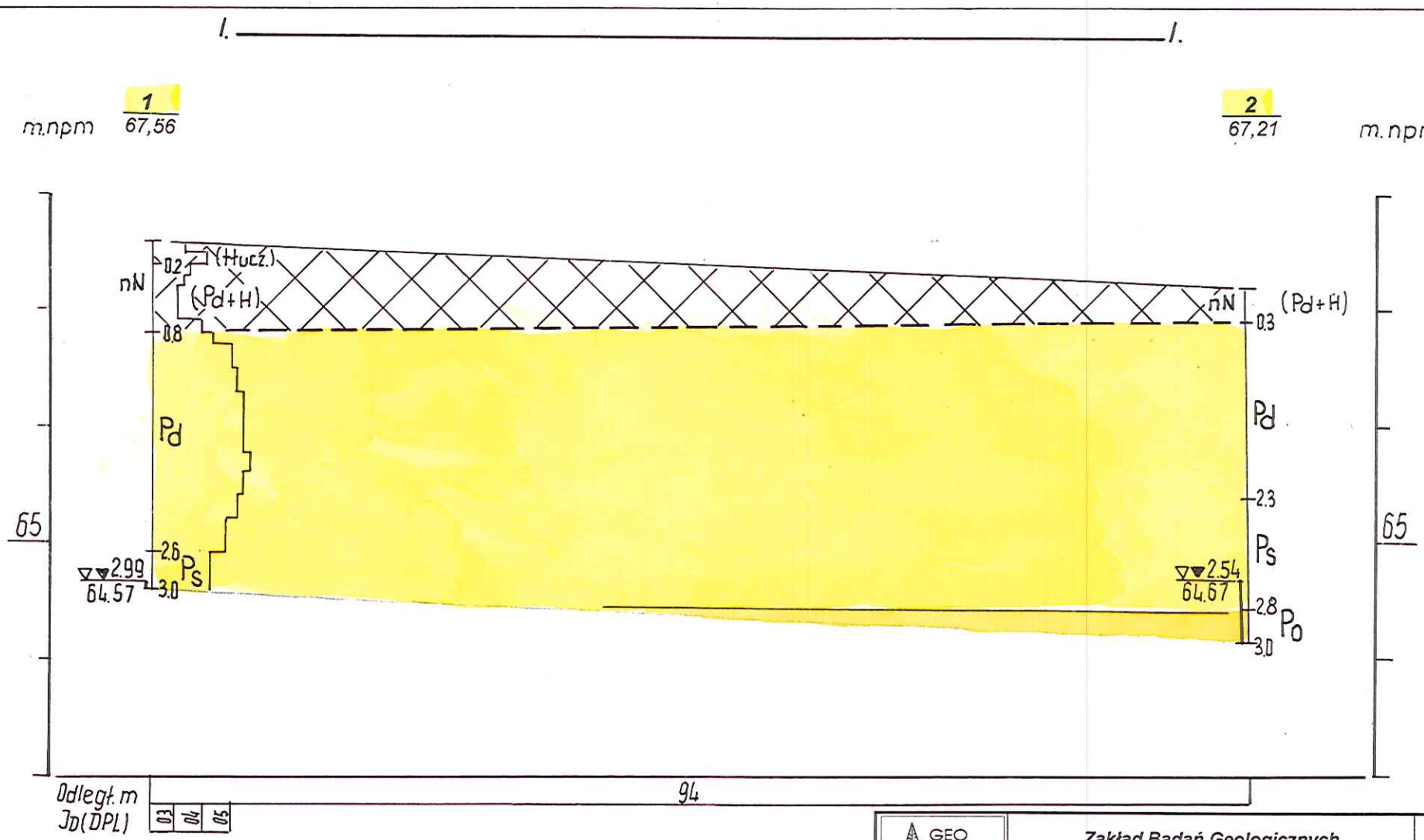

GEO GRUNT	**Zakład Badań Geologicznych** 87-100 Toruń ul. Ogrodowa 16			**Zał. 4**
Obiekt	**Toruń, ul. Ciekawa – sieć wodociągowa**			
Rodzaj oprac.	Opinia geotechniczna			
Treść	Przekrój geotechniczny			
Opracował	mgr T. Flik		Data: 11.2018r	Skala: 1:50/500

USŁUGI GEODEZYJNE
Janusz Janiak
87-100 Toruń, ul. Łóżkowskiego 20/1
tel. 764-034-203
REGON 871125046 NIP 956-104-19-46

WGiK.6640.2246.2018
Toruń. 22.10.2018 r.

GEODETA UPRAWNIONY
nr ewid. [illegible]
mgr inż. Janusz Janiak

MAPA ZASADNICZA DO CELÓW PROJEKTOWYCH

SKALA 1:500

Układ odniesienia: PL-ETRF89 , układ wsp. płaskich: PL-2000 strefa 6 (18°), układ wys.: Amsterdam 55

Województwo: kujawsko-pomorskie
Powiat: miasto Toruń
Jednostka ewidencyjna: Toruń
Obręb: 54
Działka: 139/7
Położenie: ul Ciekawa

Toruńskie Wodociągi Sp. z o.o.
87-100 Toruń, ul. Rybaki 31/35
Niniejszą dokumentację uzgodniono na warunkach podanych w ~~piśmie~~ klauzuli uzgadniającej nr TT.400.485z.2019.MO
z dnia 07.01.2019
KIERNOWNIK Działu Technicznego
Kierownik Działu Technicznego
mgr inż. Alicja Krymska

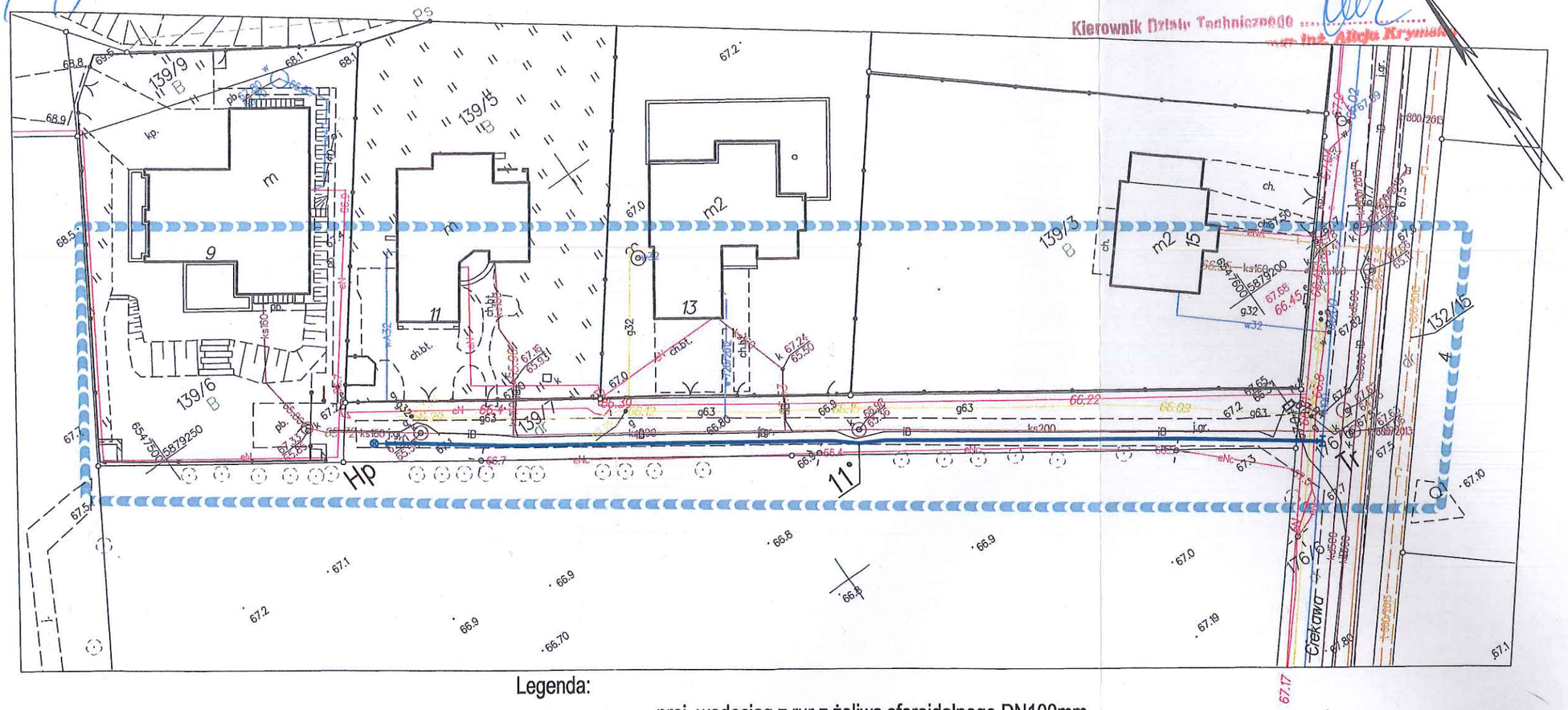

Legenda:

proj. wodociąg z rur z żeliwa sferoidalnego DN100mm

proj. hydrantr ppoż. podziemny DN80mm

za zgodność z oryginałem

HANKOP - nadzór i projektowanie sieci i instalacji sanitarnych Hanna Kopczyńska-Wiewiórska ul. Kurpiowska 7/6, 87-100 Toruń tel. 609478 233 e-mail: hankopa@gmail.com NIP: 879-202-14-00	*TYTUŁ RYSUNKU:* **PLAN ZAGOSPODAROWANIA TERENU**		
	PROJEKTANT: Hanna Kopczyńska-Wiewiórska Upr. nr: KUP/O054/POOS/09 Specjalność: instalacyjna		
NAZWA I ADRES OBIEKTU BUDOWLANEGO: **Budowa sieci wodociągowej w ul. Ciekawej w Toruniu**	*SPRAWDZAJĄCY:* Rafał Wiewiórski Upr. nr: GP.I.7342/35/TO/93 Specjalność: instalacyjno-inżynieryjna		
	DATA: 12.2018 r.	*SKALA:* 1:500	*NR RYS.:* **1**

Poświadcza się, że niniejszy dokument został opracowany w wyniku prac geodezyjnych i kartograficznych, których rezultaty zawiera operat techniczny wpisany do ewidencji materiałów państwowego zasobu geodezyjnego i kartograficznego

Organ prowadzący państwowy zasób geodezyjny i kartograficzny	PREZYDENT MIASTA TORUNIA
Identyfikator ewidencyjny materiału zasobu - operatu technicznego	P.0463. 2018. 2125
Data wpisania operatu technicznego do ewidencji materiałów zasobu	25. 10. 2018
Imię, Nazwisko i podpis osoby reprezentującej organ	KIEROWNIK REFERATU inż. Andrzej Sliwowski

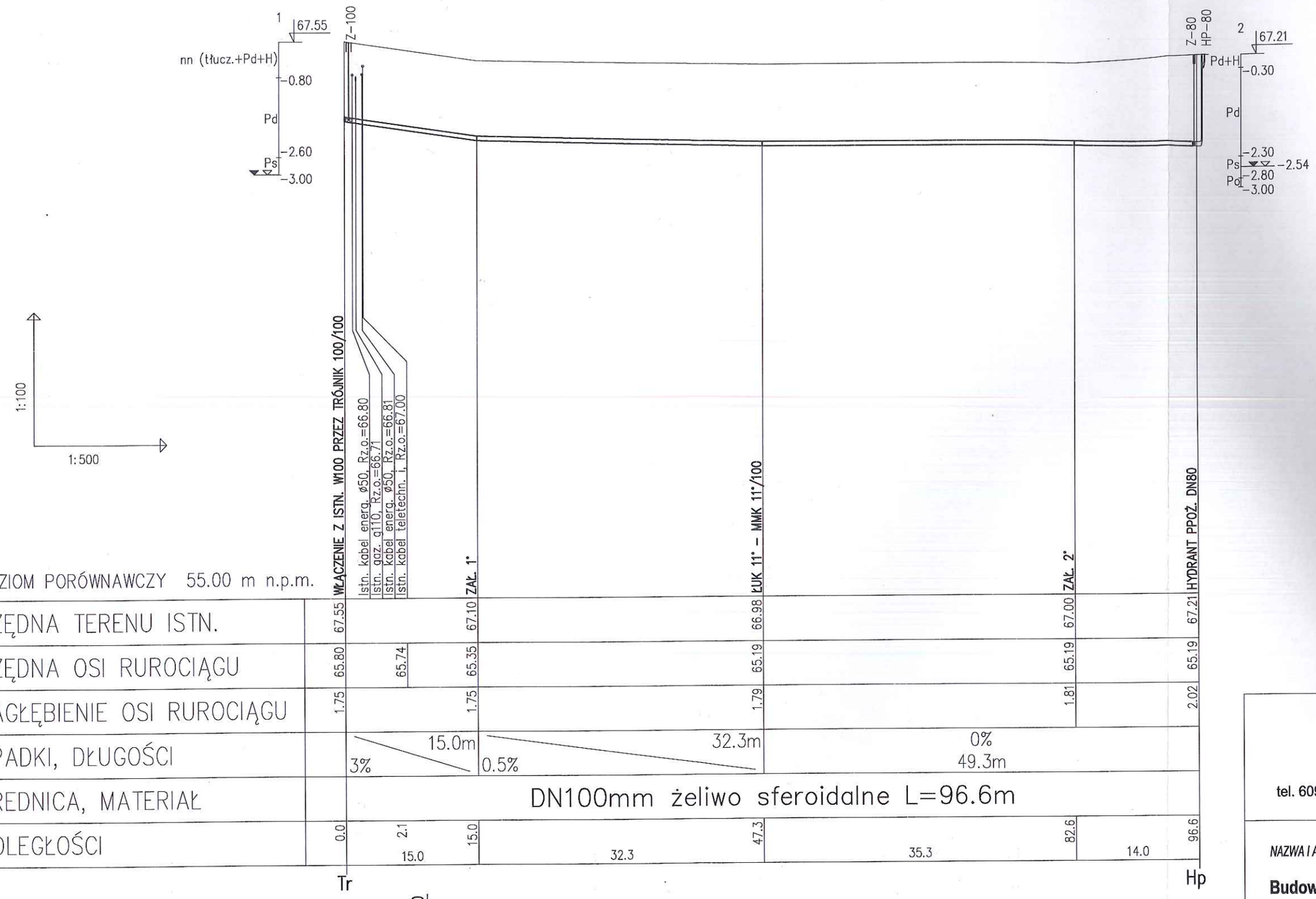

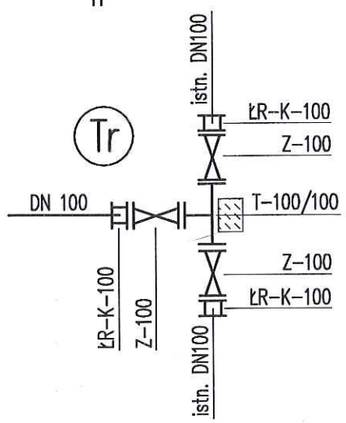

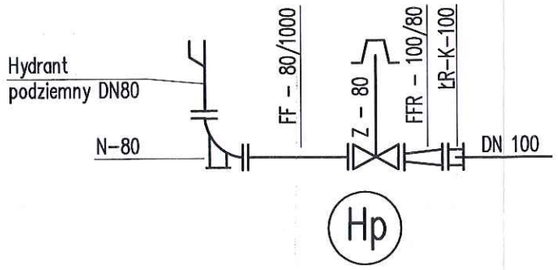

HANKOP - nadzór i projektowanie sieci i instalacji sanitarnych
Hanna Kopczyńska-Wiewiórska
ul. Kurpiowska 7/6, 87-100 Toruń
tel. 609478 233 e-mail: hankopa@gmail.com
NIP: 879-202-14-00

NAZWA I ADRES OBIEKTU BUDOWLANEGO:

Budowa sieci wodociągowej w ul. Ciekawej w Toruniu

TYTUŁ RYSUNKU:

PROFILE WODOCIĄGU

PROJEKTANT:
Hanna Kopczyńska-Wiewiórska
Upr. nr: KUP/O054/POOS/09
Specjalność: instalacyjna

SPRAWDZAJĄCY:
Rafał Wiewiórski
Upr. nr: GP.I.7342/35/TO/93
Specjalność: instalacyjno-inżynieryjna

DATA:	*SKALA:*	*NR RYS.:*
12.2018 r.	1:100/500	**2**

BLOKI OPOROWE NA ŁUKACH
rysunek typowy

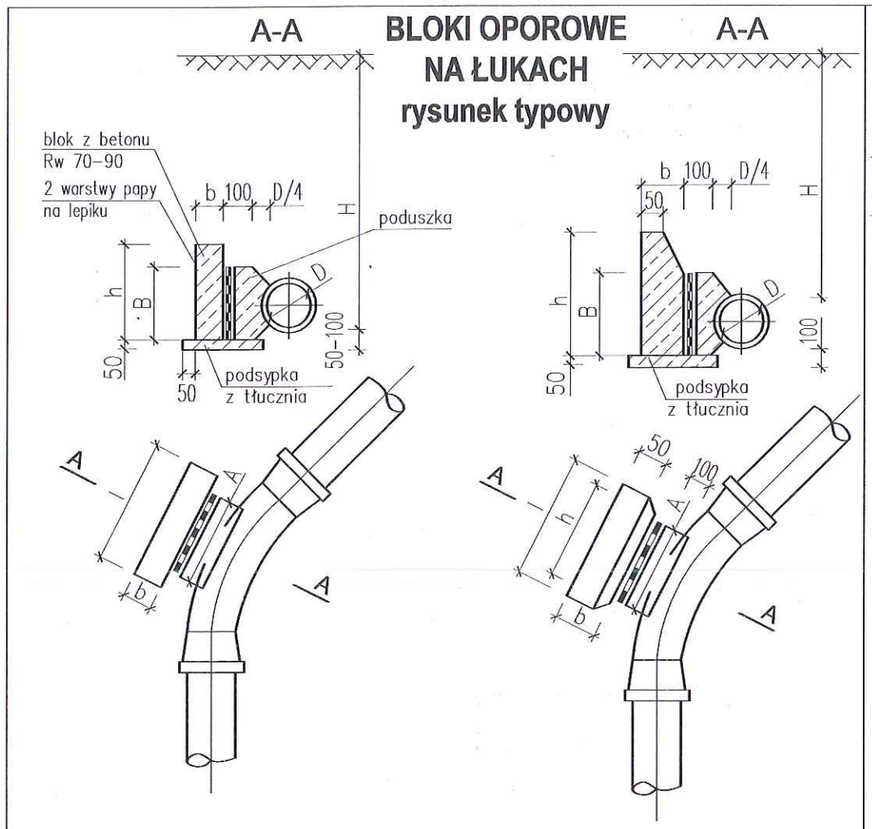

WYMIARY BLOKÓW OPOROWYCH

grunty mokre

wewn. średnica D [mm]	kąt zał. α [°]	A [mm]	B [mm]	ciśn. prób. 7,5			ciśn. prób. 15		
				h [mm]	l [mm]	b [mm]	h [mm]	l [mm]	b [mm]
100	90	300	200	300	400	200	300	800	300
	45	300	200	250	300	200	300	500	300
	30	300	200	200	300	200	300	350	250
150	90	400	200	450	850	200	500	1000	250
	45	400	200	400	500	200	400	750	200
	30	400	200	400	500	200	400	750	200
200	90	600	250	650	1250	250	750	1800	350
	45	500	250	500	700	200	500	1000	200
	30	450	250	500	700	200	500	1000	200
250	90	750	300	800	1750	350	1000	2100	420
	45	550	300	700	950	250	800	1250	300
	30	500	300	600	700	250	800	1150	260
300	90	800	400	800	2500	450	1200	2500	500
	45	550	400	800	1350	250	800	1800	350
	30	500	400	750	900	250	800	1250	250
500	90	1000	1000	1480	2700	1050	1480	2700	1050
	45	1000	1000	1200	2150	800	1200	2150	800
	30	1000	1000	1040	1800	650	1040	1800	650

BLOKI OPOROWE PRZY TRÓJNIKACH
rysunek typowy

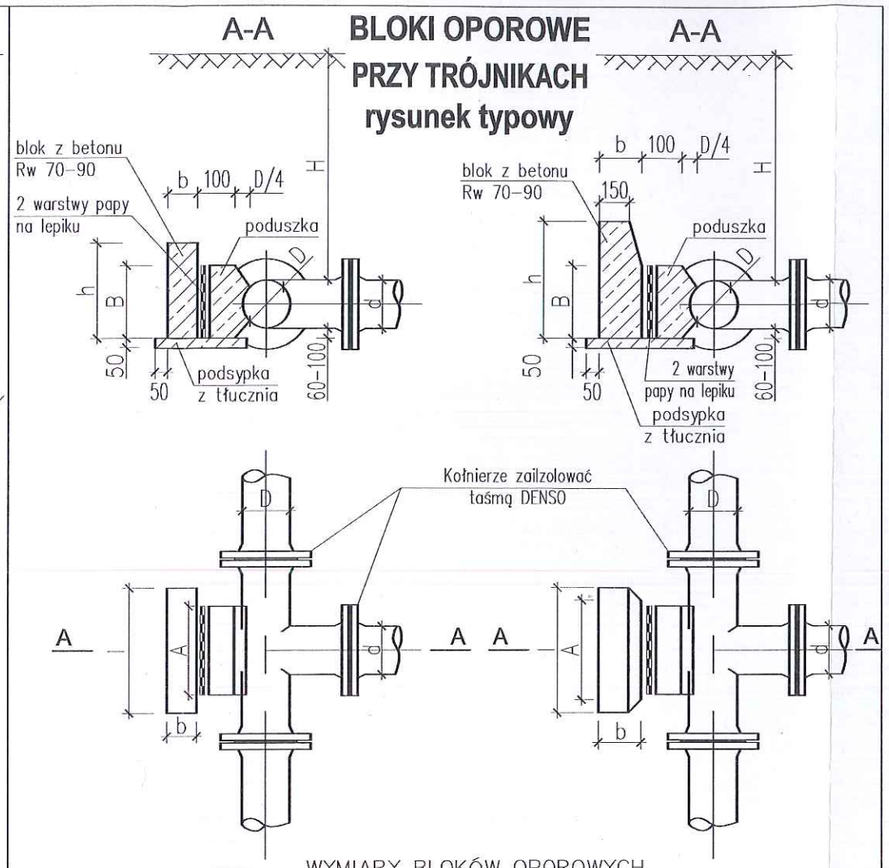

WYMIARY BLOKÓW OPOROWYCH

grunty mokre

średnica trójnika [mm]	A [mm]	B [mm]	ciśn. prób. 7,5			ciśn. prób. 15		
			h [mm]	l [mm]	b [mm]	h [mm]	l [mm]	b [mm]
300/300	700	400	600	1350	400	750	1400	400
300/250 250/250	600	300	600	900	400	600	1150	300
250/200 200/200	500	250	400	800	300	500	800	300
200/150 150/150	400	240	400	500	300	500	800	300
150/100 100/100	300	200	300	300	250	300	500	250

grunty suche i wilgotne

średnica trójnika [mm]	A [mm]	B [mm]	ciśn. prób. 7,5			ciśn. prób. 15		
			h [mm]	l [mm]	b [mm]	h [mm]	l [mm]	b [mm]
300/300	700	400	600	850	400	800	1250	400
300/250 250/250	600	300	400	850	300	650	1100	400
250/200 200/200	500	250	300	750	300	350	900	300
200/100 150/150	400	200	300	450	300	350	800	300
200/80 100/80	300	200	300	300	250	300	400	250

HANKOP - nadzór i projektowanie sieci i instalacji sanitarnych
Hanna Kopczyńska-Wiewiórska
ul. Kurpiowska 7/6, 87-100 Toruń
tel. 609478 233 e-mail: hankopa@gmail.com
NIP: 879-202-14-00

NAZWA I ADRES OBIEKTU BUDOWLANEGO:
Budowa sieci wodociągowej w ul. Ciekawej w Toruniu

TYTUŁ RYSUNKU:
BLOKI OPOROWE

PROJEKTANT:
Hanna Kopczyńska-Wiewiórska
Upr. nr: KUP/O054/POOS/09
Specjalność: instalacyjna

SPRAWDZAJĄCY:
Rafał Wiewiórski
Upr. nr: GP.I.7342/35/TO/93
Specjalność: instalacyjno-inżynieryjna

DATA:	*SKALA:*	*NR RYS.:*
12.2018 r.	schemat	3

USŁUGI GEODEZYJNE
Janusz Janiak
87-100 Toruń, ul. Idzikowskiego 20/1
tel. 784-034-203
REGON 871125046 NIP 956-104-19-46

WGiK.6640.2246.2018
Toruń. 22.10.2018 r.

GEODETA UPRAWNIONY
nr świadectwa 1/351
mgr inż. Janusz Janiak

MAPA ZASADNICZA DO CELÓW PROJEKTOWYCH

SKALA 1:500

Układ odniesienia: PL-ETRF89 , układ wsp. płaskich: PL-2000 strefa 6 (18°), układ wys.: Amsterdam 55

Województwo: kujawsko-pomorskie
Powiat: miasto Toruń
Jednostka ewidencyjna: Toruń
Obręb: 54
Działka: 139/7
Położenie: ul.Ciekawa

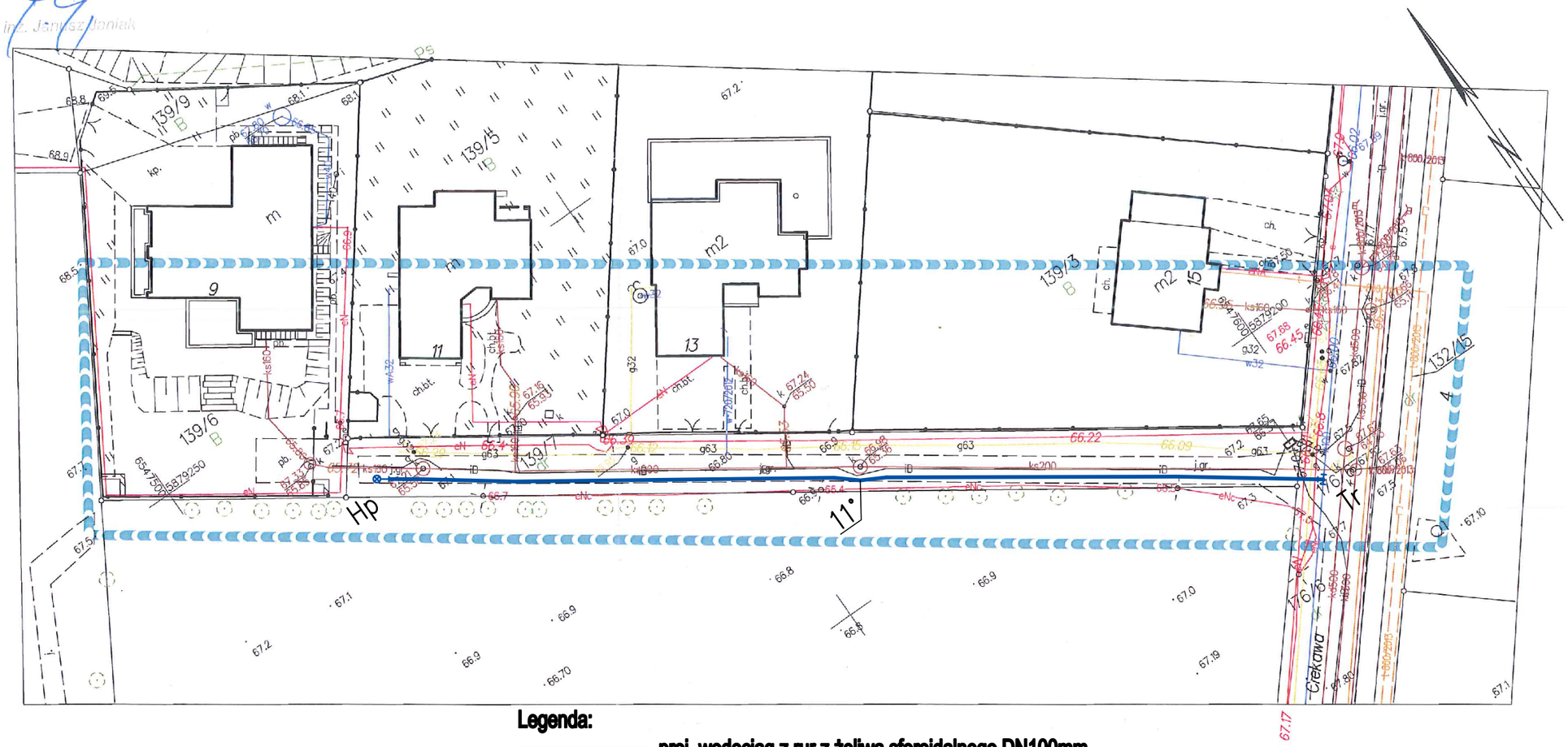

Legenda:

proj. wodociąg z rur z żeliwa sferoidalnego DN100mm

proj. hydrantr ppoż. podziemny DN80mm

za zgodność z oryginałem

HANKOP - nadzór i projektowanie sieci i instalacji sanitarnych Hanna Kopczyńska-Wiewiórska ul. Kurpiowska 7/6, 87-100 Toruń tel. 609478 233 e-mail: hankope@gmail.com NIP: 879-202-14-00	*TYTUŁ RYSUNKU:* **PLAN ZAGOSPODAROWANIA TERENU**		
	PROJEKTANT: Hanna Kopczyńska-Wiewiórska Upr. nr: KUP/0054/POOS/09 Specjalność: instalacyjna		
NAZWA I ADRES OBIEKTU BUDOWLANEGO: **Budowa sieci wodociągowej w ul. Ciekawej w Toruniu**	*SPRAWDZAJĄCY:* Rafał Wiewiórski Upr. nr: GP.I.7342/35/TO/93 Specjalność: instalacyjno-inżynieryjna		
	DATA: 01.2019 r.	*SKALA:* 1:500	*NR RYS.:* 1

Poświadcza się, że niniejszy dokument został opracowany w wyniku prac geodezyjnych i kartograficznych, których rezultaty zawiera operat techniczny wpisany do ewidencji materiałów państwowego zasobu geodezyjnego i kartograficznego

Organ prowadzący państwowy zasób geodezyjny i kartograficzny	PREZYDENT MIASTA TORUNIA
Identyfikator ewidencyjny materiału zasobu - operatu technicznego	P.0463. 2018. 2125
Data wpisania operatu technicznego do ewidencji materiałów zasobu	25. 10. 2018
Imię, Nazwisko i podpis osoby reprezentującej organ	KIEROWNIK REFERATU

inż. Andrzej Śliwowski

U L. C I E K A W A – jezdnia gruntowa

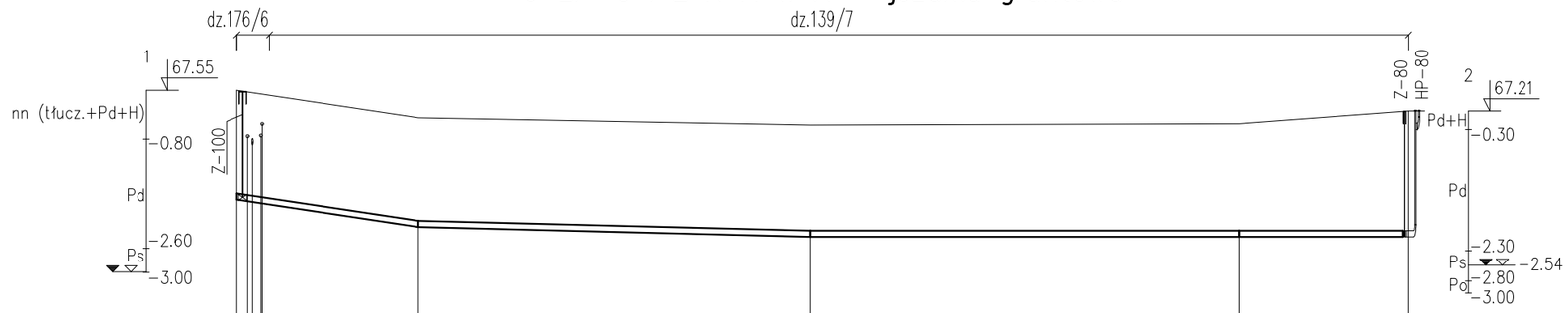

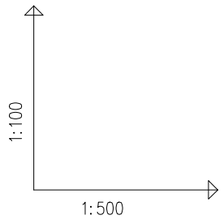

POZIOM PORÓWNAWCZY 55.00 m n.p.m.

	WŁĄCZENIE Z ISTN. W100 PRZEZ TRÓJNIK 100/100	ZAŁ. 1°	ŁUK 11° - MMK 11°/100	ZAŁ. 2°	HYDRANT PPOŻ. DN80	
RZĘDNA TERENU ISTN.	67.55	67.10	66.98	67.00	67.21	
RZĘDNA OSI RUROCIĄGU	65.80	65.74 / 65.35	65.19	65.19	65.19	
ZAGŁĘBIENIE OSI RUROCIĄGU	1.75	1.75	1.79	1.81	2.02	
SPADKI, DŁUGOŚCI		15.0m 3%	32.3m 0.5%	0% 49.3m		
ŚREDNICA, MATERIAŁ	DN100mm żeliwo sferoidalne L=96.6m					
ODLEGŁOŚCI	0.0	2.1 15.0	15.0 32.3	47.3 35.3	82.6 14.0	96.6
	Tr					Hp

Istn. kabel energ. ø50, Rz.o.=66.80
Istn. gaz. g110, Rz.o.=66.71
Istn. kabel energ. ø50, Rz.o.=66.81
Istn. kabel teletechn. ;, Rz.o.=67.00

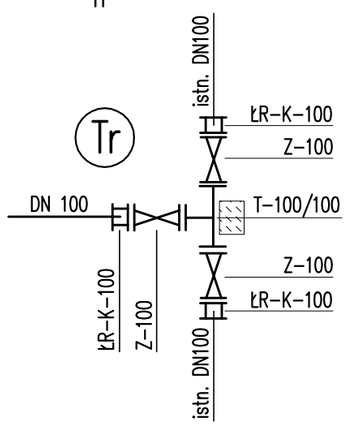

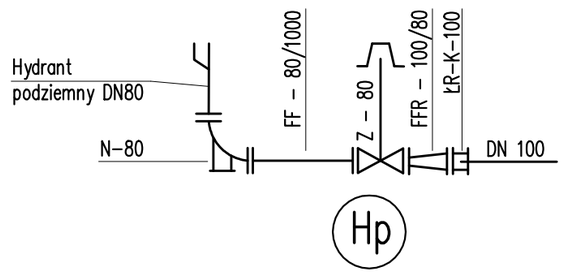

HANKOP - nadzór i projektowanie sieci i instalacji sanitarnych
Hanna Kopczyńska-Wiewiórska
ul. Kurpiowska 7/6, 87-100 Toruń
tel. 609478 233 e-mail: hankopa@gmail.com
NIP: 879-202-14-00

NAZWA I ADRES OBIEKTU BUDOWLANEGO:

Budowa sieci wodociągowej w ul. Ciekawej w Toruniu

TYTUŁ RYSUNKU:
PROFILE WODOCIĄGU

PROJEKTANT:
Hanna Kopczyńska-Wiewiórska
Upr. nr: KUP/O054/POOS/09
Specjalność: instalacyjna

SPRAWDZAJĄCY:
Rafał Wiewiórski
Upr. nr: GP.I.7342/35/TO/93
Specjalność: instalacyjno-inżynieryjna

DATA:	SKALA:	NR RYS.:
01.2019 r.	1:100/500	2

BLOKI OPOROWE NA ŁUKACH
rysunek typowy

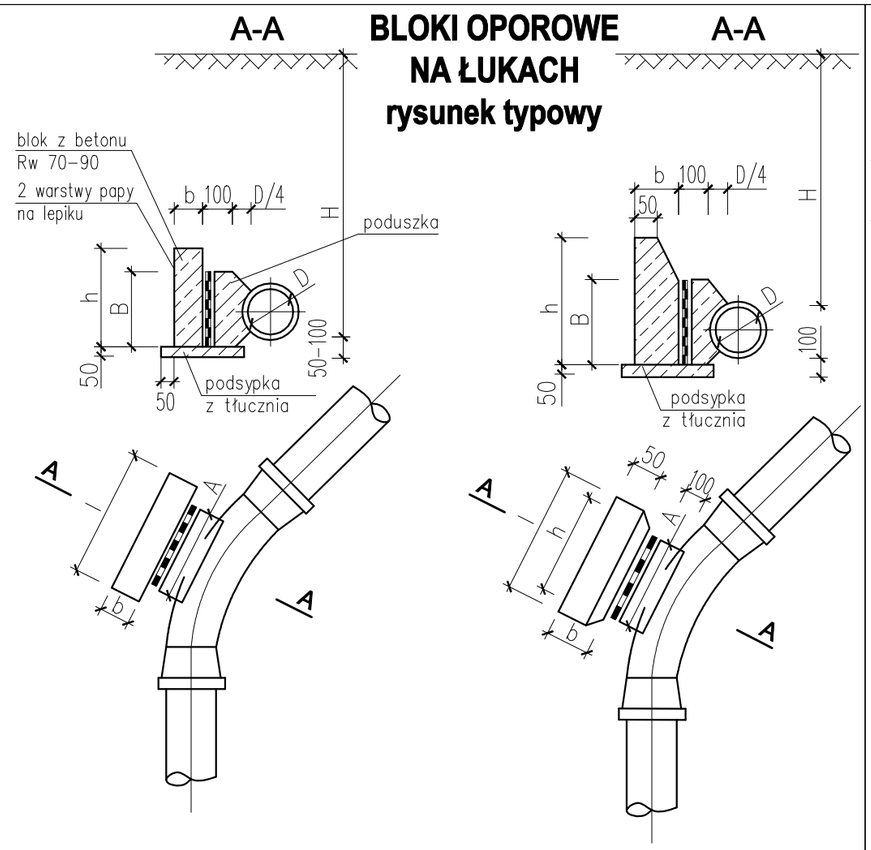

WYMIARY BLOKÓW OPOROWYCH

grunty mokre

wewn. średnica D [mm]	kąt zał. α [°]	A [mm]	B [mm]	ciśn. prób. 7,5			ciśn. prób. 15		
				h [mm]	l [mm]	b [mm]	h [mm]	l [mm]	b [mm]
100	90	300	200	300	400	200	300	800	300
	45	300	200	250	300	200	300	500	300
	30	300	200	200	300	200	300	350	250
150	90	400	200	450	850	200	500	1000	250
	45	400	200	400	500	200	400	750	200
	30	400	200	400	500	200	400	750	200
200	90	600	250	650	1250	250	750	1800	350
	45	500	250	500	700	200	500	1000	200
	30	450	250	500	700	200	500	1000	200
250	90	750	300	800	1750	350	1000	2100	420
	45	550	300	700	950	250	800	1250	300
	30	500	300	600	700	250	800	1150	260
300	90	800	400	800	2500	450	1200	2500	500
	45	550	400	800	1350	250	800	1800	350
	30	500	400	750	900	250	800	1250	250
500	90	1000	1000	1480	2700	1050	1480	2700	1050
	45	1000	1000	1200	2150	800	1200	2150	800
	30	1000	1000	1040	1800	650	1040	1800	650

BLOKI OPOROWE PRZY TRÓJNIKACH
rysunek typowy

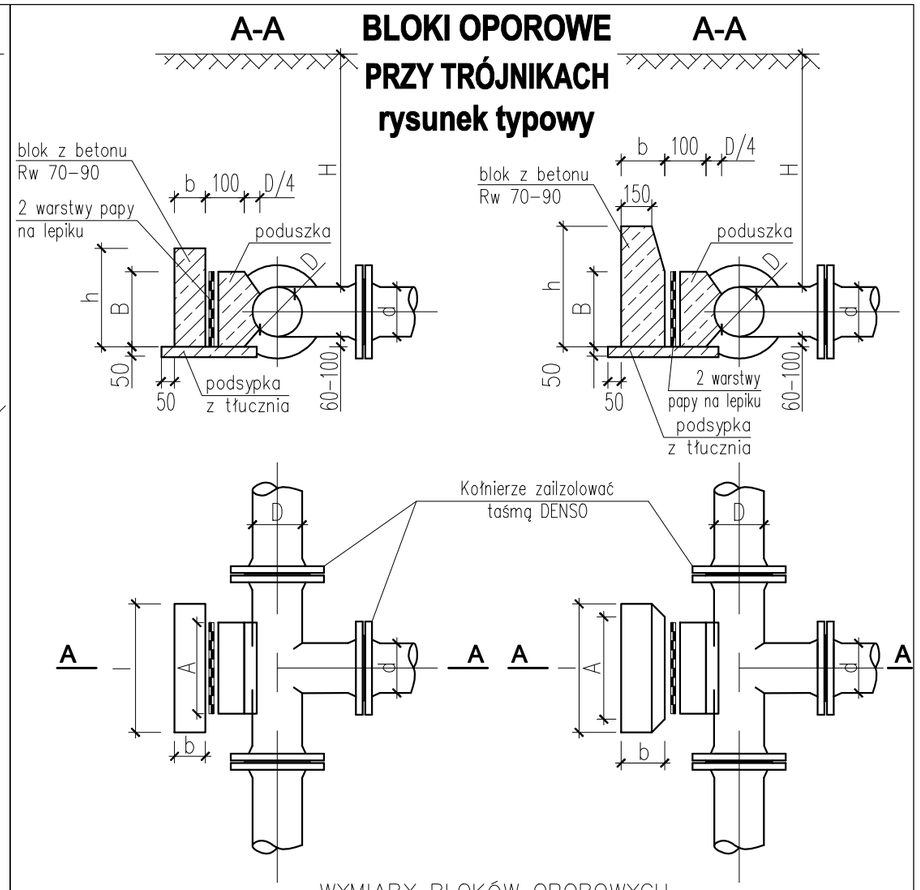

WYMIARY BLOKÓW OPOROWYCH

grunty mokre

średnica trójnika [mm]	A [mm]	B [mm]	ciśn. prób. 7,5			ciśn. prób. 15		
			h [mm]	l [mm]	b [mm]	h [mm]	l [mm]	b [mm]
300/300	700	400	600	1350	400	750	1400	400
300/250 250/250	600	300	600	900	400	600	1150	300
250/200 200/200	500	250	400	800	300	500	800	300
200/150 150/150	400	240	400	500	300	500	800	300
150/100 100/100	300	200	300	300	250	300	500	250

grunty suche i wilgotne

średnica trójnika [mm]	A [mm]	B [mm]	ciśn. prób. 7,5			ciśn. prób. 15		
			h [mm]	l [mm]	b [mm]	h [mm]	l [mm]	b [mm]
300/300	700	400	600	850	400	800	1250	400
300/250 250/250	600	300	400	850	300	650	1100	400
250/200 200/200	500	250	300	750	300	350	900	300
200/100 150/150	400	200	300	450	300	350	800	300
200/80 100/80	300	200	300	300	250	300	400	250

HANKOP - nadzór i projektowanie sieci i instalacji sanitarnych
Hanna Kopczyńska-Wiewiórska
ul. Kurpiowska 7/6, 87-100 Toruń
tel. 609478 233 e-mail: hankopa@gmail.com
NIP: 879-202-14-00

NAZWA I ADRES OBIEKTU BUDOWLANEGO:
Budowa sieci wodociągowej w ul. Ciekawej w Toruniu

TYTUŁ RYSUNKU:
BLOKI OPOROWE

PROJEKTANT:
Hanna Kopczyńska-Wiewiórska
Upr. nr: KUP/O054/POOS/09
Specjalność: instalacyjna

SPRAWDZAJĄCY:
Rafał Wiewiórski
Upr. nr: GP.I.7342/35/TO/93
Specjalność: instalacyjno-inżynieryjna

DATA:	*SKALA:*	*NR RYS.:*
01.2019 r.	schemat	**3**

OŚWIADCZENIE PROJEKTANTA
o sporządzeniu projektu budowlanego zgodnie z obowiązującymi przepisami
oraz zasadami wiedzy technicznej

Niniejszym oświadczam, że

„Projekt sieci wodociągowej w ul. Ciekawej w Toruniu”

został opracowany zgodnie z obowiązującym prawem oraz zasadami wiedzy technicznej.

Projektant:
mgr inż. Hanna Kopczyńska-Wiewiórska, nr upr. KUP/0054/POOS/09

……..... 01.2019 r.
(podpis) (data)

Sprawdzający:
mgr inż. Rafał Wiewiórski, nr upr. GP.I.7342/35/TO/93

……..... 01.2019 r.
(podpis) (data)

(Wymóg art. Ust. 4 Ustawy z dnia 07.07.1994 r. – Prawo Budowlane (Dz. U. 1994 nr 89 poz. 414 wraz ze zmianami)

KUJAWSKO
POMORSKA
OKRĘGOWA
I Z B A
INŻYNIERÓW
BUDOWNICTWA

OKRĘGOWA KOMISJA KWALIFIKACYJNA

Bydgoszcz, dnia 02 czerwca 2009 r.

Sygn. akt: KUPOIIB/KK-0054-0014/09

DECYZJA

Na podstawie art. 24 ust. 1 pkt 2 ustawy z dnia 15 grudnia 2000 r. o samorządach zawodowych architektów, inżynierów budownictwa oraz urbanistów *(Dz. U. z 2001 r. Nr 5, poz. 42, z późn. zm.)*, art. 13 ust. 1 pkt 1 i ust. 2, art. 14 ust. 1 pkt 4 i ust. 3 pkt 1 ustawy z dnia 7 lipca 1994 r. Prawo budowlane *(Dz. U. z 2006 r. Nr 156, poz. 1118, z późn)* w związku z art. 5 ustawy z dnia 28 lipca 2005 r. o zmianie ustawy – Prawo budowlane oraz o zmianie niektórych innych ustaw (*Dz. U z 2005 r. Nr 163, poz. 1364*) oraz § 12 pkt 1 rozporządzenia Ministra Infrastruktury z dnia 18 maja 2005 r. w sprawie samodzielnych funkcji technicznych w budownictwie *(Dz. U. Nr 96, poz. 817)* w związku z art. 104 Kodeksu postępowania administracyjnego *(Dz. U. z 2000 r. Nr 98, poz. 1071, z późn. zm.)*

Okręgowa Komisja Kwalifikacyjna
n a d a j e
Pani Hannie Barbarze Kopczyńskiej
magister inżynier o kierunku inżynieria środowiska
urodzonej dnia 22 czerwca 1980 r. w Bydgoszczy

UPRAWNIENIA BUDOWLANE

numer ewidencyjny KUP/0054/POOS/09

do projektowania bez ograniczeń
w specjalności instalacyjnej w zakresie sieci, instalacji i urządzeń cieplnych, wentylacyjnych, gazowych, wodociągowych i kanalizacyjnych

UZASADNIENIE

W związku z uwzględnieniem w całości żądania strony, na podstawie art. 107 § 4 K.p.a. odstępuje się od uzasadnienia decyzji. Zakres nadanych uprawnień budowlanych wskazano na odwrocie decyzji.

Pouczenie

Od niniejszej decyzji służy odwołanie do Krajowej Komisji Kwalifikacyjnej Polskiej Izby Inżynierów Budownictwa w Warszawie, za pośrednictwem Okręgowej Komisji Kwalifikacyjnej KUPOIIB w Bydgoszczy w terminie 14 dni od dnia jej doręczenia.

Skład Orzekający
Okręgowej Komisji Kwalifikacyjnej

mgr inż. Witold Przybylski .....

mgr inż. Andrzej Mańkowski .....

inż. Franciszek Szypliński .....

KUJAWSKO-POMORSKA OKRĘGOWA IZBA INŻYNIERÓW BUDOWNICTWA

Otrzymują:
1. Pani Hanna Barbara Kopczyńska
   ul. Galona 4b/13
   87-100 Toruń
2. Okręgowa Rada Izby
3. Główny Inspektor
   Nadzoru Budowlanego
4. a/a

POLSKA
IZBA
INŻYNIERÓW
BUDOWNICTWA

Bydgoszcz 2019-01-02
(miejscowość, data)

Zaświadczenie

Pan/Pani **KOPCZYŃSKA-WIEWIÓRSKA HANNA**

miejsce zamieszkania

87-100 TORUŃ

UL. GALONA 4B/13

jest członkiem Kujawsko-Pomorskiej

Okręgowej Izby Inżynierów Budownictwa

o numerze ewidencyjnym **KUP/IS/0217/09**

i posiada wymagane ubezpieczenia od odpowiedzialności

cywilnej.

Niniejsze zaświadczenie jest ważne od dnia 2019-02-01

do dnia 2019-07-31

KUJAWSKO POMORSKA OKRĘGOWA
IZBA INŻYNIERÓW BUDOWNICTWA
w BYDGOSZCZY
85-030 BYDGOSZCZ, ul. K. Gotowskiego 6
tel. 52 366 70 50 • e-mail: kup@piib.org.pl

PRZEWODNICZĄCY
Rady Okręgowej Izby
mgr inż. Renata Staszak
(pieczęć i podpis przewodniczącego)

URZĄD WOJEWÓDZKI
w TORUNIU

(pieczec)

Toruń, dnia 02.04.1993r.

Nr GP.I.7342/35/TO/93

DECYZJA O STWIERDZENIU PRZYGOTOWANIA ZAWODOWEGO

DO PEŁNIENIA SAMODZIELNYCH FUNKCJI TECHNICZNYCH W BUDOWNICTWIE

Na podstawie § 5 ust.1, § 6 ust.1,§ 7 i § 13 ust.1 pkt.4 lit."a" rozporządzenia Ministra Gospodarki Terenowej i Ochrony Środowiska z dnia 20 lutego 1975 r. w sprawie samodzielnych funkcji technicznych w budownictwie (Dz.U.Nr 8,poz.46,z późn. zmianami)

stwierdza się, że:

Pan(i) RAFAŁ W I E W I Ó R S K I

tytuł naukowy-zawodowy: mgr inż. inżynierii środowiska

urodzony(a) dnia 04.03.1964 r. w Toruniu

posiada przygotowanie zawodowe upoważniające do wykonywania samodzielnej funkcji **kierownika budowy i robót**

w specjalności **instalacyjno-inżynieryjnej**

w zakresie **sieci i instalacji sanitarnych**

Pan(i) RAFAŁ W I E W I Ó R S K I jest upoważniony(a) do:

1. Kierowania, nadzorowania i kontrolowania budowy i robót,kierowania i kontrolowania wytwarzania konstrukcyjnych elementów sieci i instalacji oraz kontrolowania stanu technicznego w zakresie sieci wodociągowych, kanalizacyjnych, cieplnych i gazowych uzbrojenia terenu, a także instalacji sanitarnych.
2. Sporządzania projektów sieci wodociągowych, kanalizacyjnych, cieplnych i gazowych oraz projektów instalacji sanitarnych - w budownictwie jednorodzinnym, zagrodowym oraz innych budynków o kubaturze do 1.000 m3.

Otrzymują:

1. Pan Rafał Wiewiórski

   ul.Curie-Skłodowskiej 45/65 -T o r u ń

2. a/a

URZĄD WOJEWÓDZKI W TORUNIU m.p.

(podpis i pieczęć)

DYREKTOR WYDZIAŁU
GOSPODARKI PRZESTRZENNEJ

Opłatę skarbową w wysokości
30.000/- zł pobrano
i skasowano na kopii decyzji.

POLSKA
IZBA
INŻYNIERÓW
BUDOWNICTWA

Bydgoszcz 2019-01-24
(miejscowość, data)

Zaświadczenie

Pan/Pani **WIEWIÓRSKI RAFAŁ**

miejsce zamieszkania

87-100 TORUŃ

UL. KURPIOWSKA 7/6

jest członkiem Kujawsko-Pomorskiej

Okręgowej Izby Inżynierów Budownictwa

o numerze ewidencyjnym **KUP/IS/0006/09**

i posiada wymagane ubezpieczenia od odpowiedzialności

cywilnej.

Niniejsze zaświadczenie jest ważne od dnia 2019-02-01

do dnia 2020-01-31

KUJAWSKO POMORSKA OKRĘGOWA
IZBA INŻYNIERÓW BUDOWNICTWA
w BYDGOSZCZY
85-030 BYDGOSZCZ, ul. K. Gotowskiego 6
tel. 52 366 70 50 • e-mail: kup@piib.org.pl

PRZEWODNICZĄCY
Rady Okręgowej Izby
mgr inż. Renata Staszak
(pieczęć i podpis przewodniczącego)

p. Szczepańska

TORUŃSKIE WODOCIĄGI
spółka z ograniczoną odpowiedzialnością
1893

TT.400.2017. BK.485.z

Toruń dnia 22.XI.2017 r.

WARUNKI TECHNICZNE
dla potrzeb budowy sieci wodociągowej przy ul. Ciekawej w Toruniu.

Toruńskie Wodociągi Spółka z o.o. poniżej podaje warunki techniczne dla potrzeb projektowania przewodu sieci wodociągowej przy ulicy Ciekawej (działka nr 139/7 obr.54) dla potrzeb posesji nr 9, 11, 13 w Toruniu.

Przewód sieci wodociągowej, którego przebieg schematycznie zaznaczono na załączonym planie sytuacyjnym, projektować w nawiązaniu do istniejącego w ulicy Ciekawej przewodu wodociągowego DN100 (zlokalizowanego na terenie działki 176/6 obr.54). Orientacyjne ciśnienie w istniejącej sieci wodociągowej w dniu 2.XI.2017 r. wynosiło:

a. ciśnienie statyczne: 0,27 MPa
b. ciśnienie dynamiczne: 0,19 MPa; przy rozbiorze q=~9,7 l/sek.

Lokalizację w/wym. istniejącego przewodu wodociągowego wskazano na załączniku graficznym.

Poniżej podajemy ogólne warunki techniczne:

1. Projekt branży wodociągowej opracować zgodnie z podstawowymi wymaganiami technicznymi stawianymi nowoprojektowanym układom wodociągowym, które dostępne są na stronie internetowej Spółki pod adresem:
   http://www.wodociagi.torun.com.pl/bip/pliki/wytyczne-techniczne.pdf
   http://www.wodociagi.torun.com.pl/bip/pliki/wymagania-techniczne-wodociag.pdf
   Stosowanie wymagań nie zwalnia projektanta z obowiązku przestrzegania przepisów, obowiązujących norm, instrukcji oraz właściwego wykorzystania wiedzy inżynierskiej.
2. Sieć wodociągową zaprojektować i wykonać z rur z żeliwa sferoidalnego o średnicach nie mniejszych niż DN100mm z wewnętrzną wykładziną cementową, łączonych na uszczelki gumowe.
   - minimalna grubość ścianki rury (żeliwnej) – 3,5mm
   - minimalna grubość warstwy cementu – 4,0mm
3. W węzłach wodociągowych projektować armaturę o połączeniach kołnierzowych oraz stosować zasuwy z klinem gumowanym (z zamknięciem miękkim i wolnym przelotem).
4. Hydranty ppoż. projektować:
   a. w wykonaniu nadziemnym
   b. na odgałęzieniach bocznych
   c. z podwójnym zamknięciem
   d. o średnicy min. DN80mm
   e. z zasuwą w odległości min. 1m od hydrantu.
   f. z pełnym przelotem
   g. z napawanym gniazdem zasuwy uszczelniająco – odwadniającej.
5. Skrzynki zasuw i hydrantów w terenie nieurządzonym należy obetonować w promieniu min. 0,5m.

Plik: Z_00485-575TI-Wtsw-Ciekawa 9-11-13 Wer1

87-100 Toruń, ul. Rybaki 31-35 tel. 56 658 64 00 fax 56 654 01 51 Kapitał zakładowy:
NIP 956-20-18-145 REGON 871243538 e-mail: sekretariat@wodociagi.torun.com.pl 390.986.500,00 zł
Sąd Rejestrowy: Sąd Rejonowy w Toruniu VII Wydział Gospodarczy Krajowego Rejestru Sądowego Nr KRS: 0000014934

TT-488/rew/2017

PCA AB 386
SYSTEM CERTYFIKACJI ISO 14001:2004 SGS
SYSTEM CERTYFIKACJI ISO 9001:2008 SGS

6. Skrzynki zasuw i hydrantów w terenie nieurządzonym należy obetonować w promieniu min. 0,5m.
7. Projekt budowlany należy wykonać na aktualnych mapach sytuacyjno - wysokościowych w skali 1:500, zawierających wypis i wyrys z rejestru gruntów, poprzez które będzie przebiegać trasa projektowanych przewodów wodociągowych.
8. Trasę projektowanych przewodów należy uzgodnić w Wydziale Geodezji i Kartografii przy UM w Toruniu ul. Grudziądzka 126b, natomiast projekt budowlany (oraz wykonawczy) podlega uzgodnieniu w naszej Spółce.
9. Trasa projektowanych przewodów winna przebiegać przez tereny będące własnością Gminy Toruń.

Niniejsze warunki ważne są trzy lata od daty ich wydania

Załączniki: 1 egz. pl. sytuacyjnego

Otrzymują:
1. TI w/m
2. TT a/a

KIEROWNIK
Działu Technicznego

mgr inż. Alicja Krymsko

UWAGA!
Trasę przewodów oraz lokalizację projektowanych elementów infrastruktury podziemnej wod.-kan. naniesiono orientacyjnie.

Toruńskie Wodociągi Sp. z o.o.
87-100 Toruń, ul. Rybaki 31/35
DZIAŁ TECHNICZNY
tel. bezp. (56) 658-64-94
tel. (56) 658-64-34, fax (56) 654-01-51

ZAŁĄCZNIK DO PISMA
nr TT.400.485.2.2017.BK
z dnia 22.XI.2017 r.
KIERUNKOWY
Działu Technicznego
mgr inż. Alicja Krymska

PROJEKTOWANY PRZEWÓD WODOCIĄGOWY DN100

ISTNIEJĄCY PRZEWÓD WODOCIĄGOWY DN100

Toruńskie Wodociągi Sp. z o.o.
87-100 Toruń, ul. Rybaki 31-35
informacja centrala: tel. 56 658 64 00
fax: 56 654 01 51
http://www.wodociągi.torun.com.pl
e-mail: sekretariat@wodociagi.torun.com.pl

Podstawowe wymagania techniczne rur i armatury wodociągowej stawiane nowoprojektowanym układom wodociągowym

Opinie:		Opracował:	
Dział / Wydział	Podpis		
Wydział Inwestycji i Remontów	KIEROWNIK Wydziału Inwestycji i Remontów *mgr inż. Grzegorz Kostulski* upr. bud. Nr ZPI 7342/7TO/97-9	*Dział Techniczny*	KIEROWNIK Działu Technicznego *mgr inż. Aleksy Krymsker*
Wydział Sieci Wodociągowej	KIEROWNIK Wydziału Sieci Wodociągowej *inż. Krzysztof Błądzieczyk*	Zatwierdził	
		Zastępca Prezesa ds. Techniczno - Inwestycyjnych	Zastępca Prezesa ds. Techniczno-Inwestycyjnych *Ewelina Ruszkowska*
Zespół ds. Realizacji Projektu Funduszu Spójności		Zastępca Prezesa ds. Eksploatacji	Zastępca Prezesa ds. Eksploatacji *Bogdan Gorzyński*

Toruń, marzec 2012 r.

Podstawowe wymagania techniczne rur i armatury wodociągowej stawiane nowoprojektowanym układom wodociągowym

Układy wodociągowe winny być zgodne z PN-EN 805.
Studnie i komory winny być zgodne z PN-91/B10728

1. Przewody:

1.1. Rury i kształtki z żeliwa sferoidalnego

- wykonywane zgodnie z PN-EN 545: 2010
- cementowane odśrodkowo lub z wykładziną poliuretanową wykonaną zgodnie z PN-EN 15655,
- rury zabezpieczone zewnętrznie powłoką cynkowo-aluminiową o minimalnej masie 400 g/m2 w stosunku Zn85%+Al15% z warstwą wykończeniową lub zewnętrzną powłoką poliuretanową grubości min 0,9[mm],
- kielichy rur cynkowane lub epoksydowane (grubość epoksydu min. 150 mikrometrów) od wewnątrz,
- rury dla poszczególnych średnic o minimalnych grubościach ścianki żeliwnej:

Lp	DN	Minimalna dopuszczalna grubość ścianki [mm]
1	**80**	**3,5**
2	**100**	**3,5**
3	**125**	**3,5**
4	**150**	**3,7**
5	**200**	**3,9**
6	**250**	**4,2**
7	**300**	**4,6**
8	**350**	**5,3**
9	**400**	**6,1**
10	450	**6,8**
11	500	**7,5**
12	600	**8,9**
13	700	**10,4**
14	800	**11,9**

- uszczelnienia wykonywane zgodnie z PN-EN 681 (.)
- połączenia w węzłach kołnierzowe (zgodne z PN-EN 1092 dla średnic pow. DN150 kołnierze PN16), pozostałe kielichowe bez blokady i z blokadą wysunięcia,
- kształtki wewnątrz i zewnątrz epoksydowane min. grubość warstwy 250 mikrometrów, odporność na przebicie metodą iskrową 3000V (potwierdzone certyfikatem jednostki niezależnej),
- rury i kształtki winny posiadać atest PZH (dopuszczenie do kontaktu z wodą pitną), certyfikat zgodności wykonania z PN-EN 545: 2010,

1.2. Rury i kształtki stalowe (stosowane dla przewodów dn800, dn1000)

- wykonanie z szwem wzdłużnym zgodnie z PN-79/H 74244, PN-EN 10224,
- zabezpieczone wewnętrznie cementowaniem (min. grubość 8[mm]),
- zabezpieczone zewnętrznie powłoką typu 3LPE,
- połączenia rur i kształtek wykonywane na budowie zabezpieczone wewnętrznie przez naniesienie powłoki cementowej o składzie porównywalnym do powłoki wykonanej na rurach i zewnętrznie przez nałożenie 3 warstw taśmy ochronnej, antykorozyjnej na powierzchnie przygotowane wg. instrukcji producenta taśmy,
- połączenia spawane klasy C zgodnie z PN-EN ISO 5817,
- spawy wymagają kontroli RTG,
- kołnierze (zgodne z PN-EN 1092-1), dospawane do rur zabezpieczyć farbami epoksydowymi o grubości warstw 250 mikrometrów,
- rury i kształtki winny posiadać atest PZH (dopuszczenie do kontaktu z wodą pitną), certyfikat zgodności wykonania z PN.

1.3. Rury i kształtki z PE

- rury z PE100 PN16, kształtki PN16,
- rury i kształtki wykonane zgodnie z PN-EN12201 (.),
- połączenia wykonywane przez zgrzewanie doczołowe, w uzasadnionych przypadkach przez mufy elektrooporowe i tuleje kołnierzowe, zgrzewy doczołowe pozbawione wewnętrznych wylewek poprzez wycinanie,
- nad rurami PE umieszczać taśmę znacznikową i kabel 2,5mm2 celem radiolokalizacji. Przewód wyprowadzany pod skrzynki żeliwne, końcówki zaizolować,
- rury stosowane w technologiach bezwykopowych – RC, posiadające aktualną aprobatę techniczną ,
- rury i kształtki winny posiadać atest PZH (dopuszczenie do kontaktu z wodą pitną), certyfikat zgodności wykonania z PN.

1.4. Rury przeciskowe i osłonowe

- zależny od metody przejścia przeszkody, każdorazowo wymaga uzgodnienia z TW Sp. z o.o.

1.5. Osprzęt pomocniczy

- kołnierze stalowe i żeliwne wykonane zgodnie z PN-EN 1092 (1,2),
- uszczelki zgodne z PN-EN 1514, PN-EN 681,
- śruby, nakrętki i podkładki ze stali nierdzewnej kl. A2 lub ze stali ocynkowanej.

2. Armatura

Armatura winna posiadać atest PZH (dopuszczenie do kontaktu z wodą pitną), certyfikat zgodności wykonania z PN.
Długość zabudowy armatury zgodnie z PN-EN 558 (.) poza przepustnicami.
Armatura winna być przeznaczona do wbudowania na przewodach w gruncie lub w komorach, szczelna w obu kierunkach.
Preferowany napęd ręczny z uwzględnieniem przełożenia.
Armatura winna być zgodna z PN-EN 1074 (.)
Uszczelnienia mające kontakt z medium wykonane z EPDM.
Oznaczanie armatury tabliczkami z tworzyw sztucznych, zgodnie z PN-86/B-09700 umieszczonymi na słupkach stalowych koloru RAL 5005 o przekroju prostokątnym. Tabliczki mocowane na podkładce z blachy.

2.1. Zasuwy

- stosować do DN500 włącznie,
- ciśnienie PN16,
- wewnętrzny przelot pełen, bez gniazda,
- kadłub, pokrywa (dokręcana na śruby) i klin wykonany z żeliwa sferoidalnego EN-GJS400 lub EN-GJS500,
- klin nawulkanizowany całkowicie wewnętrznie i zewnętrznie,
- trzpień, wrzeciono ze stali nierdzewnej z walcowanym, polerowanym gwintem,
- uszczelnienie wrzeciona o-ring, min. 2 sztuki, wymienne pod ciśnieniem,
- śruby ze stali nierdzewnej A2 wpuszczane w pokrywę, zabezpieczone szczelnie masą zalewową,
- przy montażu zasuw DN500 stosować zasuwy z obejściem odciążającym na korpusie,
- pokrycie antykorozyjne (wewnątrz i na zewnątrz) poprzez pokrywanie epoksydem, min. grubość warstwy 250 mikrometrów, odporność na przebicie metodą iskrową 3000V (potwierdzone certyfikatem jednostki niezależnej),
- kołnierze zgodne z PN-EN 1092-2, zasuwy DN50 gwintowane,

2.2. Przepustnice

- na sieciach wodociągowych stosować podwójnie mimośrodowe,
- na obiektach w zależności od potrzeb,
- ciśnienie PN16,
- kołnierzowe,
- z napędem ręcznym przekładniowym do zabudowy w gruncie lub w komorach z kluczem wyprowadzonym na powierzchnię gruntu lub komory, wskaźnik położenia dysku przepustnicy,
- korpus wykonany z żeliwa EN-GJS400 lub EN-GJS500, z uchwytami montażowymi,
- wał wykonany ze stali nierdzewnej, łożyskowany, uszczelnienie wału o-ring x2,
- przy przepustnicach podwójnie mimośrodowych dysk z zamkniętymi piastami łożyskującymi,
- pokrycie antykorozyjne (wewnątrz i na zewnątrz) poprzez pokrywanie epoksydem, min. grubość warstwy 250 mikrometrów, odporność na przebicie metodą iskrową 3000V (potwierdzone certyfikatem jednostki niezależnej),

- przy montażu przepustnic DN600 i większych należy wykonać obejście odciążające na przewodzie z zasuwą klinową wg. pkt. II.1, o średnicy min. DN80,
- kołnierze zgodne z PN-EN 1092 (*).

2.3. Opaski do nawierceń

- ciśnienie PN16,
- siodło wykonane z żeliwa sferoidalnego EN-GJS400 lub EN-GJS500,
- montaż możliwy na rurach AC, żeliwnych, PE, stalowych, możliwość wykonania przyłączeń pod ciśnieniem,
- dla przyłączeń do średnicy 2" odejście gwintowane,
- dla przyłączeń o średnicy powyżej 2" odejście kołnierzowe,
- pokrycie antykorozyjne (wewnątrz i na zewnątrz) poprzez pokrywanie epoksydem, min. grubość warstwy 250 mikrometrów, odporność na przebicie metodą iskrową 3000V (potwierdzone certyfikatem jednostki niezależnej),
- kołnierze zgodne z PN-EN 1092-2,
- obejma wykonana ze stali nierdzewnej, wyłożona gumą.

W przypadku opasek do nawierceń na przewodach DN400 i większych szczegółowe ustalenia i warunki wykonania prac muszą być uzgodnione w Dziale Technicznym TW Sp. z o.o i Wydziale Sieci Wodociągowej TW Sp. z o.o.

2.4. Łączniki RR, RK, wstawki montażowe

- ciśnienie PN16,
- zgodne z PN-EN 14525,
- korpusy i pierścienie wykonane z żeliwa sferoidalnego EN-GJS400 lub EN-GJS500,
- możliwość łączenia ze sobą rur AC, PE, stalowych, żeliwnych,
- dla rur PE łączniki z zabezpieczeniem,
- kołnierze zgodne z PN-EN 1092 (.),
- pokrycie antykorozyjne (wewnątrz i na zewnątrz) poprzez pokrywanie epoksydem, min. grubość warstwy 250 mikrometrów, odporność na przebicie metodą iskrową 3000V (potwierdzone certyfikatem jednostki niezależnej).

2.5. Opaski naprawcze

- ciśnienie PN16,
- elementy metalowe opaski wykonane ze stali kwasoodpornej,
- uszczelniane na całej powierzchni wewnętrznej.

2.6. Nasuwki

- ciśnienie PN16,
- wykonane z żeliwa sferoidalnego EN-GJS400 lub EN-GJS500,
- uszczelniane na całej powierzchni wewnętrznej,
- elementy żeliwne zabezpieczone antykorozyjne poprzez pokrywanie farbą epoksydową, min. grubość warstwy 250 mikrometrów, odporną na przebicie metodą iskrową 3000V.

2.7. Hydranty podziemne

- ciśnienie PN16,
- korpus i stopa wykonane z żeliwa sferoidalnego EN-GJS400 lub EN-GJS500,
- stożek zamykający z żeliwa sferoidalnego w całości ogumowany, drugie zamknięcie hydrantu ma stanowić kula,
- odwodnienie działające tylko przy pełnym zamknięciu hydrantu,
- wrzeciono i trzpień wykonane ze stali nierdzewnej, wszystkie wewnętrzne elementy wykonane z materiałów odpornych na korozję,
- możliwość naprawy hydrantu, wymiana zespołu zamykającego (prowadnica trzpienia, rura łącząca, tłok zaworu, podkładka ślizgowa) z poziomu terenu bez potrzeby wykonania wykopu,
- kołnierze zgodne z PN-EN 1092 (*),
- hydrant musi posiadać trwałe oznaczenie w formie odlewu na korpusie górnym, widoczne z poziomu terenu bez potrzeby wykonania wykopu, zawierające nazwę producenta, typ i średnicę nominalną,
- pokrycie antykorozyjne (wewnątrz i na zewnątrz) poprzez pokrywanie epoksydem, min. grubość warstwy 250 mikrometrów, odporność na przebicie metodą iskrową 3000V (potwierdzone certyfikatem jednostki niezależnej),
- urządzenie musi posiadać Świadectwo dopuszczenia do stosowania,
- wyposażenie hydrantu w otulinę odwadniającą.

2.8. Hydranty nadziemne

- ciśnienie PN16,
- korpus dolny wykonany z żeliwa sferoidalnego EN-GJS400 lub EN-GJS500,
- korpus górny wykonany ze stali nierdzewnej (nie dotyczy hydrantów ozdobnych),
- stożek zamykający z żeliwa sferoidalnego w całości ogumowany, drugie zamknięcie hydrantu ma stanowić kula,
- odwodnienie działające tylko przy pełnym zamknięciu hydrantu
- wrzeciono i trzpień wykonane ze stali nierdzewnej, wszystkie wewnętrzne elementy wykonane z materiałów odpornych na korozję,
- kapsle nasad zabezpieczone przed kradzieżą,
- hydrant w wersji przeciwzłamaniowej,
- możliwość naprawy hydrantu, wymiana zespołu zamykającego (prowadnica trzpienia, rura łącząca, tłok zaworu, podkładka ślizgowa) z poziomu terenu bez potrzeby wykonania wykopu,
- kołnierze zgodne z PN-EN 1092 (*),
- hydrant musi posiadać trwałe oznaczenie w formie tabliczki znamionowej lub odlewu na korpusie górnym charakteryzujące producenta, typ i średnicę nominalną,
- pokrycie antykorozyjne (wewnątrz i na zewnątrz) poprzez pokrywanie epoksydem, min. grubość warstwy 250 mikrometrów, odporność na przebicie metodą iskrową 3000V (potwierdzone certyfikatem jednostki niezależnej),
- urządzenie musi posiadać Świadectwo dopuszczenia do stosowania,
- wyposażenie hydrantu w otulinę odwadniającą.

2.9. Zawory napowietrzająco – odpowietrzające

- zawory n-o należy lokalizować w komorach, studniach wodociągowych,
- korpus i pokrywa wykonane z stali KO, tworzyw sztucznych lub żeliwa EN-GJS400 lub EN-GJS500,

- wszystkie wewnętrzne elementy wykonane z materiałów odpornych na korozję,
- zawory dwustopniowe.

2.10. Reduktory ciśnienia

- reduktory należy lokalizować w komorach, studniach wodociągowych,
- korpus i pokrywa wykonane z żeliwa sferoidalnego EN-GJS400 lub EN-GJS500,
- by-pass dla małych przepływów,
- elementy robocze z materiałów odpornych na korozję,
- pokrycie antykorozyjne (wewnątrz i na zewnątrz) poprzez pokrywanie farbą epoksydową, min. grubość warstwy 250 mikrometrów, odporną na przebicie metodą iskrową 3000V (potwierdzone certyfikatem jednostki niezależnej).

2.11. Skrzynki żeliwne, obudowy do armatury

- skrzynki zasuw rodzaju B wykonane zgodnie z PN-M-74081,
- skrzynki w terenie nieutwardzonym umieszczać w płycie betonowej, zbrojonej o wymiarach 1,0x1,0x0,15[m],
- skrzynki ustawiane na płycie odciążającej,
- skrzynki hydrantowe wykonane zgodnie z PN-M-74082,
- klucze teleskopowe, trzpień wykonany ze stali ocynkowanej w osłonie z prostej rury PVC, PE.
- sprzęgło i kaptur wykonane z żeliwa.

3. Spis norm przywołanych – obowiązują aktualne wydania:

1. PN-EN 805 Zaopatrzenie w wodę – wymagania dotyczące systemów zewnętrznych i ich części składowych.
2. PN-91/B10728 Studzienki wodociągowe.
3. PN-EN 545:2010 Rury, kształtki i wyposażenie z żeliwa sferoidalnego oraz ich złącza do rurociągów wodnych - Wymagania i metody badań.
4. PN-EN 15655 Rury, kształtki i wyposażenie z żeliwa sferoidalnego -- Wewnętrzna powłoka poliuretanowa na rury i kształtki -- Wymagania i metody badania.
5. PN-EN 681 Uszczelnienia z elastomerów. Wymagania materiałowe dotyczące uszczelek złączy rur wodociągowych i odwadniających. Część 1: Guma, Część 2: Elastomery termoplastyczne, Część 3: Materiały z gumy porowatej, Część 4: Elementy uszczelniające odlewane z poliuretanu.
6. PN-EN 1514 Kołnierze i ich połączenia –Wymiary uszczelek do kołnierzy z oznaczeniem PN.
7. PN-EN 1092- Kołnierze i ich połączenia -- Kołnierze okrągłe do rur, armatury, kształtek, łączników i osprzętu z oznaczeniem PN -- Część 1: Kołnierze stalowe, Część 2: Kołnierze żeliwne, Część 3: Kołnierze ze stopów miedzi, Część 4: Kołnierze ze stopów aluminium.
8. PN-79/H 74244 Rury stalowe ze szwem przewodowe.
9. PN-EN 10224 Rury i złączki ze stali niestopowej do transportu wody i innych płynów wodnych.
10. PN-86/H 84016 Stal niskostopowa zrównoważona o podwyższonej wytrzymałości.
11. PN-EN ISO 5817 Spawanie – Złącza spawane (z wyłączeniem spawania wiązką) stali, niklu, tytanu i ich stopów – Poziomy jakości według niezgodności spawalniczych.
12. PN-EN12201 Systemy przewodów rurowych z tworzyw sztucznych do przesyłania wody Polietylen (PE) Część 1: Wymagania ogólne, Część 2: Rury, Część 3: Kształtki, Część 4: Armatura, Część 5: Przydatność do stosowania w systemie.
13. PN-EN 558 Armatura przemysłowa. Długości zabudowy armatury metalowej prostej i kątowej do rurociągów kołnierzowych. Armatura z oznaczeniem PN, Armatura przemysłowa. Długości zabudowy armatury metalowej prostej i kątowej do rurociągów kołnierzowych. Armatura z oznaczeniem klasy.
14. PN-EN 1074 Armatura wodociągowa Wymagania użytkowe i badania sprawdzające Część 1: Wymagania ogólne, Część 2: Armatura zaporowa, Część 3: Armatura zwrotna, Część 4: Zawory napowietrzająco-odpowietrzające, Część 5: Armatura regulująca.
15. PN-86/B-09700 Tablice orientacyjne do oznaczania uzbrojenia na przewodach wodociągowych.
16. PN-EN 14525 Złączki nakrętne i łączniki kołnierzowe kompensacyjne z żeliwa sferoidalnego przeznaczone do stosowania z rurami z różnych materiałów: z żeliwa sferoidalnego, żeliwa szarego, stali, PVC-U, PE, włókno-cementu (oryg.).
17. PN-M-74081 Armatura przemysłowa – Skrzynki uliczne stosowane w instalacjach wodnych i gazowych.
18. PN-M-74082 Armatura przemysłowa – Skrzynki uliczne do hydrantów.

KIEROWNIK
Działu Technicznego
mgr inż. Aleksy Krymako

Toruńskie Wodociągi Sp. z o.o.
87-100 Toruń, ul. Rybaki 34-35
Dział Techniczny
(2) tel. 056[illegible]419 fax 056[illegible]

Marzec 2012

Uzasadnienie do stosowania armatury i połączeń PN16 na nowoprojektowanych sieciach wodociągowych

1. Armatura PN16 daje dużo większą ochronę przed uderzeniami hydraulicznymi. Uderzenia hydrauliczne są zjawiskiem powszechnym na sieci. Jest to seria tłumionych oscylacji ciśnienia (do 20[bar]), rozchodzących się z prędkością charakterystyczną dla fali dźwiękowej w danej cieczy. Uderzenia powstają przy nagłych zjawiskach na czynnej sieci takich jak: awaryjne zamykanie armatury, awarie pomp, nagłe zerwanie strumienia.
2. Każda armatura dobrego producenta jest sprawdzana dwojakiego rodzaju testem:
   - przy zamkniętej armaturze jest poddawane do niej ciśnienie 1,1xPN po każdej stronie (test na szczelność zamknięcia);
   - przy otwartej armaturze podawane jest do niej ciśnienie 1,5xPN (test na szczelność trzpienia i wytrzymałość korpusu – 24[bar],
3. Armatura na liniowym zadaniu inwestycyjnym stanowi do 10% wartości. Różnica pomiędzy ceną armatury PN10 i PN16 wynosi ok. 2~6%, tj. 0,6% wartości zadania.
4. Rury żeliwne testuje się w procesie produkcji na ciśnienie 50[bar] (punkt 6.5.2 normy PN-EN 545:2010). W rurociągach z żeliwa sferoidalnego armatura i jej połączenia są punktami newralgicznymi.
5. Wodociąg miejski uzbrojony w armaturę i połączenia PN16 jest lepiej przygotowany na różne warianty i kombinacje zasilania wodą z ujęć (istniejących i perspektywicznych).

Marek Hrembor

KIEROWNIK
Wydziału Sieci Wodociągowej
inż. Krzysztof Błażejczyk

KIEROWNIK
Działu Technicznego
mgr inż. Aleksy Krzymuski

Z-ca KIEROWNIKA
Działu Technicznego
Krzysztof Dębniewski

UCHWAŁA NR 748/10
RADY MIASTA TORUNIA
z dnia 25 lutego 2010 r.

w sprawie miejscowego planu zagospodarowania przestrzennego obszaru „Grębocin Nad Strugą - C" w Toruniu.

Na podstawie art. 20 ust. 1 ustawy z dnia 27 marca 2003r. o planowaniu i zagospodarowaniu przestrzennym (Dz. U. Nr 80, poz. 717 ze zm.)[1] oraz art. 18, ust. 2, pkt 5 ustawy z dnia 8 marca 1990r. o samorządzie gminnym (Dz. U. z 2001r. Nr 142, poz. 1591 ze zm.)[2], po stwierdzeniu zgodności z ustaleniami „Studium uwarunkowań i kierunków zagospodarowania przestrzennego miasta Torunia" - uchwala się, co następuje:

Rozdział 1
Przepisy ogólne

§ 1. Uchwala się miejscowy plan zagospodarowania przestrzennego obszaru „Grębocin Nad Strugą - C" w Toruniu, będący w części zmianą miejscowych planów zagospodarowania przestrzennego miasta Torunia:

1) dotyczącego części obszaru oznaczonego symbolem J 64aZP, położonego przy ul. Działowej 5b i Strudze Toruńskiej (uchwała RMT Nr 149/99 z dnia 29 kwietnia 1999r. - Dz. Urz. Woj. Kuj.-Pom. Nr 39, poz. 328);
2) dotyczącego obszaru dotychczas oznaczonego symbolami: J64dMN, J64bRL i O21Zt2/2, położonego przy ulicach: Olsztyńskiej, Działowej, Widok i Nad Strugą (uchwała RMT Nr 235/99 z dnia 1 lipca 1999r. - Dz. Urz. Woj. Kuj.-Pom. Nr 87, poz. 1000);
3) dotyczącego obszaru dotychczas oznaczonego symbolem J65ZP, ograniczonego ul.: Olsztyńską, Gawędy i Przelot (uchwała RMT Nr 238/99 z dnia 1 lipca 1999r. - Dz. Urz. Woj. Kuj.-Pom. Nr 87, poz. 1001);
4) dotyczącego obszaru dotychczas oznaczonego symbolami: J64aZP, J64bRL i J64cMN położonego przy ul.: Działowej, Nad Strugą i Strudze Toruńskiej (uchwała RMT Nr 601/2000 z dnia 19 października 2000r. - Dz. Urz. Woj. Kuj.-Pom. Nr 11, poz. 102);
5) dotyczącego obszaru oznaczonego symbolami: J64dMN, J64bRL (część), J64aZP (część), położonego przy ul. Olsztyńskiej (uchwała RMT Nr 1056/2002 z dnia 11 kwietnia 2002r. - Dz. Urz. Woj. Kuj.-Pom. Nr 80, poz. 1668);
6) dla obszaru położonego przy ul. Działowej, ograniczonego od południa i wschodu Strugą Toruńską, od północy linią rozgraniczającą planowanej drogi O21, oznaczonego symbolami: J64aZP, J64cMN i O21Zt (uchwała RMT Nr 1232/2002 z dnia 9 października 2002r. - Dz. Urz. Woj. Kuj.-Pom. Nr 128, poz. 2538);

- zwany dalej planem.

§ 2. Integralną częścią planu, o którym mowa w § 1, jest rysunek planu miejscowego zwany dalej rysunkiem planu, stanowiący załącznik nr 1 do niniejszej uchwały, przedstawiający graficznie ustalenia planu, w tym granice obszaru objętego planem.

---

[1] Zmiany ustawy zostały opublikowane w Dz. U. z 2004r. Nr 6, poz. 41 i Nr 141, poz. 1492, z 2005r. Nr 113, poz. 954 i Nr 130, poz. 1087, z 2006r. Nr 45, poz. 319 i Nr 225, poz. 1635, z 2007 r. Nr 127, poz. 880 oraz z 2008r. Nr 123, poz. 803, Nr 199, poz. 1227, Nr 201, poz. 1237 i Nr 220, poz. 1413).

[2] Zmiany tekstu jednolitego ustawy zostały opublikowane w Dz. U. z 2002r. Nr 23, poz. 220, Nr 62, poz. 558, Nr 113, poz. 984, Nr 153, poz. 1271 i Nr 214, poz. 1806, z 2003 r. Nr 80, poz. 717 i Nr 162, poz. 1568, z 2004r. Nr 102, poz. 1055 i Nr 116, poz. 1203, z 2005 r. Nr 172, poz. 1441 i Nr 175, poz. 1457, z 2006r. Nr 17, poz. 128 i Nr 181, poz. 1337, z 2007r. Nr 48, poz. 327, Nr 138, poz. 974 i Nr 173, poz. 1218, z 2008r. Nr 180, poz. 1111 i Nr 223, poz. 1458 oraz z 2009 r. Nr 52, poz. 420 i Nr 157, poz. 1241).

§ 3. 1. Ilekroć w dalszych przepisach jest mowa o:

1) **przeznaczeniu podstawowym** - należy przez to rozumieć przeznaczenie, które w ramach realizacji planu winno stać się dominującą formą wykorzystania terenu. W ramach przeznaczenia podstawowego mieszczą się elementy zagospodarowania bezpośrednio z nim związane, warunkujące prawidłowe korzystanie z terenu, np. urządzenia techniczne takie jak przyłącza i urządzenia instalacyjne, ogrodzenia, miejsca postojowe, place pod śmietniki, zbiorniki na paliwa grzewcze, itp., o ile ustalenia dla poszczególnych terenów nie stanowią inaczej;
2) **przeznaczeniu dopuszczalnym** - należy przez to rozumieć rodzaje przeznaczenia niekolidujące z przeznaczeniem podstawowym, które uzupełniają lub wzbogacają podstawowe funkcje terenu, w tym zwłaszcza określone w ustaleniach niniejszej uchwały;
3) **terenie** - należy przez to rozumieć obszar o określonym rodzaju przeznaczenia podstawowego, wyznaczony na rysunku planu liniami rozgraniczającymi, oznaczony literami i cyframi;
4) **symbolu terenu** - należy przez to rozumieć oznaczenie terenu wydzielonego liniami rozgraniczającymi, składające się z:
   a) poz. 1 - liczba - oznacza kolejny numer planu,
   b) poz. 2 - liczba - oznacza numer arabski jednostki przestrzennej (odpowiadający numerowi rzymskiemu jednostki ustaleń studium),
   c) poz. 3 - zestaw literowy - oznacza podstawowe przeznaczenie terenu,
   d) poz. 4 - liczba - oznacza kolejny numer terenu o tym samym przeznaczeniu;
5) **drogach wewnętrznych** - należy przez to rozumieć wydzielone geodezyjnie działki, umożliwiające skomunikowanie terenów i działek z drogą publiczną - udostępnione dla ruchu pieszego i samochodowego na określonych przez właściciela lub zarządcę warunkach;
6) **awaryjnej obsłudze komunikacyjnej** - należy przez to rozumieć możliwość dojazdu samochodami służb awaryjnych lub technicznych (np. karetki pogotowia, straży pożarnej, pojazdów obsługi technicznej i eksploatacyjnej sieci, itp.);
7) **funkcji mieszkaniowej integralnie związanej z prowadzoną działalnością usługową** - należy przez to rozumieć obiekty zamieszkania zbiorowego (np. pokoje gościnne, pensjonat, itp.), lokal lub dom mieszkalny właściciela podmiotu gospodarczego, stróża lub technologa (jeśli działalność wymaga całodobowego nadzoru) - na działce wspólnej z obiektem o określonym przeznaczeniu podstawowym;
8) **linii zabudowy nieprzekraczalnej** - należy przez to rozumieć linię wyznaczoną na rysunku lub w ustaleniach planu, na której mogą być zrealizowane ściany części nadziemnych budynku z zakazem jej przekraczania. Zakaz nie dotyczy elementów architektonicznych budynku takich jak: gzyms, okap dachu, zadaszenie nad wejściem, wiata, balkon, schody zewnętrzne, rampa dostawcza itp.) w kierunku terenów sąsiednich wydzielonych liniami rozgraniczającymi, o ile ustalenia szczegółowe dla poszczególnych terenów nie stanowią inaczej;
9) **maksymalnej ochronie istniejącej zieleni wysokiej** - należy przez to rozumieć nakaz zachowania i wkomponowania istniejącego wartościowego zadrzewienia w projektowane zagospodarowanie terenu. Dopuszcza się wycinkę drzew wyłącznie w przypadkach uzasadnionych zagrożeniem bezpieczeństwa i mienia ludzi bądź konstrukcji istniejącej zabudowy, a także w przypadku lokalizacji nowej zabudowy, zgodnie z ustaleniami planu;
10) **minimalnym wskaźniku miejsc postojowych** - należy przez to rozumieć obowiązek realizacji minimalnej ilości miejsc postojowych, lokalizowanych w granicach działki budowlanej dla potrzeb przeznaczenia podstawowego i dopuszczalnego (w przypadku realizacji obiektów z jego zakresu), obliczanej wg wskaźnika określonego w ustaleniach niniejszej uchwały, przy uwzględnieniu zasady równania w górę w przypadku ułamkowego przelicznika;
11) **wskaźniku powierzchni zabudowy** - należy przez to rozumieć maksymalną wielkość powierzchni zabudowy w stosunku do powierzchni terenu (działki);

12) **nośnikach reklamowych (reklamie)** - należy przez to rozumieć nośniki informacji wizualnej na terenach mieszkaniowych i usługowych bądź na terenach komunikacji, w jakiejkolwiek materialnej formie wraz z elementami konstrukcyjnymi i zamocowaniami. Na terenach dróg pojęcie to nie dotyczy nośników reklamowych umieszczonych w polu widzenia użytkowników drogi, będących znakami w rozumieniu przepisów o znakach i sygnałach lub znakami informującymi o obiektach użyteczności publicznej ustawionymi przez gminę;
13) **ogrodzeniu pełnym** - należy przez to rozumieć mur pełny lub takie ogrodzenie, w którym powierzchnia prześwitów widocznych z kierunku prostopadłego do elewacji ogrodzenia, wynosi mniej niż 30% poszczególnych segmentów ogrodzenia, tzn. powierzchni zawartej pomiędzy osiami podpór;
14) **podziałach działek wynikających z regulacji prawnych** - należy przez rozumieć wszelkie podziały, których celem nie jest wydzielenie nowych działek budowlanych lecz poprawa ich geometrycznego kształtu;
15) **rozwiązaniach o wysokim standardzie architektonicznym** - należy przez to rozumieć rozwiązania architektoniczno-budowlane charakteryzujące się:
    a) indywidualną formą stylistyczną bryły budynku i wysoką jakością materiałów wykończeniowych,
    b) kształtowaniem elewacji budynków (w szczególności handlowych z częścią magazynową) w sposób urozmaicony, poprzez zastosowanie m.in. podziałów elewacji z udziałem otworów okiennych i witryn, zróżnicowania faktur materiałów wykończeniowych, detalu architektonicznego itp.;
16) **usługach** - należy przez to rozumieć takie przeznaczenie terenu, na którym może być wykonywana działalność usługowa dla ludności nie obniżająca standardu warunków mieszkaniowych na sąsiednich terenach o funkcji mieszkaniowej;
17) **usługach wbudowanych** - należy przez to rozumieć usługi zajmujące dowolną kondygnację budynku mieszkalnego lub jej część - jednak nie więcej niż 50% powierzchni całkowitej budynku, nie powodujące obniżenia standardu warunków mieszkaniowych;
18) **usługach osiedlowych** - należy przez to rozumieć handel detaliczny małopowierzchniowy (do 2000 m² pow. sprzedaży), biura, usługi drobne (np. punkty usług fryzjerskich, kosmetycznych, szewskich, krawieckich, zegarmistrzowskich, solaria, itp.), poradnie medyczne (np. gabinety lekarskie, punkty medyczne, itp.), punkty edukacji (np. punkty przedszkolne, zespoły wychowania przedszkolnego, punkty nauki języków obcych, itp.), obiekty upowszechniania kultury (np. biblioteki, wypożyczalnie filmów, kluby), gastronomia, rozrywka (z wyłączeniem dyskotek) z niezbędnym zapleczem czasowego zamieszkania zbiorowego;
19) **usługach obniżających standard warunków mieszkaniowych** - należy przez rozumieć działalność powodującą w trakcie funkcjonowania osiągnięcie 80% dopuszczalnej normy zanieczyszczenia środowiska na granicy działki, na której działalność ta jest prowadzona lub działalność powodująca emisję nieprzyjemnego zapachu i w sposób oczywisty pogarszająca warunki życia sąsiadów np. emitująca widoczny dym, opary;
20) **zabudowie mieszkaniowej jednorodzinnej z usługami** - należy przez to rozumieć możliwość realizacji na jednej działce budowlanej budynku mieszkalnego i budynku usługowego lub jednego budynku łączącego ww. funkcje, przeznaczonych dla funkcji mieszkaniowej właścicieli i drobnych, lokalnych form aktywności gospodarczych. Lokalne formy aktywności gospodarczych nie mogą wywoływać niekorzystnych dla otoczenia natężeń ruchu związanego np. z transportem towarów, znacznego zapotrzebowania na media komunalne, odprowadzania agresywnych ścieków i wytwarzania toksycznych odpadów;
21) **zakazie lokalizacji tymczasowych obiektów budowlanych** - należy przez to rozumieć zakaz, który nie dotyczy obiektów budowlanych stanowiących zaplecze budowy, niezbędnych w okresie prowadzenia robót budowlanych;
22) **pasie zieleni izolacyjnej** - należy przez to rozumieć pas terenu, o szerokości określonej w ustaleniach niniejszej uchwały, z zielenią urządzoną, w szczególności wysoką, zimozieloną,

ukształtowaną w taki sposób, aby mogła pełnić funkcję izolacji dla zabudowy mieszkaniowej, usługowej lub służącej wypoczynkowi i rekreacji od sąsiednich terenów o uciążliwym oddziaływaniu (np. tereny działalności gospodarczej i usług, drogi, kolej);

23) **zieleni o charakterze leśnym** - należy przez rozumieć drzewa lub krzewy lub ich skupiska, usytuowane na terenach sklasyfikowanych dotychczas jako tereny leśne;

24) **zieleni urządzonej** - należy przez to rozumieć urządzoną i utrzymywaną zieleń wysoką (drzewa i krzewy) i niską (trawniki i kwietniki), ukształtowaną funkcjonalnie i plastycznie;

25) **zorganizowanym procesie inwestycyjnym** - należy przez to rozumieć działalność inwestycyjną realizowaną w oparciu o jeden projekt zagospodarowania terenu przy uwzględnieniu harmonijnej zabudowy i harmonijnego zagospodarowania;

26) **harmonijnej zabudowie** - należy przez to rozumieć wymóg realizacji obiektów o wysokich walorach architektonicznych charakteryzujących się zbliżonymi parametrami (np. proporcje, skala obiektu, rodzaj dachu i kolorystyka zastosowanych materiałów wykończeniowych pokrycia dachowego i elewacji);

27) **harmonijnym zagospodarowaniu** - należy przez to rozumieć wymóg realizacji elementów zagospodarowania działki lub terenu (np. obiektów małej architektury, tablic informacyjnych, ogrodzeń, oświetlenia, itp.), charakteryzujących się wzajemnym stylistycznym dostosowaniem np. w zakresie kolorystyki i rodzaju zastosowanych materiałów;

28) **wysokich walorach estetycznych** - należy przez to rozumieć wymóg wysokiego poziomu estetycznego obiektu nakładany na planowany obiekt poprzez szczególne ukształtowanie jego formy, stosowanie w elewacjach wysokiej jakości materiałów budowlanych oraz obowiązek podwyższenia poziomu estetycznego zabudowy istniejącej;

29) **przepisach szczególnych i odrębnych** - należy przez to rozumieć przepisy ustaw wraz z aktami wykonawczymi oraz ograniczenia w dysponowaniu terenem, wynikające z aktów prawa miejscowego wydanych przez organy administracji samorządowej lub rządowej, a także wynikające z prawomocnych decyzji administracyjnych;

30) **postuluje się** - należy przez to rozumieć sugestię zastosowania się do ustaleń niewiążących, wprowadzonych ze względów funkcjonalnych, estetycznych, ochronnych, itp.

2. Pojęcia występujące w niniejszej uchwale, nie wyjaśnione w ust. 1, należy interpretować zgodnie z definicjami przyjętymi w ustawie z dnia 27 marca 2003 r. o planowaniu i zagospodarowaniu przestrzennym oraz z definicjami wynikającymi z Polskich Norm i przepisów odrębnych, obowiązującymi w dniu podjęcia niniejszej uchwały.

Rozdział 2
Ustalenia szczegółowe dla terenów mieszkaniowych, mieszkaniowo-usługowych i dla terenów usług

§ 4. Dla terenów, oznaczonych na rysunku planu symbolami 7.14-MW1 do 7.14-MW9, ustala się:

1) przeznaczenie:
   a) podstawowe: tereny zabudowy mieszkaniowej wielorodzinnej,
   b) dopuszczalne: usługi, usługi wbudowane, drogi wewnętrzne, obiekty małej architektury, zieleń urządzona, urządzenia i sieci infrastruktury technicznej,
   c) dodatkowo dla terenów oznaczonych symbolami 7.14-MW7, 7.14-MW8 i 7.14-MW9 - dopuszczalne usługi osiedlowe,
   d) dodatkowo dla terenu oznaczonego symbolem 7.14-MW1 - na części działek nr: 34/72, 34/73 i 36/6 - dopuszcza się usługi osiedlowe z zakazem realizacji lokali mieszkalnych przeznaczonych na stały pobyt ludzi;
2) zasady ochrony i kształtowania ładu przestrzennego:

b) dla drogi oznaczonej symbolem 7.14-KD(D)12 - przejazd drogowy pod ul. Olsztyńską,
c) dopuszcza się stosowanie inżynierskich środków uspokojenia ruchu,
d) dopuszcza się realizację zatok postojowych na odcinkach ulic, na których występuje zapotrzebowanie na parkowanie, z uwzględnieniem rezerw terenu i po przeprowadzeniu analizy bezpieczeństwa ruchu drogowego,
e) w przypadku ulic bez przejazdu obowiązek realizacji placu do zawracania - zgodnie z rysunkiem planu,
f) obowiązek realizacji nowych sieci infrastruktury technicznej jako podziemnych - modernizacja, przebudowa i budowa systemów infrastruktury technicznej na warunkach wydanych przez gestora sieci i w uzgodnieniu z zarządcą dróg;

11) sposób i termin tymczasowego zagospodarowania, urządzania i użytkowania terenów - nie występuje potrzeba określania;

12) stawki procentowe, na podstawie których ustala się jednorazową opłatę, o której mowa w art. 36 ust. 4 ustawy o planowaniu i zagospodarowaniu przestrzennym - w wysokości 0%.

§ 29. Dla terenów, oznaczonych na rysunku planu symbolami 7.14-KDX1 do 7.14-KDX12, ustala się:

1) przeznaczenie:
   a) podstawowe: tereny komunikacji - publiczny ciąg pieszo-jezdny,
   b) dopuszczalne: sieci i urządzenia infrastruktury technicznej z wyłączeniem masztów i stacji bazowych telefonii komórkowej;
2) zasady ochrony i kształtowania ładu przestrzennego - zakaz lokalizacji tymczasowych obiektów budowlanych;
3) zasady ochrony środowiska, przyrody i krajobrazu kulturowego - nie występuje potrzeba określania;
4) zasady ochrony dziedzictwa kulturowego i zabytków oraz dóbr kultury współczesnej:
   a) w celu zabezpieczenia przed zniszczeniem zabytków ruchomych i nieruchomych, mogących znajdować się w obrębie stanowiska archeologicznego - ustala się strefę obserwacji archeologicznej, zgodnie z rysunkiem planu,
   b) na terenach oznaczonych symbolami 7.14-KDX4 i 7.14-KDX6, w części położonej w granicach strefy obserwacji archeologicznej - obowiązek uzgodnienia, z Kujawsko-Pomorskim Wojewódzkim Konserwatorem Zabytków, projektów zagospodarowania terenu dla zamierzeń inwestycyjnych oraz pisemnego zawiadomienia o planowanych robotach ziemnych i ich zakresie;
5) wymagania wynikające z potrzeb kształtowania przestrzeni publicznych - zakaz umieszczania wolno stojących nośników reklamowych;
6) parametry i wskaźniki kształtowania zabudowy oraz zagospodarowania terenu - szerokość w liniach rozgraniczających - zgodnie z rysunkiem planu,
7) granice i sposoby zagospodarowania terenów lub obiektów podlegających ochronie, ustalonych na podstawie odrębnych przepisów - nie występuje potrzeba określania;
8) szczegółowe zasady i warunki scalania i podziału nieruchomości - nie występuje potrzeba określania;
9) szczególne warunki zagospodarowania terenów oraz ograniczenia w ich użytkowaniu:
   a) obsługa komunikacyjna nieruchomości przyległych na warunkach określonych przez zarządcę drogi,
   b) dla terenu oznaczonego symbolem 7.14-KDX6 dodatkowo - obsługa awaryjna terenu oznaczonego symbolem 7.14-US/ZP/WS1,
   c) dla terenu oznaczonego symbolem 7.14-KDX12 - nakaz realizacji połączenia z drogą serwisową ul. Olsztyńskiej,
   d) w części terenów oznaczonych symbolami 7.14-KDX2 i 7.14-KDX3 - wyznacza się pas terenu, oznaczony na rysunku planu - jako pas ograniczeń w użytkowaniu dla

napowietrznej linii elektroenergetycznej WN 110 kV (po 20 m w obie strony od osi linii) - ustalenie przestaje obowiązywać w przypadku dyslokacji linii lub jej skablowania,

e) nakaz uzgodnienia zamierzeń inwestycyjnych - zagospodarowania terenu i nasadzeń zieleni w pasie ograniczeń w użytkowaniu linii elektroenergetycznej - z zarządcą tej linii;

10) zasady modernizacji, rozbudowy i budowy systemów komunikacji i infrastruktury technicznej:

a) przekrój jednoprzestrzenny - dopuszcza się zastosowanie inżynierskich środków uspokojenia ruchu, a dla terenu oznaczonego symbolem 7.14-KDX7 dodatkowo zatoki postojowe, z dopuszczeniem bilansowania jako miejsca postojowe dla terenu 7.14-MW7,

b) w przypadku ciągów bez przejazdu obowiązek realizacji placu do zawracania - zgodnie z rysunkiem planu,

c) obowiązek realizacji nowych sieci infrastruktury technicznej jako podziemnych - przebudowa i budowa systemów infrastruktury technicznej na warunkach wydanych przez gestora sieci i w uzgodnieniu z zarządcą drogi;

11) sposób i termin tymczasowego zagospodarowania, urządzania i użytkowania terenów - nie występuje potrzeba określania;

12) stawki procentowe, na podstawie których ustala się jednorazową opłatę, o której mowa w art. 36 ust. 4 ustawy o planowaniu i zagospodarowaniu przestrzennym - w wysokości 0%.

§ 30. Dla terenów, oznaczonych na rysunku planu symbolami 7.14-KPR1, 7.14-KPR2 i 7.14-KPR3, ustala się:

1) przeznaczenie:

a) podstawowe: tereny komunikacji - publiczny ciąg pieszy,

b) dopuszczalne: sieci i urządzenia infrastruktury technicznej z wyłączeniem masztów i stacji bazowych telefonii komórkowej;

2) zasady ochrony i kształtowania ładu przestrzennego - zakaz lokalizacji tymczasowych obiektów budowlanych;

3) zasady ochrony środowiska, przyrody i krajobrazu kulturowego - nie występuje potrzeba określania;

4) zasady ochrony dziedzictwa kulturowego i zabytków oraz dóbr kultury współczesnej:

a) w celu zabezpieczenia przed zniszczeniem zabytków ruchomych i nieruchomych, mogących znajdować się w obrębie stanowiska archeologicznego - ustala się strefę obserwacji archeologicznej, zgodnie z rysunkiem planu,

b) na terenie oznaczonym symbolem 7.14-KPR1, w części położonej w granicach strefy obserwacji archeologicznej - obowiązek uzgodnienia, z Kujawsko-Pomorskim Wojewódzkim Konserwatorem Zabytków, projektów zagospodarowania terenu dla zamierzeń inwestycyjnych oraz pisemnego zawiadomienia o planowanych robotach ziemnych i ich zakresie;

5) wymagania wynikające z potrzeb kształtowania przestrzeni publicznych - zakaz umieszczania wolno stojących nośników reklamowych;

6) parametry i wskaźniki kształtowania zabudowy oraz zagospodarowania terenu:

a) szerokość w liniach rozgraniczających - zgodnie z rysunkiem planu,

b) obowiązek stosowania nawierzchni przepuszczalnych z zastosowaniem materiałów nie stwarzających zagrożenia dla gleby i wód;

7) granice i sposoby zagospodarowania terenów lub obiektów podlegających ochronie, ustalonych na podstawie odrębnych przepisów - nie występuje potrzeba określania;

8) szczegółowe zasady i warunki scalania i podziału nieruchomości - nie występuje potrzeba określania;

9) szczególne warunki zagospodarowania terenów oraz ograniczenia w ich użytkowaniu - nie występuje potrzeba określania;

b) zaopatrzenie w energię z istniejących lub projektowanych urządzeń elektroenergetycznych na warunkach wydanych przez gestora sieci,
c) zaopatrzenie w energię cieplną - z sieci ciepłowniczej, na warunkach wydanych przez gestora sieci, lub z urządzeń indywidualnych z zastosowaniem paliw i technologii gwarantujących zachowanie normatywnych wartości emisji spalin do atmosfery, określonych w przepisach szczególnych,
d) obowiązek realizacji nowych sieci infrastruktury technicznej jako podziemnych - przebudowa i budowa systemów infrastruktury technicznej, na warunkach wydanych przez gestorów sieci;

11) sposób i termin tymczasowego zagospodarowania, urządzania i użytkowania terenów - do czasu realizacji ustaleń niniejszej uchwały dopuszcza się dotychczasowe użytkowanie terenów;

12) stawki procentowe, na podstawie których ustala się jednorazową opłatę, o której mowa w art. 36 ust. 4 ustawy o planowaniu i zagospodarowaniu przestrzennym, w wysokości 0%.

Rozdział 6
Przepisy końcowe

§ 32. Rozstrzygnięcie o sposobie rozpatrzenia uwag wniesionych do projektu planu w czasie jego wyłożenia do publicznego wglądu - stanowi załącznik nr 2 do niniejszej uchwały.

§ 33. Rozstrzygnięcie o sposobie realizacji, zapisanych w planie, inwestycji z zakresu infrastruktury technicznej, które należą do zadań własnych gminy oraz zasadach ich finansowania - stanowi załącznik nr 3 do niniejszej uchwały.

§ 34. Wykonanie uchwały powierza się Prezydentowi Miasta Torunia.

§ 35. 1. Uchwała wchodzi w życie po upływie 30 dni od dnia jej ogłoszenia w Dzienniku Urzędowym Województwa Kujawsko-Pomorskiego.

2. Uchwała, o której mowa w ust. 1 podlega publikacji na stronie internetowej Urzędu Miasta Torunia.

Przewodniczący
Rady Miasta Torunia

Waldemar Przybyszewski

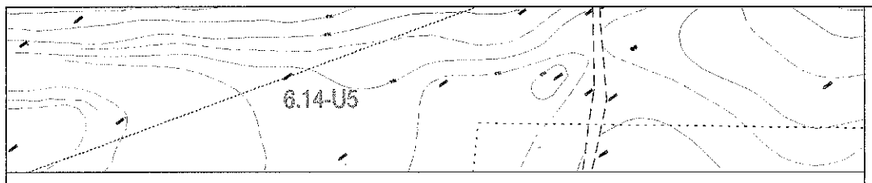

OZNACZENIA OBOWIĄZUJĄCE:

- granica obszaru objętego planem
- linie rozgraniczające tereny o różnym przeznaczeniu podstawowym
- linia dopuszczalnego podziału nieruchomości
- linia zabudowy nieprzekraczalna
- strefa obserwacji archeologicznej
- linie wymiarowe (wymiary podano w metrach)
- tereny zagrożone osuwaniem się mas ziemnych

7.14-KD(D)6

- numer kolejny terenu
- klasa drogi
- symbol przeznaczenia podstawowego
- jednostka przestrzenna ustaleń studium
- numer kolejny planu miejscowego

PRZEZNACZENIE TERENU:

MW	- teren zabudowy mieszkaniowej wielorodzinnej
MN	- teren zabudowy mieszkaniowej jednorodzinnej
MN/U	- teren zabudowy mieszkaniowej jednorodzinnej z usługami
MN/ZP	- teren zabudowy mieszkaniowej jednorodzinnej w zieleni urządzonej
U	- teren usług
US	- teren usług sportowo-rekreacyjnych
US/ZP/WS	- teren usług sportowo-rekreacyjnych z zielenią urządzoną i wodami powierzchniowymi
ZP	- teren zieleni urządzonej
ZP/WS	- teren zieleni urządzonej i wód powierzchniowych
ZL/WS	- lasy i teren wód powierzchniowych
E	- teren infrastruktury technicznej - elektroenergetyka
K	- teren infrastruktury technicznej - kanalizacja

tereny komunikacji:

KD(Z)	- droga publiczna - ulica zbiorcza
KD(L)	- droga publiczna - ulica lokalna
KD(D)	- droga publiczna - ulica dojazdowa
KDX	- publiczny ciąg pieszo-jezdny
KPR	- publiczny ciąg pieszy
KP	- publiczna obsługa komunikacji zbiorowej

OZNACZENIA UZUPEŁNIAJĄCE:

- granica administracyjna miasta
- granica i obszar terenu zamkniętego
- działki postulowane do regulacji prawnej
- rejon zjazdu na tereny przyległe
- (A) rejony lokalizacji zatok autobusowych
- granica pasa ograniczeń w użytkowaniu
- linie rozgraniczające tereny o różnym przeznaczeniu poza granicami obszaru objętego planem - wg m.p.z.p. sporządzanego na podstawie odrębnej uchwały Rady Miasta Torunia lub uchwały Gminy Lubicz

MIEJSCOWY PLAN ZAGOSPODAROWANIA PRZESTRZENNEGO OBSZARU "GRĘBOCIN NAD STRUGĄ - C" w TORUNIU

RYSUNEK PLANU skala 1:1000 (obręb: 54)

POMNIEJSZONO W CELU REPRODUKCJI 25 0 25 50 75 100 M

Orientacja

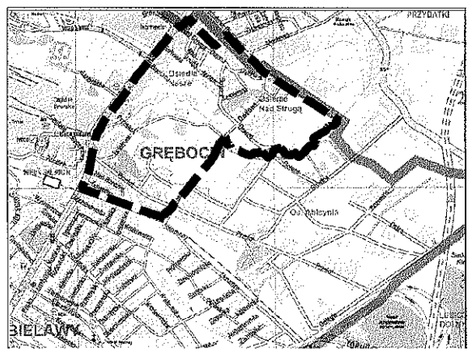

Wyrys ze Studium uwarunkowań i kierunków zagospodarowania przestrzennego miasta Torunia

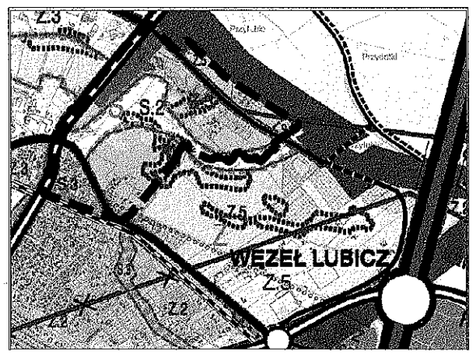

ZAŁĄCZNIK nr 1
do uchwały nr 748/10 Rady Miasta Torunia
z dnia 25 lutego 2010r.

4	5	6
3	2	1

ZAŁĄCZNIK nr 1
do uchwały nr 748/10 Rady Miasta Torunia z dnia 25 lutego 2010r.
sekcja 1 - pomniejszono do celów publikacji

25 0 25 50 75 100 M

OZNACZENIA UZUPEŁNIAJĄCE:

- granica administracyjna miasta
- granica i obszar terenu zamkniętego
- działki postulowane do regulacji prawnej
- rejon zjazdu na tereny przyległe
- (A) rejony lokalizacji zatok autobusowych
- granica pasa ograniczeń w użytkowaniu
- linie rozgraniczające tereny o różnym przeznaczeniu poza granicami obszaru objętego planem - wg m.p.z.p. sporządzanego na podstawie odrębnej uchwały Rady Miasta Torunia lub uchwały Gminy Lubicz

OZNACZENIA OBOWIĄZUJĄCE:

- granica obszaru objętego planem
- linie rozgraniczające tereny o różnym przeznaczeniu podstawowym
- linia dopuszczalnego podziału nieruchomości
- linia zabudowy nieprzekraczalna
- strefa obserwacji archeologicznej
- 10 linie wymiarowe (wymiary podano w metrach)
- tereny zagrożone osuwaniem się mas ziemnych

7.14-KD(D)6

- numer kolejny terenu
- klasa drogi
- symbol przeznaczenia podstawowego
- jednostka przestrzenna ustaleń studium
- numer kolejny planu miejscowego

PRZEZNACZENIE TERENU:

MW	- teren zabudowy mieszkaniowej wielorodzinnej
MN	- teren zabudowy mieszkaniowej jednorodzinnej
MN/U	- teren zabudowy mieszkaniowej jednorodzinnej z usługami
MN/ZP	- teren zabudowy mieszkaniowej jednorodzinnej w zieleni urządzonej
U	- teren usług
US	- teren usług sportowo-rekreacyjnych
US/ZP/WS	- teren usług sportowo-rekreacyjnych z zielenią urządzoną i wodami powierzchniowymi
ZP	- teren zieleni urządzonej
ZP/WS	- teren zieleni urządzonej i wód powierzchniowych
ZL/WS	- lasy i teren wód powierzchniowych
E	- teren infrastruktury technicznej - elektroenergetyka
K	- teren infrastruktury technicznej - kanalizacja

tereny komunikacji:

KD(Z)	- droga publiczna - ulica zbiorcza
KD(L)	- droga publiczna - ulica lokalna
KD(D)	- droga publiczna - ulica dojazdowa
KDX	- publiczny ciąg pieszo-jezdny
KPR	- publiczny ciąg pieszy
KP	- publiczna obsługa komunikacji zbiorowej

MIEJSCOWY PLAN ZAGOSPODAROWANIA PRZESTRZENNEGO OBSZARU "GRĘBOCIN NAD STRUGĄ - C" w TORUNIU

RYSUNEK PLANU skala 1:1000 (obręb: 54)

25 0 25 50 75 100 M

Orientacja

Wyrys ze Studium uwarunkowań i kierunków zagospodarowania przestrzennego miasta Torunia

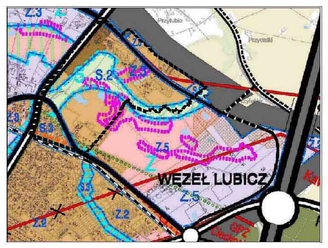

ZAŁĄCZNIK nr 1
do uchwały nr 748/10 Rady Miasta Torunia
z dnia 25 lutego 2010r.

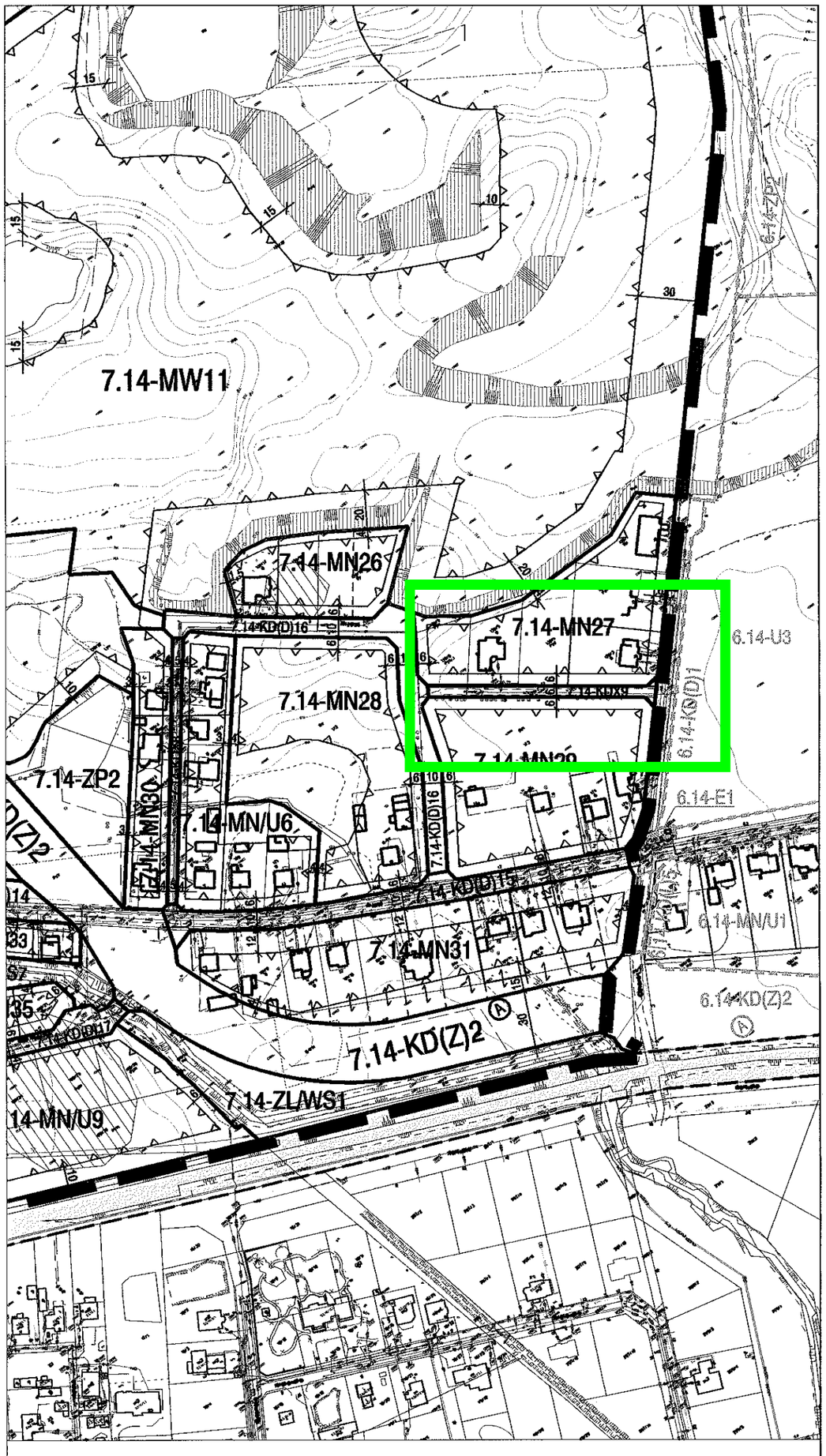

4	5	6
3	2	1

ZAŁĄCZNIK nr 1
do uchwały nr 748/10 Rady Miasta Torunia z dnia 25 lutego 2010r.
sekcja 2 - pomniejszono do celów publikacji

25 0 25 50 75 100 M

Uchwała Nr 407/08
Rady Miasta Torunia
z dnia 2 października 2008 r.

w sprawie miejscowego planu zagospodarowania przestrzennego obszaru „Grębocin Nad Strugą - B" w Toruniu.

Na podstawie art. 20 ust. 1 ustawy z dnia 27 marca 2003 r. o planowaniu i zagospodarowaniu przestrzennym (Dz. U. Nr 80, poz. 717, z 2004r. Nr 6, poz. 41 i Nr 141, poz. 1492, z 2005 r. Nr 113, poz. 954 i Nr 130, poz. 1087, z 2006r. Nr 45, poz. 319 i Nr 225, poz. 1635 oraz z 2007r. Nr 127, poz. 880) oraz art. 18, ust. 2, pkt 5 ustawy z dnia 8 marca 1990 r. o samorządzie gminnym (Dz. U. z 2001 r. Nr 142, poz. 1591, z 2002 r. Nr 23, poz. 220, Nr 62, poz. 558, Nr 113, poz. 984, Nr 153, poz. 1271, Nr 214, poz. 1806, z 2003 r. Nr 80, poz. 717 i Nr 162, poz. 1568, z 2004r. Nr 102, poz. 1055, Nr 116, poz. 1203 i Nr 167, poz. 1759, z 2005r. Nr 172, poz. 1441 i Nr 175, poz. 1457, z 2006r. Nr 17, poz. 128 i Nr 181, poz. 1337 oraz z 2007r. Nr 48, poz. 327, Nr 138, poz. 974 i Nr 173, poz. 1218), po stwierdzeniu zgodności z ustaleniami „Studium uwarunkowań i kierunków zagospodarowania przestrzennego miasta Torunia" - uchwala się, co następuje:

Rozdział 1
Przepisy ogólne

§ 1. Uchwala się miejscowy plan zagospodarowania przestrzennego obszaru „Grębocin Nad Strugą - B" w Toruniu, będący w części zmianą miejscowego planu zagospodarowania przestrzennego miasta Torunia dla terenu położonego w rejonie ul.: Odległej, Przelot, Gminnej, Rozwartej i Ostrej oraz linii kolejowej relacji Toruń - Sierpc (uchwała RMT Nr 1231/2002 z dnia 9 października 2002 r. - Dz. Urz. Woj. Kuj.-Pom. Nr 149, poz. 3303) - zwany dalej planem.

§ 2. Integralną częścią planu, o którym mowa w § 1, jest rysunek planu miejscowego zwany dalej rysunkiem planu, stanowiący załącznik nr 1 do niniejszej uchwały, przedstawiający graficznie ustalenia planu, w tym granice obszaru objętego planem.

§ 3. 1. Ilekroć w dalszych przepisach jest mowa o:

1) przeznaczeniu podstawowym - należy przez to rozumieć przeznaczenie, które w ramach realizacji planu winno stać się dominującą formą wykorzystania terenu. W ramach przeznaczenia podstawowego mieszczą się elementy zagospodarowania bezpośrednio z nim związane, warunkujące prawidłowe korzystanie z terenu, np. urządzenia techniczne takie jak przyłącza i urządzenia instalacyjne, ogrodzenia, miejsca postojowe, place pod śmietniki, zbiorniki na paliwa grzewcze, zbiorniki przeciwpożarowe itp., o ile ustalenia dla poszczególnych terenów nie stanowią inaczej;
2) przeznaczeniu dopuszczalnym - należy przez to rozumieć rodzaje przeznaczenia niekolidujące z przeznaczeniem podstawowym, które uzupełniają lub wzbogacają podstawowe funkcje terenu;
3) terenie - należy przez to rozumieć obszar o określonym rodzaju przeznaczenia podstawowego, wyznaczony na rysunku planu liniami rozgraniczającymi, oznaczony literami i cyframi;
4) symbolu terenu - należy przez to rozumieć oznaczenie terenu wydzielonego liniami rozgraniczającymi, składające się z:
   a) poz. 1 - liczba - oznacza kolejny numer planu,
   b) poz. 2 - liczba - oznacza numer arabski jednostki przestrzennej (odpowiadający numerowi rzymskiemu jednostki ustaleń studium),
   c) poz. 3 - zestaw literowy - oznacza podstawowe przeznaczenie terenu,
   d) poz. 4 - liczba - oznacza kolejny numer terenu o tym samym przeznaczeniu;

5) drogach wewnętrznych - należy przez to rozumieć wydzielone geodezyjnie działki, umożliwiające skomunikowanie terenów i działek z drogą publiczną - udostępnione dla ruchu pieszego i samochodowego na określonych przez właściciela lub zarządcę warunkach;
6) funkcji mieszkaniowej integralnie związanej z prowadzoną działalnością usługową lub produkcyjną - należy przez to rozumieć obiekty zamieszkania zbiorowego (np. pokoje gościnne, pensjonat, itp.), lokal lub dom mieszkalny właściciela podmiotu gospodarczego, stróża lub technologa (jeśli działalność wymaga całodobowego nadzoru) - na działce wspólnej z obiektem o określonym przeznaczeniu podstawowym;
7) funkcjach chronionych - należy przez to rozumieć usługi z zakresu oświaty i wychowania związane z wielogodzinnym lub stałym pobytem dzieci i młodzieży, szpitale i domy opieki społecznej, hospicja, itp.:
8) linii zabudowy nieprzekraczalnej - należy przez to rozumieć linię wyznaczoną na rysunku lub w ustaleniach planu, na której mogą być zrealizowane ściany części nadziemnych budynku z zakazem jej przekraczania w kierunku terenów sąsiednich wydzielonych liniami rozgraniczającymi, o ile ustalenia szczegółowe dla poszczególnych terenów nie stanowią inaczej - zakaz nie dotyczy elementów architektonicznych budynku takich jak: gzyms, okap dachu, zadaszenie nad wejściem, balkon, schody zewnętrzne, rampa dostawcza itp.;
9) minimalnym wskaźniku miejsc postojowych - należy przez to rozumieć obowiązek realizacji minimalnej ilości miejsc postojowych, lokalizowanych w granicach działki budowlanej dla potrzeb przeznaczenia podstawowego i dopuszczalnego (w przypadku realizacji obiektów z jego zakresu), obliczanej wg wskaźnika określonego w ustaleniach niniejszej uchwały, przy uwzględnieniu zasady równania w górę w przypadku ułamkowego przelicznika;
10) nośnikach reklamowych (reklamie) - należy przez to rozumieć nośniki informacji wizualnej na terenach mieszkaniowych, usługowych i produkcyjnych bądź na terenach komunikacji, w jakiejkolwiek materialnej formie wraz z elementami konstrukcyjnymi i zamocowaniami. Na terenach dróg pojęcie to nie dotyczy nośników reklamowych umieszczonych w polu widzenia użytkowników drogi, będących znakami w rozumieniu przepisów o znakach i sygnałach lub znakami informującymi o obiektach użyteczności publicznej ustawionymi przez gminę;
11) odprowadzaniu ścieków - należy przez to rozumieć odprowadzenie wody zużytej na cele bytowe lub gospodarcze, wód opadowych lub roztopowych, ujętych w systemy kanalizacyjne, pochodzące z powierzchni zanieczyszczonych, w tym zwłaszcza dróg i parkingów;
12) ogrodzeniu pełnym - należy przez to rozumieć mur pełny lub takie ogrodzenie, w którym powierzchnia prześwitów widocznych z kierunku prostopadłego do elewacji ogrodzenia, wynosi mniej niż 30% poszczególnych segmentów ogrodzenia, tzn. powierzchni zawartej pomiędzy osiami podpór;
13) orientacyjnych liniach rozgraniczających – należy przez to rozumieć linie rozgraniczające tereny o różnym przeznaczeniu podstawowym, których przebieg określony na rysunku planu może podlegać modyfikacjom (przesunięciom) w przypadkach uzasadnionych rozwiązaniami technicznymi dróg publicznych. Przesunięcie orientacyjnych linii rozgraniczających nie powoduje przesunięcia nieprzekraczalnych linii zabudowy;
14) podziałach działek wynikających z regulacji prawnych - należy przez rozumieć wszelkie podziały, których celem nie jest wydzielenie nowych działek budowlanych lecz poprawa ich geometrycznego kształtu;
15) powierzchni biologicznie czynnej - należy przez to rozumieć niezabudowaną i nieutwardzoną powierzchnię terenu lub działki pokrytą roślinnością naturalną lub urządzoną (łącznie z wodami powierzchniowymi: zbiornikami wodnymi i ciekami);
16) zabudowie mieszkaniowej jednorodzinnej z usługami - należy przez to rozumieć możliwość realizacji na jednej działce budowlanej budynku mieszkalnego i budynku usługowego lub jednego budynku łączącego ww. funkcje, przeznaczonych dla funkcji mieszkaniowej właścicieli i drobnych, lokalnych form aktywności gospodarczych. Lokalne formy aktywności gospodarczych nie mogą wywoływać niekorzystnych dla otoczenia natężeń ruchu związanego np. z transportem towarów, znacznego zapotrzebowania na media komunalne, odprowadzania agresywnych ścieków i wytwarzania toksycznych odpadów;

17) zakazie lokalizacji tymczasowych obiektów budowlanych - należy przez to rozumieć zakaz, który nie dotyczy obiektów budowlanych stanowiących zaplecze budowy, niezbędnych w okresie prowadzenia robót budowlanych;
18) zieleni izolacyjnej - należy przez to rozumieć zieleń urządzoną, w szczególności wysoką, zimozieloną, ukształtowaną w taki sposób, aby mogła pełnić funkcję izolacji dla zabudowy mieszkaniowej, usługowej lub służącej wypoczynkowi i rekreacji od sąsiednich terenów o uciążliwym oddziaływaniu (np. tereny działalności gospodarczej i usług, drogi, kolej);
19) zieleni przydrożnej - należy przez to rozumieć roślinność umieszczoną w pasie drogowym z uwzględnieniem uwarunkowań lokalnych, mającą na celu ochronę przyległego terenu przed nadmiernym hałasem, zanieczyszczeniem powietrza, wody i gleby, ochronę drogi przed zawiewaniem i zaśnieżaniem oraz ochronę użytkowników drogi przed oślepianiem przez pojazdy nadjeżdżające z kierunku przeciwnego;
20) zieleni urządzonej - należy przez to rozumieć urządzoną i utrzymywaną zieleń wysoką (drzewa i krzewy) i niską (trawniki i kwietniki), ukształtowaną funkcjonalnie i plastycznie.

2. Pojęcia występujące w niniejszej uchwale, nie wyjaśnione w ust. 1, należy interpretować zgodnie z definicjami przyjętymi w ustawie z dnia 27 marca 2003 r. o planowaniu i zagospodarowaniu przestrzennym oraz z definicjami wynikającymi z Polskich Norm i przepisów odrębnych, obowiązującymi w dniu podjęcia niniejszej uchwały.

Rozdział 2
Ustalenia szczegółowe
dla terenów usług, mieszkaniowo-usługowych i mieszkaniowych

§ 4. Dla terenów, oznaczonych na rysunku planu symbolami: 6.14-U1, 6.14-U2, 6.14-U3, 6.14-U4 i 6.14-U5, ustala się:

1) przeznaczenie:
   a) podstawowe: tereny usług,
   b) dopuszczalne: produkcja, składy i magazyny, drogi wewnętrzne, parkingi, garaże wielostanowiskowe, funkcja mieszkaniowa integralnie związana z prowadzoną działalnością usługową lub produkcyjną, obiekty małej architektury, zieleń urządzona, urządzenia i sieci infrastruktury technicznej,
   c) wyklucza się lokalizację:
      - stacji demontażu pojazdów, sprzętu gospodarstwa domowego, komputerów, itp. i przetwarzania odpadów powstałych z tego demontażu,
      - obiektów, urządzeń i instalacji związanych z odzyskiem lub unieszkodliwianiem odpadów oraz ze składowaniem, zbieraniem i przeładunkiem odpadów (np. złomowiska), z wyłączeniem gospodarki odpadami powstałymi w trakcie działalności usługowej i produkcyjnej, prowadzonej w ramach przeznaczenia podstawowego terenu,
      - funkcji chronionych;
2) zasady ochrony i kształtowania ładu przestrzennego:
   a) zakaz lokalizacji tymczasowych obiektów budowlanych, zakaz nie dotyczy obiektów tymczasowych związanych z imprezami okolicznościowymi lub sezonowymi (np. targi, kiermasze, wystawy itp.),
   b) zakaz ogrodzeń pełnych od strony dróg publicznych i dla terenu oznaczonego symbolem 6.14-U5 - dodatkowo od strony terenu o symbolu 6.14-ZP1a,
   c) elewacje projektowanych budynków eksponowane od strony dróg publicznych o wysokich walorach estetycznych;
3) zasady ochrony środowiska, przyrody i krajobrazu kulturowego:
   a) ze względu na potrzeby ochrony zdrowia ludzi ustala się zakaz lokalizacji przedsięwzięć mogących znacząco oddziaływać na środowisko i wymagających obowiązkowo sporządzenia raportu o oddziaływaniu na środowisko (zakaz nie dotyczy urządzeń i sieci infrastruktury technicznej z wyjątkiem stacji bazowych telefonii komórkowej),

b) nakaz zastosowania odpowiednich zabezpieczeń technicznych dla stateczności skarp i wykopów drogi oraz wykopu podczas prowadzenia prac ziemnych związanych z przebudową i budową drogi publicznej i systemów infrastruktury technicznej;

4) zasady ochrony dziedzictwa kulturowego i zabytków oraz dóbr kultury współczesnej - nie występuje potrzeba określania;

5) wymagania wynikające z potrzeb kształtowania przestrzeni publicznych - nie występuje potrzeba określania;

6) parametry i wskaźniki kształtowania zabudowy oraz zagospodarowania terenu:
   a) szerokość w liniach rozgraniczających i orientacyjnych liniach rozgraniczających - zgodnie z rysunkiem planu,
   b) przekrój 1x2 - ulica jednojezdniowa dwupasowa, z poszerzeniami o dodatkowe pasy ruchu w obrębie skrzyżowań,
   c) szerokość jezdni - min. 7,0 m,
   d) chodniki,
   e) zatoki postojowe,
   f) dla terenu 6.14-KD(L)4 - dodatkowo zatoki autobusowe i ścieżka rowerowa;

7) granice i sposoby zagospodarowania terenów lub obiektów podlegających ochronie, ustalonych na podstawie odrębnych przepisów - nie występuje potrzeba określania;

8) szczegółowe zasady i warunki scalania i podziału nieruchomości - nie występuje potrzeba określania;

9) szczególne warunki zagospodarowania terenów oraz ograniczenia w ich użytkowaniu:
   a) obsługa komunikacyjna terenów przyległych na warunkach określonych przez zarządcę drogi,
   b) w terenie oznaczonym symbolem 6.14-KD(L)2 - wyznacza się pas terenu, oznaczony na rysunku planu - jako obszar ograniczonego użytkowania dla napowietrznej linii elektroenergetycznej WN 110 kV (po 20 m w obie strony od osi linii) - ustalenie przestaje obowiązywać w przypadku dyslokacji linii lub jej skablowania,
   c) nakaz uzgodnienia zamierzeń inwestycyjnych - zagospodarowania terenu i nasadzeń zieleni w pasie ograniczonego użytkowania linii elektroenergetycznej - z zarządcą tej linii;

10) zasady modernizacji, rozbudowy i budowy systemów komunikacji i infrastruktury technicznej:
   a) skrzyżowania jednopoziomowe z drogami publicznymi i wewnętrznymi,
   b) obowiązek realizacji nowych sieci infrastruktury technicznej jako podziemnych - modernizacja, przebudowa i budowa systemów infrastruktury technicznej na warunkach wydanych przez gestora sieci i w uzgodnieniu z zarządcą dróg;

11) sposób i termin tymczasowego zagospodarowania, urządzania i użytkowania terenów - nie występuje potrzeba określania;

12) stawki procentowe, na podstawie których ustala się jednorazową opłatę, o której mowa w art. 36 ust. 4 ustawy o planowaniu i zagospodarowaniu przestrzennym - w wysokości 0%.

§ 14. Dla terenu, oznaczonego na rysunku planu symbolem 6.14-KD(D)1, ustala się:

1) przeznaczenie:
   a) podstawowe: tereny komunikacji - droga publiczna - ulica dojazdowa,
   b) dopuszczalne: sieci i urządzenia infrastruktury technicznej, zieleń przydrożna;

2) zasady ochrony i kształtowania ładu przestrzennego - zakaz umieszczania wolno stojących nośników reklamowych i tymczasowych obiektów budowlanych;

3) zasady ochrony środowiska, przyrody i krajobrazu kulturowego;
   a) nakaz wprowadzenia zieleni przydrożnej, w dostosowaniu do lokalnych uwarunkowań,
   b) podczas prowadzenia prac ziemnych związanych z przebudową i budową drogi publicznej i systemów infrastruktury technicznej - nakaz stosowania odpowiednich zabezpieczeń technicznych dla skarpy wykopu;

4) zasady ochrony dziedzictwa kulturowego i zabytków oraz dóbr kultury współczesnej - nie występuje potrzeba określania;

5) wymagania wynikające z potrzeb kształtowania przestrzeni publicznych - nie występuje potrzeba określania;
6) parametry i wskaźniki kształtowania zabudowy oraz zagospodarowania terenu:
   a) szerokość w liniach rozgraniczających - zgodnie z rysunkiem planu,
   b) przekrój 1x2 - ulica jednojezdniowa dwupasowa, zakończenie w formie placu do zawracania, zgodnie z rysunkiem planu,
   c) szerokość jezdni - min. 6,0 m,
   d) chodniki;
7) granice i sposoby zagospodarowania terenów lub obiektów podlegających ochronie, ustalonych na podstawie odrębnych przepisów - nie występuje potrzeba określania;
8) szczegółowe zasady i warunki scalania i podziału nieruchomości - nie występuje potrzeba określania;
9) szczególne warunki zagospodarowania terenów oraz ograniczenia w ich użytkowaniu - obsługa komunikacyjna terenów przyległych na warunkach określonych przez zarządcę drogi;
10) zasady modernizacji, rozbudowy i budowy systemów komunikacji i infrastruktury technicznej:
   a) skrzyżowania jednopoziomowe z drogami publicznymi i wewnętrznymi,
   b) obowiązek realizacji nowych sieci infrastruktury technicznej jako podziemnych - modernizacja, przebudowa i budowa systemów infrastruktury technicznej na warunkach wydanych przez gestora sieci i w uzgodnieniu z zarządcą dróg;
11) sposób i termin tymczasowego zagospodarowania, urządzania i użytkowania terenów - nie występuje potrzeba określania;
12) stawki procentowe, na podstawie których ustala się jednorazową opłatę, o której mowa w art. 36 ust. 4 ustawy o planowaniu i zagospodarowaniu przestrzennym - w wysokości 0%.

§ 15. Dla terenu, oznaczonego na rysunku planu symbolem 6.14-KDX1, ustala się:
1) przeznaczenie:
   a) podstawowe: tereny komunikacji - droga publiczna - ciąg pieszo-jezdny,
   b) dopuszczalne: sieci i urządzenia infrastruktury technicznej;
2) zasady ochrony i kształtowania ładu przestrzennego - zakaz umieszczania wolno stojących nośników reklamowych i tymczasowych obiektów budowlanych;
3) zasady ochrony środowiska, przyrody i krajobrazu kulturowego - nie występuje potrzeba określania;
4) zasady ochrony dziedzictwa kulturowego i zabytków oraz dóbr kultury współczesnej - nie występuje potrzeba określania;
5) wymagania wynikające z potrzeb kształtowania przestrzeni publicznych - nie występuje potrzeba określania;
6) parametry i wskaźniki kształtowania zabudowy oraz zagospodarowania terenu:
   a) szerokość w liniach rozgraniczających - zgodnie z rysunkiem planu,
   b) ulica jednoprzestrzenna z zastosowaniem inżynierskich środków uspokojenia ruchu, zakończenie w formie placu do zawracania, zgodnie z rysunkiem planu;
7) granice i sposoby zagospodarowania terenów lub obiektów podlegających ochronie, ustalonych na podstawie odrębnych przepisów - nie występuje potrzeba określania;
8) szczegółowe zasady i warunki scalania i podziału nieruchomości - nie występuje potrzeba określania;
9) szczególne warunki zagospodarowania terenów oraz ograniczenia w ich użytkowaniu - obsługa komunikacyjna nieruchomości przyległych na warunkach określonych przez zarządcę drogi;
10) zasady modernizacji, rozbudowy i budowy systemów komunikacji i infrastruktury technicznej:
   a) skrzyżowanie zwykłe z drogą publiczną oznaczoną symbolem 6.14-KD(L)3,
   b) obowiązek realizacji nowych sieci infrastruktury technicznej jako podziemnych - przebudowa i budowa systemów infrastruktury technicznej na warunkach wydanych przez gestora sieci i w uzgodnieniu z zarządcą drogi;

d) nakaz zachowania min. 10% powierzchni terenu jako biologicznie czynnej;

7) granice i sposoby zagospodarowania terenów lub obiektów podlegających ochronie, ustalonych na podstawie odrębnych przepisów - nie występuje potrzeba określania;

8) szczegółowe zasady i warunki scalania i podziału nieruchomości - dopuszcza się wydzielanie działek na cele infrastruktury technicznej w minimalnych niezbędnych granicach wymaganych przepisami szczególnymi;

9) szczególne warunki zagospodarowania terenów oraz ograniczenia w ich użytkowaniu:
   a) obsługa komunikacyjna z jezdni dróg przyległych,
   b) wyznacza się pas terenu, oznaczony na rysunku planu - jako obszar ograniczonego użytkowania dla napowietrznej linii elektroenergetycznej WN 110 kV (po 20 m w obie strony od osi linii) - ustalenie przestaje obowiązywać w przypadku przebudowy linii,
   c) nakaz uzgodnienia zamierzeń inwestycyjnych - zagospodarowania terenu, usytuowania budynków, ich przeznaczenia i gabarytów, nasadzeń zieleni lokalizowanych w pasie ograniczonego użytkowania linii elektroenergetycznej - z zarządcą tej linii;

10) zasady modernizacji, rozbudowy i budowy systemów komunikacji i infrastruktury technicznej:
   a) zaopatrzenie w wodę i odprowadzenie ścieków - z i do miejskiej sieci zgodnie z warunkami wydanymi przez gestora sieci,
   b) zaopatrzenie w energię z istniejących lub projektowanych urządzeń elektroenergetycznych na warunkach wydanych przez gestora sieci,
   c) obowiązek realizacji nowych sieci infrastruktury technicznej jako podziemnych - przebudowa i budowa systemów infrastruktury technicznej, na warunkach wydanych przez gestorów sieci;

11) sposób i termin tymczasowego zagospodarowania, urządzania i użytkowania terenów:
   a) do czasu realizacji ustaleń niniejszej uchwały dopuszcza się dotychczasowe użytkowanie terenów,
   b) do czasu realizacji sieci wodociągowej dopuszcza się tymczasowe lokalne zaopatrzenie w wodę;

12) stawki procentowe, na podstawie których ustala się jednorazową opłatę, o której mowa w art. 36 ust. 4 ustawy o planowaniu i zagospodarowaniu przestrzennym, w wysokości 0%.

Rozdział 5
Przepisy końcowe

§ 18. Rozstrzygnięcie o sposobie rozpatrzenia uwag wniesionych do projektu planu w czasie jego wyłożenia do publicznego wglądu - stanowi załącznik nr 2 do niniejszej uchwały.

§ 19. Rozstrzygnięcie o sposobie realizacji, zapisanych w planie, inwestycji z zakresu infrastruktury technicznej, które należą do zadań własnych gminy oraz zasadach ich finansowania - stanowi załącznik nr 3 do niniejszej uchwały.

§ 20. Wykonanie uchwały powierza się Prezydentowi Miasta Torunia.

§ 21. 1. Uchwała wchodzi w życie po upływie 30 dni od dnia jej ogłoszenia w Dzienniku Urzędowym Województwa Kujawsko-Pomorskiego.

2. Uchwała, o której mowa w ust. 1 podlega publikacji na stronie internetowej Urzędu Miasta Torunia.

PRZEWODNICZĄCY RADY MIASTA TORUNIA

Przewodniczący
Rady Miasta Torunia

Waldemar Przybyszewski

3	2
4	1

ZAŁĄCZNIK nr 1
do uchwały nr 407/08 Rady Miasta Torunia z dnia 2 października 2008 r.
sekcja 2 - pomniejszono do celów publikacji

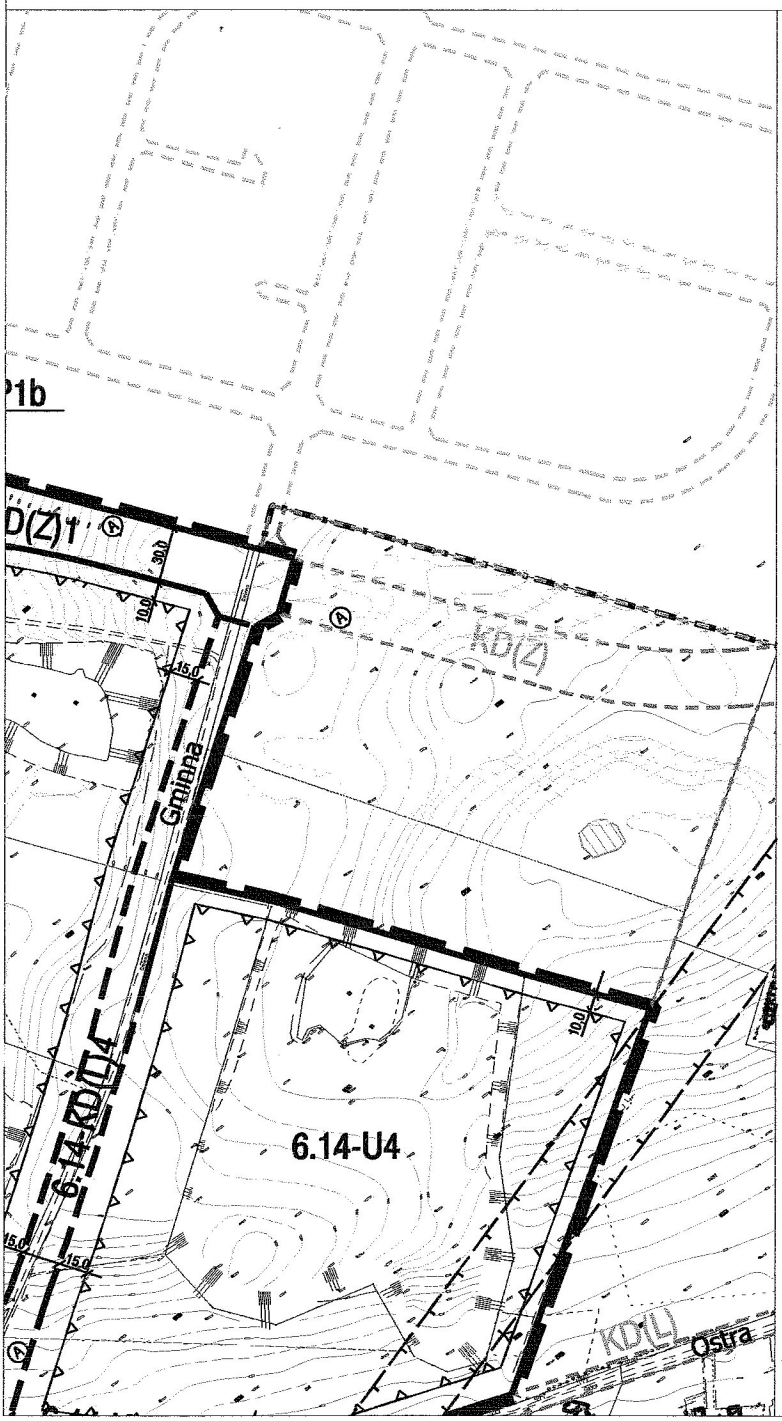

OZNACZENIA OBOWIĄZUJĄCE:

- granica obszaru objętego planem
- linie rozgraniczające tereny o różnym przeznaczeniu podstawowym
- orientacyjne linie rozgraniczające tereny o różnym przeznaczeniu podstawowym
- linia zabudowy nieprzekraczalna
- strefa obserwacji archeologicznej
- 10.0 linie wymiarowe (wymiary podano w metrach)

6.14-KD(D)6
- numer kolejny terenu
- klasa drogi
- symbol przeznaczenia podstawowego
- jednostka przestrzenna ustaleń studium
- numer kolejny planu miejscowego

PRZEZNACZENIE TERENU:

MN	- teren zabudowy mieszkaniowej jednorodzinnej
MN/U	- teren zabudowy mieszkaniowej jednorodzinnej z usługami
U	- teren usług
ZP	- teren zieleni urządzonej
E	- teren infrastruktury technicznej - elektroenergetycznej
KD	- droga publiczna
KDX	- droga publiczna - ciąg pieszo-jezdny
KDW	- droga wewnętrzna
KPR	- teren komunikacji pieszej
KP	- teren obsługi komunikacji zbiorowej

OZNACZENIA UZUPEŁNIAJĄCE:

- granica administracyjna miasta
- granica i obszar terenu zamkniętego
- ciąg pieszy
- postulowane podziały geodezyjne
- działki postulowane do regulacji prawnej
- (A) rejony lokalizacji zatok autobusowych
- granica: obszaru ograniczonego użytkowania/ strefy kontrolowanej
- linie rozgraniczające tereny o różnym przeznaczeniu poza granicami obszaru objętego planem - wg m.p.z.p. sporządzanego na podstawie odrębnej uchwały Rady Miasta Torunia lub uchwały Gminy Lubicz

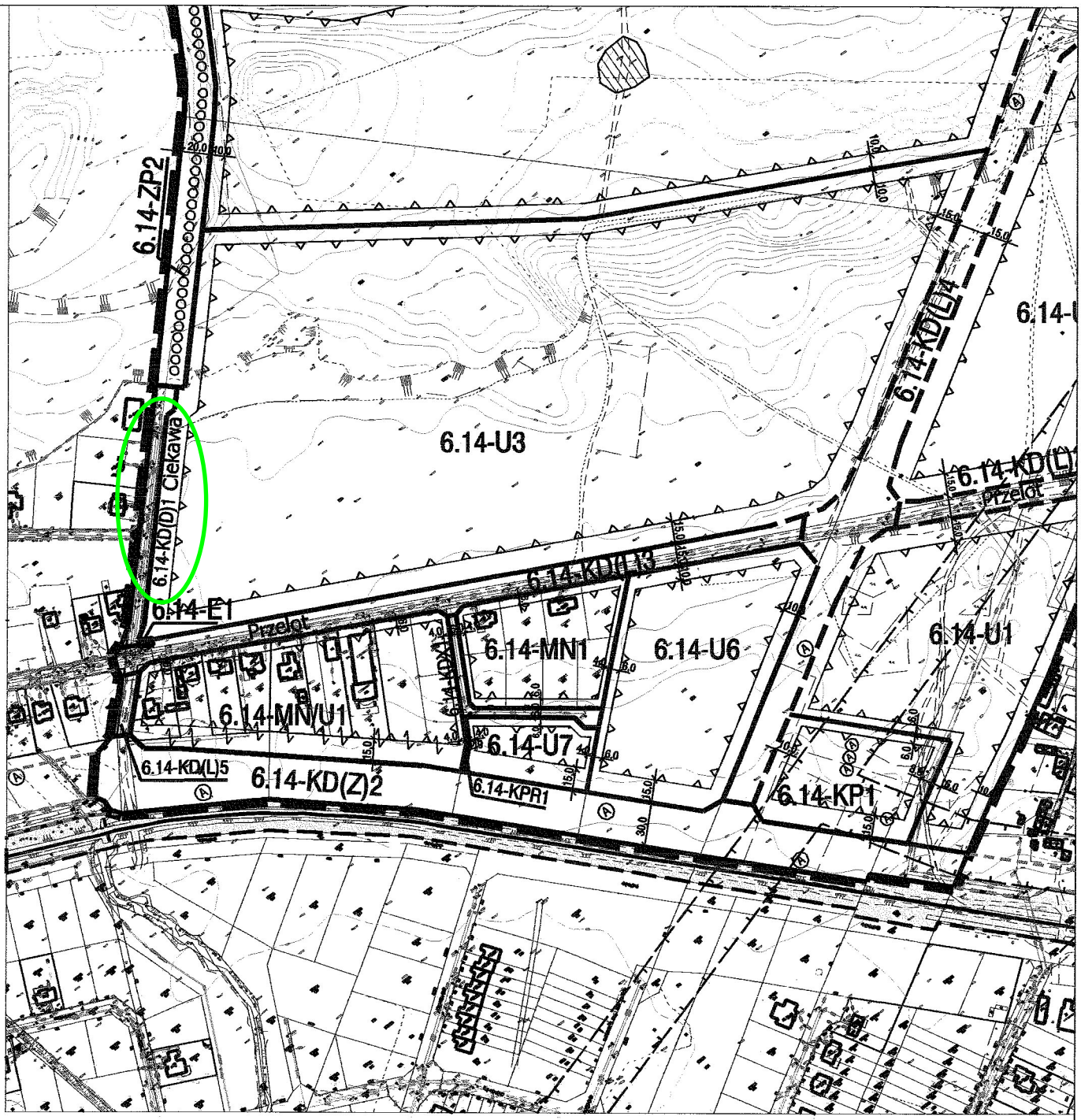

3	2
4	1

ZAŁĄCZNIK nr 1
do uchwały nr 407/08 Rady Miasta Torunia z dnia 2 października 2008 r.
sekcja 4 - pomniejszono do celów publikacji

Miejski Zarząd Dróg
w Toruniu
ul. Grudziądzka 159
tel. 056 66-93-100, fax 056 66-12-109

Toruń, dn. 21.11.2018 r.

MZD.EU.6630.818.2018.SK

DECYZJA

Na podstawie art. 39 ust. 3 w związku z art. 19 ust. 5 i art. 21 ust. 1 i 1a ustawy z dnia 21 marca 1985 r. o drogach publicznych (Dz. U. tekst jednolity z 2017 r. poz. 2222 ze zm.) oraz upoważnienia Nr WOiK.0052.314.2017 Prezydenta Miasta Torunia z dnia 13 grudnia 2017 r. w sprawie pełnomocnictwa do wydawania decyzji administracyjnych dla Zastępcy Dyrektora Miejskiego Zarządu Dróg w Toruniu oraz art. 104 ustawy z dnia 14 czerwca 1960 r. – Kodeks postępowania administracyjnego (Dz. U. z 2017 r. poz. 1257).

po rozpatrzeniu wniosku Pani Hanny Kopczyńskiej - Wiewiórskiej z dnia 19.11.2018 r. reprezentującej firmę: HANKOP Hanna Kopczyńska - Wiewiórska z siedzibą w Toruniu (87-100) przy ul. Kurpiowska 7/6, działająca z pełnomocnictwa inwestora: **Toruńskich Wodociągów Sp. z o.o.** z siedzibą w Toruniu (87-100) przy ul. Rybaki 31-35, w sprawie wyrażenia zgody na lokalizację i umieszczenie w pasie drogowym:

(obr. 0054 dz. nr 139/7, 176/6 przy ul. Ciekawej w Toruniu)

sieci wodociągowej przy ul. Ciekawej w Toruniu

z e z w a l a m:

na lokalizację przedmiotowej sieci wodociągowej na niżej podanych warunkach:

1. Prace wykonać od kwietnia do października.
2. Zachowania zgodności z wymogami rozporządzenia Ministra Transportu i Gospodarki Morskiej z dnia 2 marca 1999r. w sprawie warunków technicznych, jakim powinny odpowiadać drogi publiczne i ich usytuowanie (Dz. U. z 2016 r. poz. 124).
3. W przypadku kolizji w/w sieci z elementami pasa drogowego, podczas przebudowy pasa drogowego, inwestor na własny koszt dokona przełożenia lub zabezpieczenia uzgadnianej sieci.
   Na podstawie art. 39 ust. 5 ustawy z dnia 21 marca 1985 r. o drogach publicznych jeżeli budowa, przebudowa lub remont drogi wymaga przełożenia uzgadnianego urządzenia lub obiektu, koszt tego przełożenia ponosi jego właściciel.
   Zasady przełożenia infrastruktury telekomunikacyjnej podczas budowy, przebudowy lub remontu drogi zostały określone w art. 39 ust 5a u.d.p.
4. Realizacja i koszt przebudowy lub modernizacji urządzeń, nawierzchni w pasie drogowym związanych z wykonaniem zadania ponosi inwestor.
5. Z uwagi na fakt, że pas drogowy ul. Ciekawej w miejscu planowanej inwestycji nie posiada nawierzchni utwardzonej dopuszcza się aby projektowaną sieć wodociągową wykonać metodą wykopu otwartego. W przypadku gdyby przed planowanymi pracami przy w/w sieci powstała nawierzchnia utwardzona drogi, wówczas wnioskodawca zwróci się do MZD w Toruniu ul. Grudziądzka 159 w celu uzgodnienia technologii wykonania sieci wodociągowej. Odtworzenie nawierzchni i podbudowy pasa drogowego jak w jego istniejących ciągach. Na całej długości robót w pasie drogowym zapewnić bezpieczne przejście pieszym oraz dojazd do posesji. Po zakończonych pracach pas drogowy przywrócić do stanu pierwotnego.
6. Zachowania wszelkich parametrów zawartych w projektach.
7. Decyzja obowiązuje do 21.11.2020 r.
8. Rozpoczęcie robót będzie możliwe pod warunkiem przedstawienia zatwierdzonego uprzednio przez zarządzającego ruchem projektu organizacji ruchu.
9. Wydanie zezwolenia na umieszczenie w pasie drogowym urządzeń lub obiektów niezwiązanych z gospodarką drogową lub potrzebami ruchu nie podlega opłacie skarbowej zgodnie z Ustawą z dnia 16 listopada 2006 r. o opłatach skarbowych (Dz.U. z 2018 r. poz. 1044 ze zm).
10. Na podstawie art. 39 ust. 3a pkt. 1 ustawy z dnia 21 marca 1985 r. o drogach publicznych oraz ustawy z dnia 7 lipca 1994 r. Prawo Budowlane przed rozpoczęciem robót budowlanych inwe-

stor jest obowiązany do uzyskania pozwolenia na budowę lub zgłoszenia budowy albo wykonania robót budowlanych.

11. Na podstawie art. 39 ust. 3a pkt. 2 Miejski Zarząd Dróg w Toruniu uzgadnia dołączony do decyzji projekt budowy (lokalizacji) sieci wodociągowej w pasie drogowym ul. Ciekawej na warunkach zapisanych w decyzji. W przypadku wniesienia zmian w projekcie budowy (lokalizacji) obiektu budowlanego wnioskodawca obowiązany będzie do ponownego uzgodnienia projektu w tut. Zarządzie. Wprowadzenie zmian w projekcie budowy (lokalizacji) uzgadnianego obiektu budowlanego skutkować będzie także koniecznością zmiany wydanej wcześniej decyzji. **Uzgodnienie nie dotyczy zaprojektowanych sieci (przyłączy) przyłączanych do sieci kanalizacji deszczowej znajdującej się w zarządzie MZD w Toruniu. Projekt budowy w/w sieci (przyłączy) powinien zostać uzgodniony zgodnie z wydanymi warunkami technicznymi w Miejskim Zarządzie dróg w Toruniu przy ul. Grudziądzka 159.**
12. Na podstawie art. 39 ust. 3a pkt. 3 przed przystąpieniem do robót należy uzyskać w tut. Zarządzie zgodę na zajęcie pasa drogowego, uiścić stosowne opłaty z tytułu umieszczenia w nim urządzeń niezwiązanych z funkcjonowaniem drogi.
13. Zachowania wymaganych odległości (rzędnych i współrzędnych) pomiędzy elementami projektowanej infrastruktury technicznej, a istniejącymi i zaprojektowanymi sieciami oraz drogowymi obiektami budowlanymi w pasie drogowym.
14. Prowadzenie robót w pobliżu drzew i krzewów oraz na terenach zielonych w pasie drogowym należy zgłosić przed rozpoczęciem robót do Wydziału Środowiska i Zieleni Urzędu Miasta Torunia z siedzibą w Toruniu (87-100) przy ul. Wały gen. Sikorskiego 12. Rozwiązanie ewentualnych kolizji uzgadnianego obiektu budowlanego z drzewami lub krzewami należy uzgodnić z Wydziałem Środowiska i Zieleni w Toruniu. W przypadku rozwiązania kolizji czego efektem będzie wprowadzenie zmian w projekcie budowy (lokalizacji) obiektu budowlanego, wnioskodawca obowiązany będzie do ponownego uzgodnienia projektu (lokalizacji) w tut. Zarządzie. Wprowadzenie zmian w projekcie budowy (lokalizacji) uzgadnianego obiektu budowlanego skutkować będzie także koniecznością zmiany wydanej wcześniej decyzji.
15. Przed przystąpieniem do robót na obszarze zespołu staromiejskiego wykonawca obowiązany będzie do podpisania protokołu przekazania placu budowy. Stronami w/w protokołu będą: Przedstawiciel MZD w Toruniu tel. (56) 6693131 oraz przedstawiciel wykonawcy planowanych robót. Do protokołu dołączona zostanie dokumentacja fotograficzna przedstawiająca odcinak drogi (jezdnia, chodnik, ścieżka rowerowa, zjazd, pobocze) na którym prowadzone będą roboty budowlane. Zdjęcia zostaną wykonane przed rozpoczęciem robót.

Uzasadnienie:

Decyzja jest zgodna z wnioskiem strony. Zlokalizowanie projektowanej sieci wodociągowej w pasie drogowym ul. Ciekawej nie powinno wpływać negatywnie na funkcjonowanie układu drogowego pod warunkiem zachowania przez stronę wnioskującą w/w warunków. Umieszczenie urządzenia w pasie drogowym wywołuje skutki prawne w postaci konieczności wniesienia jednorazowej oraz rocznej opłaty ustalonej zgodnie z Uchwałą Rady Miasta Torunia nr 183/07 z 25 października 2007 r. w sprawie ustalenia wysokości stawek opłat za zajęcie pasa drogowego.

Pouczenie:

Od niniejszej decyzji służy stronie odwołanie do Samorządowego Kolegium Odwoławczego w Toruniu, za moim pośrednictwem, w terminie 14 dni od dnia jej doręczenia.
W trakcie biegu terminu do wniesienia odwołania strona może zrzec się prawa do wniesienia odwołania wobec organu administracji publicznej, który wydał decyzję. Z dniem doręczenia organowi administracji publicznej oświadczenia o zrzeczeniu się prawa do wniesienia odwołania przez ostatnią ze stron postępowania, decyzja staje się ostateczna i prawomocna, co oznacza, iż decyzja podlega natychmiastowemu wykonaniu i brak jest możliwości zaskarżenia decyzji do Wojewódzkiego Sadu Administracyjnego.

Załącznik:
1) Mapa 1:500

Otrzymują:
1) Adresat, 2) a/a MZD

Administratorem Pana/Pani danych jest Miejski Zarząd Dróg w Toruniu z siedzibą 87-100 Toruń ul. Grudziądzka 159.Więcej informacji dotyczących przetwarzania Pana/ Pani danych osobowych znajduje się na stronie http://mzd.torun.pl/ w zakładce RODO.

Z up. Prezydenta Miasta Torunia
mgr inż. Ireneusz Makowski
Zastępca Dyrektora
Miejskiego Zarządu Dróg w Toruniu

TORUŃ MZD

Miejski Zarząd Dróg
w Toruniu
ul. Grudziądzka 159
tel. 056 66-93-100, fax 056 66-12-109

MZD.EU.6630.818.2018.SK

Toruń.21.11.2018 r.

Pani Hanna Kopczyńska - Wiewiórska
HANKOP Hanna Kopczyńska - Wiewiórska
Ul. Kurpioska 7/6
87-100 Toruń

Działający z pełnomocnictwa

Toruńskich Wodociągów Sp. z o.o.
Ul. Rybaki 31-35
87-100 Toruń

OŚWIADCZENIE

W odpowiedzi na wniosek z dnia 19.11.2018 r. Miejski Zarząd Dróg w Toruniu informuje, że jako władający pasem drogowym wyraża zgodę na czasowe zajęcie w:

(obr. 0054 dz. nr 139/7, 176/6 przy ul. Ciekawej w Toruniu)

na czas prowadzenia prac budowlanych przy budowie sieci wodociągowej na warunkach zapisanych w decyzji MZD.EU.6630.818.2018.SK z dnia 21.11.2018 r.

Przed przystąpieniem do robót należy złożyć w tutejszym Zarządzie osobny wniosek na zajęcie pasa drogowego.

Otrzymują:
Adresat
a/a MZD

Administratorem Pana/Pani danych jest Miejski Zarząd Dróg w Toruniu z siedzibą 87-100 Toruń ul. Grudziądzka 159.Więcej informacji dotyczących przetwarzania Pana/ Pani danych osobowych znajduje się na stronie http://mzd.torun.pl/ w zakładce RODO.

ZASTĘPCA DYREKTORA

mgr inż. Ireneusz Makowski

USŁUGI GEODEZYJNE
Janusz Janiak
87-100 Toruń, ul. Łódzkowskiego 20/1
tel. 784-034-203
REGON 871125046 NIP 956-104-19-46

WGiK.6640.2246.2018
Toruń. 22.10.2018 r.

GEODETA UPRAWNIONY
nr ewid. 1251
mgr inż. Janusz Janiak

MAPA ZASADNICZA DO CELÓW PROJEKTOWYCH

SKALA 1:500

Układ odniesienia: PL-ETRF89 , układ wsp. płaskich: PL-2000 strefa 6 (18°), układ wys.: Amsterdam 55

Województwo: kujawsko-pomorskie
Powiat: miasto Toruń
Jednostka ewidencyjna: Toruń
Obręb: 54
Działka: 139/7
Położenie: ul.Ciekawa

ZAŁĄCZNIK DO PISMA
Miejskiego Zarządu Dróg
w Toruniu
znak MZD.EU.6630.818.2018.SK
z dnia 21.11.2018r.

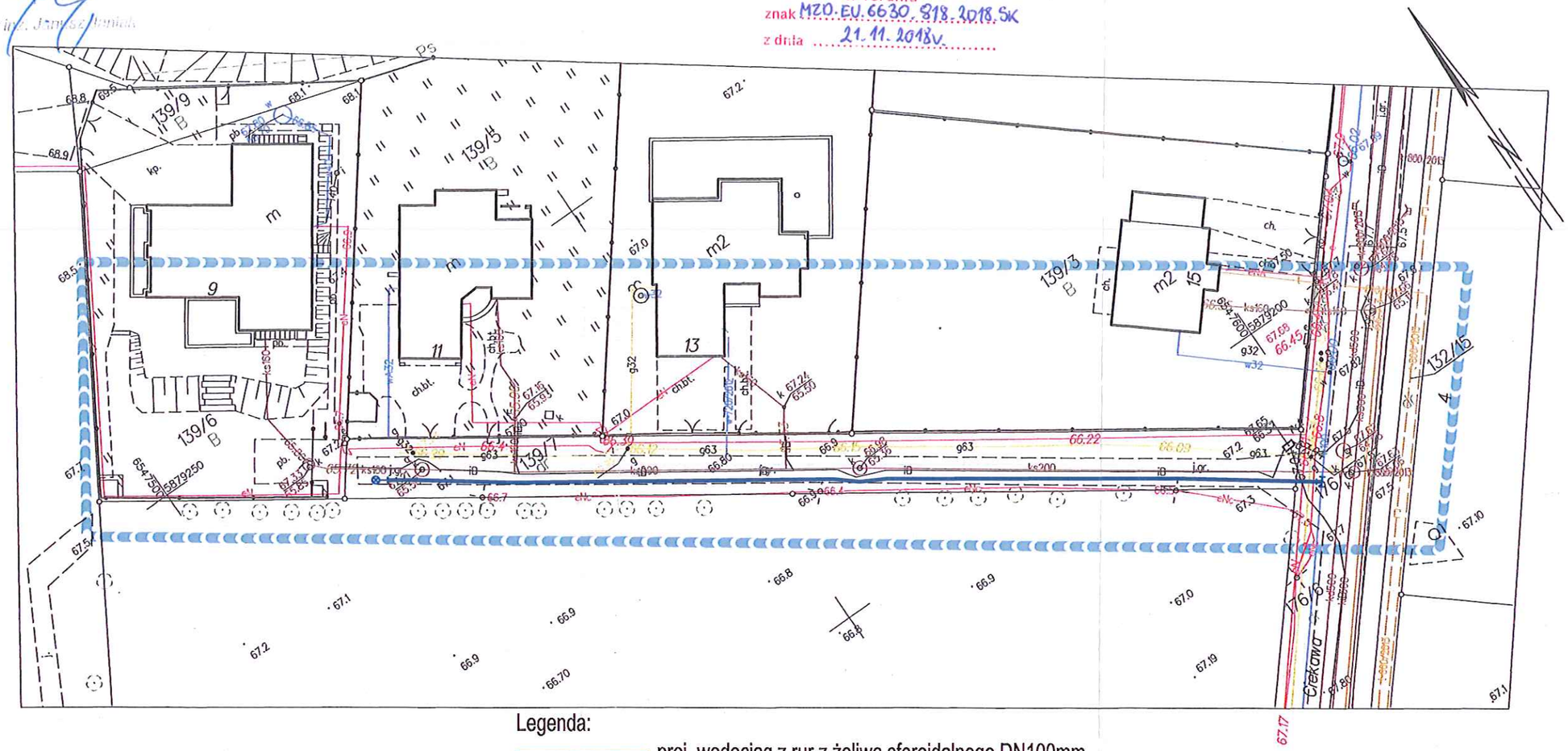

Legenda:

proj. wodociąg z rur z żeliwa sferoidalnego DN100mm

proj. hydrantr ppoż. podziemny DN80mm

za zgodność z oryginałem

HANKOP - nadzór i projektowanie sieci i instalacji sanitarnych Hanna Kopczyńska-Wiewiórska ul. Kurpiowska 7/6, 87-100 Toruń tel. 609478 233 e-mail: hankopa@gmail.com NIP: 879-202-14-00	*TYTUŁ RYSUNKU:* **PLAN ZAGOSPODAROWANIA TERENU**		
	PROJEKTANT: Hanna Kopczyńska-Wiewiórska Upr. nr: KUP/O054/POOS/09 Specjalność: instalacyjna		
NAZWA I ADRES OBIEKTU BUDOWLANEGO: **Budowa sieci wodociągowej w ul. Ciekawej w Toruniu**	*SPRAWDZAJĄCY:*		
	DATA: 11.2018 r.	*SKALA:* 1:500	*NR RYS.:* **1**

Poświadcza się, że niniejszy dokument został opracowany w wyniku prac geodezyjnych i kartograficznych, których rezultaty zawiera operat techniczny wpisany do ewidencji materiałów państwowego zasobu geodezyjnego i kartograficznego

Organ prowadzący państwowy zasób geodezyjny i kartograficzny	PREZYDENT MIASTA TORUNIA
Identyfikator ewidencyjny materiału zasobu - operatu technicznego	P.0463. 2018. 2125
Data wpisania operatu technicznego do ewidencji materiałów zasobu	25. 10. 2018
Imię, Nazwisko i podpis osoby reprezentującej organ	KIEROWNIK REFERATU inż. Andrzej Sliwowski

Urząd Miasta Torunia
Wydział Geodezji i Kartografii
ul. Grudziądzka 126b
87-100 Toruń

Toruń, dn. 30.11.2018 r.

Znak sprawy: WGIK.6630.731.2018

ODPIS
PROTOKOŁU Z NARADY KOORDYNACYJNEJ
przeprowadzonej w dniach od 21.11.2018 r. do 28.11.2018 r. w sprawie usytuowania projektowanej sieci uzbrojenia terenu

Na podstawie art. 28b, 28c, 28d i 28e ustawy z dnia 17 maja 1989 r. Prawo geodezyjne i kartograficzne (Dz. U. z 2017 r. poz. 2101 z późn. zm.) na podstawie art. 7d ust. 2 i art. 28b ust. 1 ustawy z dnia 17 maja 1989 r. Prawo geodezyjne i kartograficzne (Dz. U. 2017 r., poz. 2101 t.j.) uzgadnia się sytuowanie projektowanych sieci uzbrojenia terenu zgodnie z następującymi stanowiskami uczestników narady:

Przedmiot narady:	sieć wodociągowa w ul. Ciekawej, dz. 139/7, 176/6
Lokalizacja:	Ciekawa
Wnioskodawca:	HANKOP - NADZÓR I PROJEKTOWANIE SIECI I INSTALACJI SANITARNYCH HANNA KOPCZYŃSKA-WIEWIÓRSKA ul. Kurpiowska 7/6, 87-100 Toruń
Inwestor:	TORUŃSKIE WODOCIĄGI SP. Z O.O. ul. Rybaki 31-35, 87-100 Toruń
Projektant:	KOPCZYŃSKA-WIEWIÓRSKA HANNA
Przewodniczący:	Tomasz Zaranek
Miejsce narady:	Toruń, ul. Grudziądzka 126b, pokój 115
Sposób przeprowadzenia narady:	stacjonarny
Data wpływu:	16.11.2018 r.

PODSUMOWNIE NARADY

Projekt przedłożony na naradę koordynacyjną został uzgodniony pozytywnie z uwagami przez jej uczestników.

Stanowisko Przewodniczącego:

Uzgadnia się sytuowanie projektowanych sieci uzbrojenia terenu zgodnie z uwagami uczestników narady koordynacyjnej.

Lista uczestników narady koordynacyjnej wraz z uwagami

Lp.	Nazwa instytucji Sposób uczestnictwa	Stanowisko Uwagi	Imię i nazwisko uczestnika
1	**Gazownia w Toruniu** stacjonarny	**Uzgodniono pozytywnie** Polska Spółka Gazownictwa sp. z o.o. Oddział Zakład Gazowniczy w Bydgoszczy Gazownia w Toruniu : Uzgodnienie nr 731/2018 z dn. 23.11.2018 r. (w załączeniu)	**Marek Moryson**
2	**PGE Toruń S.A.** stacjonarny	**Uzgodniono pozytywnie** Uzgodniono.	**Roman Janiszewski** **Małgorzata Trzeciak**
3	**Orange Polska** stacjonarny	**Brak stanowiska** Nieobecny.	

4	**Netia S.A.** stacjonarny	**Uzgodniono pozytywnie** Nie dotyczy.	**Waldemar Wachowski**
5	**Toruńskie Wodociągi Sp. z o.o.** stacjonarny	**Uzgodniono pozytywnie** Uzgodniono.	**Krzysztof Dziemecki**
6	**Miejski Zarząd Dróg w Toruniu** stacjonarny	**Uzgodniono pozytywnie** Uzgodniono.	**Sebastian Kwiatkowski**
7	**Miejski Zakład Komunikacji Sp. z o.o.** stacjonarny	**Uzgodniono pozytywnie** Bez uwag.	**Rafał Adamski**
8	**Energa-Operator S.A.** stacjonarny	**Uzgodniono pozytywnie** ENERGA - Operator SA Oddział w Toruniu Rejon Dystrybucji Toruń: Uzgodnienie nr 91/MMD/705/J/2018 z dnia 26.11.2018 r. Na planie wkreślono: -kabel energetyczny nN- 0.4 kV. Roboty ziemne należy wykonywać zgodnie z normami PN-76/E-05125 oraz N SEP-E004, w bezpośrednich miejscach kolizji z istniejącym uzbrojeniem terenu zachować odległości zgodne z ww. normami. Prowadzenie robót budowlanych w pobliżu czynnych napowietrznych linii elektroenergetycznych wykonywać zgodnie z Rozporządzeniem Ministra Infrastruktury z dnia 6 lutego 2003 roku w sprawie bezpieczeństwa i higieny pracy podczas wykonywania robót budowlanych (Dz. U. nr 47 poz. 401 z dnia 19 marca 2003 roku). Wykonawca robót ponosi odpowiedzialność za ewentualne uszkodzenia urządzeń elektroenergetycznych, jakie mogłyby powstać w związku z prowadzeniem budowy. Nadzór przedstawiciela ENERGA-OPERATOR S.A. Oddział w Toruniu nad ww. robotami oraz wyłączenia urządzeń elektroenergetycznych należy uzgadniać w Dziale Zarządzania Eksploatacją RD w Toruniu ul. Plac Skarbka 7/9, 87-100 Toruń.	**Piotr Rapca**
9	**Węzeł Teleinformatyczny** stacjonarny	**Uzgodniono pozytywnie** Bez uwag.	**Marek Borowik**
10	**Biuro Obsługi Urzędu UMT** stacjonarny	**Uzgodniono pozytywnie** Bez uwag.	**Sławomir Maciejewski**
11	**Multimedia Polska S.A.** stacjonarny	**Uzgodniono pozytywnie** Bez uwag.	**Miłosz Kobusiński**
12	**TVK MSM** stacjonarny	**Uzgodniono pozytywnie** Bez uwag.	**Zbigniew Skusa**
13	**ZUDP** stacjonarny	**Uzgodniono pozytywnie** 1. W miejscach skrzyżowania z kanalizacją budowaną w ramach Toruńskiego Projektu Funduszu Spójności należy zachować szczególną ostrożność podczas prac budowlanych ze względu na umiejscowienie infrastruktury telekomunikacyjnej na głębokości ok. 1 m. nad kanalizacją. 2. Nie wyklucza się istnienia w terenie innych nie wykazanych na mapie urządzeń podziemnych, które nie zostały zgłoszone do inwentaryzacji geodezyjnej. 3. Do protokołu załączono 2 egz. projektu zagospodarowania terenu. 4. Uwagi w załączniku.	**przewodniczący narady koordynacyjnej**
Wnioskodawca			**HANKOP - NADZÓR I PROJEKTOWANIE SIECI I INSTALACJI SANITARNYCH HANNA KOPCZYŃSKA-WIEWIÓRSKA**

Z up. Prezydenta Miasta
Przewodniczący narady koordynacyjnej

mgr inż. Tomasz Zaranek
Główny Specialista

.....

Podpis przewodniczącego narady

POUCZENIE:

1. Przedstawiciele instytucji zostali zawiadomieni o sposobie, terminie i miejscu przeprowadzenia narady koordynacyjnej zgodnie z ustawą Prawo geodezyjne i kartograficzne (Dz. U. z 2017 r. poz. 2101 z późn. zm.). W myśl art. 28b ust. 3 pkt 4 tej ustawy w naradzie koordynacyjnej mogą wziąć udział również inne podmioty, które mogą być zainteresowane rezultatami narady koordynacyjnej, w szczególności zarządzające terenami zamkniętymi, w przypadku sytuowania części projektowanych sieci na tych terenach.

2. Niniejsze uzgodnienie wykonano w oparciu o treść mapy zasadniczej, która może nie zawierać projektów wszystkich urządzeń podziemnych nie podlegających uzgodnieniu na mocy art. 28b ust. 2 ustawy Prawo geodezyjne i kartograficzne (Dz. U. z 2017 r. poz. 2101 z późn. zm.) lub złożonych na naradę, a które nie uzyskały jednomyślnej pozytywnej opinii.

3. Znaki geodezyjne, urządzenia zabezpieczające te znaki oraz budowle triangulacyjne podlegają ochronie w myśl art. 15 ustawy Prawo geodezyjne i kartograficzne (Dz. U. z 2017 r. poz. 2101 z późn. zm.).

Polska Spółka Gazownictwa sp. z o.o.
Oddział Zakład Gazowniczy w Bydgoszczy
Gazownia w Toruniu
ul. Lubicka 56-58
87-100 Toruń

UZGODNIENIE

731/2018r.

Przedłożony projekt: sieć wodociągowa w ul. Ciekawej dz. 139/7

uzgadnia się na poniższych warunkach:

„Uzgodniono zgodnie z załączonymi uwagami
1. Rozpoczęcie robót należy zgłosić pisemnie w Rejonie Dystrybucji Gazu, na min. 7 dni przed ich rozpoczęciem.
2. W przypadku natrafienia na niezinwentaryzowaną sieć gazową lub uszkodzenia sieci gazowej należy wstrzymać prace i niezwłocznie powiadomić Pogotowie Gazowe tel. nr 992 lub Rejon Dystrybucji Gazu.
3. Wszelkie uszkodzenia sieci gazowej zostaną usunięte na koszt Inwestora i Wykonawcy.
4. W pobliżu istniejącej sieci gazowej roboty ziemne należy wykonywać ręcznie.
5. Należy zachować przykrycie gazociągu 0,8 m -1,2m.
6. Należy zachować wszystkie wymagane odległości od istniejącej/projektowanej sieci gazowej zgodnie z Rozporządzeniem Ministra Gospodarki z dnia 26 kwietnia 2013 r. w sprawie warunków technicznych, jakim powinny odpowiadać sieci gazowe i ich usytuowanie Dz.U. z 2013 poz. 640"

Uwaga: w przypadku wkreślenia przez uzgadniającego przebiegu trasy istniejących lub projektowanych sieci gazowych winny one zostać bezwzględnie przeniesione na wszystkie egzemplarze przedmiotowego projektu!

gaz

Okres ważności niniejszego uzgodnienia określa się na 2 lata licząc od daty jego wystawienia.

Toruń, dnia 23.11.2018

Specjalista ds. Technicznych
Jan Kaliszewski

Z A Ł Ą C Z N I K

1. Uzgodnienie lokalizacji warunkuje zatwierdzenie projektu budowlanego i wydanie pozwolenia na budowę przez właściwy terenowo organ administracji architektoniczno - budowlanej, natomiast nie rozstrzyga rozwiązań urbanistyczno-architektonicznych oraz technicznych.
2. Uzgodnieniu lokalizacji podlegają projektowane sieci uzbrojenia terenu, znajdujące się w obszarze mapy, objętym aktualizacją.
3. Obiekty budowlane wymagające pozwolenia na budowę podlegają geodezyjnemu wyznaczeniu w terenie, a po ich wybudowaniu – geodezyjnej inwentaryzacji powykonawczej, obejmującej ich położenie na gruncie. Za skutki uszkodzenia lub zniszczenia sieci wybudowanych niezgodnie z projektem Inwestor ponosi całkowitą odpowiedzialność.
4. Inwestor i wykonawca robót winien prowadzić roboty w sposób wykluczający możliwość powstania awarii lub uszkodzeń sieci infrastruktury technicznej.
5. Wykonawca robót budowlanych jest zobowiązany do ochrony znajdujących się na terenie inwestycji stałych znaków stabilizowanej osnowy geodezyjnej i ponosi pełną odpowiedzialność za ich zniszczenie, usunięcie lub przemieszczenie.
6. Rozpoczęcie prac ziemnych wykonawca powinien zgłosić z 7-mio dniowym wyprzedzeniem, właściwemu gestorowi i dysponentowi terenu, celem uzyskania zezwolenia na wyjście na teren budowy.
7. W trakcie budowy należy bezwzględnie zachować i respektować wymagane normy branżowe. W rejonie czynnych urządzeń inżynierskich i drzew prace ziemne należy prowadzić bez użycia sprzętu zmechanizowanego i pod nadzorem przedstawiciela gestora sieci uzbrojenia terenu.
8. Wszelkie uszkodzenia istniejących sieci z racji prowadzenia robót należy usunąć kosztem i staraniem wykonawcy robót lub inwestora budowlanego.

731.18

USŁUGI GEODEZYJNE
Janusz Janiak
87-100 Toruń, ul. Łóżkowskiego 20/1
tel. 764-034-203
REGON 871125046 NIP 956-104-19-46

WGiK.6640.2246.2018
Toruń. 22.10.2018 r.

GEODEZYJA OBRZĄDOWA
nr ewid. 1...51
mgr inż. Janusz Janiak

MAPA ZASADNICZA DO CELÓW PROJEKTOWYCH

SKALA 1:500

Układ odniesienia: PL-ETRF89 , układ wsp. płaskich: PL-2000 strefa 6 (18°), układ wys.: Amsterdam 55

Województwo: kujawsko-pomorskie
Powiat: miasto Toruń
Jednostka ewidencyjna: Toruń
Obręb: 54
Działka: 139/7
Położenie: ul.Ciekawa

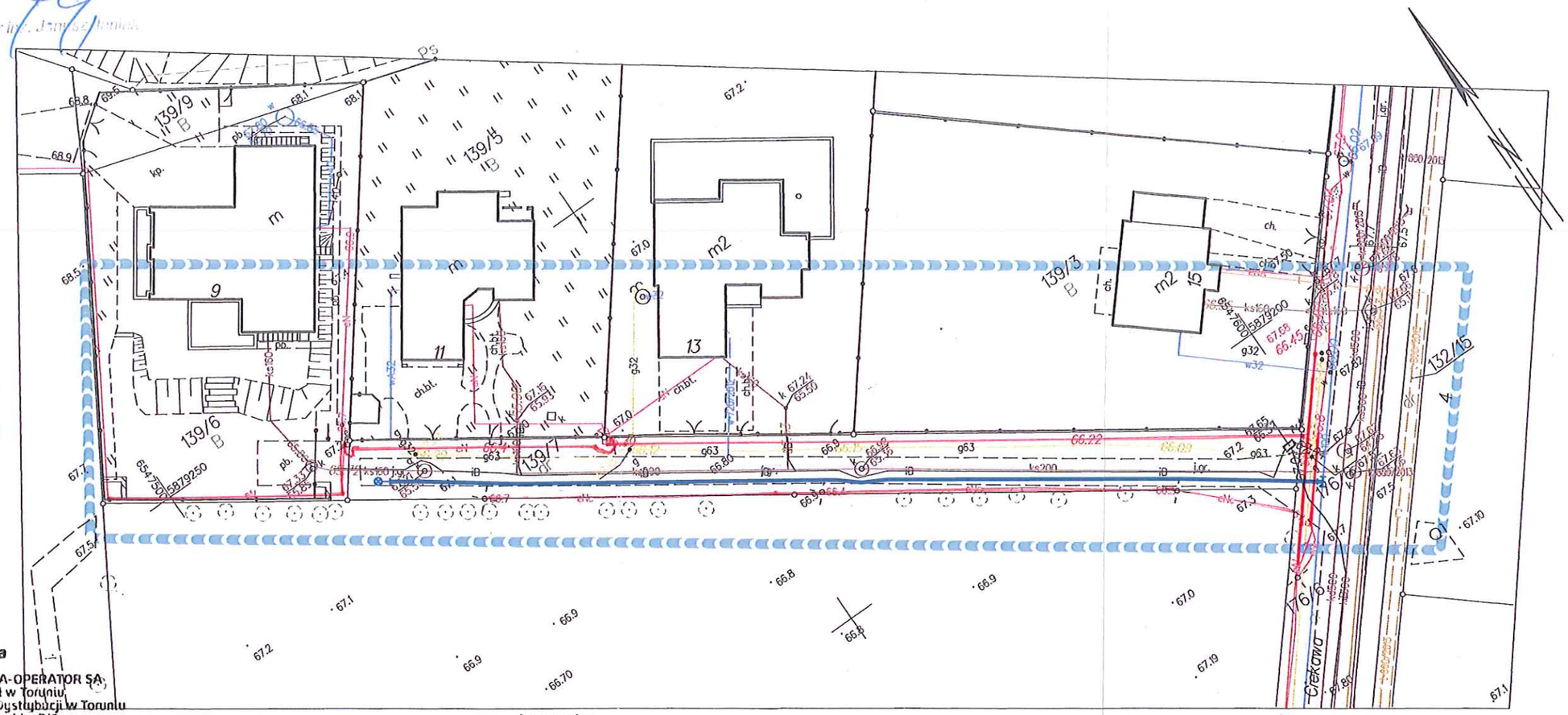

Dokumentacja nr WGIK.6630. 731 20 18
była przedmiotem narady koordynacyjnej przeprowadzonej
dnia 21.11.2018 w Wydziale Geodezji i Kartografii
Urzędu Miasta Torunia przy ul. Grudziądzkiej 126 b w Toruniu
Główny Specjalista
mgr inż. Tomasz Zaranek
Przewodniczący narady koordynacyjnej
Toruń, dnia 30.11.2018

Energa operator
ENERGA-OPERATOR SA
Oddział w Toruniu
Rejon Dystrybucji w Toruniu
Pl. F Skarbka 7/9
87-100 Toruń
NIP 583-000-11-90 (1)

Legenda:
proj. wodociąg z rur z żeliwa sferoidalnego DN100mm
proj. hydrantr ppoż. podziemny DN80mm

Załącznik do uzgodnienia ZUD-731/18
nr 31/MHD/705/J/2018
Toruń dn. 26.11.2018 r.
- kabel energetyczny uN-0,4kV

Technik Działu
Dokumentacji Energetycznej
Piotr Rapca

za zgodność z oryginałem

HANKOP - nadzór i projektowanie sieci i instalacji sanitarnych Hanna Kopczyńska-Wiewiórska ul. Kurpiowska 7/6, 87-100 Toruń tel. 609478 233 e-mail: hankopa@gmail.com NIP: 879-202-14-00	TYTUŁ RYSUNKU: **PLAN ZAGOSPODAROWANIA TERENU** PROJEKTANT: Hanna Kopczyńska-Wiewiórska Upr. nr: KUP/O054/POOS/09 Specjalność: instalacyjna	
NAZWA I ADRES OBIEKTU BUDOWLANEGO: **Budowa sieci wodociągowej w ul. Ciekawej w Toruniu**	SPRAWDZAJĄCY:	
	DATA: 11.2018 r.	SKALA: 1:500 / NR RYS.: 1

Poświadcza się, że niniejszy dokument został opracowany w wyniku prac geodezyjnych i kartograficznych, których rezultaty zawiera operat techniczny wpisany do ewidencji materiałów państwowego zasobu geodezyjnego i kartograficznego

Organ prowadzący państwowy zasób geodezyjny i kartograficzny	PREZYDENT MIASTA TORUNIA
Identyfikator ewidencyjny materiału zasobu - operatu technicznego	P.0463. 2018. 2125
Data wpisania operatu technicznego do ewidencji materiałów zasobu	25. 10. 2018
Imię, Nazwisko i podpis osoby reprezentującej organ	KIEROWNIK REFERATU inż. Andrzej Sliwowski

731.18

USŁUGI GEODEZYJNE
Janusz Janiak
87-100 Toruń, ul. Łężkowskiego 20/1
tel. 764-034-203
REGON 871125046 NIP 956-104-19-46

WGiK.6640.2246.2018
Toruń. 22.10.2018 r.

GEODETA UPRAWNIONY
nr ewid. 1245
mgr inż. Janusz Janiak

MAPA ZASADNICZA DO CELÓW PROJEKTOWYCH

SKALA 1:500

Układ odniesienia: PL-ETRF89 , układ wsp. płaskich: PL-2000 strefa 6 (18°), układ wys.: Amsterdam 55

Województwo: kujawsko-pomorskie
Powiat: miasto Toruń
Jednostka ewidencyjna: Toruń
Obręb: 54
Działka: 139/7
Położenie: ul.Ciekawa

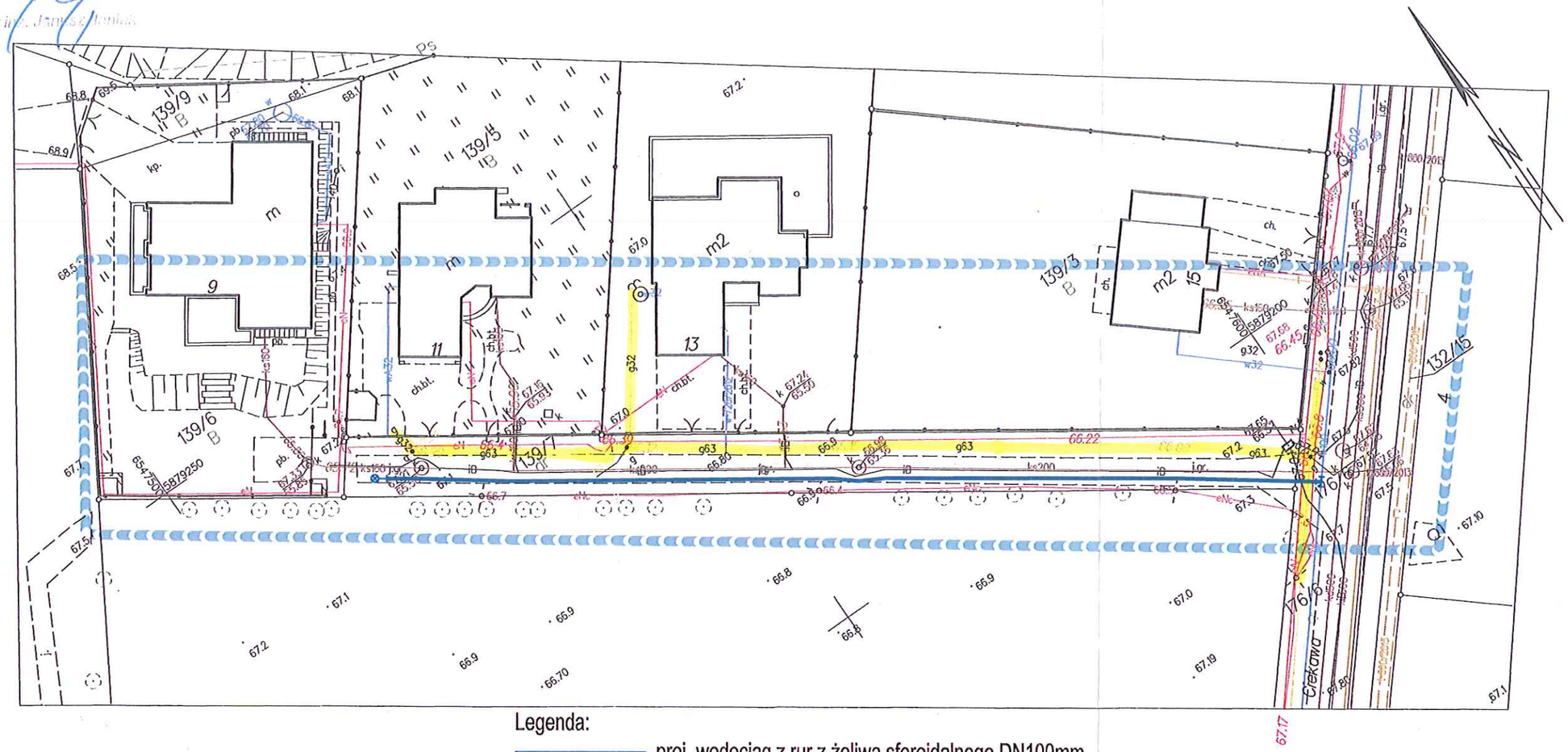

Legenda:

proj. wodociąg z rur z żeliwa sferoidalnego DN100mm
proj. hydrantr ppoż. podziemny DN80mm

Polska Spółka Gazownictwa sp. z o.o.
ul. Krucza 6/14, 00-537 Warszawa
Oddział Zakład Gazowniczy w Bydgoszczy

Gazownia w Toruniu
ul. Lubicka 56-58, 87-100 Toruń
tel. 56 621 65 11
NIP 525 24 96 411
KRS 0000374001 REGON 142739519

Uzgodnienie w załączeniu
731/2018
gaz
Specjalista ds. Technicznych
23.11.2018
Jan Kalkszewski

za zgodność z oryginałem

HANKOP - nadzór i projektowanie sieci i instalacji sanitarnych Hanna Kopczyńska-Wiewiórska ul. Kurpiowska 7/6, 87-100 Toruń tel. 609478 233 e-mail: hankopa@gmail.com NIP: 879-202-14-00	TYTUŁ RYSUNKU: **PLAN ZAGOSPODAROWANIA TERENU**		
	PROJEKTANT: Hanna Kopczyńska-Wiewiórska Upr. nr: KUP/O054/POOS/09 Specjalność: instalacyjna		
NAZWA I ADRES OBIEKTU BUDOWLANEGO: **Budowa sieci wodociągowej w ul. Ciekawej w Toruniu**	SPRAWDZAJĄCY:		
	DATA: 11.2018 r.	SKALA: 1:500	NR RYS.: **1**

Poświadcza się, że niniejszy dokument został opracowany w wyniku prac geodezyjnych i kartograficznych, których rezultaty zawiera operat techniczny wpisany do ewidencji materiałów państwowego zasobu geodezyjnego i kartograficznego

Organ prowadzący państwowy zasób geodezyjny i kartograficzny	PREZYDENT MIASTA TORUNIA
Identyfikator ewidencyjny materiału zasobu - operatu technicznego	P.0463. 2018. 2125
Data wpisania operatu technicznego do ewidencji materiałów zasobu	25. 10. 2018
Imię, Nazwisko i podpis osoby reprezentującej organ	KIEROWNIK REFERATU inż. Andrzej Śliwowski

URZĄD MIASTA TORUNIA
Wydział Środowiska i Zieleni

Toruń, 2018-12-14

WŚiZ.7021.1079.2018.AF

Toruńskie Wodociągi Sp. z o. o.

poprzez Pełnomocnika

HANKOP Hanna Kopczyńska-Wiewiórska

ul. Kurpiowska 7/6

87-100 Toruń

Nawiązując do Państwa pisma z dnia 10.12.2018 r. dot. uzgodnienia lokalizacji projektowanej sieci wodociągowej w ul. Ciekawej w Toruniu na dz. nr 139/7 i 176/6 obr. 54, Wydział Środowiska i Zieleni UMT informuje, że uzgadnia w/w.

Z up. Prezydenta Miasta Torunia
p.o. Dyrektora Wydziału

mgr Jolanta Swinarska

a/a

USŁUGI GEODEZYJNE
Janusz Janiak
87-100 Toruń, ul. Łizikowskiego 20/1
tel. 784-034-203
REGON 871125046 NIP 956-104-19-46

WGiK.6640.2246.2018
Toruń. 22.10.2018 r.

GEODETA UPRAWNIONY
nr ewid. [illegible] 1051
mgr inż. Janusz Janiak

MAPA ZASADNICZA DO CELÓW PROJEKTOWYCH

SKALA 1:500

Układ odniesienia: PL-ETRF89 , układ wsp. płaskich: PL-2000 strefa 6 (18°), układ wys.: Amsterdam 55

Województwo: kujawsko-pomorskie
Powiat: miasto Toruń
Jednostka ewidencyjna: Toruń
Obręb: 54
Działka: 139/7
Położenie: ul.Ciekawa

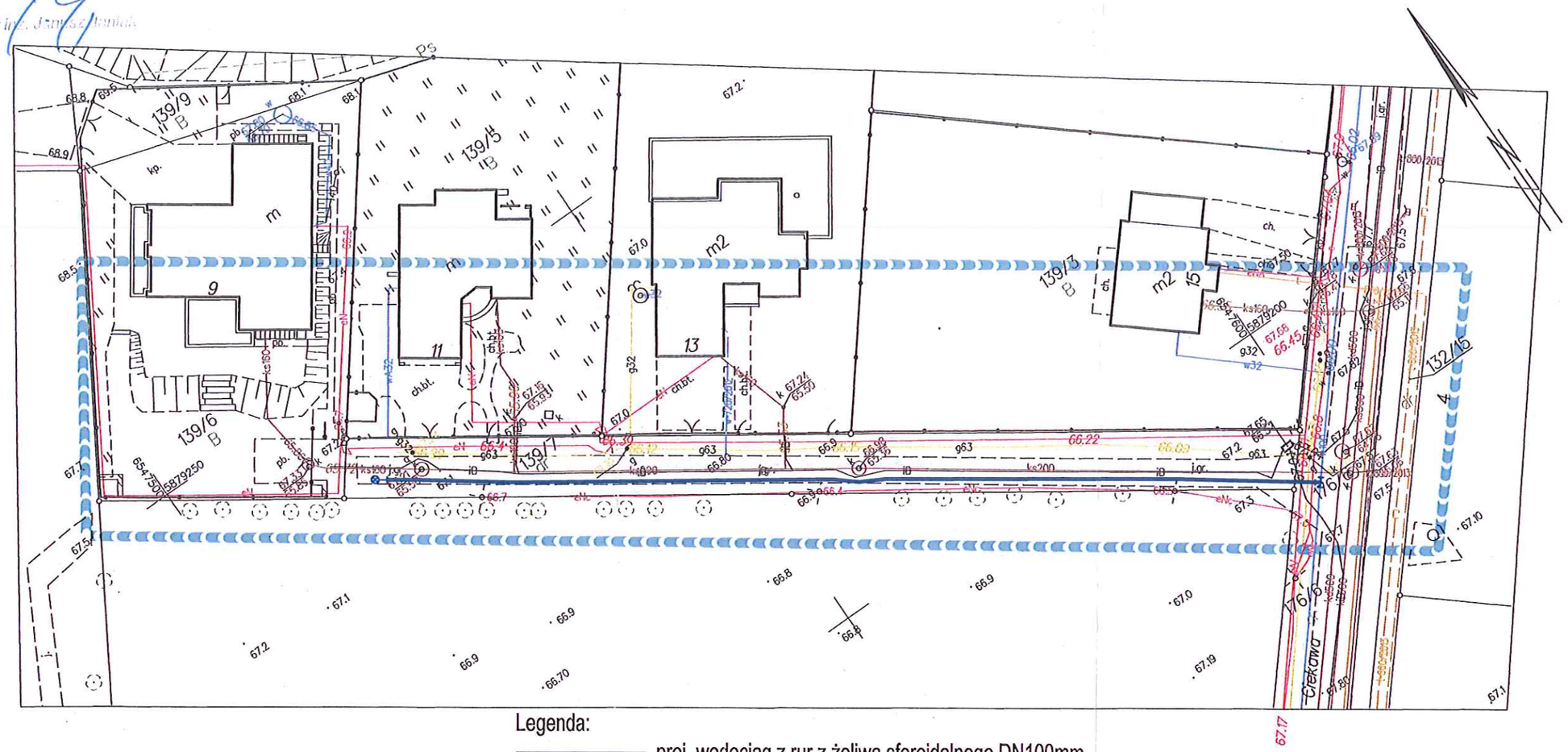

Legenda:

proj. wodociąg z rur z żeliwa sferoidalnego DN100mm

proj. hydrantr ppoż. podziemny DN80mm

za zgodność z oryginałem

HANKOP - nadzór i projektowanie sieci i instalacji sanitarnych Hanna Kopczyńska-Wiewiórska ul. Kurpiowska 7/6, 87-100 Toruń tel. 609478 233 e-mail: hankopa@gmail.com NIP: 879-202-14-00	*TYTUŁ RYSUNKU:* **PLAN ZAGOSPODAROWANIA TERENU**		
	PROJEKTANT: Hanna Kopczyńska-Wiewiórska Upr. nr: KUP/0054/POOS/09 Specjalność: instalacyjna		
NAZWA I ADRES OBIEKTU BUDOWLANEGO: **Budowa sieci wodociągowej w ul. Ciekawej w Toruniu**	*SPRAWDZAJĄCY:*		
	DATA: 11.2018 r.	*SKALA:* 1:500	*NR RYS.:* **1**

Poświadcza się, że niniejszy dokument został opracowany w wyniku prac geodezyjnych i kartograficznych, których rezultaty zawiera operat techniczny wpisany do ewidencji materiałów państwowego zasobu geodezyjnego i kartograficznego

Organ prowadzący państwowy zasób geodezyjny i kartograficzny	PREZYDENT MIASTA TORUNIA
Identyfikator ewidencyjny materiału zasobu - operatu technicznego	P.0463. 2018. 2125
Data wpisania operatu technicznego do ewidencji materiałów zasobu	25. 10. 2018
Imię, Nazwisko i podpis osoby reprezentującej organ	KIEROWNIK REFERATU inż. Andrzej Śliwowski

TORUŃSKIE WODOCIĄGI
spółka z ograniczoną odpowiedzialnością
1893

Toruńskie Wodociągi Sp. z o.o.
87-100 Toruń, ul. Rybaki 31-35
Dział Techniczny
(2) tel. 0566586419 fax 0566540151

Toruń dn. 07.01.2019

KLAUZULA UZGADNIAJĄCA nr TT.400.485z.2019.MO

Uzgodnienie dotyczy projektu budowlanego (i wykonawczego) pt: „Projekt sieci wodociągowej w ul. Ciekawej w Toruniu, Działki ewid. nr: 139/7, 176/6 obręb 54 ; data opracowania: Grudzień 2018r."

Stwierdza się, że w/w projekt został uzgodniony z Toruńskimi Wodociągami Sp. z o.o. pod warunkiem uwzględnienia następujących uwag:

1. Projektowana budowa sieci wodociągowej winna być wykonana zgodnie z obowiązującymi warunkami technicznymi wykonawstwa i odbioru robót oraz z przywołanymi w projekcie normami.
2. Projektowaną budowę sieci wodociągowej należy realizować zgodnie z aktualnie obowiązującymi przepisami Prawa Budowlanego.
3. Włączenie do istniejącej sieci wodociągowej wykonywać w porozumieniu ze służbami eksploatacyjnymi TW Sp. z o.o.
4. Odcinek przewodu wykonać tak aby wodociąg był odpowietrzalny.
5. Wykonany przewód wodociągowy należy zgłosić w stanie odkrytym do zinwentaryzowania służbie geodezyjnej z potwierdzeniem w dzienniku budowy zgodności jego usytuowania oraz jego rzędnych z projektem budowlanym.
6. Po zinwentaryzowaniu w/wym. przewód wodociągowy w stanie odkrytym zgłosić do odbioru w Toruńskich Wodociągach Sp. z o.o.

KIEROWNIK
Działu Technicznego
mgr inż. Alicja Krymska

USŁUGI GEODEZYJNE
Janusz Janiak
87-100 Toruń, ul. Kózikowskiego 20/1
tel. 764-034-203
REGON 871125046 NIP 956-104-19-46

WGiK.6640.2246.2018
Toruń. 22.10.2018 r.

GEODETA UPRAWNIONY
nr ewid. 1[illegible]51
mgr inż. Janusz Janiak

MAPA ZASADNICZA DO CELÓW PROJEKTOWYCH

SKALA 1:500

Układ odniesienia: PL-ETRF89 , układ wsp. płaskich: PL-2000 strefa 6 (18°), układ wys.: Amsterdam 55.

Województwo: kujawsko-pomorskie
Powiat: miasto Toruń
Jednostka ewidencyjna: Toruń
Obręb: 54
Działka: 139/7
Położenie: ul.Ciekawa

Toruńskie Wodociągi Sp. z o.o.
87-100 Toruń, ul. Rybaki 31/35
Niniejszą dokumentację uzgodniono na warunkach podanych w ~~piśmie~~ klauzuli uzgadniającej nr TT.400.485z.2019.MO
z dnia 07.01.2019
KIEROWNIK Działu Technicznego
Kierownik Działu Technicznego ..... mgr inż. Alicja Krymska

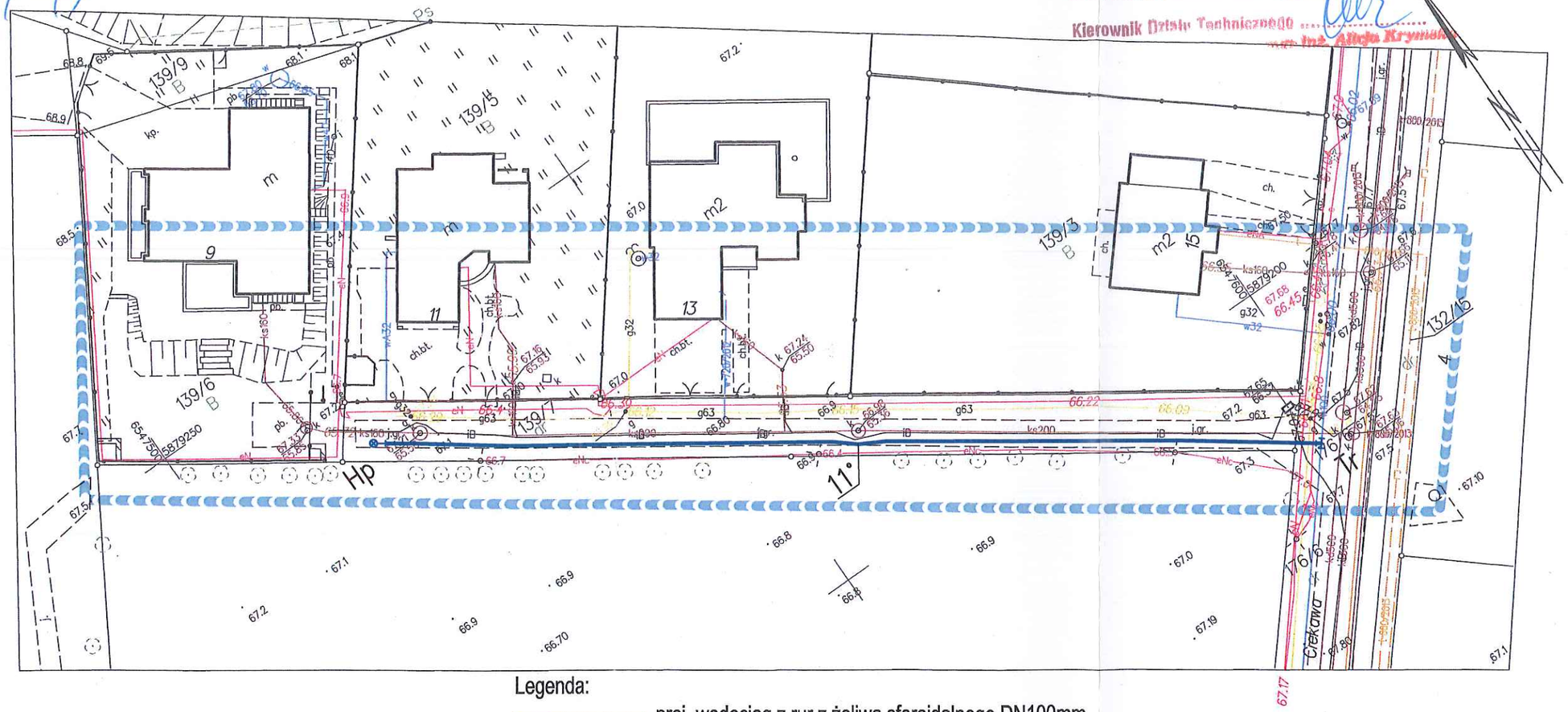

Legenda:

proj. wodociąg z rur z żeliwa sferoidalnego DN100mm

proj. hydrantr ppoż. podziemny DN80mm

za zgodność z oryginałem

HANKOP - nadzór i projektowanie sieci i instalacji sanitarnych Hanna Kopczyńska-Wiewiórska ul. Kurpiowska 7/6, 87-100 Toruń tel. 609478 233 e-mail: hankopa@gmail.com NIP: 879-202-14-00	*TYTUŁ RYSUNKU:* **PLAN ZAGOSPODAROWANIA TERENU**		
	PROJEKTANT: Hanna Kopczyńska-Wiewiórska Upr. nr: KUP/O054/POOS/09 Specjalność: instalacyjna		
NAZWA I ADRES OBIEKTU BUDOWLANEGO: **Budowa sieci wodociągowej w ul. Ciekawej w Toruniu**	*SPRAWDZAJĄCY:* Rafał Wiewiórski Upr. nr: GP.I.7342/35/TO/93 Specjalność: instalacyjno-inżynieryjna		
	DATA: 12.2018 r.	*SKALA:* 1:500	*NR RYS.:* **1**

Poświadcza się, że niniejszy dokument został opracowany w wyniku prac geodezyjnych i kartograficznych, których rezultaty zawiera operat techniczny wpisany do ewidencji materiałów państwowego zasobu geodezyjnego i kartograficznego

Organ prowadzący państwowy zasób geodezyjny i kartograficzny	PREZYDENT MIASTA TORUNIA
Identyfikator ewidencyjny materiału zasobu - operatu technicznego	P.0463. 2018. 2125
Data wpisania operatu technicznego do ewidencji materiałów zasobu	25. 10. 2018
Imię, Nazwisko i podpis osoby reprezentującej organ	KIEROWNIK REFERATU inż. Andrzej Sliwowski