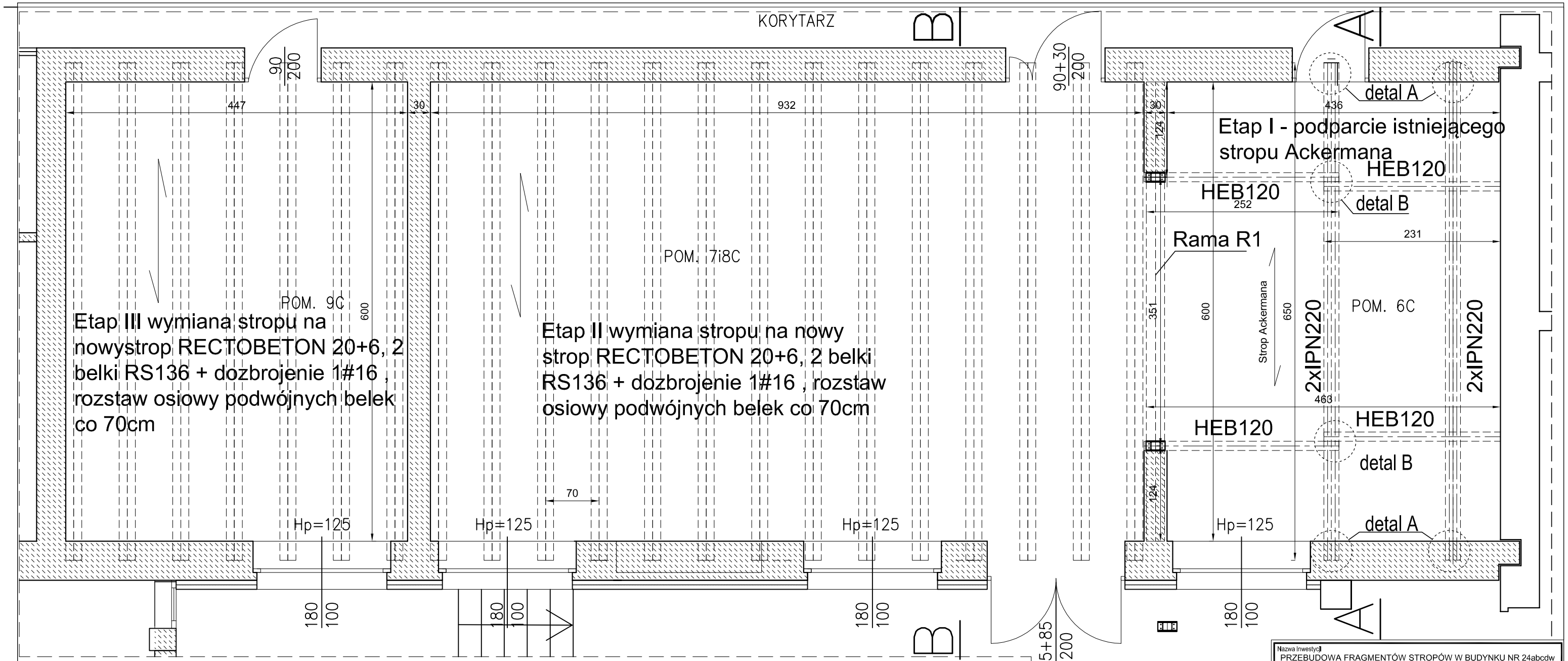

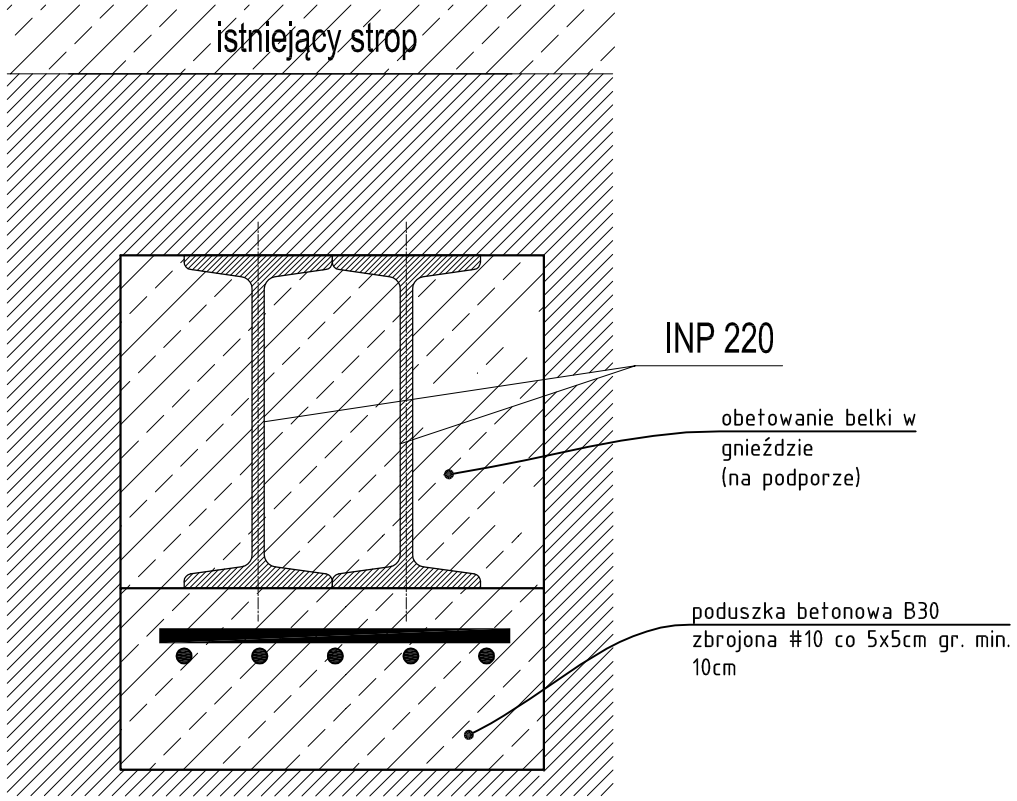

Detal A - osadzenia belki na podporze

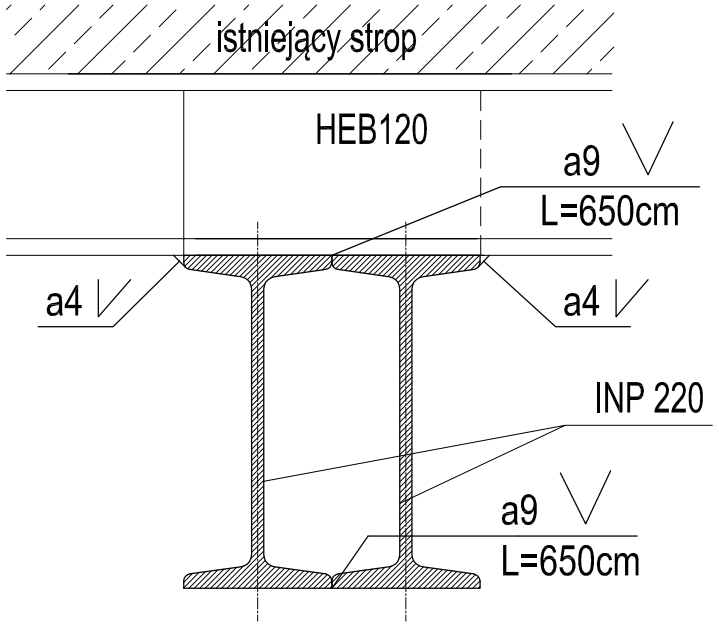

Detal B - podciągu w miejscu podparcia belki

Nazwa Inwestycji
PRZEBUDOWA FRAGMENTÓW STROPÓW W BUDYNKU NR 24abcdw POMIĘDZY PARTEREM W OBRYSIE POMIESZCZEŃ NR 6C, 7/8C, 9C, A PIĘTREM W OBRYSIE POMIESZCZEŃ NR 112C, 113C, 114C, WZMOCNIENIE STROPU POMIĘDZY PIWNICĄ, A PARTEREM POD CZĘŚCIĄ POMIESZCZENIA 7/8C ORAZ PRZEBUDOWA OTWORÓW W ŚCIANACH

Inwestor
Narodowe Centrum Badań Jądrowych
Ośrodek Radioizotopów "POLATOM"
ul. Andrzeja Sołtana 7, 05-400 Otwock - Świerk

Lokalizacja
ul. Andrzeja Sołtana 7, 05-400 Otwock - Świerk
działka nr 17, w obrębie 257

Generalny Projektant
STUDIO BUDOWLANE "UNITY" S.C.
ul.Kędzierskiego 2/66, Warszawa

Branża:
KONSTRUKCJA

Faza:
PROJEKT ARCHITEKTONICZNO-BUDOWLANY

Projektant konstrukcja:	mgr inż. Damian Cyrta MAZ/0003/POOK/09	
Sprawdzający konstrukcja:	mgr inż. Krzysztof Kasprzak MAZ/0258/POOK/13	

Tytuł rysunku:
RZUT PROJEKTOWANEGO STROPU NAD FRAGMENTEM PARTERU

Data: 10.11.2022r.	Skala 1:50/ 1:5		Rys.4