LICZBA PORZĄDKOWA		1.	2.	3.	4.	5.
OZNACZENIE NA RYSUNKACH		O1	O2	O3	O4	O5
SCHEMAT		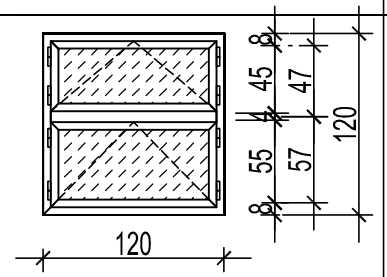	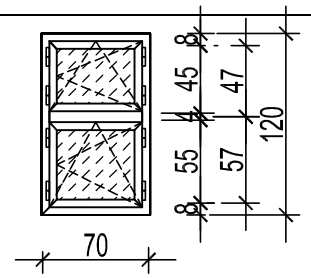	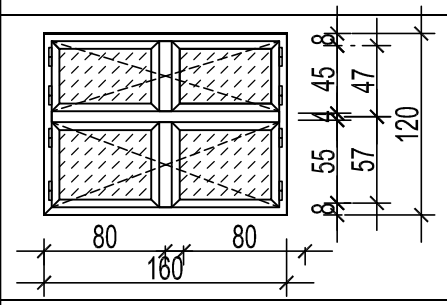	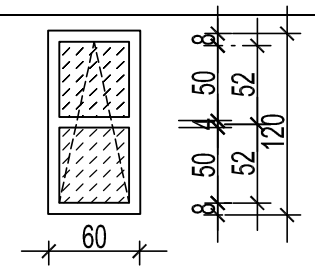	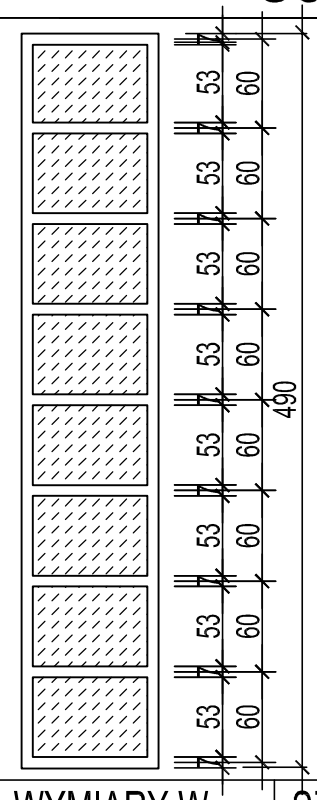
WYMIARY W ŚWIETLE MURU	S	120	70	160	60	OKNO PVC KOLOR BRĄZOWY ("złoty dąb") kolor zewnętrzny brąz kolor wewnętrzny biały wg koloru istniejących wymienionych okien Z NAWIEWEM WENTYL. USTAWIENY RĘCZNIE Typ otwierania - nieotwierane Przenikalność cieplna szyby ks=1,0 W/m2K Przenikalność cieplna okna ko=1,4 W/m2K MINIMALNA ODPORNOŚĆ OGNIOWA EI 60 odtworzyć według istniejących okien
	H	120	120	120	120	
ILOŚĆ SZTUK RAZEM		1	1	1	2	
UWAGI:		OKNO PVC KOLOR BRĄZOWY ("złoty dąb") kolor zewnętrzny brąz wewnętrzny biały wg koloru istniejących wymienionych okien Z NAWIEWEM WENTYL. USTAWIENY RĘCZNIE Typ otwierania: rozwierne Przenikalność cieplna szyby ks=1,0 W/m2K Przenikalność cieplna okna ko=1,4 W/m2K Z NAWIEWEM WENTYL.	OKNO PVC KOLOR BRĄZOWY ("złoty dąb") kolor zewnętrzny brąz wewnętrzny biały wg koloru istniejących wymienionych okien Z NAWIEWEM WENTYL. USTAWIENY RĘCZNIE Typ otwierania: rozwierne Przenikalność cieplna szyby ks=1,0 W/m2K Przenikalność cieplna okna ko=1,4 W/m2K Z NAWIEWEM WENTYL.	OKNO PVC KOLOR BRĄZOWY ("złoty dąb") kolor zewnętrzny brąz wewnętrzny biały wg koloru istniejących wymienionych okien Z NAWIEWEM WENTYL. USTAWIENY RĘCZNIE Typ otwierania: rozwierne Przenikalność cieplna szyby ks=1,0 W/m2K Przenikalność cieplna okna ko=1,4 W/m2K	OKNO PVC KOLOR BRĄZOWY ("złoty dąb") kolor zewnętrzny brąz wewnętrzny biały wg koloru istniejących wymienionych okien Z NAWIEWEM WENTYL. USTAWIENY RĘCZNIE Typ otwierania: rozwierne Przenikalność cieplna szyby ks=1,0 W/m2K Przenikalność cieplna okna ko=1,4 W/m2K odtworzyć według istniejących okien MINIMALNA ODPORNOŚĆ OGNIOWA EI 60	WYMIARY W ŚWIETLE MURU: SZEROKOŚĆ 90cm; WYSOKOŚĆ 490cm ILOŚĆ SZTUK: 1 szt.

LICZBA PORZĄDKOWA		6.	7.
OZNACZENIE NA RYSUNKACH		O6	O7
SCHEMAT		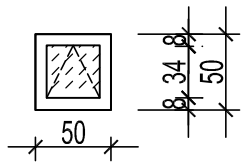	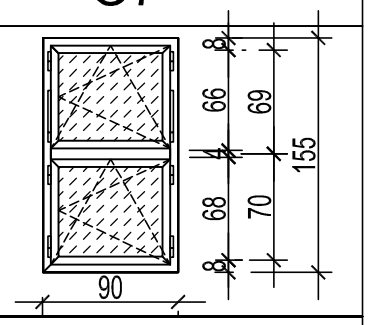
WYMIARY W ŚWIETLE MURU	S	50	90
	H	50	155
ILOŚĆ SZTUK RAZEM		1	1
UWAGI:		OKNO PVC KOLOR BRĄZOWY ("złoty dąb") kolor zewnętrzny brąz wewnętrzny biały wg koloru istniejących wymienionych okien Z NAWIEWEM WENTYL. USTAWIENY RĘCZNIE Typ otwierania: rozwierne Przenikalność cieplna szyby ks=1,0 W/m2K Przenikalność cieplna okna ko=1,4 W/m2K Z NAWIEWEM WENTYL. MINIMALNA ODPORNOŚĆ OGNIOWA EI 60	OKNO PVC KOLOR BRĄZOWY ("złoty dąb") kolor zewnętrzny brąz wewnętrzny biały wg koloru istniejących wymienionych okien Z NAWIEWEM WENTYL. USTAWIENY RĘCZNIE Typ otwierania: rozwierne Przenikalność cieplna szyby ks=1,0 W/m2K Przenikalność cieplna okna ko=1,4 W/m2K Z NAWIEWEM WENTYL. MINIMALNA ODPORNOŚĆ OGNIOWA EI 60

Przed przystąpieniem do prac wykończeniowych należy dokonać pomiarów na budowie i ewentualnie skorygować wymiary określone w projekcie. Należy kierować się zasadami określonymi narysunkach. W przypadku wątpliwości należy bezwzględnie kontaktować się z projektantem.

Rysunek rozpatrywać z rysunkami branżowymi i opisem

Jednostka Projektowa: mgr inż. arch. Igor Babelski
ul. Słoneczna 6 m 7, 35-061 Rzeszów
tel. 504-131-660, ibabelski@yahoo.com

Temat / Nazwa	NADBUDOWA BUDYNKU NR 2 URZĘDU GMINY ŚWILCZA W ZAKRESIE ZABUDOWY TARASU NA POZIOMIE DRUGIEGO PIĘTRA (PODDASZA) DO WYSOKOŚCI POZOSTAŁEJ CZĘŚCI BUDYNKU		
Adres / Lokalizacja	DZIAŁKA NR EWIDENCYJNY 3622/4 OBRĘB 0008 ŚWILCZA POŁOŻONA W MIEJSCOWOŚCI ŚWILCZA, GMINA ŚWILCZA POWIAT RZESZOWSKI, WOJEWÓDZTWO PODKARPACKIE		
Inwestor	GMINA ŚWILCZA, 36-072 ŚWILCZA 168		
Nazwa rysunku	ZESTAWIENIE STOLARKI OKIENNEJ		
Faza	PROJEKT WYKONAWCZY		
Branża	ARCHITEKTURA		LISTOPAD 2020 — Data
Projektował	mgr inż. arch. IGOR BABELSKI uprawniony do projektowania w specjalności architektonicznej bez ograniczeń upr. nr: Rz/A-09/04	Podpis	1:50 — Skala
Sprawdziła	mgr inż. arch. IWONA MATLINGIEWICZ uprawniony do projektowania w specjalności architektonicznej bez ograniczeń upr. nr: A58/89	Podpis	Numer rysunku: A12a