PRZEKRÓJ A - A
ULICA STAROŚCIŃSKA (6A)

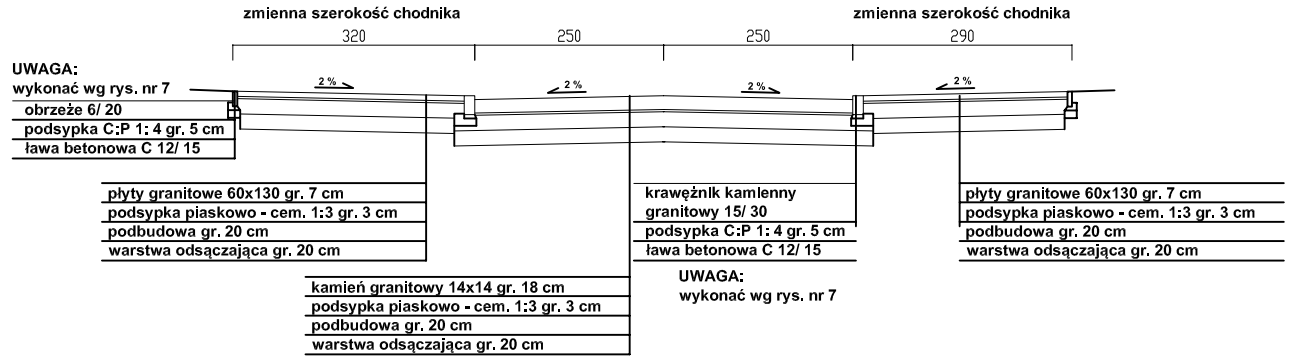

PRZEKRÓJ B - B
ULICA STAROŚCIŃSKA (6A)

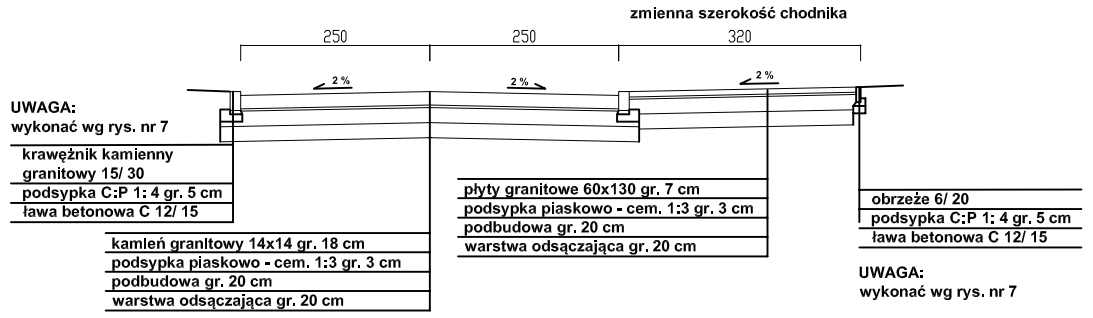

PRZEKRÓJ C - C
ULICA STAROŚCIŃSKA (6A)

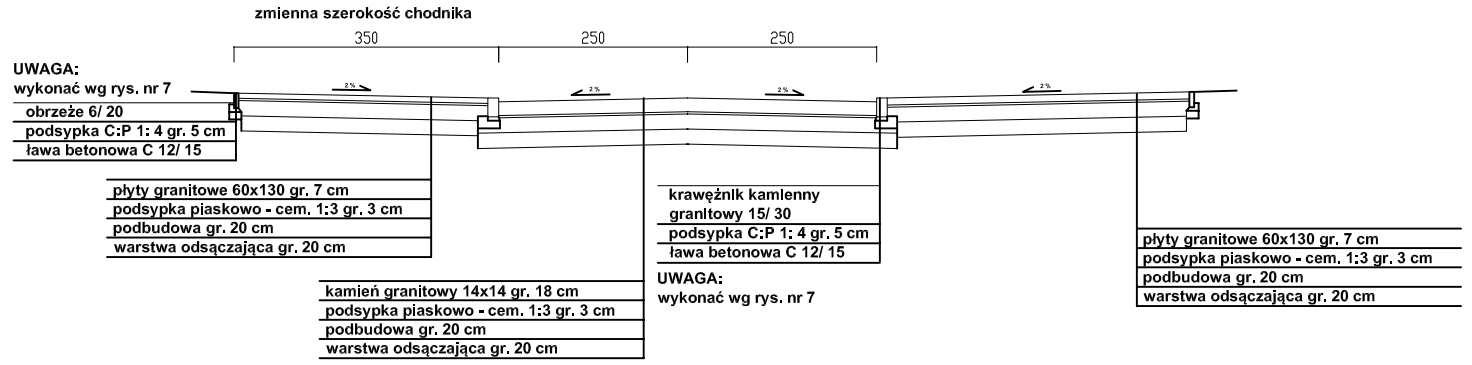

PRZEKRÓJ D - D
CIĄGI KOMUNIKACYJNE PRZEDZAMCZE (6B)

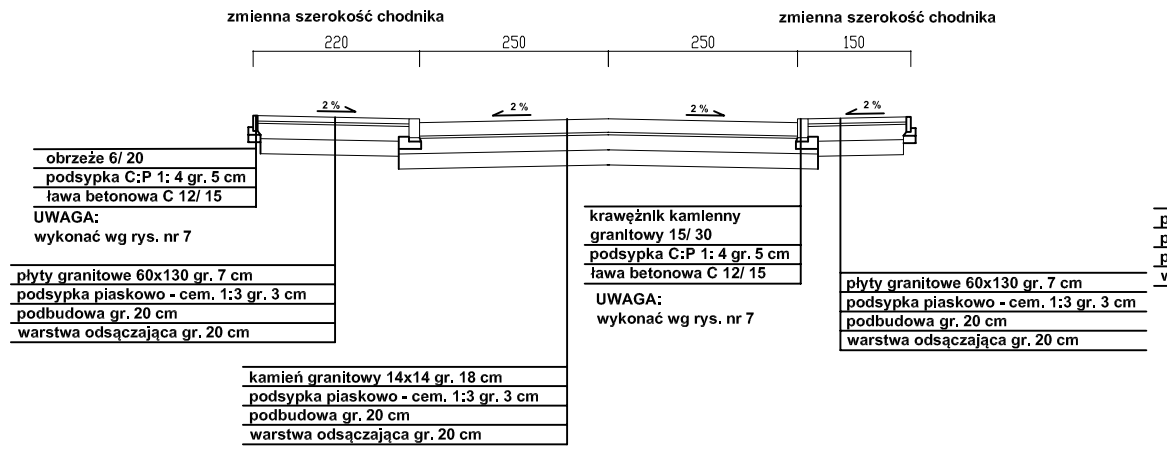

PRZEKRÓJ E - E
CIĄGI KOMUNIKACYJNE PRZEDZAMCZE (6B)

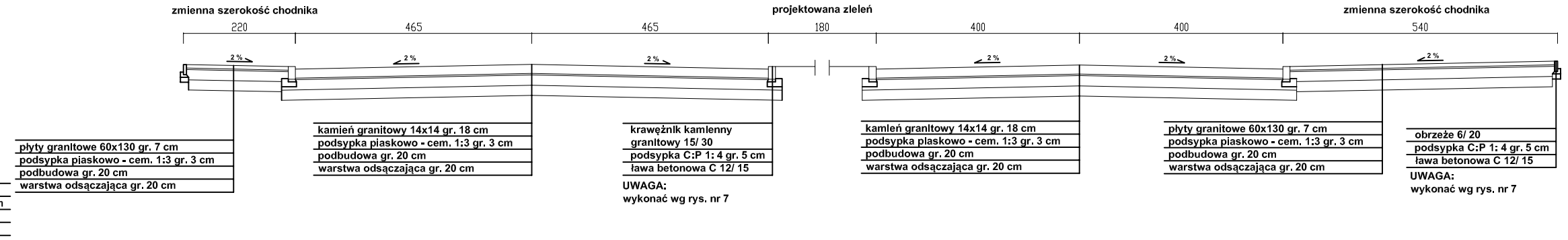

PRZEKRÓJ G - G
DROGA POŻAROWA

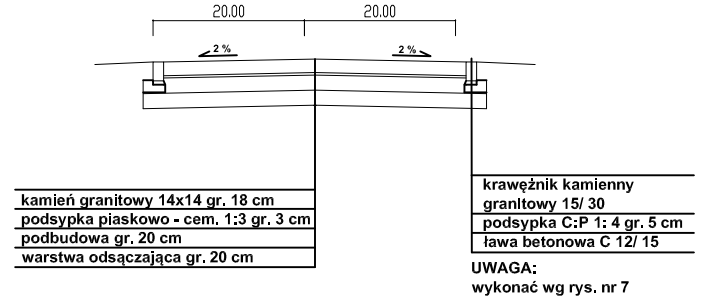

PRZEKRÓJ F - F
PARKING DLA PRACOWNIKÓW MUZEUM (6C)

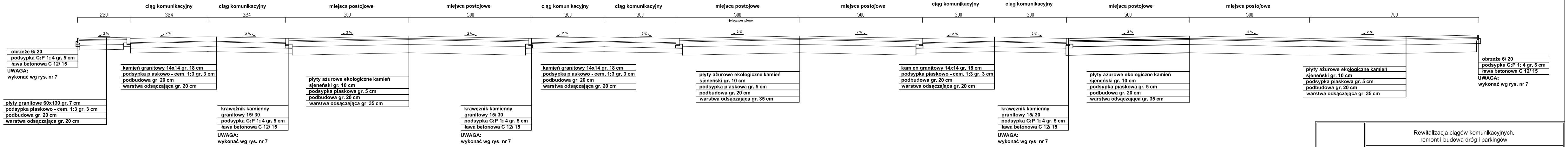

Uwagi

1. **Należy zachować stniejącą szerokość chodnika wraz z podziałem**
2. **Od strony wewnętrznej komunikacji pieszej (6A) oraz (6B) należy odtworzyć pas o szerokości 0,7 m z kostki drobnej granitowej 7/7 cm**

Adres	Rewitalizacja ciągów komunikacyjnych, remont i budowa dróg i parkingów dz. ew. nr 154/2 obr. 11 ul. Starościńska 1 Malbork 82-200 Malbork			
Inwestor	MUZEUM ZAMKOWE W MALBORKU 82-200 MALBORK ul. STAROŚCINSK 1			Stadium projektu P.W.
Tytuł rysunku	Przekroje poprzeczne			Branża Drogowa
Zespół projektowy		nr uprawnień	podpis	Data opracowania
Opracował	inż. Zbigniew Tchórzewski	336/Gd/2002		09/2018
Projektował	inż. Zbigniew Tchórzewski	336/Gd/2002		Rys nr : 6
Sprawdził	mg inż. Wiesław Siemiątkowski	1192/EI/87		Skala 1:100
Asystent Projektanta	inż. Józefina Zacharz	-		