mgr inż. Pachołek Błażej
ul. Włoska 71, 75-430 Koszalin
NIP 4990428287, REGON 320244310
✆ +48 517 477 167
biuro@pacholek.pl

PACHOŁEK
PROJEKTOWANIE I OBSŁUGA INWESTYCJI

PROJEKT STAŁEJ ORGANIZACJI RUCHU

"Przebudowa drogi gminnej na odc. Olszak - Kępa Świeszyńska, gm. Świeszyno."

INWESTOR:
Gmina Świeszyno,
Świeszyno 71,
76-024 Świeszyno

Opracował:

imię i nazwisko	*podpis*	*data*
inż. Tomasz Ofierzyński		06.2024 r.

Wszelkie zmiany w niniejszej dokumentacji, wymagają akceptacji firmy Usługi Projektowe Tomasz Ofierzyński. Wprowadzenie jakichkolwiek zmian oraz kopiowanie bez akceptacji Usługi Projektowe Tomasz Ofierzyński stanowi naruszenie Ustawy z dnia 4 lutego 1994 roku o prawie autorskim i prawach pokrewnych (Dz. U. nr 90 z 2006 roku, poz. 631 z zm.)

Koszalin, czerwiec 2024 r.

SPIS TREŚCI

1. Plan orientacyjny

2. Uzgodnienia i opinie

3. Opis techniczny

- **3.1.** Podstawa opracowania
- **3.2.** Opis stanu istniejącego
- **3.3.** Zakres budowy
- **3.4.** Organizacja ruchu
  - **3.4.1.** Projektowane oznakowanie pionowe
  - **3.4.2.** Termin wprowadzenia organizacji ruchu
  - **3.4.3.** Wymiary i sposób umieszczania znaków

4. Część rysunkowa

rys. nr 1 Projekt stałej organizacji ruchu, skala 1:500

5. Zestawienie projektowanego oznakowania

- **5.1.** Projektowanego oznakowanie pionowe

6. Załącznik

- **6.1.** Wymiary znaków
- **6.2.** Wzory oznakowania pionowego

1. Plan orientacyjny

Skala 1:25000

Skala 1:10000

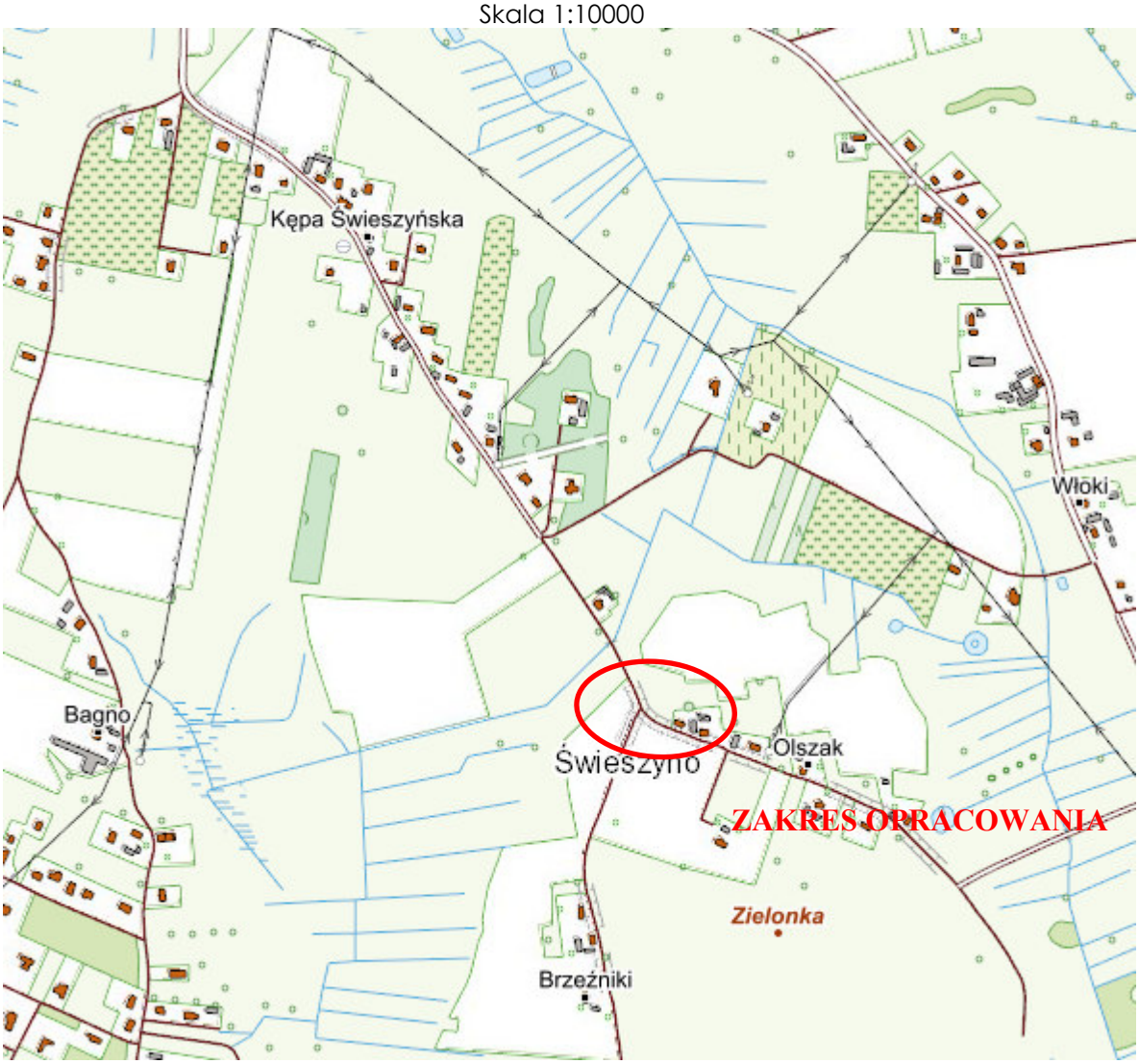

2. Uzgodnienia i opinie

3. Opis techniczny

3.1. Podstawa opracowania

1. Projekt zagospodarowania terenu;
2. Wizja w terenie i inwentaryzacja stanu istniejącego.
3. Zlecenie Inwestora,
4. Decyzja o ustaleniu lokalizacji inwestycji celu publicznego
5. Plan zagospodarowania przestrzennego gminy Świeszyno, zatwierdzony Uchwałą Rady Gminy Świeszyno Nr XLI/229/21 z dnia 27 maja 2021 r. oraz Uchwałą Nr XXXIX/217/21 z dnia 29 kwietnia 2021 r.
6. Ustawa z dnia 20 czerwca 1997 r. Prawo o ruchu drogowym - Dz.U.2023.1047 z późn. zm.
7. Ustawa z dnia 21 marca 1985 r. o drogach publicznych - Dz.U.2023.645 z późn. zm.
8. Rozporządzenie Ministra Spraw Wewnętrznych i Administracji z dnia 6 lipca 2010 r. w sprawie kierowania ruchem drogowym - Dz.U.2023.1101 z późn. zm.
9. Rozporządzenie Ministra Infrastruktury z dnia 23 września 2003 r. w sprawie szczegółowych warunków zarządzania ruchem na drogach oraz wykonywania nadzoru nad tym zarządzaniem – Dz.U.2017.784 z późn. zm.
10. Rozporządzenie Rady Ministrów z dnia 1 czerwca 2004 r. w sprawie określenia warunków udzielania zezwoleń na zajęcie pasa drogowego - Dz.U.2016.1264 z późn. zm.
11. Rozporządzenie Ministrów Infrastruktury oraz Spraw Wewnętrznych i Administracji z dnia 31 lipca 2002 r. w sprawie znaków i sygnałów drogowych - Dz.U.2019.2310 z późn. zm.
12. Rozporządzenie Ministra Infrastruktury z dnia 3 lipca 2003 r. w sprawie szczegółowych warunków technicznych dla znaków i sygnałów drogowych oraz urządzeń bezpieczeństwa ruchu drogowego i warunków ich umieszczania na drogach - Dz.U.2019.2311 z późn. zm.
13. Rozporządzenie Ministra Spraw Wewnętrznych i Administracji z dnia 18 lipca 2008 r. w sprawie wzoru ubioru niektórych osób uprawnionych do wydawania poleceń i sygnałów w zakresie kierowania ruchem na drodze - Dz.U.2008.132.840 z późn. zm.
14. Rozporządzenie Ministra Infrastruktury z dnia 24 czerwca 2022 r. w sprawie przepisów techniczno-budowlanych dotyczących dróg publicznych - Dz.U.2022.1518
15. Ustawa z dnia 14 czerwca 1960 r. Kodeks postępowania administracyjnego - Dz. U. 2023.775 z późn. zm.

3.2. Opis stanu istniejącego

Pas drogowy drogi gminnej będący przedmiotem opracowania jest elementem gminnego układu komunikacyjnego, łączy miejscowość Kępa Świeszyńska z miejscowością Olszak i stanowi dojazd do pobliskich posesji zabudowy jednorodzinnej, gospodarstw rolnych i pól uprawnych. Istniejąca droga gminna w zakresie opracowania posiada obecnie nawierzchnię z szutru i kruszywa o przekroju nie uregulowanym bez wyraźnych krawędzi. Szerokość nawierzchni jest zmienna od ok. 3,5 m do ok. 5,5 m. Droga jest w złym stanie technicznym, posiada znaczne nierówności i na przeważającym odcinku nie ma wyraźnie określonych krawędzi jezdni, w nawierzchni są znaczne ubytki oraz duże nierówności nawierzchni w przekroju poprzecznym i przekroju podłużnym. Stan techniczny nawierzchni ocenia się, jako zły, stwarza bardzo duże utrudnienia dla ruchu i zdaniem projektanta droga wymaga przebudowy. Pobocza są ziemne i nierówne, droga nie posiada chodników. Zjazdy z drogi na przyległe działki i posesje są obecnie tylko w części urządzone pod względem drogowym. Szerokość pasa drogowego w liniach rozgraniczających jest zmienna, od ok. 5,0 m do ok. 10,0 m. Teren w projektowanym obszarze jest zróżnicowany z znaczną różnicą spadków i różnic rzędnych. Trasa drogi jest wpisana w istniejącą konfigurację terenu, a różnice rzędnych są od ok. 52,25 do ok. 46,40 m n.p.m. Spadek poprzeczny nawierzchni jest zmienny, a odwodnienie jest powierzchniowe na pobocza i teren przyległy nieutwardzony w granicach działki drogowej. W pasie drogowym istnieje uzbrojenie podziemne, sieci gazowe, sieci kanalizacji sanitarnej, wodociąg, kable telekomunikacyjne i energetyczne. Istniejące uzbrojenie nie stanowi kolizji z projektowaną przebudową drogi. Na trasie drogi nie występują drzewa i krzewy będące w kolizji z projektowaną drogą,

które podlegają wycince i przycince pielęgnacyjnej. Obszar inwestycji znajduje się w terenie zabudowanym i poza nim. Natężenie ruchu pojazdów i pieszych jest małe.

3.3. Zakres budowy

Zakres objęty opracowaniem to wykonanie przebudowy drogi gminnej w pomiędzy miejscowościami Kępa Świeszyńska – Olszak w gminie Świeszyno. Przebudowa drogi gminnej obejmuje następujący zakres robót:

- wykonanie wykopów pod nową konstrukcję nawierzchni drogi;
- stabilizacja podłoża gruntowego mieszanką kruszyw związanych cementem C3/4;
- wykonanie projektowanych konstrukcji nawierzchni;
- budowa i przebudowa zjazdów;
- wykonanie poboczy i uporządkowanie ternu przyległego w granicach pasa drogowego;

Projekt zagospodarowania terenu opracowano w skali 1:500 na podstawie danych zawartych w punkcie I. Całość inwestycji zamyka się w dwóch odcinkach A – B – C oraz B – D. Długości projektowanego odcinka A – B – C to 434,4 m oraz B – D to 415,4 m. Trasa przebudowy drogi zaczyna się w nawiązaniu do istniejącego odcinka drogi bitumicznej i kończy na założonym hektometrażu (odc. A – B – C) oraz powiązany odcinek do miejscowości Olszak (odc. B – D). Wykonanie robót na przedmiotowej drodze polega na wykonaniu nowej nawierzchni jezdni i zjazdów oraz utwardzenie kruszywem pasa dzielącego i poboczy. Parametry techniczne przebudowy drogi wyznacza istniejąca obecnie szerokość pasa drogowego (działki drogowej) w liniach rozgraniczających. Komunikacyjnie projektowany odcinek drogi gminnej nie ulega zmianie, nie zmieni się obecny charakter drogi, natomiast przebudowa będzie miała wpływ na funkcjonalność ruchu i podniesienie jego komfortu, ale przede wszystkim na bezpieczeństwo ruchu w zakresie objętym obecnym opracowaniem. Dokumentacja projektowa zakłada odrębny lokalny hektometraż trasy drogi, założony tylko do celów projektowych dla potrzeb obecnego opracowania. Łączna długość trasy projektowanych dróg wynosi L=849,8 m. Zakres projektowanej przebudowy został uzgodniony z przedstawicielem inwestora/zarządcy drogi – Gminą Świeszyno. Przyjęto następujące parametry projektowanej drogi:

Dla odc. A – B – C:

- szerokość jezdni 3,5 m, w układzie pasowym (podstawowa), droga jedno pasowa dwukierunkowa, droga gminna, publiczna, klasy D-dojazdowa
- szerokość pobocza obustronnego utwardzonego - 0,75 m.

Dla odc. B – D:

- szerokość jezdni 3,0 m, w układzie pasowym (podstawowa), droga jedno pasowa dwukierunkowa,, droga gminna, wewnętrzna
- szerokość pobocza jednostronnego utwardzonego - 0,75 m.

Przebieg projektowanej trasy przebudowywanej drogi gminnej w planie jest w zasadzie dostosowany do istniejącej obecnie osi jezdni, a niezbędne korekty wynikają z dostosowania do założonych parametrów technicznych. Załamania trasy drogi w planie łagodzi się łukami poziomymi o promieniach od R=20m do R=450m. Parametry techniczne zaprojektowanych łuków poziomych wynikają z dostosowania osi projektowanej drogi do osi obecnie istniejącej i konfiguracji terenu, pokazane są na planszach zagospodarowania terenu. Na załamaniach, gdzie kąt zwrotu jest mniejszy od 3 stopni, częściowo nie stosowano łuków poziomych. Pochylenie poprzeczne nawierzchni jezdni projektuje się jednostronne, dwustronne 3%, pochylenie poboczy 8%.

3.4. Organizacja ruchu

Celem opracowania jest projekt stałej organizacji ruchu dla projektowanego przedsięwzięcia przebudowy dróg gminnych pomiędzy miejscowościami Olszak i Kępa Świeszyńska w gminie Świeszyno. Na odc. A – B – C będący drogą publiczną nie wprowadza się nowego oznakowania. Na początku odc. B – D wprowadza się oznakowanie A-7, B-33 (30km/h) oraz A-30 z tabliczką. Wykonawca jest zobowiązany, co najmniej 7 dni przed wprowadzeniem organizacji ruchu zawiadomić o terminie jej

wprowadzenia zarządcę drogi – Gminę Świeszyno.

3.4.1. Projektowane oznakowanie pionowe

- znak A–7 „ustąp pierwszeństwa”
- znak A-30 „inne niebezpieczeństwo” z tabliczką o treści „Brak pobocza”
- znak B-33 „ograniczenie prędkości do 30km/h”

Szczegółowe rozmieszczenie znaków pionowych pokazano na rysunku nr 1.

3.4.3 Termin wprowadzenia organizacji ruchu

Przewidywany termin wprowadzenia stałej organizacji ruchu to 31 grudzień 2024 r.

3.4.4. Wymiary i sposób umieszczania znaków

Znaki powinny być wykonywane z foli odblaskowej 2 typu lub foli pryzmatycznej na podkładzie z blachy stalowej ocynkowanej z podwójnie giętą krawędzią i muszą posiadać znak bezpieczeństwa B. Wymiary, forma oraz materiały znaków użytych do oznakowania przyjąć zgodnie z Rozporządzeniem Ministra Infrastruktury z dnia 3 lipca 2003 roku w sprawie szczegółowych warunków technicznych dla znaków i sygnałów drogowych oraz urządzeń bezpieczeństwa ruchu drogowego i warunków ich umieszczania na drogach (Dz. U. Nr 220, poz. 2181 z dn. 23 grudnia 2003 roku) wraz z załącznikami.

Wymiary znaków projektowanych przewiduje się jako mini.

Dla wymienianych tablic znaków należy zapewnić stabilne zakotwienie uniemożliwiające ich wywrócenie. Dla umocowania tablic znaków drogowych należy zastosować słupki stalowe Ø 60mm. Znaki należy umieszczać tak, by odległość skrajnej krawędzi tablicy znaku od krawędzi jezdni wynosiła minimum 0,5m, maksymalnie 2,0m. Wysokość umieszczania licząc od dolnej krawędzi tablicy znaku umieszczonego najniżej powinna wynosić minimum 2,2m, gdy znak jest umieszczony przy chodniku i 2,0m w przypadku umieszczenia znaku w pasie zieleni.

Opracował:
inż. Tomasz Ofierzyński

5. Zestawienie projektowanego oznakowania objętych opracowaniem

5.1. Projektowane oznakowanie pionowe

TARCZE ZNAKÓW				
Lp.	**Symbol**	**Nazwa**	**Ilość (szt)**	**Uwagi**
1	A – 7	ustąp pierwszeństwa	1	
2	A – 30	Inne niebezpieczeństwo	1	tabliczka do znaku o treści: „Brak Pobocza”
3	B – 33	ograniczenie prędkości	1	ograniczenie prędkości do 30 km/h
			3	

6. ZAŁĄCZNIKI

6.1. Wymiary znaków

Zgodnie z Rozporządzeniem Ministra Infrastruktury z dnia 3 lipca 2003 r. w sprawie szczegółowych warunków technicznych dla znaków i sygnałów drogowych oraz urządzeń bezpieczeństwa ruchu drogowego i warunków ich umieszczania na drogach (Dz. U. z dnia 23 grudnia 2003 r.)

Tabela 1.1. Podstawowe wymiary znaków kategorii A, B, C i D (wymiary podano w mm)

Grupy znaków	Symbol	Kategorie znaków				
		A ostrzegawcze	B zakazu	C nakazu	D informacyjne	
		długość boku	średnica		długość podstawy	wysokość (n = 0, 1, 2)
wielkie	W	1200	1000		1200	1200 + 300 n
duże	D	1050	900		900	900 + 225 n
średnie	S	900	800		600	600 + 150 n
małe	M	750	600		600	600 + 150 n
mini	MI	600	400		400	400 + 100 n

6.2. Zasady montowania znaków

Odległość znaków od krawędzi jezdni:

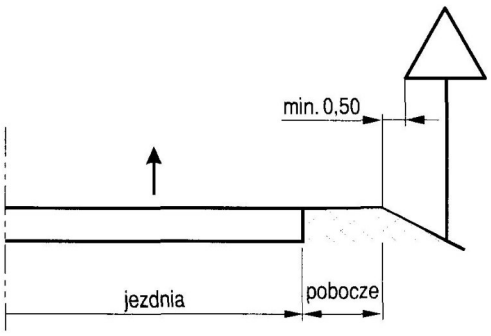

a) na drodze

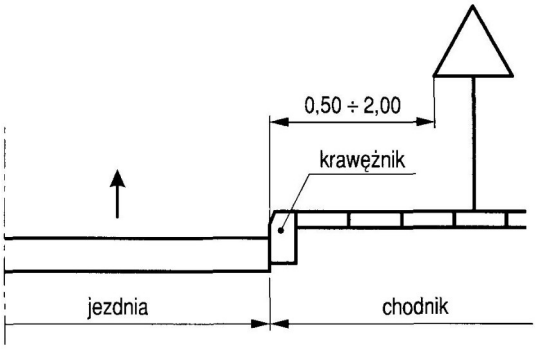

c) na ulicy

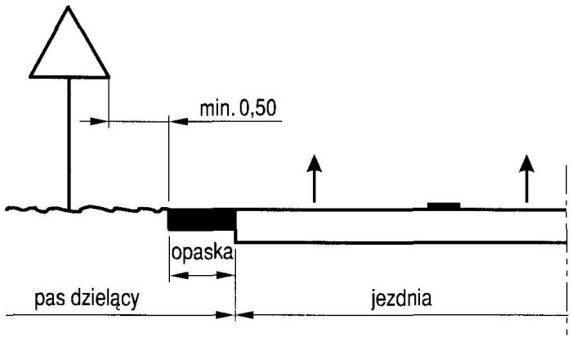

b) w pasie dzielącym jezdnie drogi dwujezdniowej

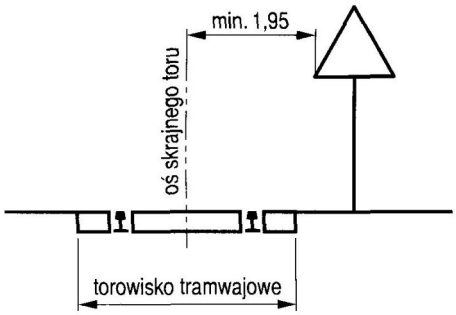

d) na drodze, wzdłuż której biegnie linia tramwajowa

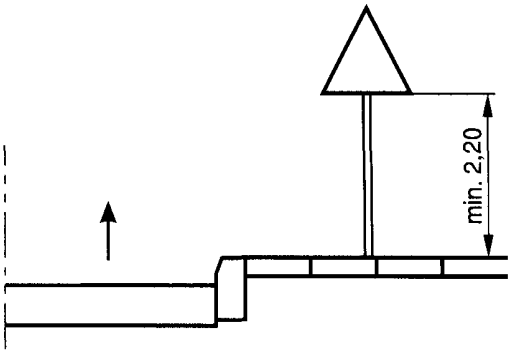

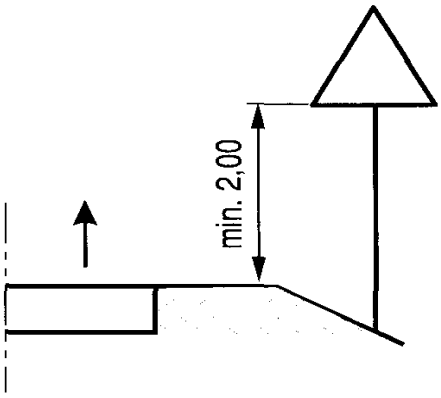

PROJEKT STAŁEJ ORGANIZACJI RUCHU
SKALA 1:500
Przebudowa drogi gminnej
na odc. Olszak - Kępa Świeszyńska, gm. Świeszyno.

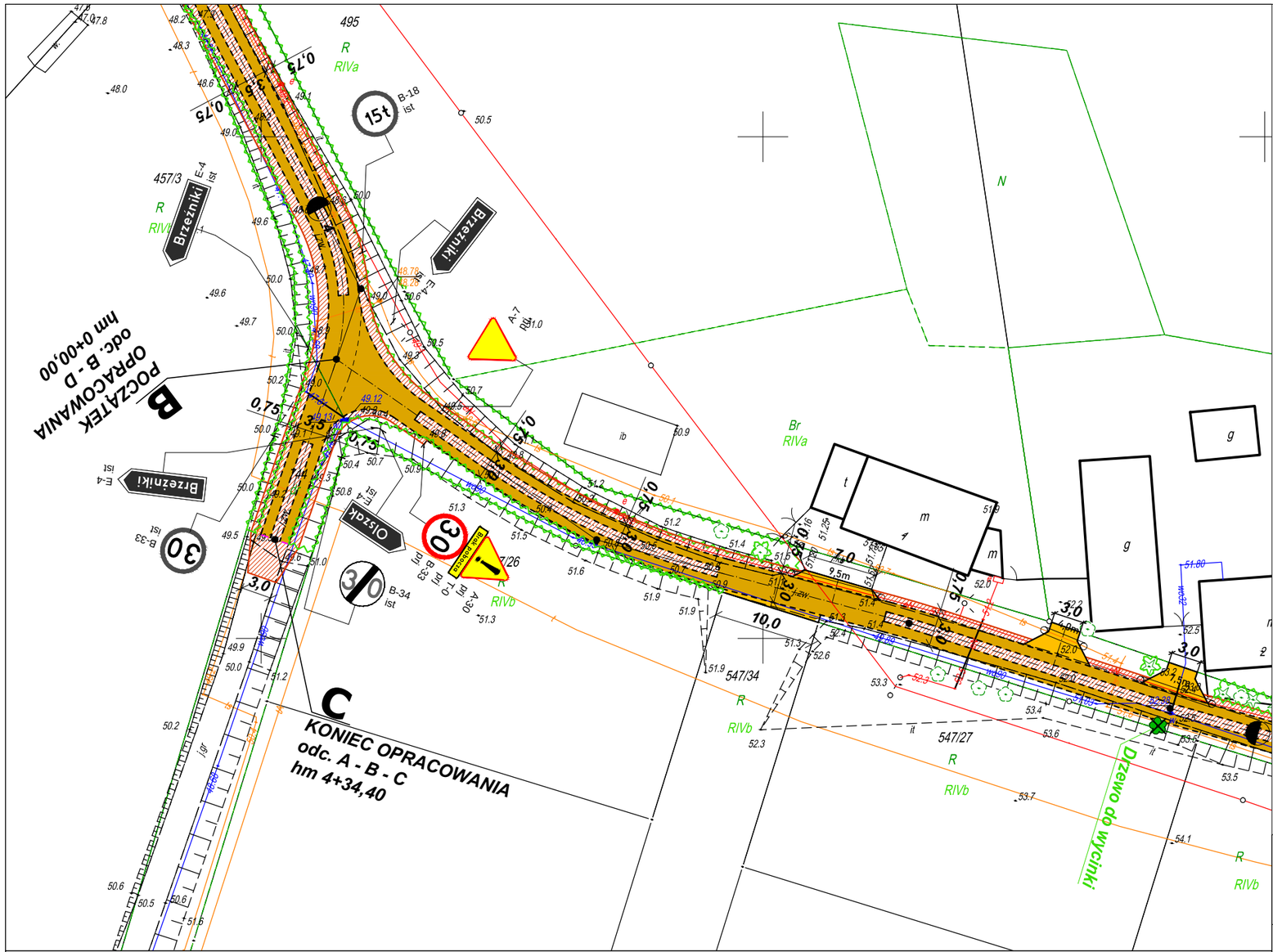

Legenda:

- projektowana oś
- projektowana krawędź drogi z płyt drogowych żelbetowych ażurowych
- projektowana krawędź zjazdów z płyt drogowych żelbetowych ażurowych
- projektowany krawężnik betonowy typu wjazdowego wtopiony
- projektowana krawędź pobocza z kruszywa łamanego stab. mechnicznie
- projektowana nawierzchnia drogi z płyt drogowych żelbetowych ażurowych typu IOMB o wym. 100x75x12 cm, wypełnione kruszywem płukanym
- projektowana nawierzchnia zjazdu z płyt drogowych żelbetowych ażurowych typu IOMB o wym. 100x75x12 cm, wypełnione kruszywem płukanym
- projektowane pobocze z kruszywa łamanego stab. mechnicznie grub. 15cm
- drzewa i krzewy do przycinki pielęgnacyjnej
- 30 B-33 ist — istniejące oznakowanie pionowe
- A-7 prj — projektowane oznakowanie pionowe

mgr inż. Błażej Pachołek
ul. Włoska 71
75–430 Koszalin

PACHOŁEK
PROJEKTOWANIE I OBSŁUGA INWESTYCJI

Inwestycja:
Przebudowa drogi gminnej na odc. Olszak - Kępa Świeszyńska, gm. Świeszyno.

Lokalizacja:
powiat koszaliński, gm. Świeszyno, m. Olszak - Kępa Swieszyńska

Inwestor:
Gmina Świeszyno, 76-024 Świeszyno 71

funkcja / branża	imię i nazwisko	specjalność, nr uprawnień	podpis
Projektował:	inż. Tomasz Ofierzyński		
Opracował:	inż. Tomasz Ofierzyński		

Branża:	Etap
PROJEKT DROGOWY	PSOR

Rysunek:
PROJEKT STAŁEJ ORGANIZACJI RUCHU

data	skala	nr ark.	NR RYS.
06.2024	1:500	1/1	1