ZESTAWIENIE ZESTAWÓW SZKLANYCH ZEWNĘTRZNYCH *EXTERNAL DOOR AND WINDOW SCHEDULE*

NR KOLEJNY *NUMBER*		1	2	3	4	5
OZNACZENIE *SYMBOL*		Z1	Z2	Z3	Z4	Z5
LOKALIZACJA *LOCATION*		przestrzeń wystawowa/ foyer *exhibition space/ foyer*	hol główny *main hall*	hol główny *main hall*	pomieszczenie śniadaniowe *social room*	wymiennikownia, komunikacja *exchanger room/ corridor*
SCHEMAT (widok od zewnątrz) *DIAGRAM (external view)*		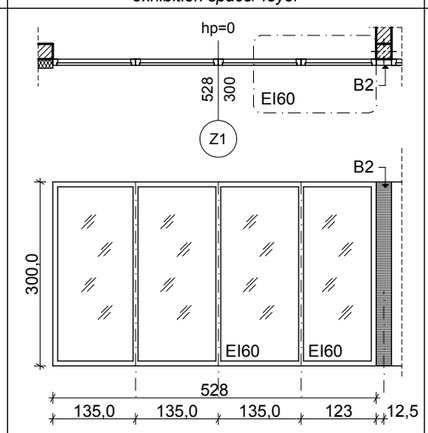	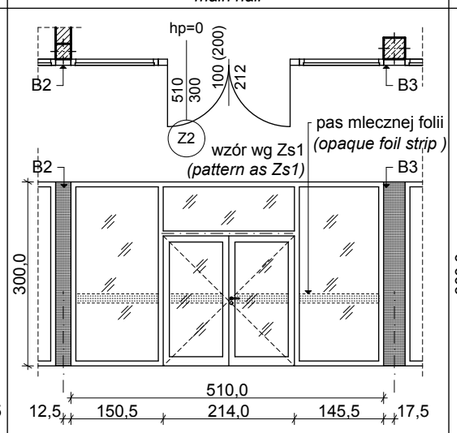	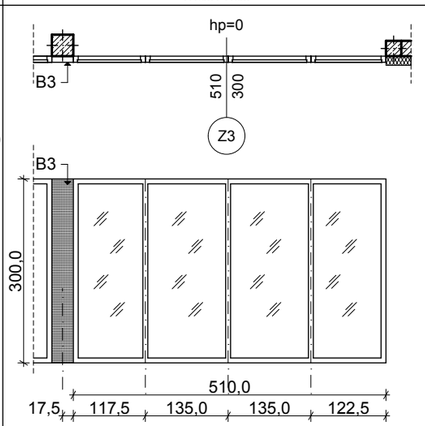	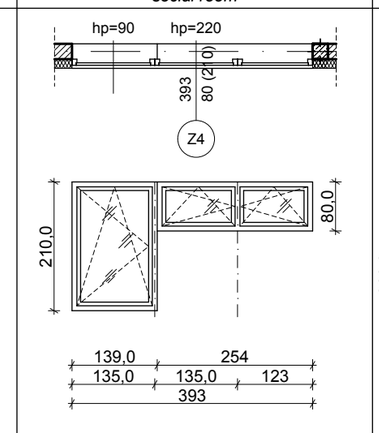	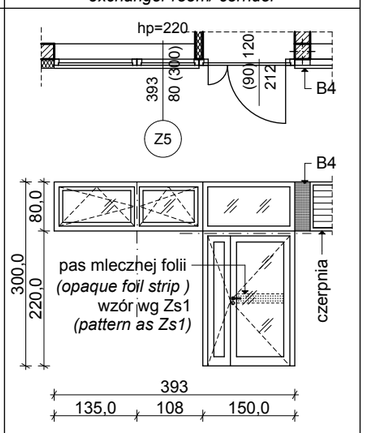
WYMIAR W ŚWIETLE OTW. W MURZE *OPE. TO WALL*	So	528	510	510	393	393
	Ho	300	300	300	80 (210)	80 (300)
OTWIERALNOŚĆ *OPENING TYPE*		stały *fixed*	zestaw stały z drzwiami dwuskrzydłowymi 100(200)x212 *double door 100(200)x212 with fixed transom and combined fixed window*	stały *fixed*	zestaw okienny rozwieralno- uchylny *opening section*	zestaw rozwieralno- uchylny z drzwiami prawymi 90(120) x 212 z naświetlem stałym *double door right 90(120)x212 with fixed transom and combined opening section*
ILOŚĆ SZTUK *QUANTITY*	KOND. 1 *GROUND FL.*	1	1	1	1	1
	KOND. 2 *FIRST FLOOR*	-	-	-	-	-
	RAZEM *TOTAL*	1	1	1	1	1
MATERIAŁ *MATERIAL*		aluminium *aluminium*	aluminium *aluminium*	aluminium *aluminium*	aluminium lub pcv *aluminium or pcv*	aluminium *aluminium*
PPOŻ/ DYMOSZCZEL. *FIRE/SMOKE PROTECT.*		EI60	-	-	-	-
KLAMKI/ SZYLDY *HANDLES, SHIELDS*		-	klamki, szyldy- stal nierdzewna *handles / shields stainless steel*	-	klamki, szyldy- systemowe, stal nierdzewna lub niklowane *handles / shields- system, stainless steel or nickel*	klamki, szyldy- stal nierdzewna *handles / shields stainless steel*
ZAWIASY *HINGES*		-	stal nierdzewna *stainless steel*	-	stal nierdzewna lub niklowane *stainless steel or nickel*	stal nierdzewna *stainless steel*
IZOLACJA TERMICZNA *THERMAL INSULATION*		tak *yes*	tak *yes*	tak *yes*	tak *yes*	tak *yes*
PARAPET WEWN. *INTERNAL BOARD*		-	-	-	tak *yes*	tak *yes*
PARAPET ZEWN. *EXTERNAL SILL*		-	-	-	tak *yes*	tak *yes*
INNE *NOTES*		łączy się z blendą B2; styk zabezpieczyć do EI60 *connect with B2 blending panel, joint protect to EI60*	łączy się z blendą B2 i B3 drzwi z samozamykaczem i regulatorem zamykania skrzydeł drzwiowych *connect with B2 and B3 blending panel; door with self- closer and door coordinator*	łączy się z blendą B3 *connect with B3 blending panel*	-	łączy się z blendą B4; drzwi z samozamykaczem *connect with B4 blending panel; door with self- closer;*
KOLOR *COLOUR*		lakierowane, kolor RAL 7024 *painted, RAL 7024*	lakierowane, kolor RAL 7024 *painted, RAL 7024*	lakierowane, kolor RAL 7024 *painted, RAL 7024*	lakierowane, kolor RAL 7024 *painted, RAL 7024*	lakierowane, kolor RAL 7024 *painted, RAL 7024*
TYP PRZESZKLENIA *GLAZING TYPE*		zestaw szklany izolacyjny U≤1,1W/m²K + ppoż EI60 szkło przezierne, bezpieczne, laminowane, EI60 *double glazed U≤1,1W/m²K+ EI60; clear glass, laminated, safety glass, EI60*	zestaw szklany izolacyjny U≤1,1W/m²K; szkło przezierne z nieprzezier. pasami wg schematu, bezpieczne, laminowane *double glazed U≤1,1W/m²K; clear glass with opaque elements as per diagram, safety glass, laminated;*	zestaw szklany izolacyjny U≤1,1W/m²K; szkło przezierne, bezpieczne, laminowane *double glazed U≤1,1W/m²K; clear glass, laminated, safety glass*	zestaw szklany izolacyjny U≤1,1W/m²K; szkło przezierne; *double glazed U≤1,1W/m²K; clear glass;*	zestaw szklany izolacyjny U≤1,1W/m²K; szkło przezierne z nieprzezier. pasami wg schematu, bezpieczne; w drzwiach laminowane *double glazed U≤1,1W/m²K; clear glass with opaque elements as per diagram, safety glass; doors- laminated*

KLASYFIKACJA / *CLASSIFICATION*	KOMPLEKS *PLANT*	SYSTEM	JEDN. FUNK. *FUN. UN.*	TYP DOK. *DOC. TYPE*	FORMAT / *SIZE*	SKALA / *SCALE*
	- -	- - -	- -	- - -	A3	1:100
DOKUMENT NR. / *DOCUMENT NO.*					STRONA / *SHEET*	Z / *OF*
10168EUCD707					5	7
INFORMACJE ZASTRZEŻONE - NIE UŻYWAĆ W CELACH INNYCH NIŻ TE DLA KTÓRYCH ZOSTAŁY DOSTARCZONE *CONFIDENTIAL PROPERTY - NOT TO BE USED FOR ANY PURPOSE OTHER THAT FOR WHICH IT IS SUPPLIED*					NAZWA PLIKU / *FILE IDENTIFICATION*	
					10168EUCD707R01-005di007-A3	