VTS Polska Sp. z o.o.
Olivia Tower, Al. Grunwaldzka 472 A; 80-309 Gdansk; Poland
+48 22 431 37 00; +48 22 431 37 14
mariusz.wojtan@vtsgroup.com

Dane techniczne dla pozycji 1

Numer oferty **374/LIVE.EUR/PO/2022**

Nazwa projektu PKP Konin

Typ	RecoveryHexVerticalCompact	**Wydajność nawiewu**	1000,00 m³/h
Aplikacja	Zewnętrzny	**Ciśnienie dyspozycyjne**	300 Pa
Oznaczenie projektowe	1NW1 STRZELNICA		
Rozmiar	VVS021c	**Wydajność wywiewu**	1000,00 m³/h
Zestaw	VVS021c-R-SFPVCSF/VVS021c-L -FSFVPS_cd	**Ciśnienie dyspozycyjne**	300 Pa
Grubość izolacji	40 mm	**SFP Zimą**	1,29 kW/m³/s
Izolacja	Wełna mineralna	**SFP Latem**	1,29 kW/m³/s
Masa zestawu (+/- 10%)*	595 Kg	**Ecodesign**	Tak (2018 +)
		Eurovent Klasa efektywności energetycznej	A+ 2016

EUROVENT CERTIFIED PERFORMANCE
AHU Nº 06.06.320
VENTUS VVS 010-650, 021c-150c
www.eurovent-certification.com

Widok Paneli Inspekcyjnych

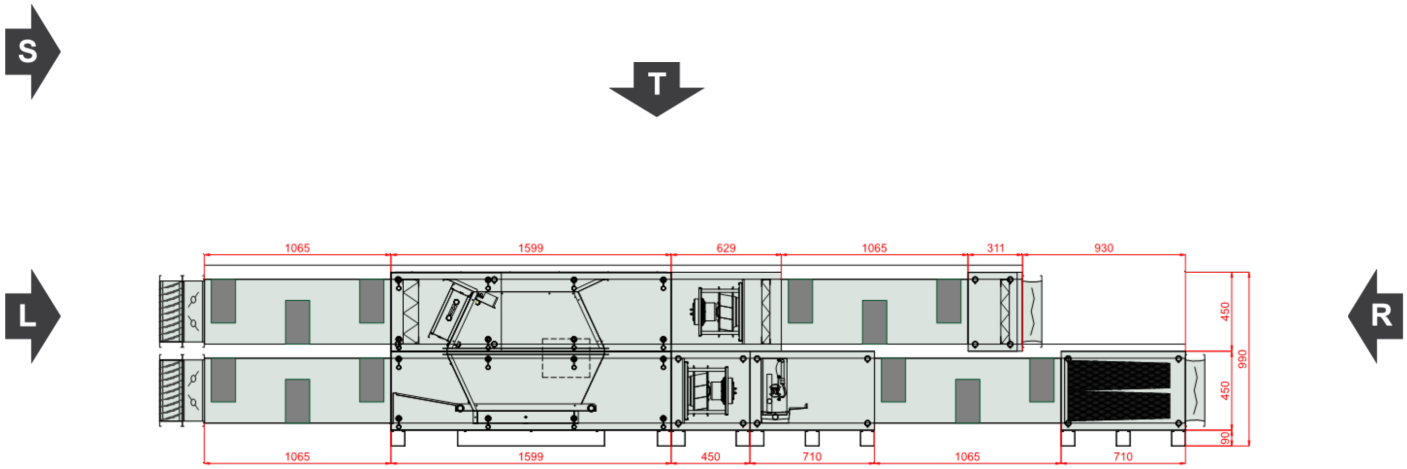

Komentarz 1:

VTS Polska Sp. z o.o.
Olivia Tower, Al. Grunwaldzka 472 A; 80-309 Gdansk; Poland
+48 22 431 37 00; +48 22 431 37 14
mariusz.wojtan@vtsgroup.com

Dane techniczne dla pozycji 1 **Numer oferty** **374/LIVE.EUR/PO/2022**

Widok lewy

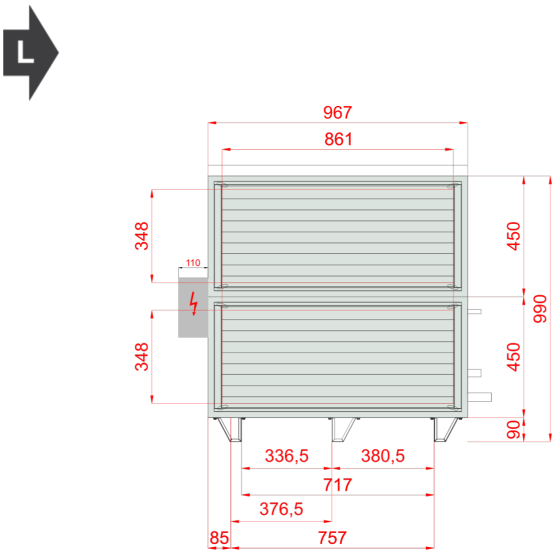

Widok prawy

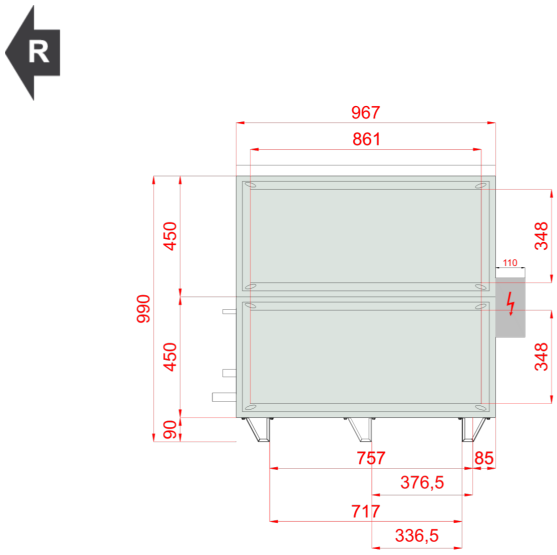

Widok Górny

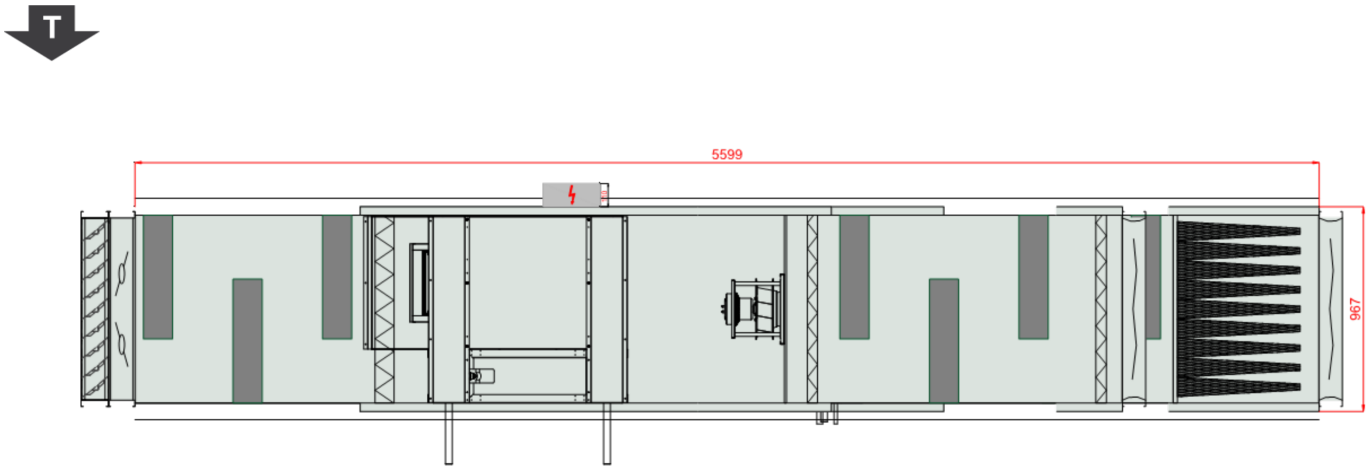

VTS Polska Sp. z o.o.
Olivia Tower, Al. Grunwaldzka 472 A; 80-309 Gdansk; Poland
+48 22 431 37 00; +48 22 431 37 14
mariusz.wojtan@vtsgroup.com

Dane techniczne dla pozycji 1 **Numer oferty** **374/LIVE.EUR/PO/2022**

Rzut ramy z góry, w świetle obudowy centrali

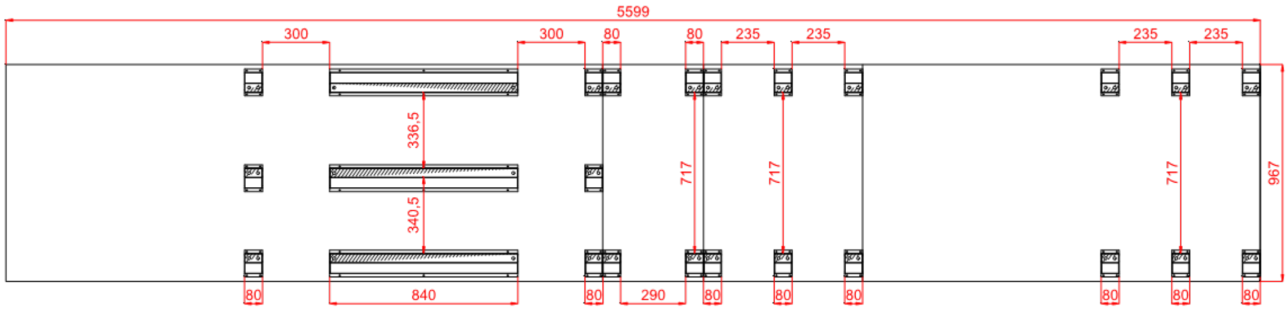

Wymiary [mm]

Wlot powietrza nawiew	FF	861x348	**Lt**	5599	**Hi**	370	**Wi**	887
Wylot powietrza nawiew	FF	861x348	**LtA**	5964	**H**	540	**W**	967
			L1	5599	**H2**	990		
Wlot powietrza wywiew	FF	861x348	**L2**	4669	**Hf**	90		
Wylot powietrza wywiew	FF	861x348	**L22**	930				

Cechy urządzenia

40mm insulated walls , double skin made of steel

Unit Power Supply 400V/3ph/50Hz

Casing anti-corrosion protection: Aluzinc AZ 150. Corrosion resistance (salt spary test): over 2400 hours

In case of delivery with controls a base unit fully wired, with pre-configured controller and EC motors drives

Energy recovery efficiency exceeding 86% (for EC 1253/2014 conditions)

Warunki projektowe

Referencyjne ciśnienie atmosferyczne 101325 Pa **Referencyjna temperatura powietrza zewnętrznego -18,0 °C**

	Powietrze zewnętrzne			Powietrze wywiewane		
	DBT	RH	DA	DBT	RH	DA
Lato	32,0 °C	45 %	1,2000 kg/m³	25,0 °C	55 %	1,2000 kg/m³
Zima	-18,0 °C	100 %	1,2000 kg/m³	20,0 °C	50 %	1,2000 kg/m³

VTS Polska Sp. z o.o.
Olivia Tower, Al. Grunwaldzka 472 A; 80-309 Gdansk; Poland
+48 22 431 37 00; +48 22 431 37 14
mariusz.wojtan@vtsgroup.com

Dane techniczne dla pozycji 1 **Numer oferty** **374/LIVE.EUR/PO/2022**

Nawiew

Tłumik kanałowy (bez izolacji)

Typ SLNCR VVS021c Mod3

Without insulation | Bez izolacji | Без изоляции

Praca zimą		**Praca latem**	
Opór powietrza (wilgotnego)	3 Pa	Opór powietrza (wilgotnego)	3 Pa

Resp_Silencer_Info_Name

Silencers

Filtr działkowy

Typ M5/50.EU5MPleat.Int.Sld

ePM10 40% - ISO 16890 - EFF CLASS E | Flat Mini-Pleat Filter[26.0]

Klasa Energochłonności Filtra	E		
Praca zimą		**Praca latem**	
Średni spadek ciśnienia	106 Pa	Średni spadek ciśnienia	106 Pa
Wstępny spadek ciśnienia	12 Pa	Wstępny spadek ciśnienia	12 Pa
Końcowy spadek ciśnienia	200 Pa	Końcowy spadek ciśnienia	200 Pa
Prędkość powietrza	0,87 m/s	Prędkość powietrza	0,87 m/s
Wymiary filtrów			
P.FLT (1-2-0301-0201)	2 x Szt		

VTS Polska Sp. z o.o.
Olivia Tower, Al. Grunwaldzka 472 A; 80-309 Gdansk; Poland
+48 22 431 37 00; +48 22 431 37 14
mariusz.wojtan@vtsgroup.com

Dane techniczne dla pozycji 1 **Numer oferty** **374/LIVE.EUR/PO/2022**

Przeciwprądowy rekuperator (hexagonalny)

Typ PCR VVS021c Hex

AL 2.0 (SR)

Praca zimą		**Praca latem**	
Nawiew		**Nawiew**	
Powietrze wlotowe DBT / RH	-18,0 °C / 100 %	Powietrze wlotowe DBT / RH	32,0 °C / 45 %
Powietrze wylotowe DBT / RH	16,3 °C / 7 %	Powietrze wylotowe DBT / RH	32,0 °C / 45 %
Prędkość powietrza	1,12 m/s	Prędkość powietrza	1,12 m/s
Spadek ciśnienia Mokry / Suchy Wet	41 Pa	Spadek ciśnienia Mokry / Suchy Wet	41 Pa
Ciśnienie powietrza	101325 Pa	Ciśnienie powietrza	101325 Pa
Gęstość powietrza	1,2000 kg/m³	Gęstość powietrza	1,2000 kg/m³
Przepływ objętościowy	1000,00 m³/h	Przepływ objętościowy	1000,00 m³/h
Moc odzysku energii Jawna / Całkowita Total	11,5 kW		
Sprawność rzeczywista / przepływ zbalansowany Real / BalancedFlow	90 % / 90 %		
Sprawność sucha zimą	79 %		

Praca zimą		**Praca latem**	
Wywiew		**Wywiew**	
Powietrze wlotowe DBT / RH	20,0 °C / 50 %	Powietrze wlotowe DBT / RH	25,0 °C / 55 %
Powietrze wylotowe DBT / RH	-3,5 °C / 98 %	Powietrze wylotowe DBT / RH	25,0 °C / 55 %
Prędkość powietrza	1,12 m/s	Prędkość powietrza	1,12 m/s
Spadek ciśnienia Mokry / Suchy Wet	52 Pa	Spadek ciśnienia Mokry / Suchy Wet	52 Pa
Ciśnienie powietrza	101325 Pa	Ciśnienie powietrza	101325 Pa
Gęstość powietrza	1,2000 kg/m³	Gęstość powietrza	1,2000 kg/m³
Przepływ objętościowy	1000,00 m³/h	Przepływ objętościowy	1000,00 m³/h
Bajpas Odzysku	Tak	Eco Design Class	Eco Design
Przepustnica Pow.	Tak		
Rekup.Przeciwprądowy (Hex)			
Max nieszczelność 0,25%			

Resp_Recovery_Info_Name

PlateExchangers

Wentylator Plug

Sekcja wentylatora PLUG_DD_250_0,70_1.58

EC_IE4_F_IMB14_71_1.58p_T	771.3.570		250|0.7kW|1.58x1
		Ilość w sekcji	x 1

Parametry wentylatora wyliczone dla powietrza wilgotnego

Parametry wentylatora uwzględniają fakt jego zabudowy w centrali

Wentylator PLUG_VS_250_AF_Px 1

VTS Polska Sp. z o.o.
Olivia Tower, Al. Grunwaldzka 472 A; 80-309 Gdansk; Poland
+48 22 431 37 00; +48 22 431 37 14
mariusz.wojtan@vtsgroup.com

Dane techniczne dla pozycji 1 **Numer oferty** **374/LIVE.EUR/PO/2022**

Całk. ciśnienie statyczne	586 Pa	Sprawność wirnika: Statyczna / Całkowita	69 %/70 %
Ciśnienie dynamiczne	15 Pa	Moc na wale	0,24 kW x 1
Ciśnienie dyspozycyjne	300 Pa	Obroty robocze	2672 1/min
Ciśnienie Całkowite	600 Pa		
Praca zimą		**Praca latem**	
Przepływ objętościowy	1000,00 m³/h	Przepływ objętościowy	1000,00 m³/h

Silnik EC_IE4_F_71_IMB14_1.58p_0.7_50x 1

771.3.570	EC	50Hz	
		Obroty nominalne	4000 1/min
Napięcie Robocze	230 V/1 ph	Moc nominalna	0,70 kW x 1
Napięcie Znamionowe Silnika	230 V/1 ph/50 Hz		

Regulator silnika EC

Ustawienie regulatora silnika EC	33 Hz

Praca zimą		**Praca latem**	
Pobór mocy elektrycznej dla filtrów średniozabrudzonych	0,27 kW	Pobór mocy elektrycznej dla filtrów średniozabrudzonych	0,27 kW
Pobór mocy elektryczne dla filtrów czystych	0,18 kW	Pobór mocy elektryczne dla filtrów czystych	0,18 kW
SFP dla filtrów czystych	0,66 kW/m³/s	SFP dla filtrów czystych	0,66 kW/m³/s

Resp_FanSection_PowerSupply_Info_Name

PowerSupplyConnections

Chłodnica z bezpośrednim odparowaniem i funkcją grzania

Typ DXH VVS021c 3R-1 TD SH.Cu.St.Std	**Ilość rzędów** 3	**Sekcje** 1	**Przyłącze Zasilanie/Powrót:** 5/8"/Ø28
	1,46 [dm^3]	DX VVS021c 3R-1 SH.Cu.St.Std 516	

Czynnik	R410A	Maksymalne ciśnienie robocze	38 bar
		Maksymalna temperatura robocza	42,0 °C
Powietrze wlotowe DBT / RH	32,0 °C / 45 %	Powietrze wylotowe DBT / RH	16,0 °C / 87 %
Prędkość powietrza	1,28 m/s	Spadek ciśnienia Mokry / Suchy Wet / Dry	21 Pa / 14 Pa
Ciśnienie powietrza	101325 Pa	Gęstość powietrza	1,2000 kg/m³
Przepływ objętościowy	1000,00 m³/h		
Moc chłodnicza: Jawna/Całkowita	5,5 kW/8,5 kW	Temperatora odparowania	6,0 °C
Przepływ czynnika	0,14 m³/h		

Tryb grzania

1,46 [dm^3]	DX VVS021c 3R-1 SH.Cu.St.Std 516

VTS Polska Sp. z o.o.
Olivia Tower, Al. Grunwaldzka 472 A; 80-309 Gdansk; Poland
+48 22 431 37 00; +48 22 431 37 14
mariusz.wojtan@vtsgroup.com

Dane techniczne dla pozycji 1 **Numer oferty** **374/LIVE.EUR/PO/2022**

Czynnik	R410A	Maksymalne ciśnienie robocze	38 bar
		Maksymalna temperatura robocza	42,0 °C
Powietrze wlotowe DBT / RH	16,3 °C / 7 %	Powietrze wylotowe DBT / RH	24,0 °C / 4 %
Prędkość powietrza	1,26 m/s	Spadek ciśnienia Mokry / Suchy Wet	16 Pa
Ciśnienie powietrza	101325 Pa	Gęstość powietrza	1,2000 kg/m³
Przepływ objętościowy	1000,00 m³/h		
Moc grzewcza	2,6 kW	Temperatura skraplania	45,0 °C
Przepływ czynnika	0,06 m³/h		

Tłumik kanałowy (bez izolacji)

Typ SLNCR VVS021c Mod3

Without insulation Bez izolacji Без изоляции

Praca zimą		**Praca latem**	
Opór powietrza (wilgotnego)	3 Pa	Opór powietrza (wilgotnego)	3 Pa

Resp_Silencer_Info_Name

Silencers

Długi filtr kieszeniowy

Typ F7/600.Bag.Int.Sld

ePM2,5 65% (ISO16890) - EFF CLASS E Bag[9.0]/600

Klasa Energochłonności Filtra	E		
Praca zimą		**Praca latem**	
Średni spadek ciśnienia	112 Pa	Średni spadek ciśnienia	112 Pa
Wstępny spadek ciśnienia	23 Pa	Wstępny spadek ciśnienia	23 Pa
Końcowy spadek ciśnienia	200 Pa	Końcowy spadek ciśnienia	200 Pa
Prędkość powietrza	0,87 m/s	Prędkość powietrza	0,87 m/s
Wymiary filtrów			
VS B,FLT F7 428x287 VS B,FLT F7 428x287 (1-2-0304-0001)	2 x Szt		

Dane akustyczne

Poziom mocy akustycznej [dB(A)]	Częstotliwość	63 [Hz]	125 [Hz]	250 [Hz]	500 [Hz]	1000 [Hz]	2000 [Hz]	4000 [Hz]	8000 [Hz]	Lw [dB(A)]
Wlot	[dB(A)]	0,0	40,8	42,1	30,3	20,5	15,1	18,2	16,0	44,7
Wylot	[dB(A)]	0,0	36,3	44,8	41,1	35,8	30,4	20,0	15,1	47,2
Otoczenie	[dB(A)]	0,0	33,6	44,9	42,9	37,2	29,5	22,0	8,4	47,7

Poziom ciśnienia akustycznego w odl. 1m [dB(A)]	Częstotliwość	63 [Hz]	125 [Hz]	250 [Hz]	500 [Hz]	1000 [Hz]	2000 [Hz]	4000 [Hz]	8000 [Hz]	Lp [dB(A)]
	[dB(A)]	0,0	22,6	33,9	31,9	26,2	18,5	11,0	2,0	36,7

VTS Polska Sp. z o.o.
Olivia Tower, Al. Grunwaldzka 472 A; 80-309 Gdansk; Poland
+48 22 431 37 00; +48 22 431 37 14
mariusz.wojtan@vtsgroup.com

Dane techniczne dla pozycji 1 **Numer oferty** **374/LIVE.EUR/PO/2022**

Wywiew

Filtr działkowy

Typ M5/50.EU5MPleat.Int.Sld

ePM10 40% - ISO 16890 - EFF CLASS E — Flat Mini-Pleat Filter[26.0]

Klasa Energochłonności Filtra	E		
Praca zimą		**Praca latem**	
Średni spadek ciśnienia	106 Pa	Średni spadek ciśnienia	106 Pa
Wstępny spadek ciśnienia	12 Pa	Wstępny spadek ciśnienia	12 Pa
Końcowy spadek ciśnienia	200 Pa	Końcowy spadek ciśnienia	200 Pa
Prędkość powietrza	0,87 m/s	Prędkość powietrza	0,87 m/s
Wymiary filtrów			
P.FLT (1-2-0301-0201)	2 x Szt		

Tłumik kanałowy (bez izolacji)

Typ SLNCR VVS021c Mod3

Without insulation — Bez izolacji — Без изоляции

Praca zimą		**Praca latem**	
Opór powietrza (wilgotnego)	3 Pa	Opór powietrza (wilgotnego)	3 Pa

Resp_Silencer_Info_Name

Silencers

Filtr działkowy

Typ F7/50.EU7MPleat.Int.Sld

ePM2,5 65% (ISO16890) - EFF CLASS E — Flat Mini-Pleat Filter[27.0]

Klasa Energochłonności Filtra	E		
Praca zimą		**Praca latem**	
Średni spadek ciśnienia	108 Pa	Średni spadek ciśnienia	108 Pa
Wstępny spadek ciśnienia	15 Pa	Wstępny spadek ciśnienia	15 Pa
Końcowy spadek ciśnienia	200 Pa	Końcowy spadek ciśnienia	200 Pa
Prędkość powietrza	0,87 m/s	Prędkość powietrza	0,87 m/s
Wymiary filtrów			
P.FLT (1-2-0301-0213)	2 x Szt		

VTS Polska Sp. z o.o.
Olivia Tower, Al. Grunwaldzka 472 A; 80-309 Gdansk; Poland
+48 22 431 37 00; +48 22 431 37 14
mariusz.wojtan@vtsgroup.com

Dane techniczne dla pozycji 1 **Numer oferty** **374/LIVE.EUR/PO/2022**

Wentylator Plug

Sekcja wentylatora PLUG_DD_250_0,70_1.58

EC_IE4_F_IMB14_71_1.58p_T	771.3.570		250|0.7kW|1.58x1
		Ilość w sekcji	x 1

Parametry wentylatora wyliczone dla powietrza wilgotnego

Parametry wentylatora uwzględniają fakt jego zabudowy w centrali

Wentylator PLUG_VS_250_AF_Px 1

Całk. ciśnienie statyczne	573 Pa	Sprawność wirnika: Statyczna / Całkowita	69 %/71 %
Ciśnienie dynamiczne	15 Pa	Moc na wale	0,23 kW x 1
Ciśnienie dyspozycyjne	300 Pa	Obroty robocze	2645 1/min
Ciśnienie Całkowite	587 Pa		
Praca zimą		**Praca latem**	
Przepływ objętościowy	1000,00 m³/h	Przepływ objętościowy	1000,00 m³/h

Silnik EC_IE4_F_71_IMB14_1.58p_0.7_50x 1

771.3.570	EC		50Hz
		Obroty nominalne	4000 1/min
Napięcie Robocze	230 V/1 ph	Moc nominalna	0,70 kW x 1
Napięcie Znamionowe Silnika	230 V/1 ph/50 Hz		

Regulator silnika EC

Ustawienie regulatora silnika EC	33 Hz

Praca zimą		**Praca latem**	
Pobór mocy elektrycznej dla filtrów średniozabrudzonych	0,27 kW	Pobór mocy elektrycznej dla filtrów średniozabrudzonych	0,27 kW
Pobór mocy elektryczne dla filtrów czystych	0,18 kW	Pobór mocy elektryczne dla filtrów czystych	0,18 kW
SFP dla filtrów czystych	0,63 kW/m³/s	SFP dla filtrów czystych	0,63 kW/m³/s

Resp_FanSection_PowerSupply_Info_Name

PowerSupplyConnections

Tłumik kanałowy (bez izolacji)

Typ SLNCR VVS021c Mod3

Without insulation	Bez izolacji	Без изоляции

Praca zimą		**Praca latem**	
Opór powietrza (wilgotnego)	3 Pa	Opór powietrza (wilgotnego)	3 Pa

Resp_Silencer_Info_Name

VTS Polska Sp. z o.o.
Olivia Tower, Al. Grunwaldzka 472 A; 80-309 Gdansk; Poland
+48 22 431 37 00; +48 22 431 37 14
mariusz.wojtan@vtsgroup.com

Dane techniczne dla pozycji 1 **Numer oferty** **374/LIVE.EUR/PO/2022**

Silencers

Dane akustyczne

Poziom mocy akustycznej [dB(A)]	Częstotliwość	63 [Hz]	125 [Hz]	250 [Hz]	500 [Hz]	1000 [Hz]	2000 [Hz]	4000 [Hz]	8000 [Hz]	Lw [dB(A)]
Wlot	[dB(A)]	0,0	35,2	43,7	40,0	35,6	32,0	25,1	20,2	46,3
Wylot	[dB(A)]	0,0	38,8	47,3	43,6	39,2	35,6	30,5	25,6	49,9
Otoczenie	[dB(A)]	0,0	33,3	44,7	42,6	37,0	29,3	21,8	8,1	47,5

Poziom ciśnienia akustycznego w odl. 1m [dB(A)]	Częstotliwość	63 [Hz]	125 [Hz]	250 [Hz]	500 [Hz]	1000 [Hz]	2000 [Hz]	4000 [Hz]	8000 [Hz]	Lp [dB(A)]
	[dB(A)]	0,0	22,3	33,7	31,6	26,0	18,3	10,8	2,0	36,5

Akcesoria otworów wlotowych i wylotowych

	Nawiew	Wywiew
Tryb doboru automatyki: Zestaw funkcjonalny		
Otwory wlotu i wylotu powietrza	Nawiew	Wywiew
Wlot powietrza	Frontowy 861x348	Frontowy 861x348
Wylot powietrza	Frontowy 861x348	Frontowy 861x348
Przepustnica powietrza	Nawiew	Wywiew
Wlot powietrza	Tak	Nie
Wylot powietrza	Nie	Tak
Połączenia elastyczne	Nawiew	Wywiew
Wlot powietrza	Nie	Tak
Wylot powietrza	Tak	Nie
Czerpnia / Wyrzutnia	Nawiew	Wywiew
Wlot powietrza	Tak	Nie
Wylot powietrza	Nie	Tak

Pozostałe Akcesoria

Daszek	ROOF_1	1 Ilość

Automatyka

Kod Funkcyjny	AP|0|0|2|0|0|0|0|6|1|0|0|0|0|0|1
APP Code	uPC3
Czujnik Wiodący	Duct Exhaust

Panel Operatorski		**Opcje**	
BMS	Tak	Przetwornik różnicy ciśnień	CAV
HMI Advanced (Konfiguracyjny)	Tak		
HMI Basic (Użytkownika)	Tak		
Rozdzielnia automatyki	Tak		

Siłowniki przepustnic

Nazwa	Kod	Komplet
Siłownik przepustnicy pow. ON-OFF 10Nm	ADMP.ACT.SET ON-OFF 10Nm	2
Siłownik przepustnicy pow. 0-10 2Nm	ADMP.ACT.SET 0-10 2Nm	1
Siłownik przepustnicy pow. 0-10 10Nm	ADMP.ACT.SET 0-10 10Nm	1

Czujniki temperatury

VTS Polska Sp. z o.o.
Olivia Tower, Al. Grunwaldzka 472 A; 80-309 Gdansk; Poland
+48 22 431 37 00; +48 22 431 37 14
mariusz.wojtan@vtsgroup.com

Dane techniczne dla pozycji 1 **Numer oferty** **374/LIVE.EUR/PO/2022**

Nazwa	Kod	Komplet
Resp_Controls_TempSensors_Temp. Sensor NTC10k (Outdoor)	Temp. Sensor NTC10k (Outdoor)	3
Kanałowy czujnik temperatury NTC 10k	Temp. Sensor NTC10k (Duct)	1
Przetworniki i wyłączniki		
Nazwa	Kod	Komplet
Przetwornik różnicy ciśnień CAV	PRSS.TRDC_CAV	1

AHU Connection Box

AHU Connection Box

Rated Power	1,40 kW	Full Load Amps	16,0 A
Power Connection	3x400V AC +N+PE	Power Cord	5 x 2,5 mm²

Dane do Rozporządzenia KE 1253/2014

L.P.	Parametr	Jednostka	Wartość
1	Nazwa producenta		VTS sp. z o.o.
2	Identyfikator produktu		VVS021c-S-F-P-V-C-S-F
3	Deklarowany typ		SWNM - DSW
4	Rodzaj zainstalowanego napędu		Układ bezstopniowej regulacji prędkości obrotowej wentylatora
5	Rodzaj układu odzysku ciepła		Inny
6	Sprawność cieplna odzysku ciepła	%	80,00
7	Znamionowe natężenie przepływu w SWNM		0,28 / 0,28
8	Efektywny pobór mocy	kW	0,27 / 0,27
9	Wewnętrzna Jednostkowa Moc Wentylatora JMWint	w/m³/s	107,35 / 107,50
10	Prędkość Czołowa	m/s	1,16
11	Znamionowe ciśnienie zewnętrzne	Pa	300,00 / 300,00
12	Spadek ciśnienia wewnętrznego części pełniących funkcje wentylacyjne Δps,int	Pa	63,74 / 63,97
13	Spadek ciśnienia wewnętrznego części nie pełniących funkcje wentylacyjne Δps,add	Pa	222,16 / 208,87
14	Deklarowany maksymalnhy stopień zewnętrznych przecieków powietrza	%	0,01 / 0,01
15	Efektywność energetyczna filtrów (rodzaj/klasa/roczne zużycie energii)		Bag / F7 / - / EU7MPleat / F7 / -
16	Opis mechanizmu wizualnego ostrzegania o konieczności wymiany filtra w SWNM		Obsługiwany przez system automatyki
17	Poziom mocy akustycznej emitowanej przezobudowę LWA	dBA	48
18	Adres strony intenetowej zawierającej instrukcję demontażu		http://www.vtsgroup.com
19	Zgodność z Ecodesign		Tak (2018 +)

Sekcje do transportu

Sekcje transportowe	Masa [Kg]	Długość [mm]	Szerokość [mm]	Wysokość [mm]
1	26	1065	967	450
2	26	1065	967	540
3	190	1599	967	990
4	39	450	967	540
5	44	710	967	540
6	26	1065	967	540

VTS Polska Sp. z o.o.
Olivia Tower, Al. Grunwaldzka 472 A; 80-309 Gdansk; Poland
+48 22 431 37 00; +48 22 431 37 14
mariusz.wojtan@vtsgroup.com

Dane techniczne dla pozycji 1 **Numer oferty** **374/LIVE.EUR/PO/2022**

7	55	710	967	540
8	47	629	967	450
9	26	1065	967	450
10	36	311	967	450
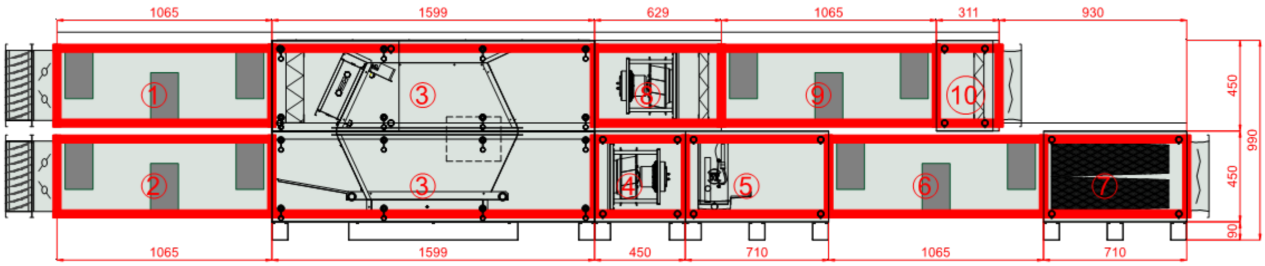
Wymiary transportowe sekcji