Przekrój poprzeczny przez skrzydło

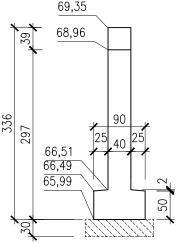
69,35
68,96
39
336
297
90
25
40
25
66,51
66,49
65,99
2
50
30

Widok od czoła D-D od strony

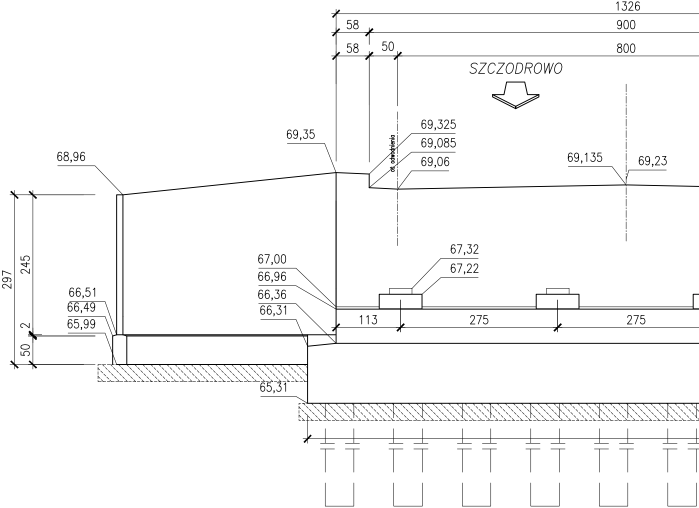
1326
58
900
58
50
800
SZCZODROWO
69,325
69,085
69,06
oś odwodnienia
69,35
68,96
69,135
69,23
297
245
2
50
67,32
67,22
67,00
66,96
66,36
66,31
66,51
66,49
65,99
113
275
275
65,31

Kiełczewa skala 1:50

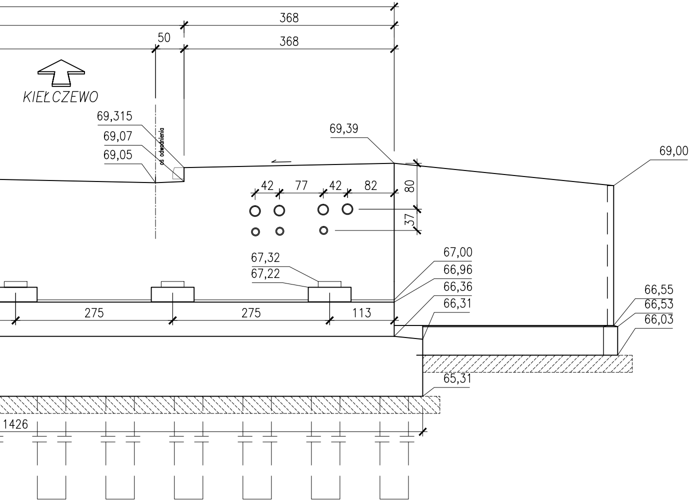

368
50
368
KIEŁCZEWO
69,315
69,07
69,05
oś odwodnienia
69,39
69,00
42
77
42
82
80
37
67,32
67,22
67,00
66,96
66,36
66,31
275
275
113
66,55
66,53
66,03
65,31
1426

Przekrój poprzeczny przez skrzydło

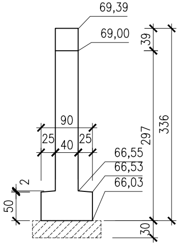

69,39
69,00
39
336
297
90
25
40
25
66,55
66,53
66,03
2
50
30

Przekrój poprzeczny A–A

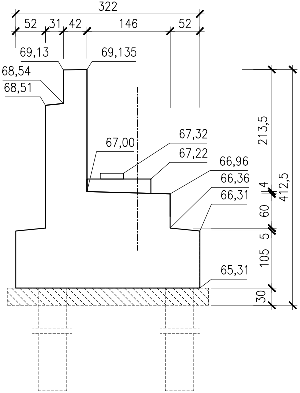
322
52
31
42
146
52
69,13
69,135
68,54
68,51
67,00
67,32
67,22
66,96
66,36
66,31
65,31
213,5
412,5
4
60
5
105
30

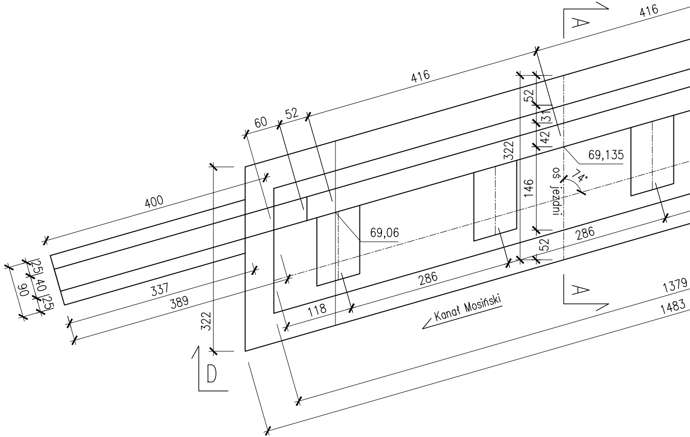
416
A
416
60
52
52
31
42
322
146
52
69,135
74°
oś jezdni
400
25
40
25
90
337
389
322
69,06
286
286
118
1379
1483
A
Kanał Mosiński
D

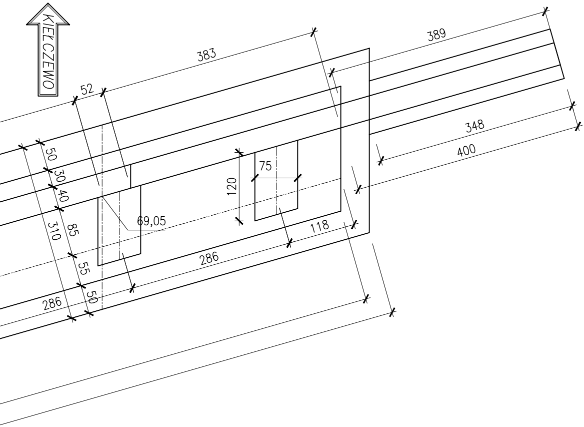
KIEŁCZEWO
383
389
52
348
400
50
30
40
310
85
55
50
286
75
120
69,05
118
286
D

PRACOWNIA PROJEKTOWA M-TRAKT
65-034 ZIELONA GÓRA, UL. BOHATERÓW WESTERPLATTE 11
NIP 925-184-53-43 E-MAIL: BIURO@M-TRAKT.PL
TEL. 607 39 50 02

TEMAT: Budowa mostu wraz z rozbudową ul. Polnej w Kiełczewie

INWESTOR:
Gmina Kościan
Ul. Młyńska 15, 64 – 000 Kościan

NAZWA RYSUNKU:

Rysunek ogólny przyczółka od strony Kiełczewa

PROJEKTANT	UPRAWNIENIA	DATA	PODPIS
mgr inż. KAROL KOBIELA BRANŻA MOSTOWA	LBS/0003/POOM/11 SPEC. MOSTOWA	CZERWIEC 2024R.	
SPRAWDZAJĄCY	**UPRAWNIENIA**	**DATA**	**PODPIS**
mgr inż. GRZEGORZ BUGANIK BRANŻA MOSTOWA	LBS/0012/PWOM/14 SPEC. MOSTOWA	CZERWIEC 2024R.	
FAZA PROJEKTU	**SKALA**	**NR RYSUNKU**	**NR STRONY**
PROJEKT TECHNICZNY	1:50	5	