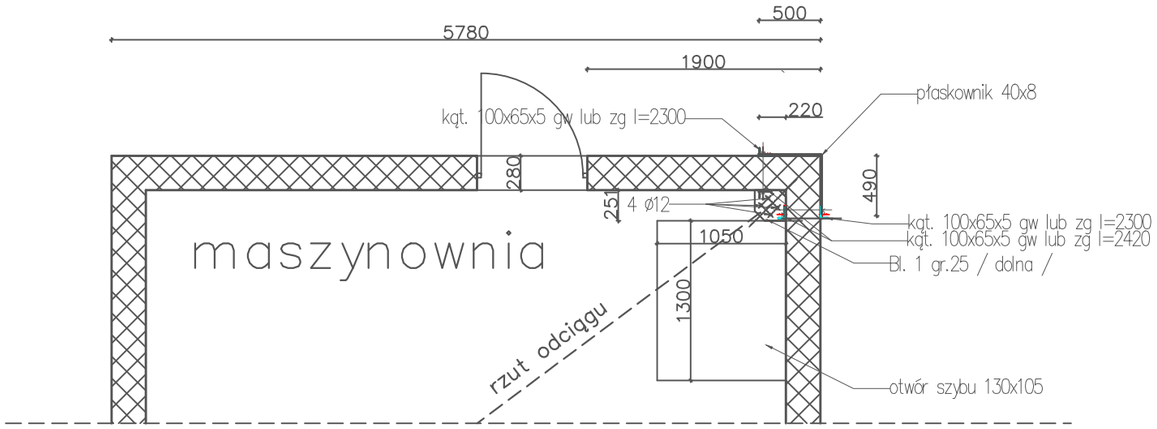

Rzekrój poziomy poz. 0,00

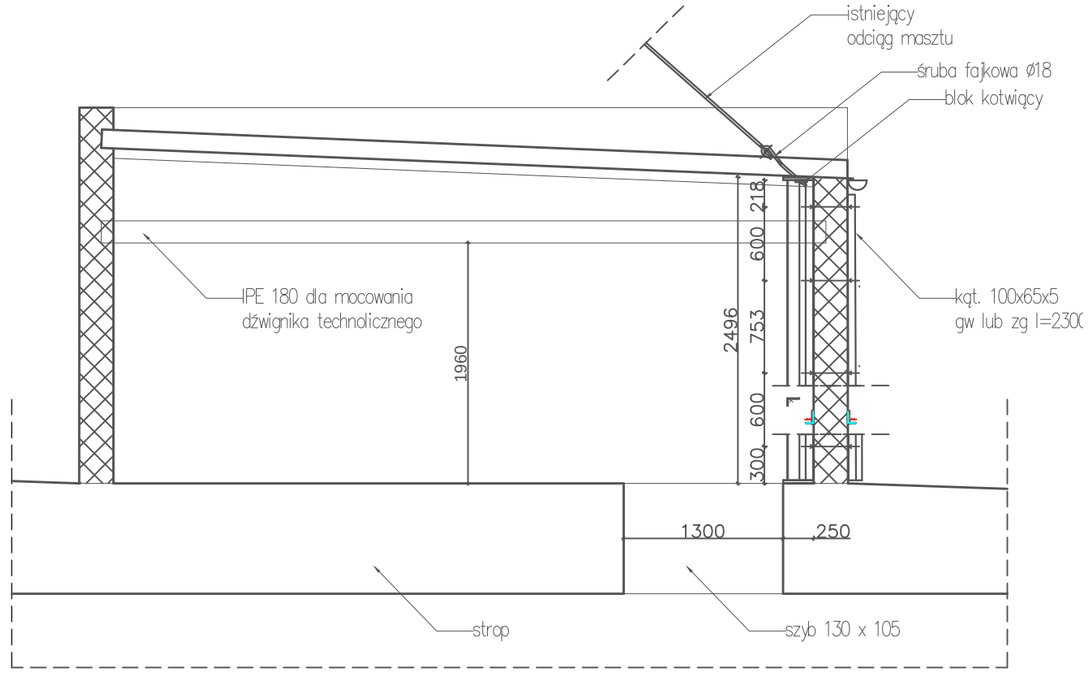

Rzekrój pionowy A–A

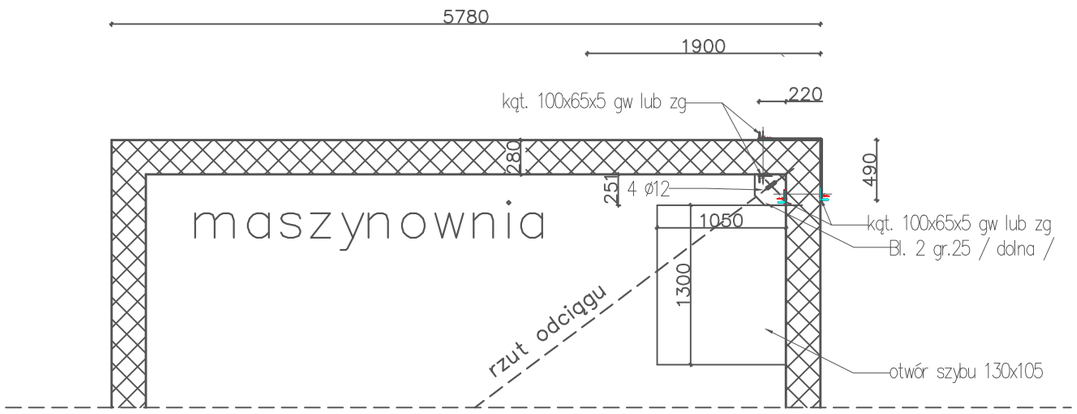

Rzekrój poziomy poz. +2,00

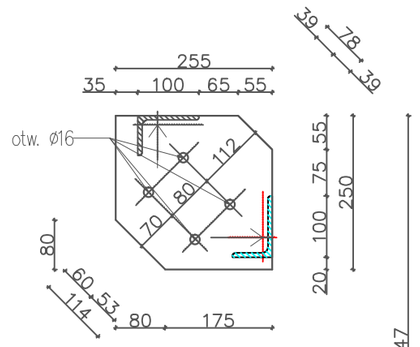

Bl 1/1 gr.25 skala 1:20

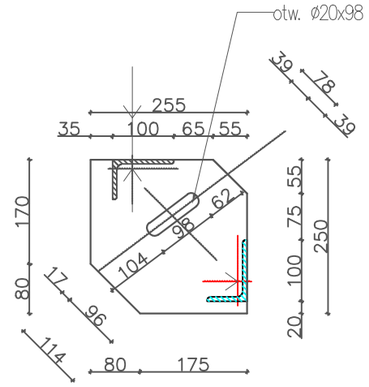

Bl 2 gr.25 skala 1:20

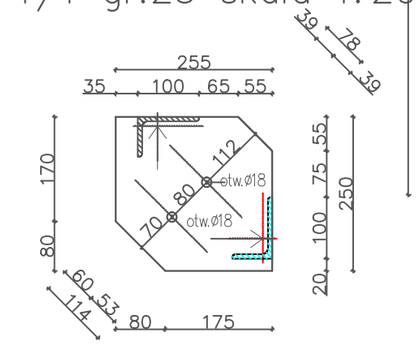

Bl 1/2 gr.25 skala 1:20

OBIEKT:	Zamocowanie odciągu masztu antenowego na budynku Komendy Miejskiej w Skierniewicach
ADRES:	*Teren KMP w Skierniewicach przy ul. Jana III Sobieskiego 69*
PROJEKTANT konstrukcja i architektura	*mgr inż.* Andrzej Terebiński *upr. Sk-ce 13/85*
Data: wrzesień 2019	
PRZEDMIOT RYSUNKU: Konstrukcja	**Nr rys. A1**