DETAL NR 7.1. OBNIŻENIE POD ROBOTA SPAWALNICZEGO – PRZEKRÓJ A–A

Fundament należy wykonać w pierwszym etapie – przed posadzką, z betonu C25/30; zbrojony dwoma siatkami ø8 oczko 150x150 z otuliną 5 cm górą i dołem.
Wymiar obniżenia: 3,77 x 45,35 m
Obwodowo U–bigle z pręta ø8 co 15 cm

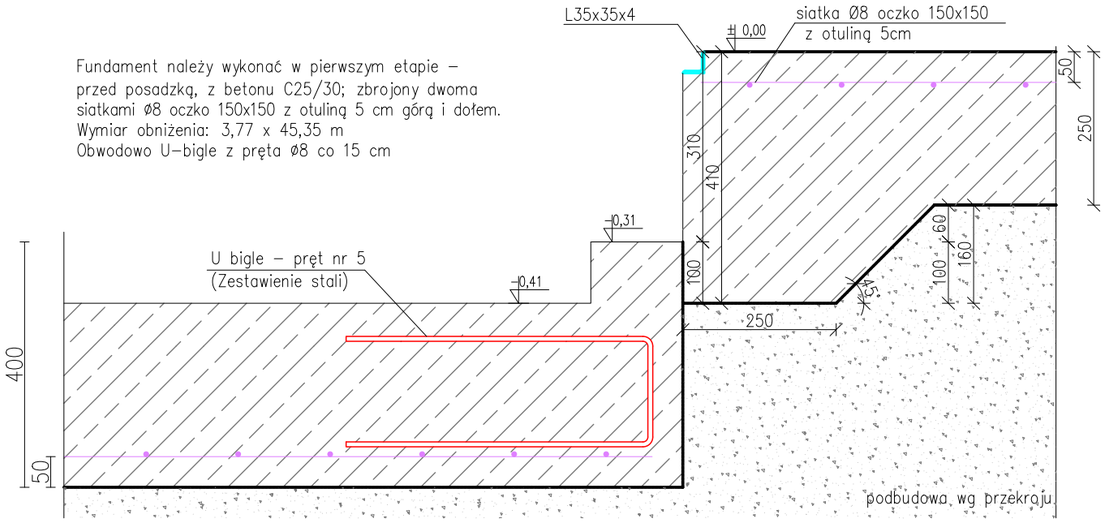

DETAL NR 7.2. OBNIŻENIE POD ROBOTA SPAWALNICZEGO – PRZEKRÓJ B–B

Fundament należy wykonać w pierwszym etapie – przed posadzką, z betonu C25/30; zbrojony dwoma siatkami ø8 oczko 150x150 z otuliną 5 cm górą i dołem.
Wymiar obniżenia: 3,77 x 45,35 m
Obwodowo U–bigle z pręta ø8 co 15 cm

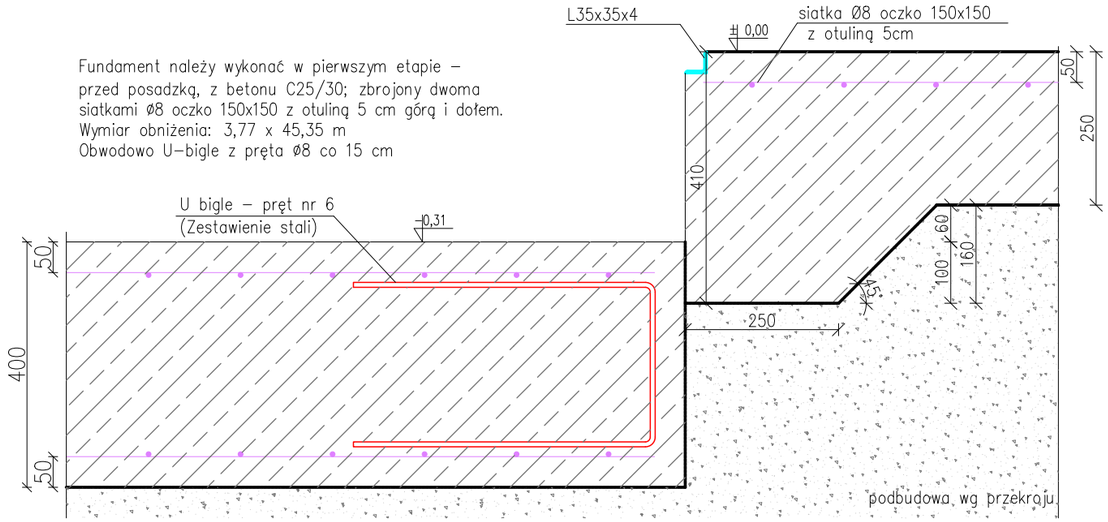

DETAL NR 7.3. OBNIŻENIE POD ROBOTA SPAWALNICZEGO – PRZEKRÓJ C–C

Fundament należy wykonać w pierwszym etapie – przed posadzką, z betonu C25/30; zbrojony dwoma siatkami ø8 oczko 150x150 z otuliną 5 cm górą i dołem.
Wymiar obniżenia: 3,77 x 45,35 m
Obwodowo U–bigle z pręta ø8 co 15 cm

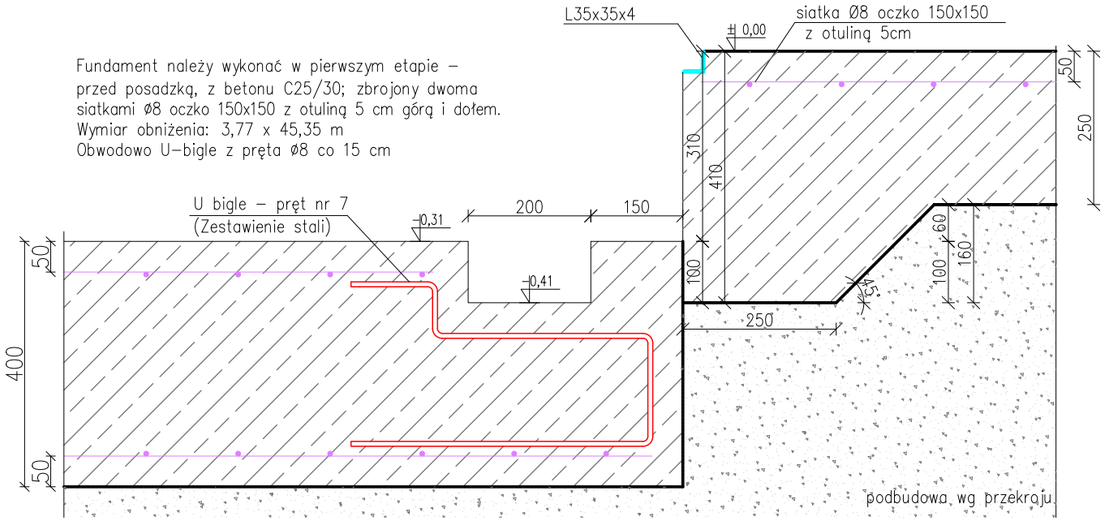

DETAL NR 7.4. OBNIŻENIE POD ROBOTA SPAWALNICZEGO – PRZEKRÓJ D–D

Fundament należy wykonać w pierwszym etapie – przed posadzką, z betonu C25/30; zbrojony dwoma siatkami ø8 oczko 150x150 z otuliną 5 cm górą i dołem.
Wymiar obniżenia: 3,77 x 45,35 m

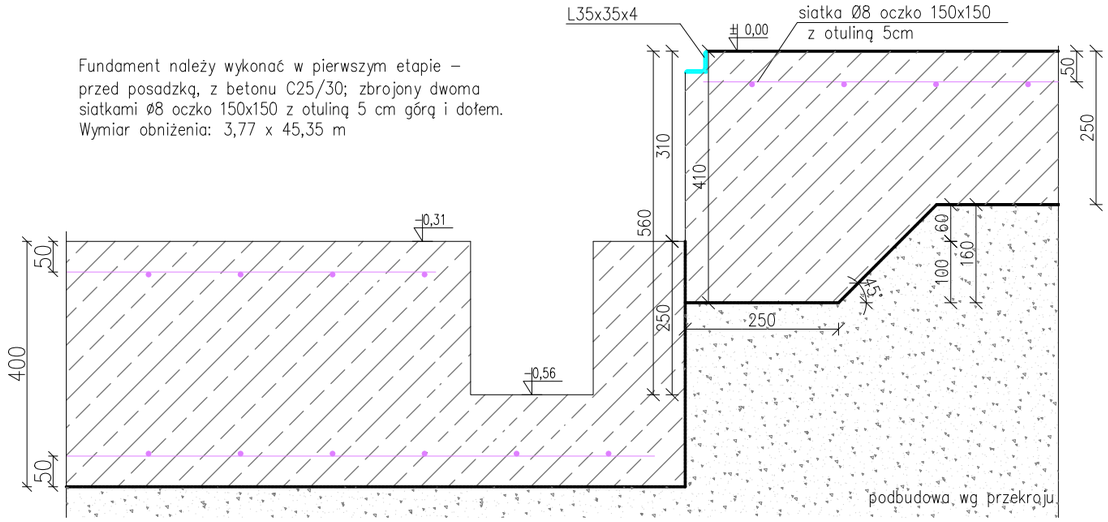

RZUT OBNIŻENIA – SKALA 1:50

wym. 3,77x45,35 m

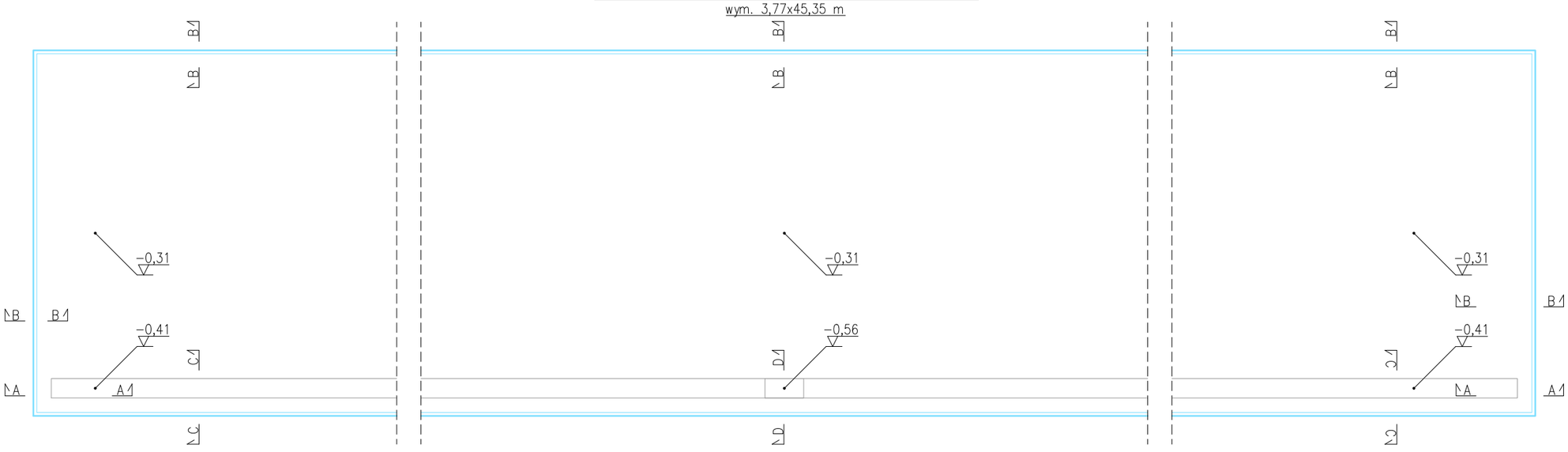

UWAGA!
Projekt należy rozpatrywać wraz z opisem technicznym.

EUROHOSBUD SP. Z O. O.
EUROHOSBUD Sp. z o.o.
Ul. Szkolna 16
46-046 Bierdzany
Tel./fax: 77 421 33 71
Nip: 991-054-70-71
www.eurohosbud.pl

TEMAT OPRACOWANIA	Projekt wykonawczy posadzki hali magazynowo-produkcyjnej
INWESTOR	.mdd Sp. z o. o. ul. Koronowska 22; 89-400 Sępólno Krajeńskie
ADRES BUDOWY	ul. Koronowska 22, działka 253/2, 238/2, 236 i 252/5 obręb 5
TEMAT RYSUNKU	**Obniżenie pod roboty spawalnicze**

ZESPÓŁ PROJEKTOWY

PROJEKTOWAŁ	SPRAWDZIŁ	OPRACOWANIE
mgr inż. Mirosław Hosumbek 90/02/Op		tech. Monika Kotynia
PODPIS / SIGNATURE:	PODPIS / SIGNATURE:	PODPIS / SIGNATURE:

BRANŻA	STADIUM	DATA	SKALA	NR
Konstrukcja	Wykonawczy	07.2024	1:50/1:10	2