SCHEMAT LINIOWY NR 1

skala 1:500

od km 0+255 do km 2+302

OBJAŚNIENIA:

- pobocze gruntowe, szer. 2 x 0,50m
- nawierzchnia z betonu asfaltowego, gr. 4cm, szer. 5,00m
- nawierzchnia z betonu asfaltowego, gr. 4cm, szer. 1,00m na poszerzeniach
- wyrównanie KŁSM 0/31,5mm powierzchni części mijanek, zjazdów i skrzyżowań (od krawędzi nawierzchni na szer. 1,00m i grubości 10/3cm

EKO - SYSTEM

STUDIO PROJEKTOWE EKO-SYSTEM RADOSŁAW RYL
Przy Szosie Bydgoskiej 14A, 89-500 Tuchola
NIP 561-126-95-38 REGON 093030856
e-mail: radek.tuchola@gmail.com, tel. 607205099

INWESTOR	NADLEŚNICTWO RYTEL, Rytel Dworzec 4, 89-642 Rytel					
TYTUŁ PROJEKTU	PRZEBUDOWA DROGI-PODWYŻSZENIE STARNDARDU POPRZEZ WYKONANIE NAWIERZCHNI BITUMICZNEJ RYTEL-ŻUKOWO, NADLEŚNICTWO RYTEL					
TYTUŁ RYSUNKU	SCHEMAT LINIOWY NR 1				Rys. nr 1	
FUNKCJA	IMIĘ I NAZWISKO	NR UPRAWNIEŃ	SPECJALNOŚĆ	PODPIS	SKALA	DATA
OPRACOWAŁ	mgr inż. Radosław Ryl	KUP/0141/OWOS/08	INSTALACYJNA		1:500	05.2021

SCHEMAT LINIOWY NR 2
skala 1:500
"odcinek 2"
od km 2+932 do km 3+878

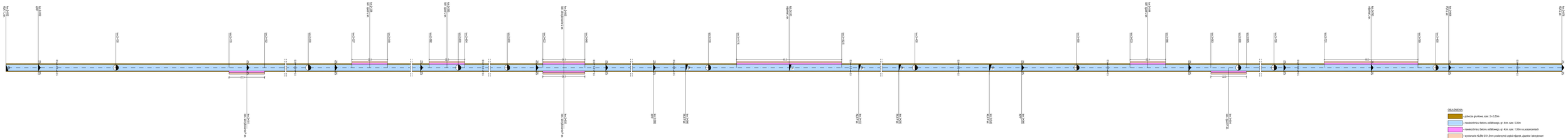

OBJAŚNIENIA:

- pobocze gruntowe, spoir 2 x 0.50m
- nawierzchnia z betonu asfaltowego gr. 4cm, spoir. 0.20m
- nawierzchnia z betonu asfaltowego gr. 4cm, spoir. 1.00m na poszerzeniach
- wyrównanie KLSM 0/31.5mm powierzchni części mijanek, zjazdów i skrzyżowań (od krawędzi nawierzchni na spoir. 1.00m) grubości 10/30cm

STUDIO PROJEKTOWE EKO-SYSTEM RADOSŁAW RYŁ
Plac Stefana Batorego 1/6, 86-300 Tuchola
tel. 52 334 00 77, tel. kom. 606 100 200
e-mail: nieka.tuchola@wp.pl,com, tel. 607020246

INWESTOR	MAŁACZEWSKI RYŁ, Ryńsk Zawrzeje, 86-150 Ryńsk				
TYTUŁ PROJEKTU	PRZEBUDOWA DROG-PODMIOTOWE ZBIORCZEJ POPRZZ WYKONANIE NAWIERZCHNI BITUMICZNEJ RYŁ-ZAWRZ. MAŁACZEWSKI RYŁ				
TYTUŁ RYSUNKU	SCHEMAT LINIOWY NR 2			Rys. nr 2	
FAZA	WE / AZ/WZ	W. RYSUNEK	SYGNATURA	FORM	SKALA	30%
OPRACOWAŁ	mgr inż. Radosław Ryń	AUTOR/ZAWODZIŁ	NEOKAŚCIAŃ	1:500	06.2021

SZCZEGÓŁ ROZWIĄZANIA
od km 4+460 do km 4+626
skala 1:1 000

SCHEMAT LINIOWY NR 3
skala 1:500
od km 3+878 do km 4+626

OBJAŚNIENIA:

- pobocze gruntowe, szer. 2 x 0,50m
- nawierzchnia z betonu asfaltowego, gr. 4cm, szer. 5,00m
- nawierzchnia z betonu asfaltowego, gr. 4cm, szer. 1,00m na poszerzeniach
- wyrównanie KŁSM 0/31,5mm powierzchni części mijanek, zjazdów i skrzyżowań (od krawędxi nawierzchni na szer. 1,00m i grubości 10/3cm
- utwardzenie istn. nawierzchni z KŁSM 0/31,5mm, gr.10,00cm i szer. 4,00m (utwardzone pobocza KŁSM 0/31,5mm, gr. 10cm, szer. 2 x 0,50m)
- nawierzchnia z KŁSM 0/63mm, gr. 15cm, nawierzchnia z KŁSM 0/31,5mm, gr.8,00cm i szer. 4,00m (utwardzone pobocza KŁSM 0/31,5mm, gr. 10cm, szer. 2 x 0,50m

STUDIO PROJEKTOWE EKO–SYSTEM RADOSŁAW RYL
Przy Szosie Bydgoskiej 14A, 89–500 Tuchola
NIP 561–126–95–38 REGON 093030856
e–mail: radek.tuchola@gmail.com, tel. 607205099

INWESTOR	NADLEŚNICTWO RYTEL, Rytel Dworzec 4, 89–642 Rytel					
TYTUŁ PROJEKTU	PRZEBUDOWA DROGI–PODWYŻSZENIE STARNDARDU POPRZEZ WYKONANIE NAWIERZCHNI BITUMICZNEJ RYTEL–ŻUKOWO, NADLEŚNICTWO RYTEL					
TYTUŁ RYSUNKU	SCHEMAT LINIOWY NR 3				Rys. nr 3	
FUNKCJA	IMIĘ I NAZWISKO	NR UPRAWNIEŃ	SPECJALNOŚĆ	PODPIS	SKALA	DATA
OPRACOWAŁ	mgr inż. Radosław Ryl	KUP/0141/OWOS/08	INSTALACYJNA		1:500	05.2021

PRZEKROJE KONSTRUKCYJNE
skala 1:25

do zastosowania dla odcinków
w km od 0+255 do km 4+400

PRZEKRÓJ NA PROSTEJ

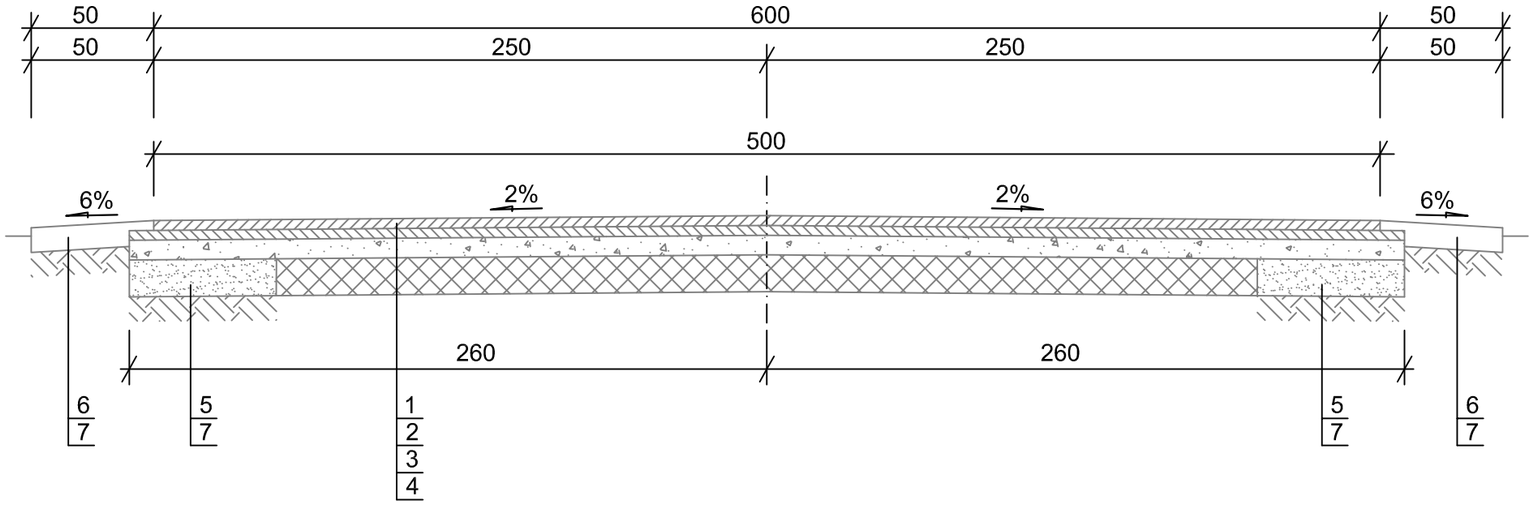

PRZEKRÓJ NA ŁUKU
do zastosowania L i P str.)

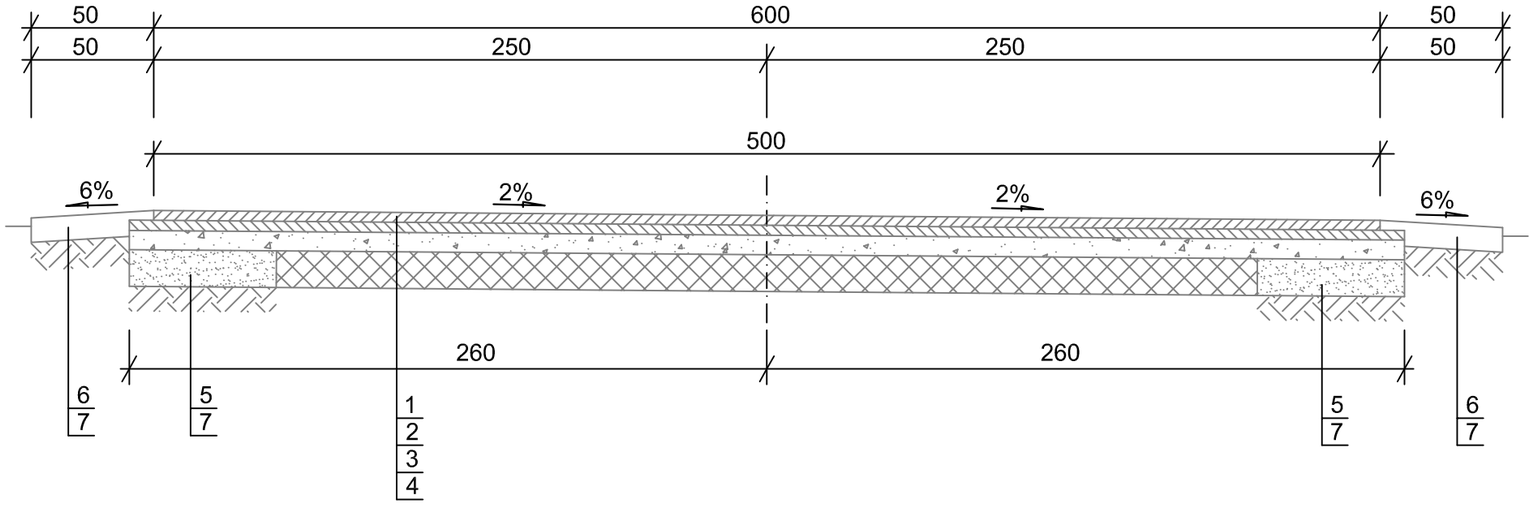

OBJAŚNIENIA:

1 - nawierzchnia z betonu asfaltowego, gr. 4cm, szer. 5,00m
2 - warstwa profilowa z betonu asfaltowego w ilości 50kg/m², szer. 5,20m
3 - górna warstwa podbudowy z KŁSM 0/31,5mm, gr. 8cm, szer. 5,20m
4 - istniejąca podbudowa z KŁSM 0/63mm, gr. ~15cm i szer. 4,00m
5 - dolna warstwa podbudowy z KŁSM 0/63mm na poszerzeniu, gr. 15cm, szer. 0,60m
6 - pobocze gruntowe, szer. 2x0,50m
7 - wyprofilowane i zagęszczone podłoże gruntowe

STUDIO PROJEKTOWE EKO–SYSTEM RADOSŁAW RYL
Przy Szosie Bydgoskiej 14A, 89–500 Tuchola
NIP 561–126–95–38 REGON 093030856
e–mail: radek.tuchola@gmail.com, tel. 607205099

INWESTOR	NADLEŚNICTWO RYTEL, Rytel Dworzec 4, 89–642 Rytel					
TYTUŁ PROJEKTU	PRZEBUDOWA DROGI–PODWYŻSZENIE STARNDARDU POPRZEZ WYKONANIE NAWIERZCHNI BITUMICZNEJ RYTEL–ŻUKOWO, NADLEŚNICTWO RYTEL					
TYTUŁ RYSUNKU	PRZEKRÓJ KONSTRUKCYJNY				Rys. nr 4	
FUNKCJA	IMIĘ I NAZWISKO	NR UPRAWNIEŃ	SPECJALNOŚĆ	PODPIS	SKALA	DATA
OPRACOWAŁ	mgr inż. Radosław Ryl	KUP/0141/OWOS/08	INSTALACYJNA		1:25	05.2021

PRZEKROJE KONSTRUKCYJNE
skala 1:25

w km od 4+400 do 4+460

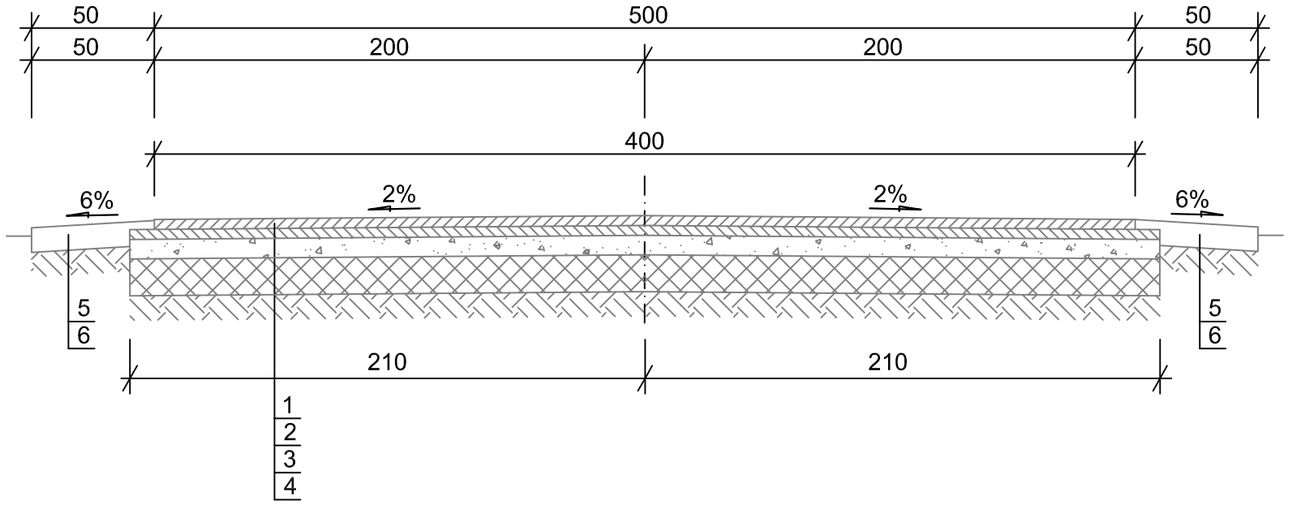

OBJAŚNIENIA:

1 - nawierzchnia z betonu asfaltowego, gr. 4cm, szer. 4,00m
2 - warstwa profilowa z betonu asfaltowego w ilości 50kg/m², szer. 4,20m
3 - górna warstwa podbudowy z KŁSM 0/31,5mm, gr. 8cm, szer. 4,20m
4 - istniejąca podbudowa z KŁSM 0/63mm, gr. ~15cm i szer. 4,20m
5 - pobocze gruntowe, szer. 2x0,50m
6 - wyprofilowane i zagęszczone podłoże gruntowe

STUDIO PROJEKTOWE EKO–SYSTEM RADOSŁAW RYL
Przy Szosie Bydgoskiej 14A, 89–500 Tuchola
NIP 561–126–95–38 REGON 093030856
e–mail: radek.tuchola@gmail.com, tel. 607205099

INWESTOR	NADLEŚNICTWO RYTEL, Rytel Dworzec 4, 89–642 Rytel					
TYTUŁ PROJEKTU	PRZEBUDOWA DROGI–PODWYŻSZENIE STARNDARDU POPRZEZ WYKONANIE NAWIERZCHNI BITUMICZNEJ RYTEL–ŻUKOWO, NADLEŚNICTWO RYTEL					
TYTUŁ RYSUNKU	PRZEKRÓJ KONSTRUKCYJNY				Rys. nr 5	
FUNKCJA	IMIĘ I NAZWISKO	NR UPRAWNIEŃ	SPECJALNOŚĆ	PODPIS	SKALA	DATA
OPRACOWAŁ	mgr inż. Radosław Ryl	KUP/0141/OWOS/08	INSTALACYJNA		1:25	05.2021

POSZERZENIE MIJANKI NA PROSTEJ

skala 1:500

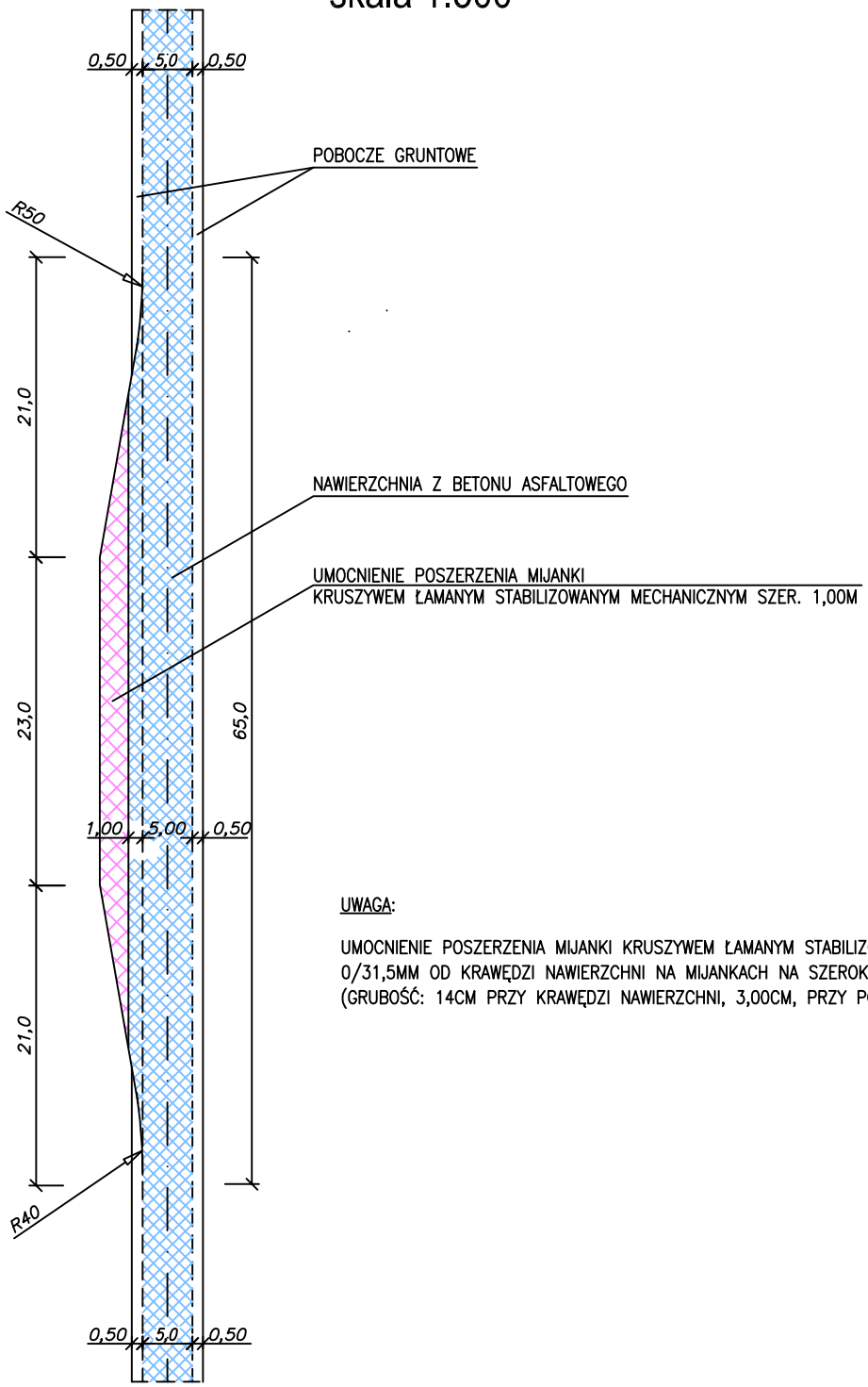

UWAGA:

UMOCNIENIE POSZERZENIA MIJANKI KRUSZYWEM ŁAMANYM STABILIZOWANYM MECHANICZNIE 0/31,5MM OD KRAWĘDZI NAWIERZCHNI NA MIJANKACH NA SZEROKOŚCI 1,00M (GRUBOŚĆ: 14CM PRZY KRAWĘDZI NAWIERZCHNI, 3,00CM, PRZY POWIERZCHNI MIJANEK)

EKO - SYSTEM

STUDIO PROJEKTOWE EKO–SYSTEM RADOSŁAW RYL
Przy Szosie Bydgoskiej 14A, 89–500 Tuchola
NIP 561–126–95–38 REGON 093030856
e–mail: radek.tuchola@gmail.com, tel. 607205099

INWESTOR	NADLEŚNICTWO RYTEL, Rytel Dworzec 4, 89–642 Rytel					
TYTUŁ PROJEKTU	PRZEBUDOWA DROGI–PODWYŻSZENIE STARNDARDU POPRZEZ WYKONANIE NAWIERZCHNI BITUMICZNEJ RYTEL–ŻUKOWO, NADLEŚNICTWO RYTEL					
TYTUŁ RYSUNKU	POSZERZENIE MIJANKI NA PROSTEJ				Rys. nr 6	
FUNKCJA	IMIĘ I NAZWISKO	NR UPRAWNIEŃ	SPECJALNOŚĆ	PODPIS	SKALA	DATA
OPRACOWAŁ	mgr inż. Radosław Ryl	KUP/0141/OWOS/08	INSTALACYJNA		1:500	05.2021

POSZERZENIE SKRZYŻOWANIA POŻAROWEGO-CZTEROWLOTOWEGO
skala 1:500

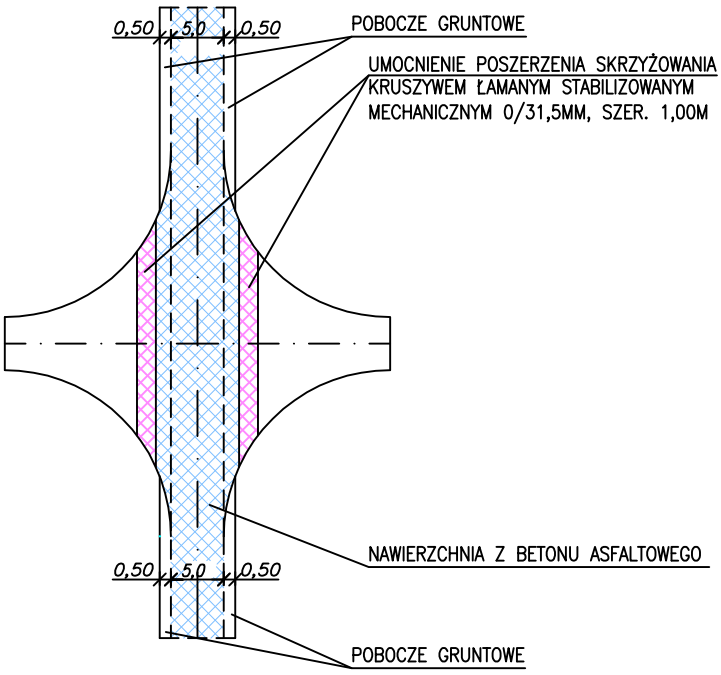

UWAGA:

UMOCNIENIE POSZERZENIA SKRZYŻOWANIA KRUSZYWEM ŁAMANYM STABILIZOWANYM MECHANICZNIE 0/31,5MM OD KRAWĘDZI NAWIERZCHNI NA SKRZYŻOWANIACH NA SZEROKOŚCI 1,00M (GRUBOŚĆ: 14CM PRZY KRAWĘDZI NAWIERZCHNI, 3,00CM, PRZY POWIERZCHNI SKRZYŻOWANIA)

EKO - SYSTEM

STUDIO PROJEKTOWE EKO–SYSTEM RADOSŁAW RYL
Przy Szosie Bydgoskiej 14A, 89–500 Tuchola
NIP 561–126–95–38 REGON 093030856
e–mail: radek.tuchola@gmail.com, tel. 607205099

INWESTOR	NADLEŚNICTWO RYTEL, Rytel Dworzec 4, 89–642 Rytel					
TYTUŁ PROJEKTU	PRZEBUDOWA DROGI–PODWYŻSZENIE STARNDARDU POPRZEZ WYKONANIE NAWIERZCHNI BITUMICZNEJ RYTEL–ŻUKOWO, NADLEŚNICTWO RYTEL					
TYTUŁ RYSUNKU	POSZERZENIE SKRZYŻOWANIA POŻAROWEGO				Rys. nr 7	
FUNKCJA	IMIĘ I NAZWISKO	NR UPRAWNIEŃ	SPECJALNOŚĆ	PODPIS	SKALA	DATA
OPRACOWAŁ	mgr inż. Radosław Ryl	KUP/0141/OWOS/08	INSTALACYJNA		1:500	05.2021

PRZEKROJE KONSTRUKCYJNE
skala 1:25

do zastosowania dla odcinków
w km od 4+460 do 4+516, w km 4+566 do km 4+626

w km 4+460 do km 4+516; w km 4+566 do km 4+626

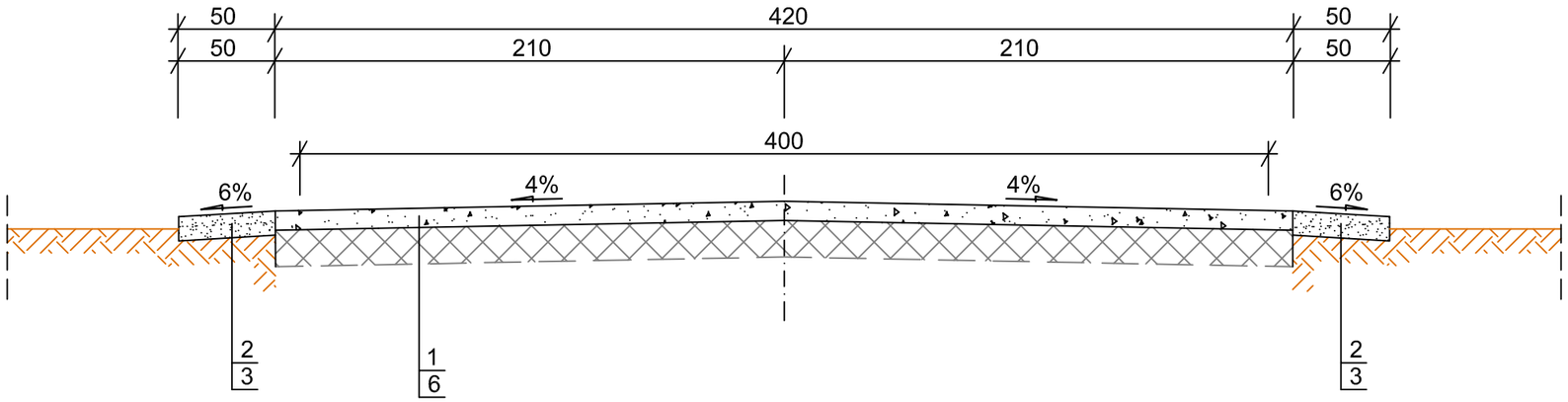

w km 4+516 do w km 4+566

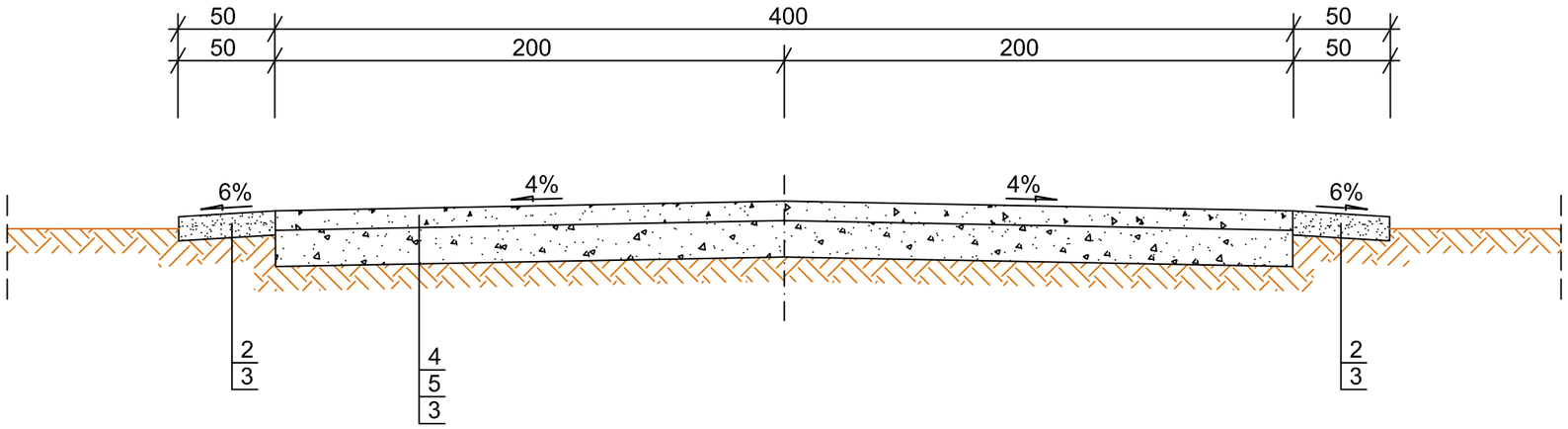

OBJAŚNIENIA:

1 - wzmocnienie istn. nawierzchni kruszywem łamanym stabilizowanym mechanicznie (KŁSM) 0/31,5mm, gr. 10cm, szer. 4,00m
2 - utwardzone pobocze kruszywem łamanym stabilizowanym mechanicznie (KŁSM) 0/31,5mm, gr. 10cm, szer. 2 x 0,50m
3 - wyprofilowane i zagęszczone podłoże gruntowe
4 - nawierzchnia z kruszywa łamanego stabilizowanego mechanicznie (KŁSM) 0/31,5mm, gr. 8cm, szer. 4,00m
5 - podbudowa z kruszywa łamanego stabilizowanego mechanicznie (KŁSM) 0/63mm, gr. 15cm, szer. 4,00m
6 - istn. nawierzchnia

STUDIO PROJEKTOWE EKO–SYSTEM RADOSŁAW RYL
Przy Szosie Bydgoskiej 14A, 89–500 Tuchola
NIP 561–126–95–38 REGON 093030856
e–mail: radek.tuchola@gmail.com, tel. 607205099

INWESTOR	NADLEŚNICTWO RYTEL, Rytel Dworzec 4, 89–642 Rytel					
TYTUŁ PROJEKTU	PRZEBUDOWA DROGI–PODWYŻSZENIE STARNDARDU POPRZEZ WYKONANIE NAWIERZCHNI BITUMICZNEJ RYTEL–ŻUKOWO, NADLEŚNICTWO RYTEL					
TYTUŁ RYSUNKU	PRZEKRÓJ KONSTRUKCYJNY				Rys. nr 8	
FUNKCJA	IMIĘ I NAZWISKO	NR UPRAWNIEŃ	SPECJALNOŚĆ	PODPIS	SKALA	DATA
OPRACOWAŁ	mgr inż. Radosław Ryl	KUP/0141/OWOS/08	INSTALACYJNA		1:25	05.2021