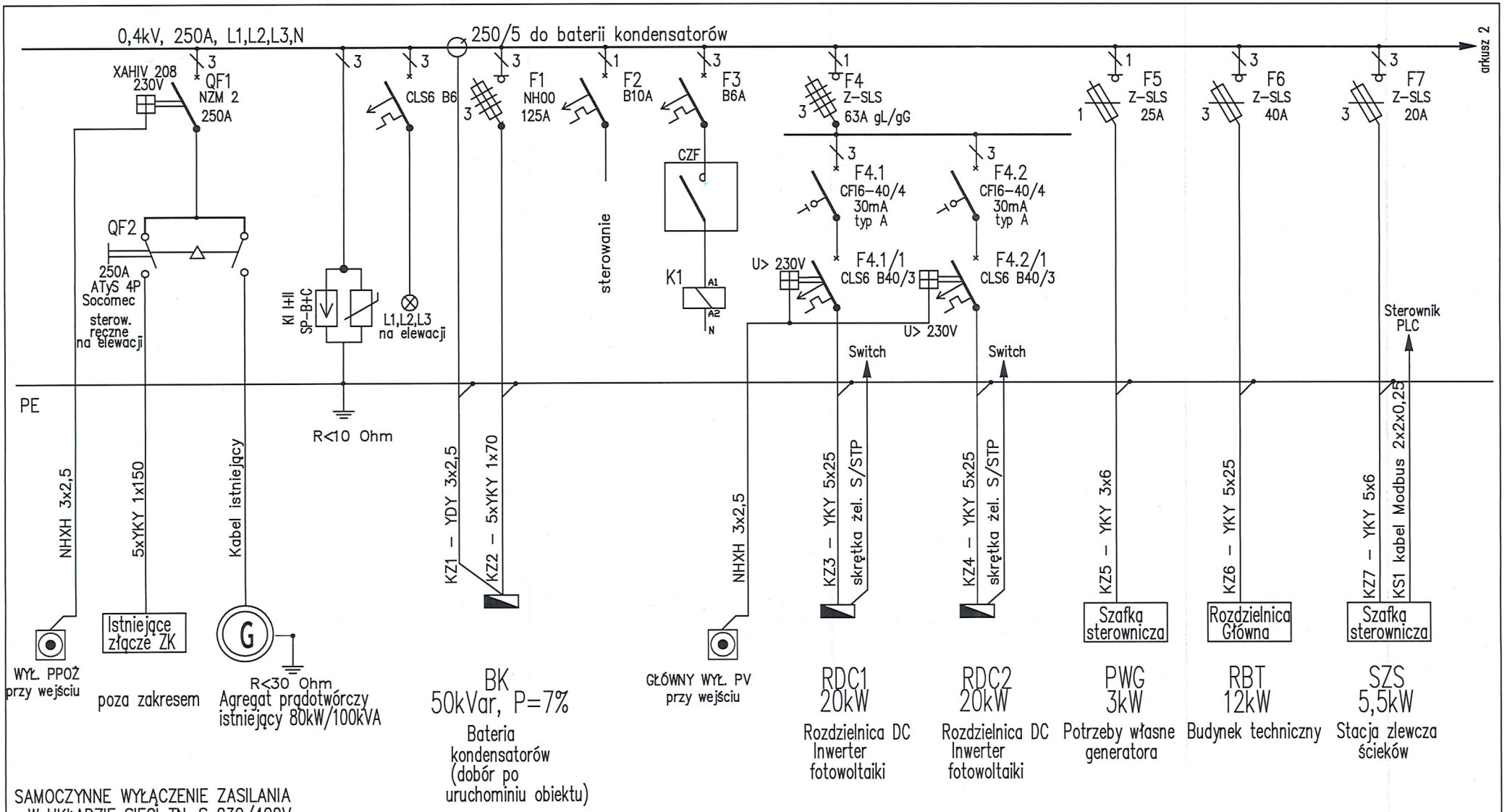

SAMOCZYNNE WYŁĄCZENIE ZASILANIA
W UKŁADZIE SIECI TN-S 230/400V

BIURO PROJEKTOWE EKO-KARAT ul. Wolności 107, 58-500 Jelenia Góra e-mail: ekorodryk@op.pl tel. 75 64 74 032	rysunek : Schemat rozdzielnicy RG oczyszczalni	Projektował :	mgr inż. Waldemar Żurawski	nr upr. 546/01/DUW		arkusz : 1	data : Marzec 2023
	obiekt : "Przebudowa i rozbudowa oczyszczalni ścieków w Granowie"	Sprawdził:					E1

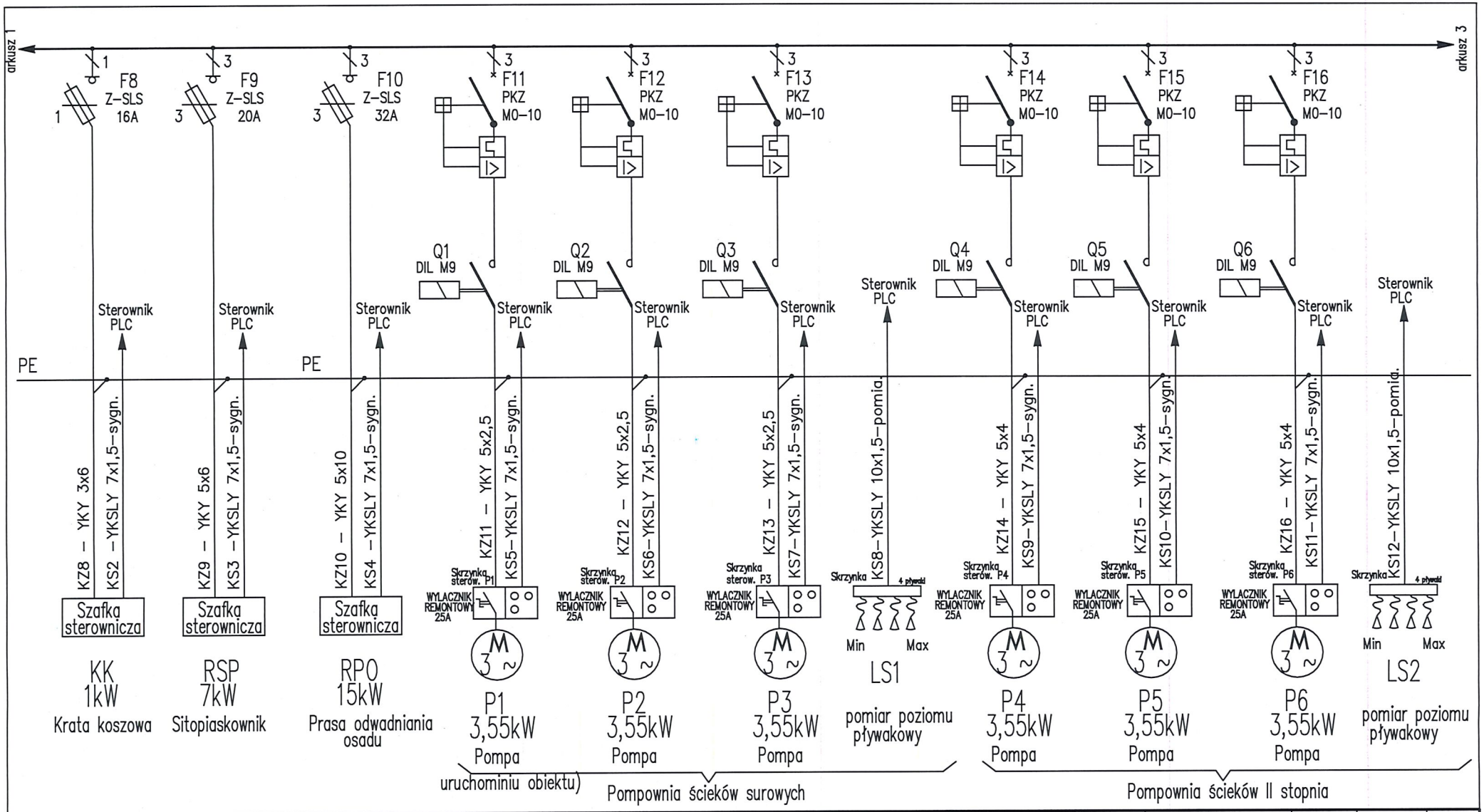

BIURO PROJEKTOWE EKO-HARAT s.c. ul. Wolności 107, 58-500 Jelenia Góra e-mail: ekorodryk@op.pl tel. 75 64 74 032	rysunek : Schemat rozdzielnicy RG oczyszczalni	Projektował : mgr inż. Waldemar Żurawski	nr upr. 546/01/DUW		arkusz : 2	data : Marzec 2023	E1
	obiekt : "Przebudowa i rozbudowa oczyszczalni ścieków w Granowie"	Sprawdził:					

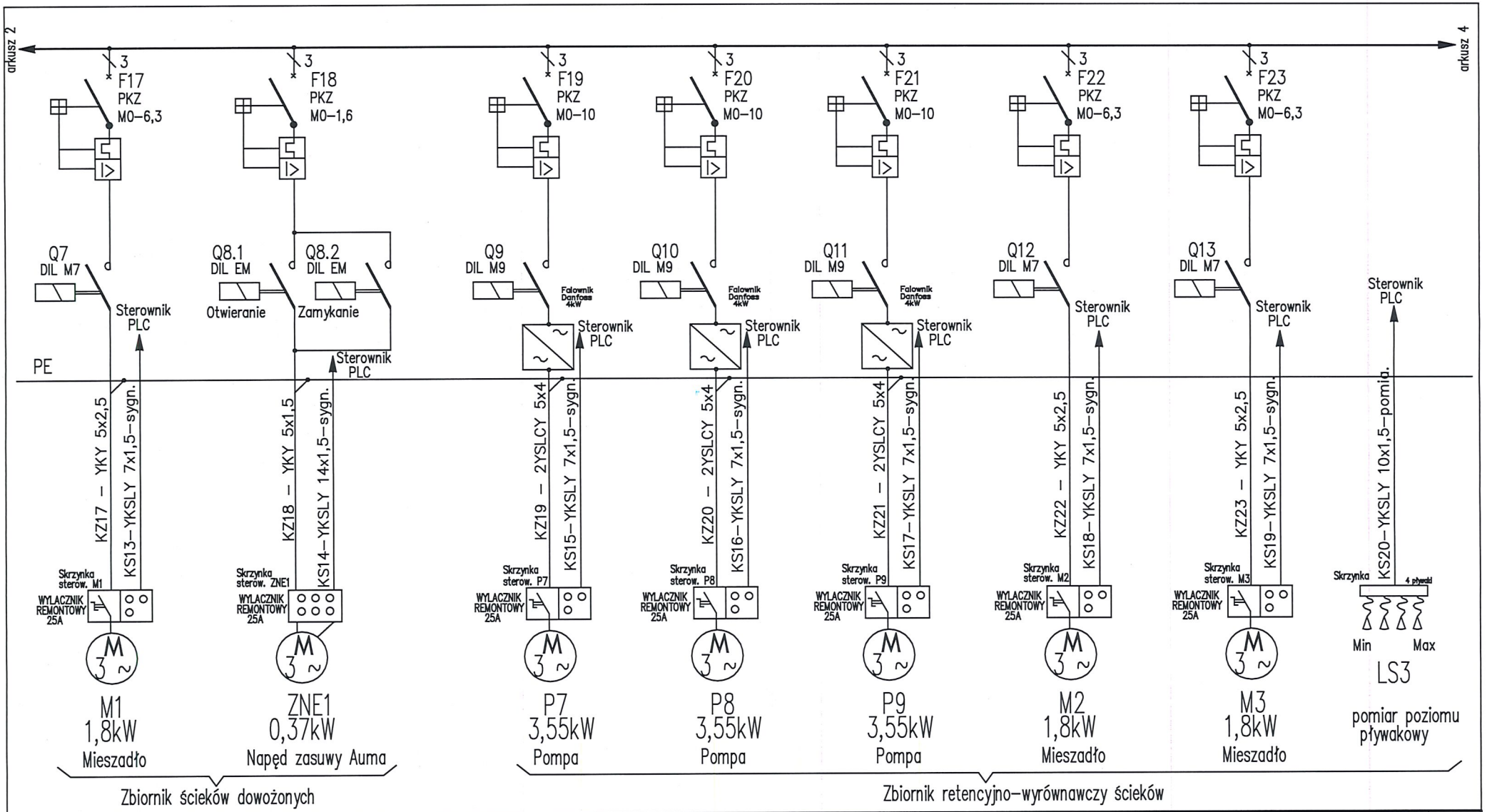

BIURO PROJEKTOWE EKO-KARAT ul. Wolności 107, 58-500 Jelenia Góra e-mail: ekorodryk@op.pl tel. 75 64 74 032	rysunek : Schemat rozdzielnicy RG oczyszczalni	Projektował :	mgr inż. Waldemar Żurawski	nr upr. 546/01/DUW		arkusz : 3	data : Marzec 2023	E1
	obiekt : "Przebudowa i rozbudowa oczyszczalni ścieków w Granowie"	Sprawdził:					

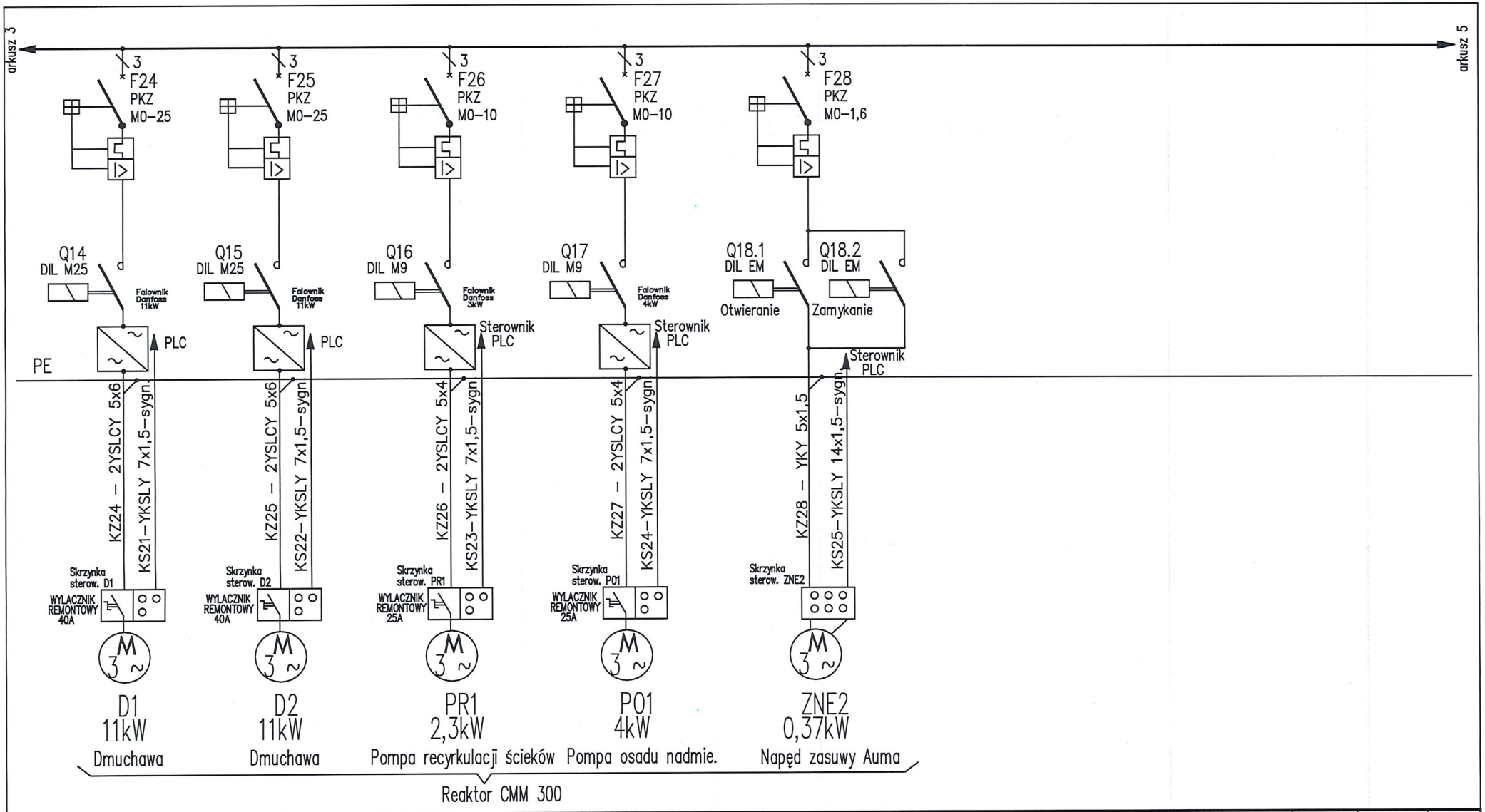

BIURO PROJEKTOWE EKO-KARAT ul. Wolności 107, 58-500 Jelenia Góra e-mail: ekorodryk@op.pl tel. 75 64 74 032	rysunek : Schemat rozdzielnicy RG oczyszczalni	Projektował :	mgr inż. Waldemar Żurawski	nr upr. 546/01/DUW		arkusz : 4	data : Marzec 2023	E1
	obiekt : "Przebudowa i rozbudowa oczyszczalni ścieków w Granowie"	Sprawdził:					

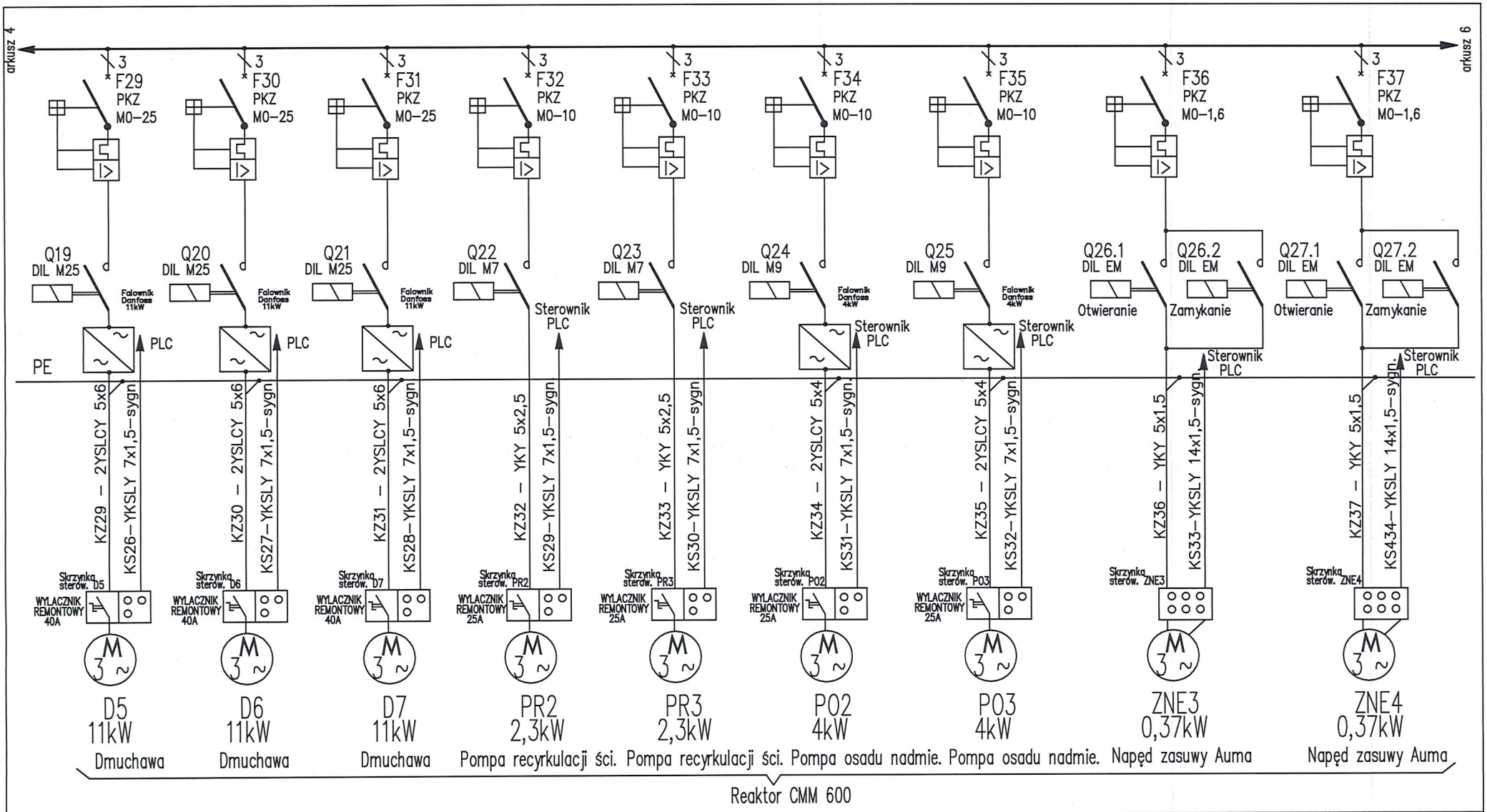

BIURO PROJEKTOWE EKO-KARAT ul. Wolności 107, 58-500 Jelenia Góra e-mail: ekorodryk@op.pl tel. 75 64 74 032	rysunek : Schemat rozdzielnicy RG oczyszczalni	Projektował :	mgr inż. Waldemar Żurawski	nr upr. 546/01/DUW		arkusz : 5	data : Marzec 2023
	obiekt : "Przebudowa i rozbudowa oczyszczalni ścieków w Granowie"	Sprawdził:					E1

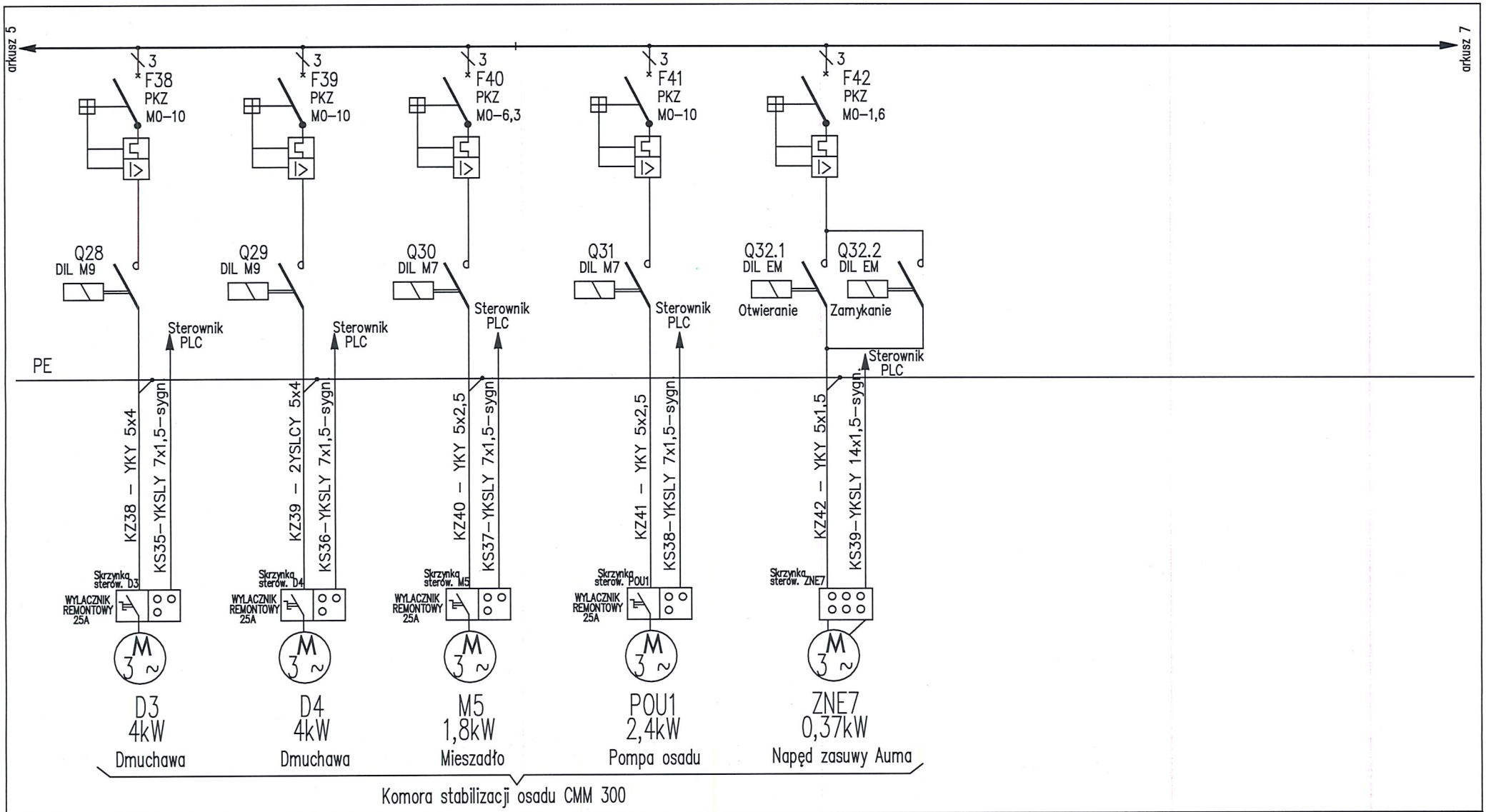

BIURO PROJEKTOWE EKO-KARAT ul. Wolności 107, 58-500 Jelenia Góra e-mail: ekorodryk@op.pl tel. 75 64 74 032	rysunek : Schemat rozdzielnicy RG oczyszczalni	Projektował :	mgr inż. Waldemar Żurawski	nr upr. 546/01/DUW		arkusz : 6	data : Marzec 2023
	obiekt : "Przebudowa i rozbudowa oczyszczalni ścieków w Granowie"	Sprawdził:					E1

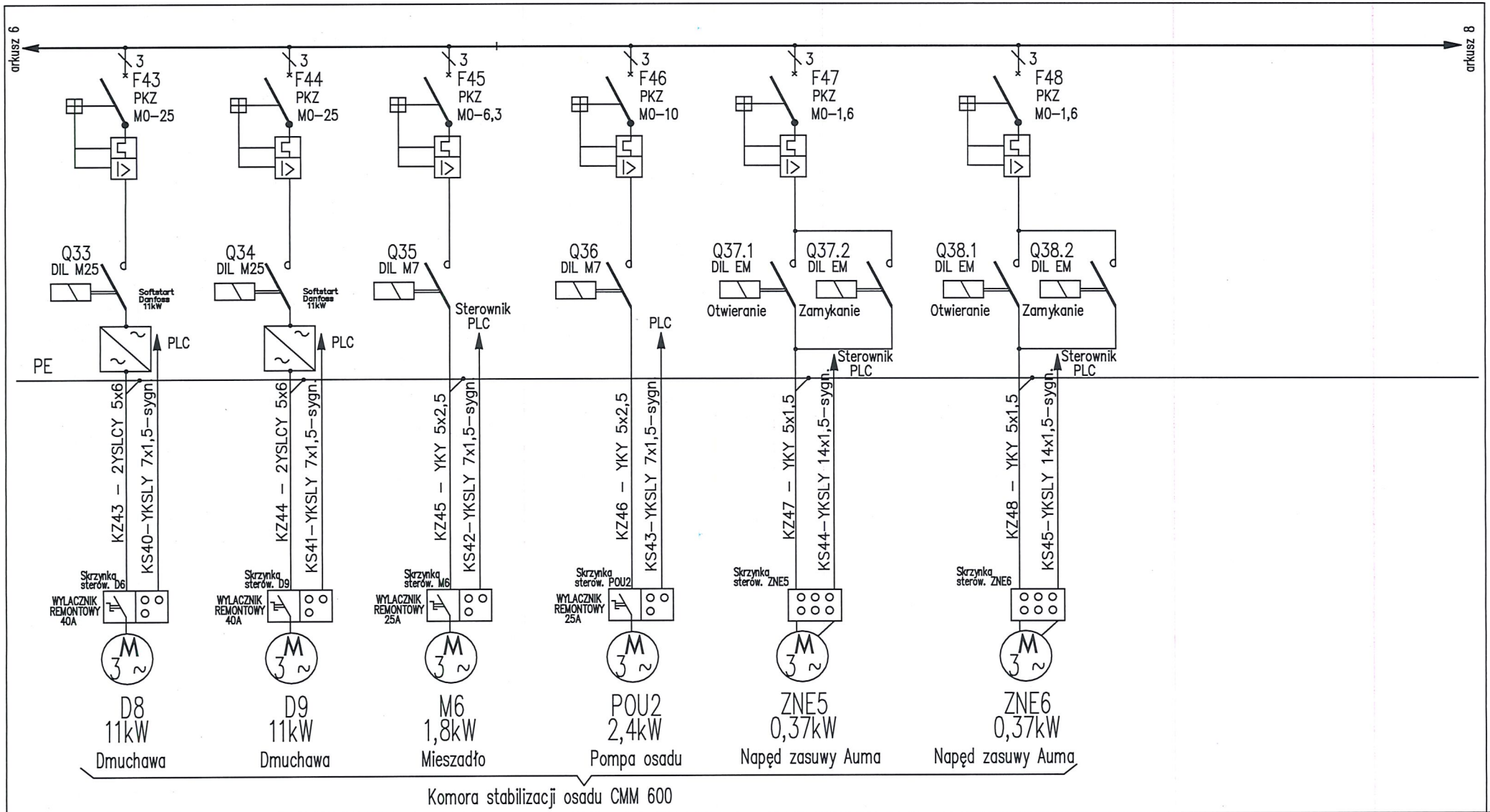

BIURO PROJEKTOWE ECHO-KARAT ul. Wolności 107, 58-500 Jelenia Góra e-mail: ekorodryk@op.pl tel. 75 64 74 032	rysunek : Schemat rozdzielnicy RG oczyszczalni	Projektował :	mgr inż. Waldemar Żurawski	nr upr. 546/01/DUW	arkusz : 7	data : Marzec 2023
	obiekt : "Przebudowa i rozbudowa oczyszczalni ścieków w Granowie"	Sprawdził:				E1

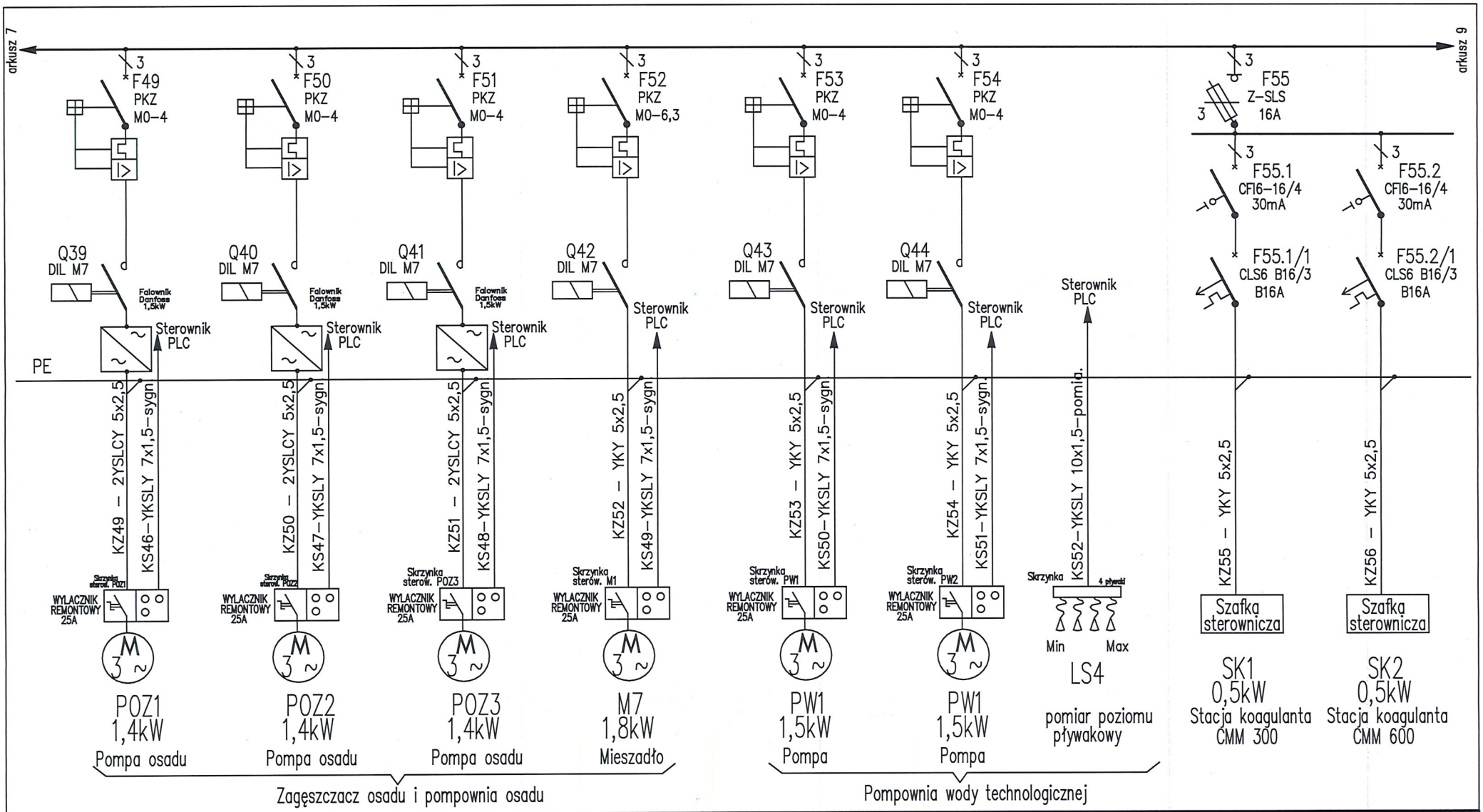

BIURO PROJEKTOWE EKO-KARAT ul. Wolności 107, 58-500 Jelenia Góra e-mail: ekorodryk@op.pl tel. 75 64 74 032	rysunek : Schemat rozdzielnicy RG oczyszczalni	Projektował : mgr inż. Waldemar Żurawski	nr upr. 546/01/DUW		arkusz : 8	data : Marzec 2023	E1
	obiekt : "Przebudowa i rozbudowa oczyszczalni ścieków w Granowie"	Sprawdził:					

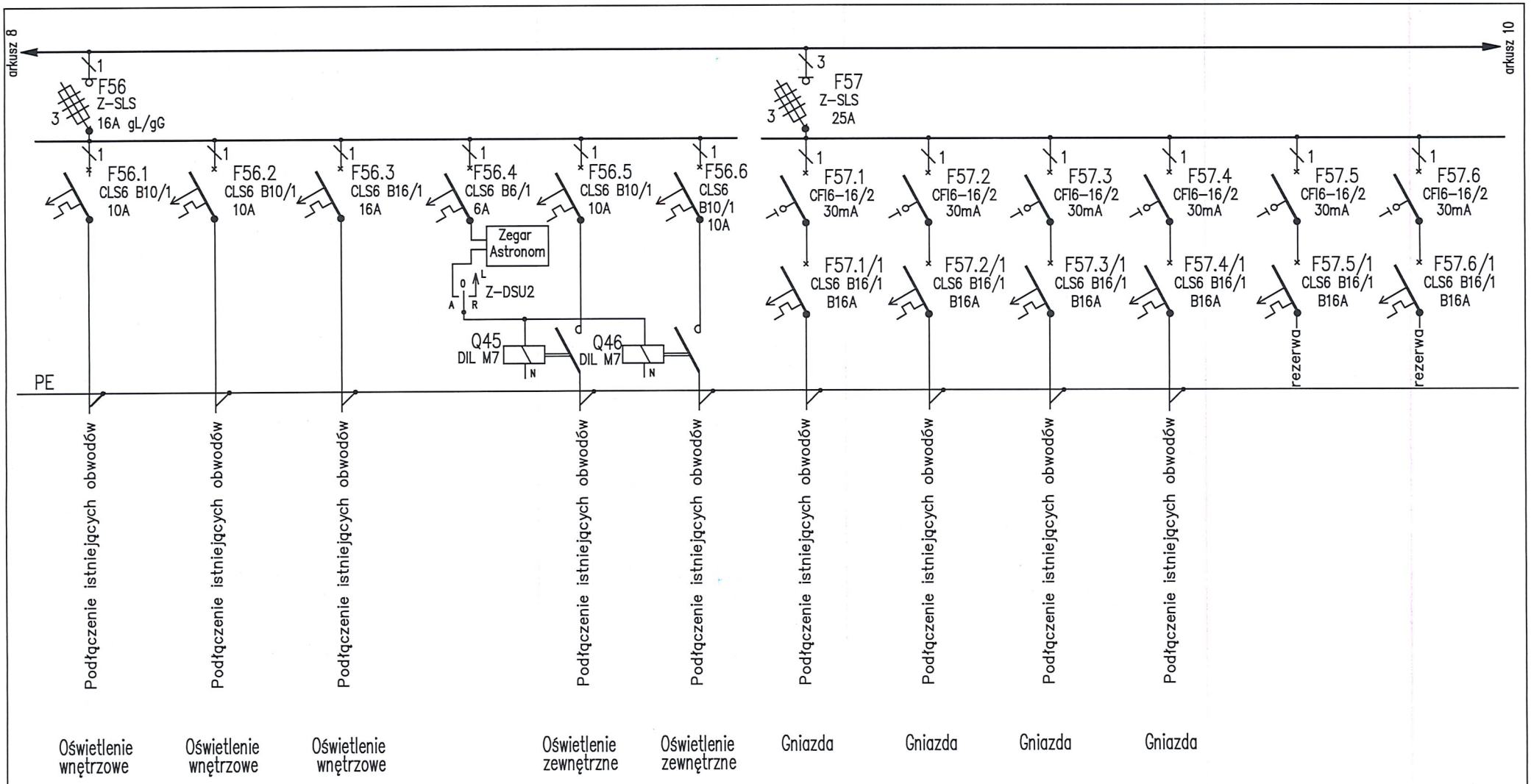

BIURO PROJEKTOWE EKO-KARAT ul. Wolności 107, 58-500 Jelenia Góra e-mail: ekorodryk@op.pl tel. 75 64 74 032	rysunek : Schemat rozdzielnicy RG oczyszczalni	Projektował :	mgr inż. Waldemar Żurawski	nr upr. 546/01/DUW		arkusz : 9	data : Marzec 2023	E1
	obiekt : "Przebudowa i rozbudowa oczyszczalni ścieków w Granowie"	Sprawdził:					

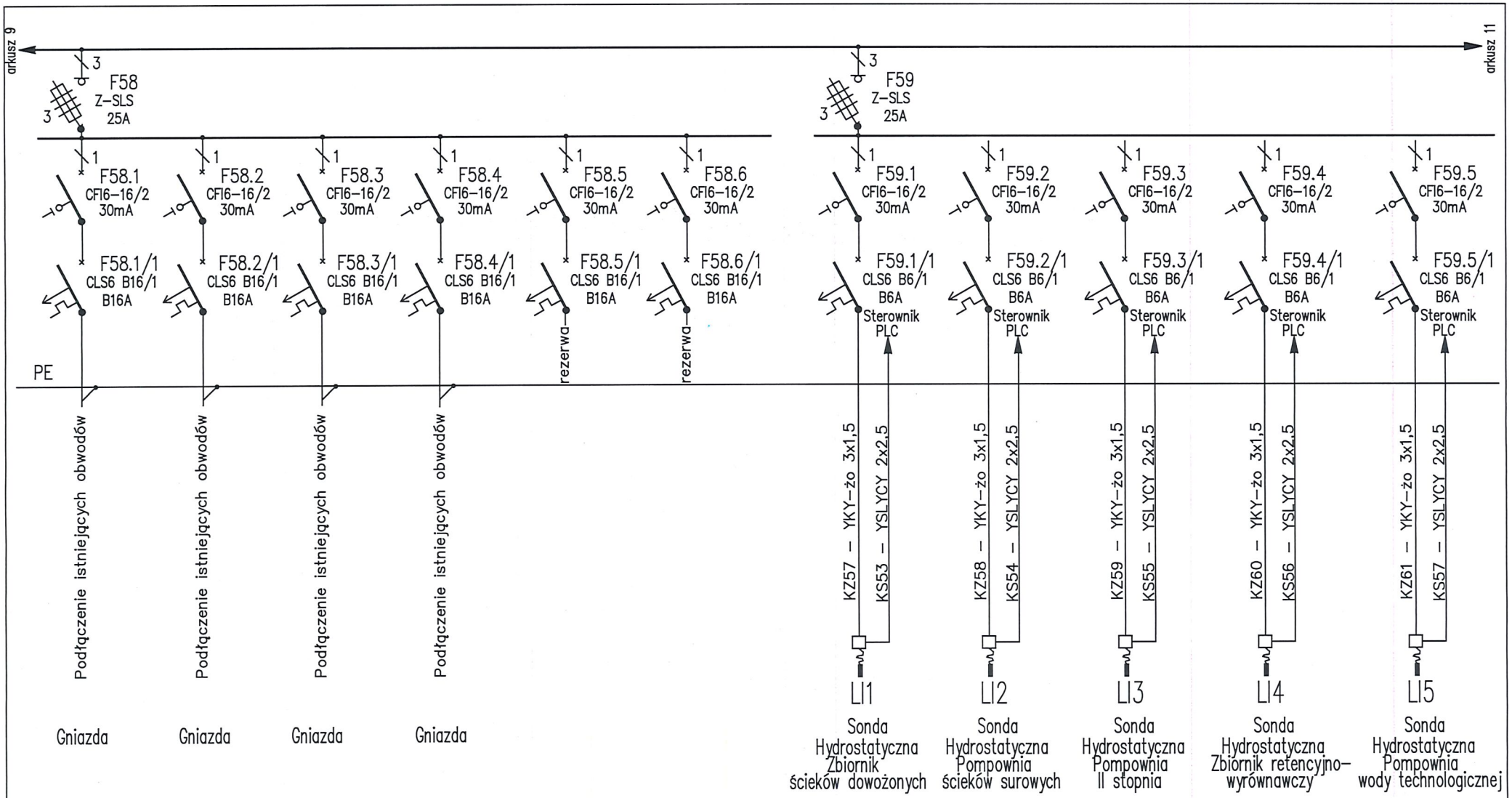

BIURO PROJEKTOWE EKO-KARAT ul. Wolności 107, 58-500 Jelenia Góra e-mail: ekorodryk@op.pl tel. 75 64 74 032	rysunek : Schemat rozdzielnicy RG oczyszczalni	Projektował :	mgr inż. Waldemar Żurawski	nr upr. 546/01/DUW		arkusz :	data :
	obiekt : "Przebudowa i rozbudowa oczyszczalni ścieków w Granowie"	Sprawdził:				10	Marzec 2023

E1

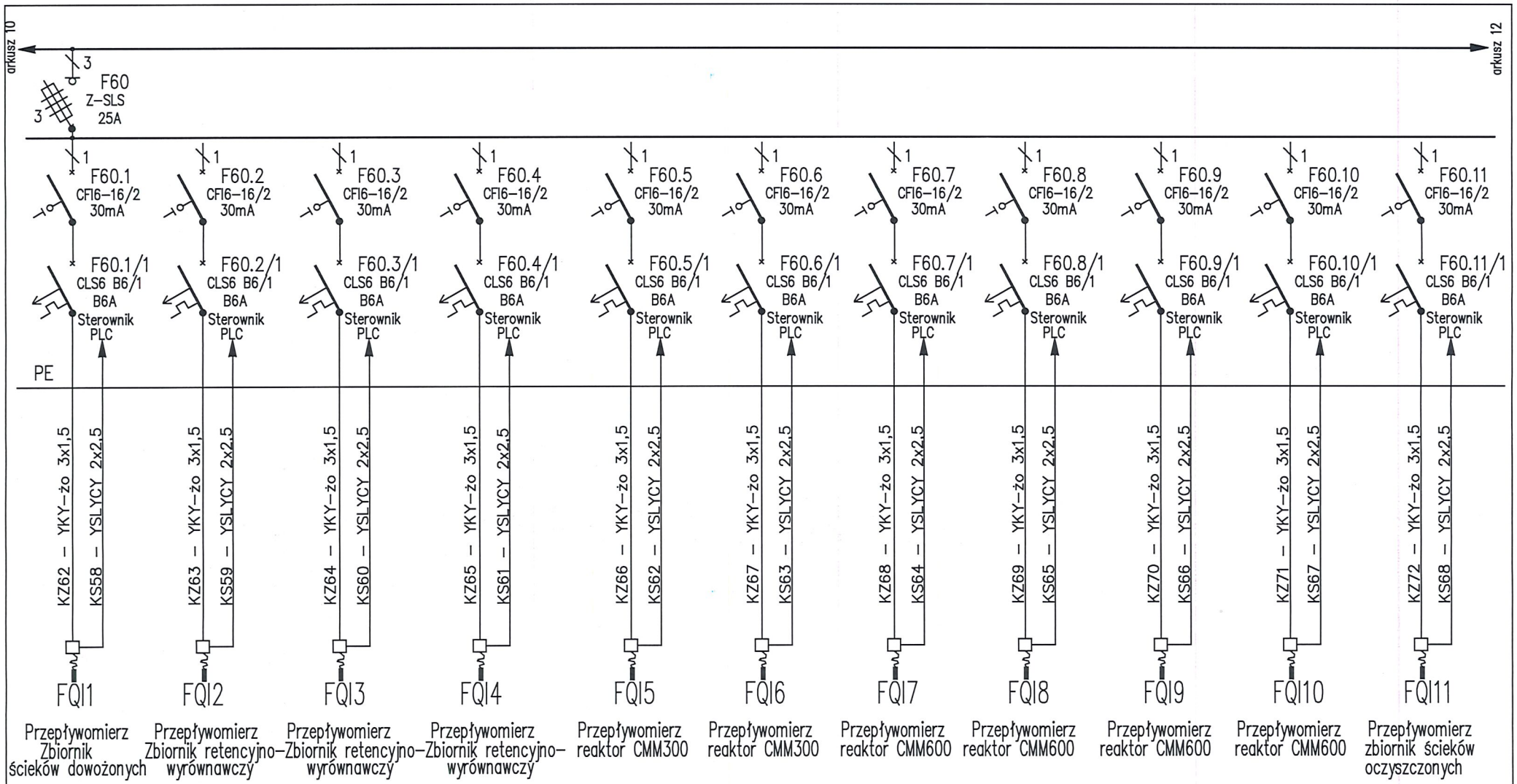

BIURO PROJEKTOWE EKO-KARAT ul. Wolności 107, 58-500 Jelenia Góra e-mail: ekorodryk@op.pl tel. 75 64 74 032	rysunek : Schemat rozdzielnicy RG oczyszczalni	Projektował :	mgr inż. Waldemar Żurawski	nr upr. 546/01/DUW		arkusz : 11	data : Marzec 2023
	obiekt : "Przebudowa i rozbudowa oczyszczalni ścieków w Granowie"	Sprawdził:					E1

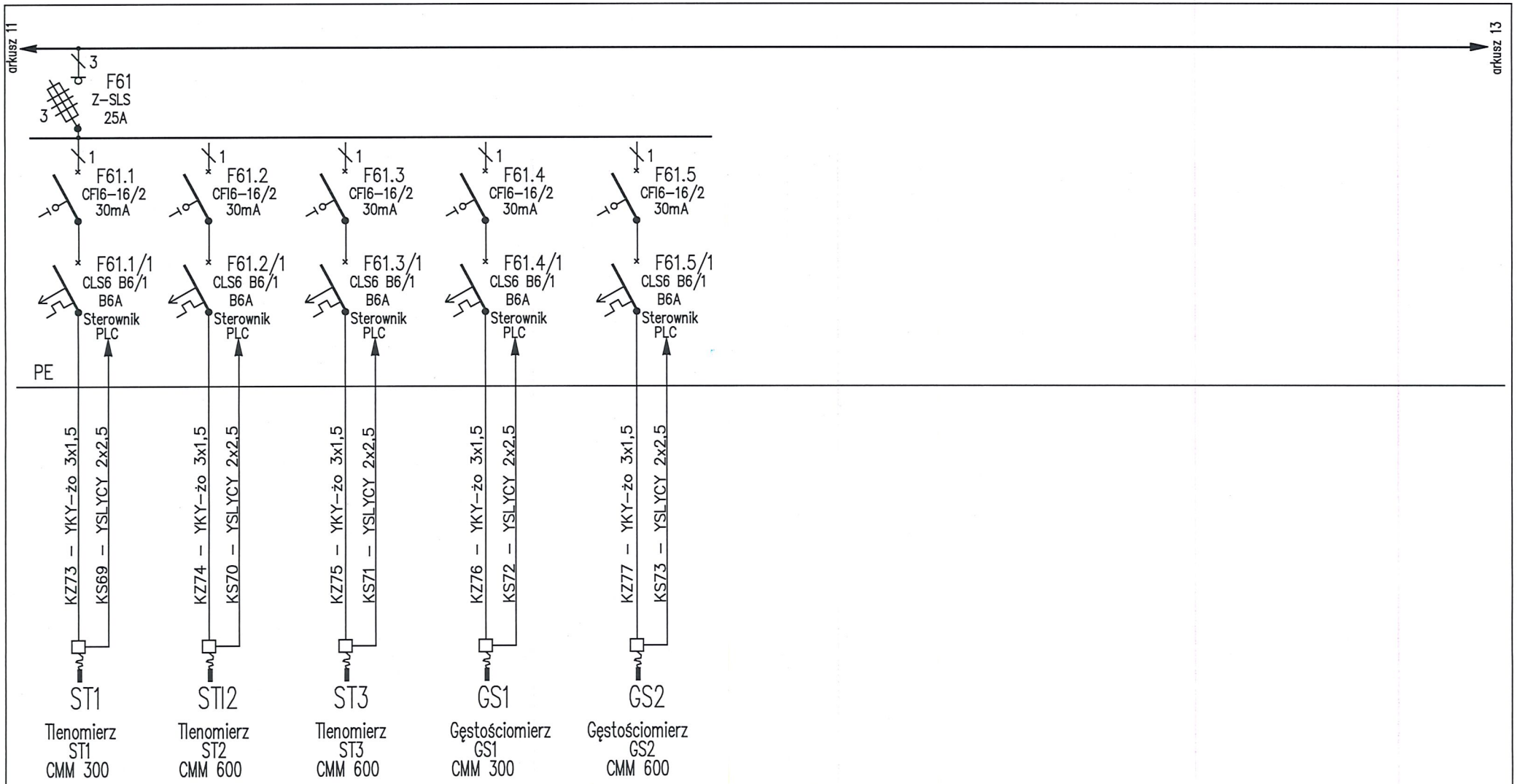

BIURO PROJEKTOWE
EKO-KARAT
ul. Wolności 107,
58-500 Jelenia Góra
e-mail: ekorodryk@op.pl tel. 75 64 74 032

rysunek : Schemat rozdzielnicy RG oczyszczalni	Projektował :	mgr inż. Waldemar Żurawski	nr upr. 546/01/DUW		arkusz : 12	data : Marzec 2023	E1
obiekt : "Przebudowa i rozbudowa oczyszczalni ścieków w Granowie"	Sprawdził:					

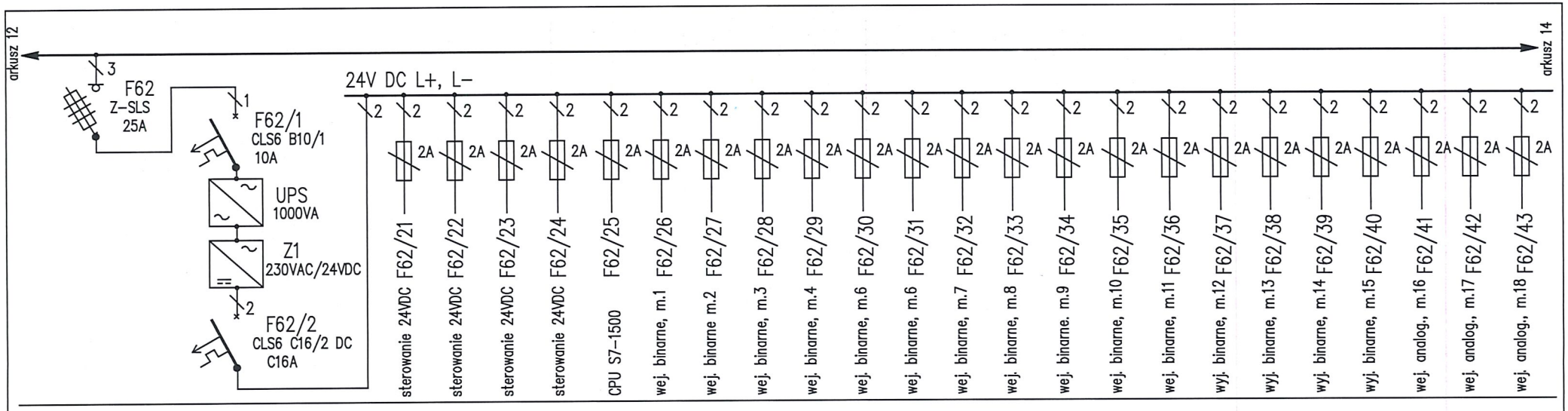

BIURO PROJEKTOWE
EKO-KARAT
ul. Wolności 107,
58-500 Jelenia Góra
e-mail: ekorodryk@op.pl tel. 75 64 74 032

rysunek : Schemat rozdzielnicy RG oczyszczalni	Projektował :	mgr inż. Waldemar Żurawski	nr upr. 546/01/DUW		arkusz : 13	data : Marzec 2023	E1
obiekt : "Przebudowa i rozbudowa oczyszczalni ścieków w Granowie"	Sprawdził:					

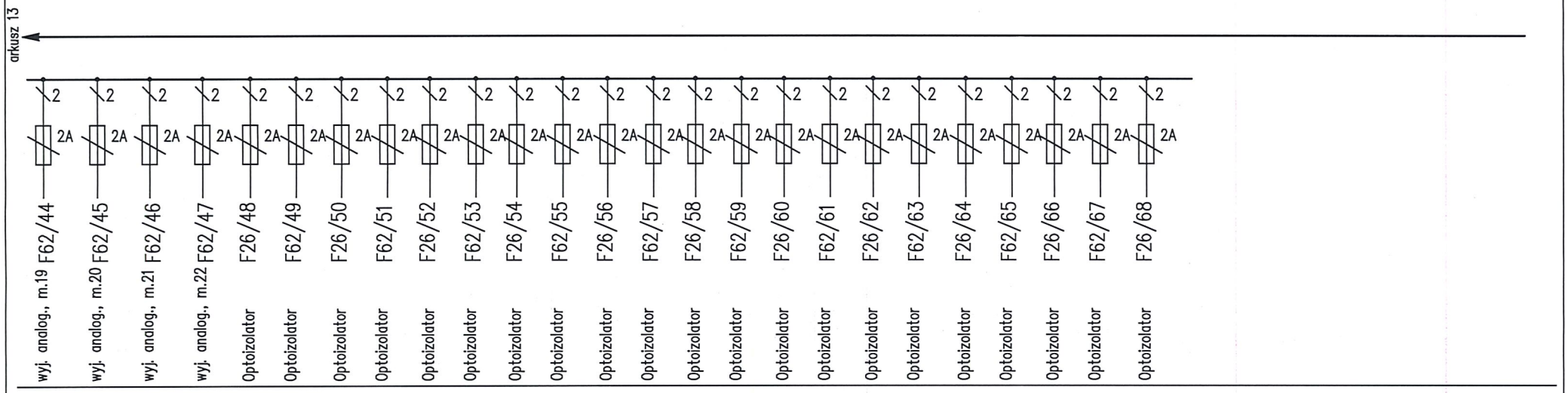

BIURO PROJEKTOWE EKO-KARAT
ul. Wolności 107, 58-500 Jelenia Góra
e-mail: ekorodryk@op.pl tel. 75 64 74 032

rysunek : Schemat rozdzielnicy RG oczyszczalni	Projektował :	mgr inż. Waldemar Żurawski	nr upr. 546/01/DUW		arkusz : 14	data : Marzec 2023
obiekt : "Przebudowa i rozbudowa oczyszczalni ścieków w Granowie"	Sprawdził:					E1

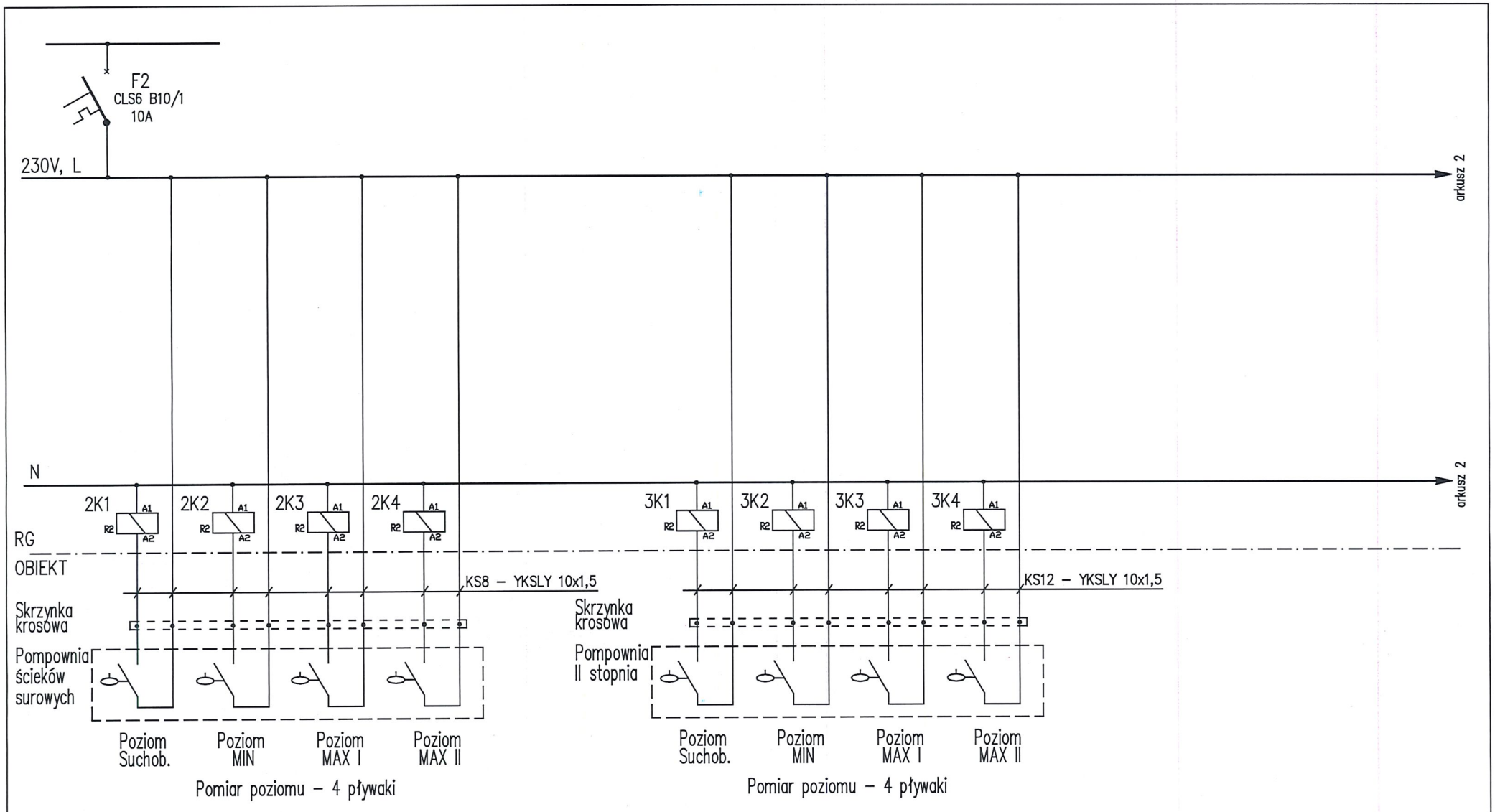

BIURO PROJEKTOWE EKO-KARAT ul. Wolności 107, 58-500 Jelenia Góra e-mail: ekorodryk@op.pl tel. 75 64 74 032	rysunek : Schemat rozdzielnicy RG oczyszczalni	Projektował :	mgr inż. Waldemar Żurawski	nr upr. 546/01/DUW		arkusz : 15	data : Marzec 2023	E1
	obiekt : "Przebudowa i rozbudowa oczyszczalni ścieków w Granowie"	Sprawdził:					

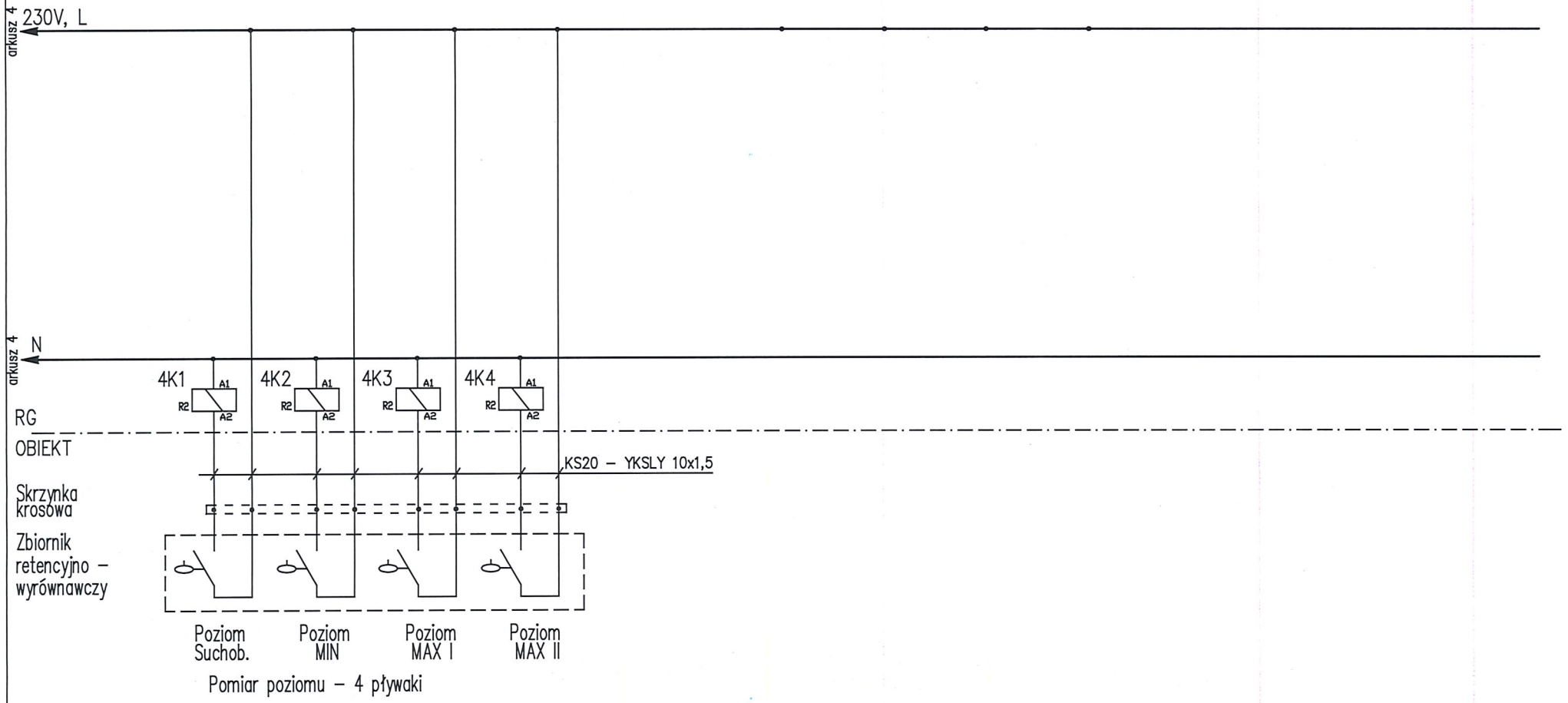

BIURO PROJEKTOWE EKO-KARAT ul. Wolności 107, 58-500 Jelenia Góra e-mail: ekorodryk@op.pl tel. 75 64 74 032	rysunek : Schemat rozdzielnicy RG oczyszczalni	Projektował :	mgr inż. Waldemar Żurawski	nr upr. 546/01/DUW		arkusz : 16	data : Marzec 2023	E1
	obiekt : "Przebudowa i rozbudowa oczyszczalni ścieków w Granowie"	Sprawdził:					

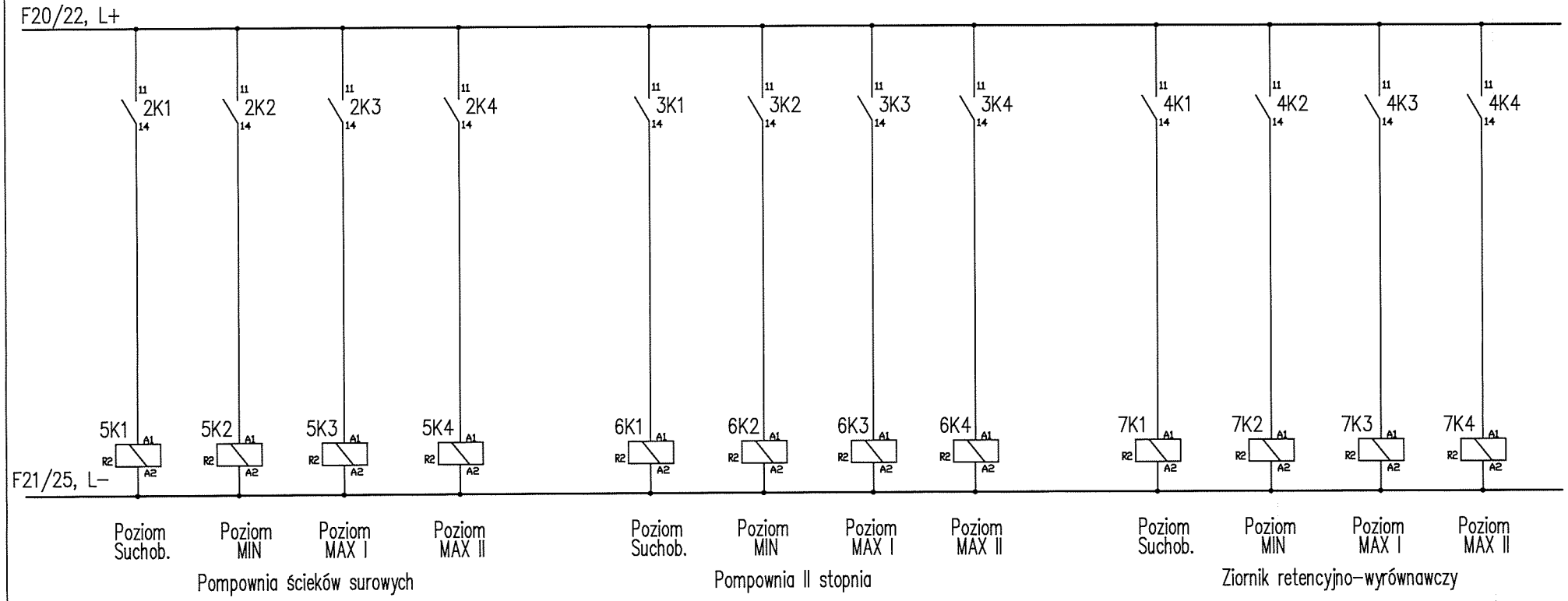

BIURO PROJEKTOWE ECHO-KARAT ul. Wolności 107, 58-500 Jelenia Góra e-mail: ekorodryk@op.pl tel. 75 64 74 032	rysunek : Schemat rozdzielnicy RG oczyszczalni	Projektował :	mgr inż. Waldemar Żurawski	nr upr. 546/01/DUW		arkusz : 17	data : Marzec 2023	E1
	obiekt : "Przebudowa i rozbudowa oczyszczalni ścieków w Granowie"	Sprawdził:					

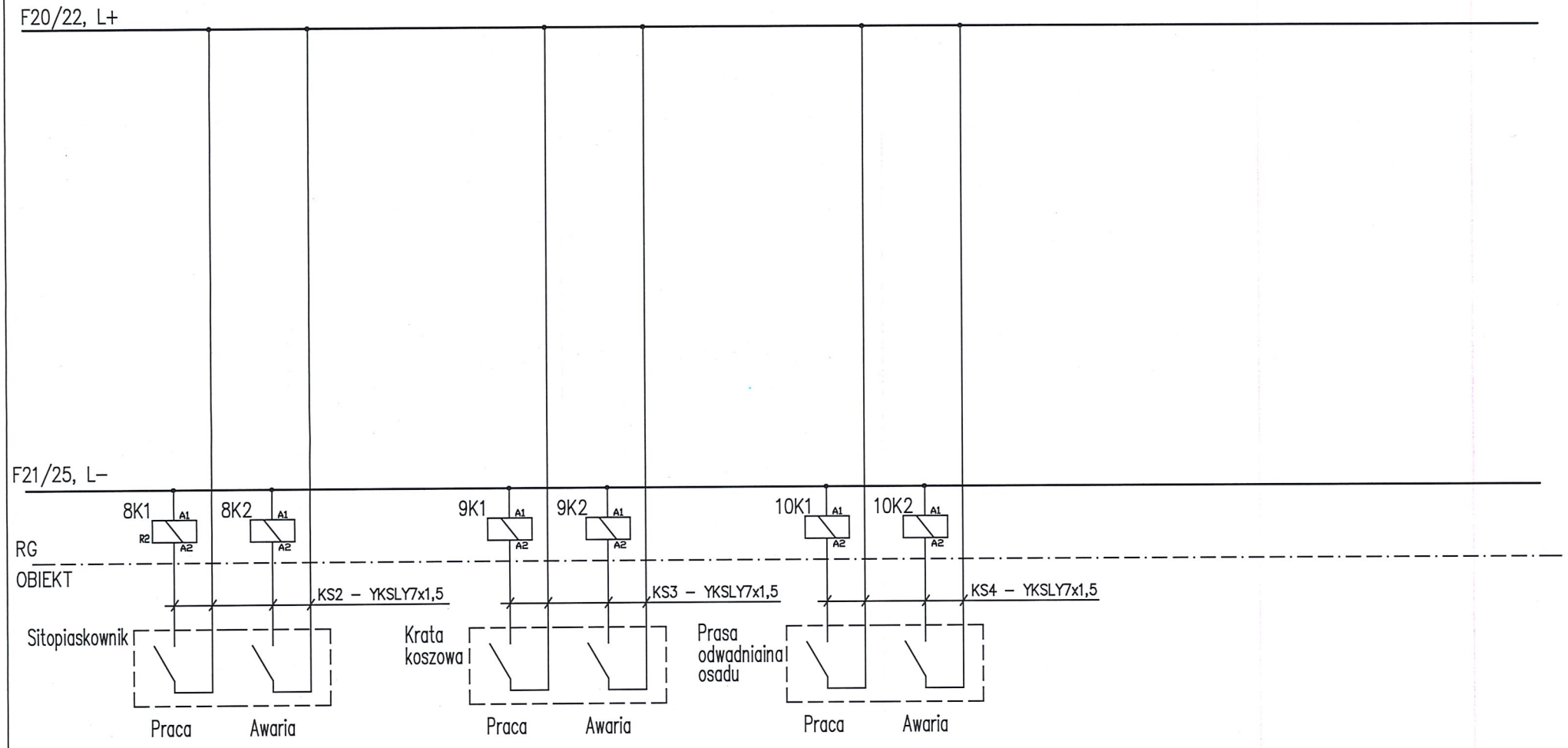

BIURO PROJEKTOWE EKO-KARAT ul. Wolności 107, 58-500 Jelenia Góra e-mail: ekorodryk@op.pl tel. 75 64 74 032	rysunek : Schemat rozdzielnicy RG oczyszczalni	Projektował :	mgr inż. Waldemar Żurawski	nr upr. 546/01/DUW		arkusz : 18	data : Marzec 2023	E1
	obiekt : "Przebudowa i rozbudowa oczyszczalni ścieków w Granowie"	Sprawdził:					

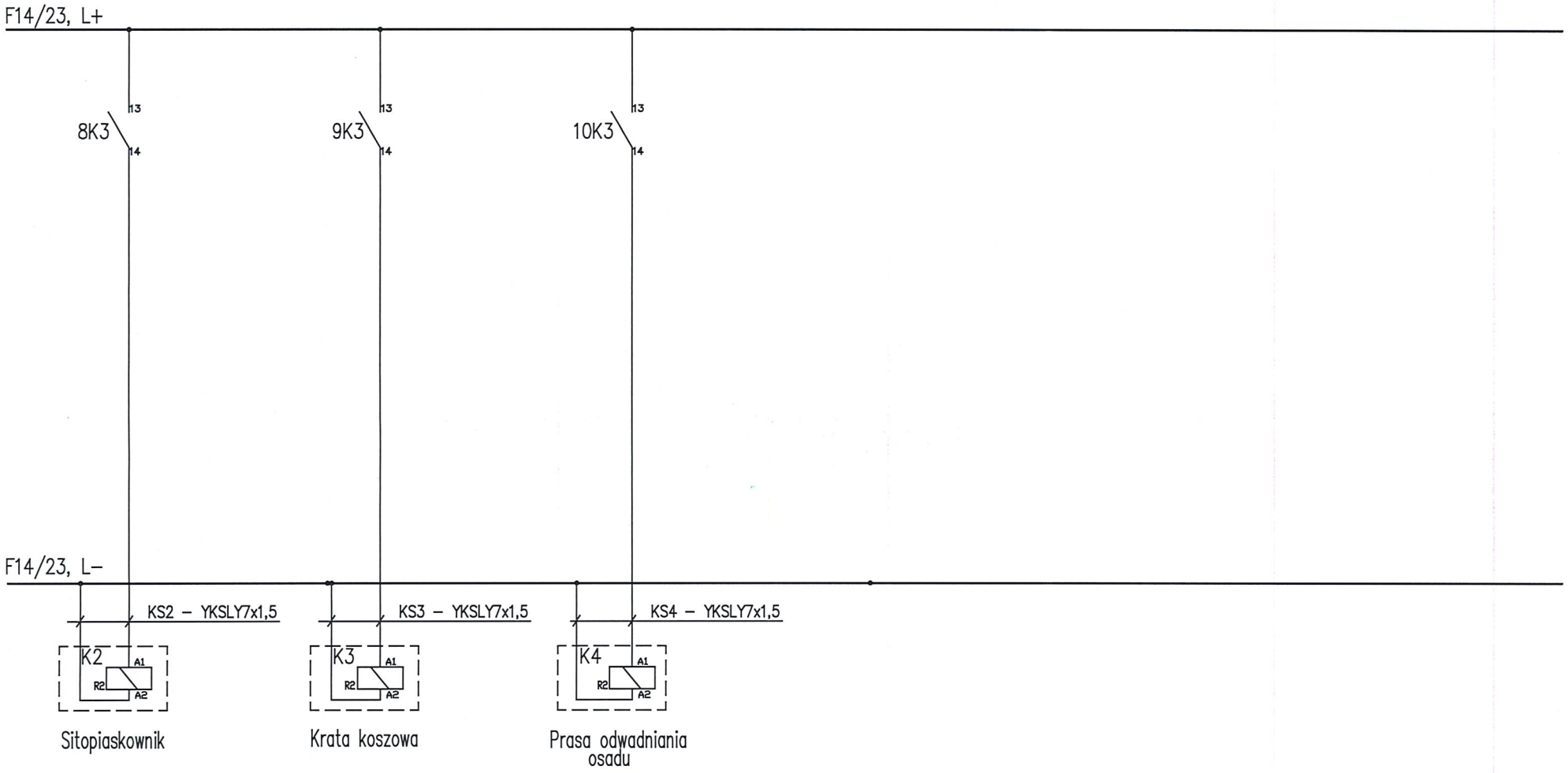

BIURO PROJEKTOWE EKO-KARAT ul. Wolności 107, 58-500 Jelenia Góra e-mail: ekorodryk@op.pl tel. 75 64 74 032	rysunek : Schemat rozdzielnicy RG oczyszczalni	Projektował :	mgr inż. Waldemar Żurawski	nr upr. 546/01/DUW		arkusz : 19	data : Marzec 2023	E1
	obiekt : "Przebudowa i rozbudowa oczyszczalni ścieków w Granowie"	Sprawdził:					

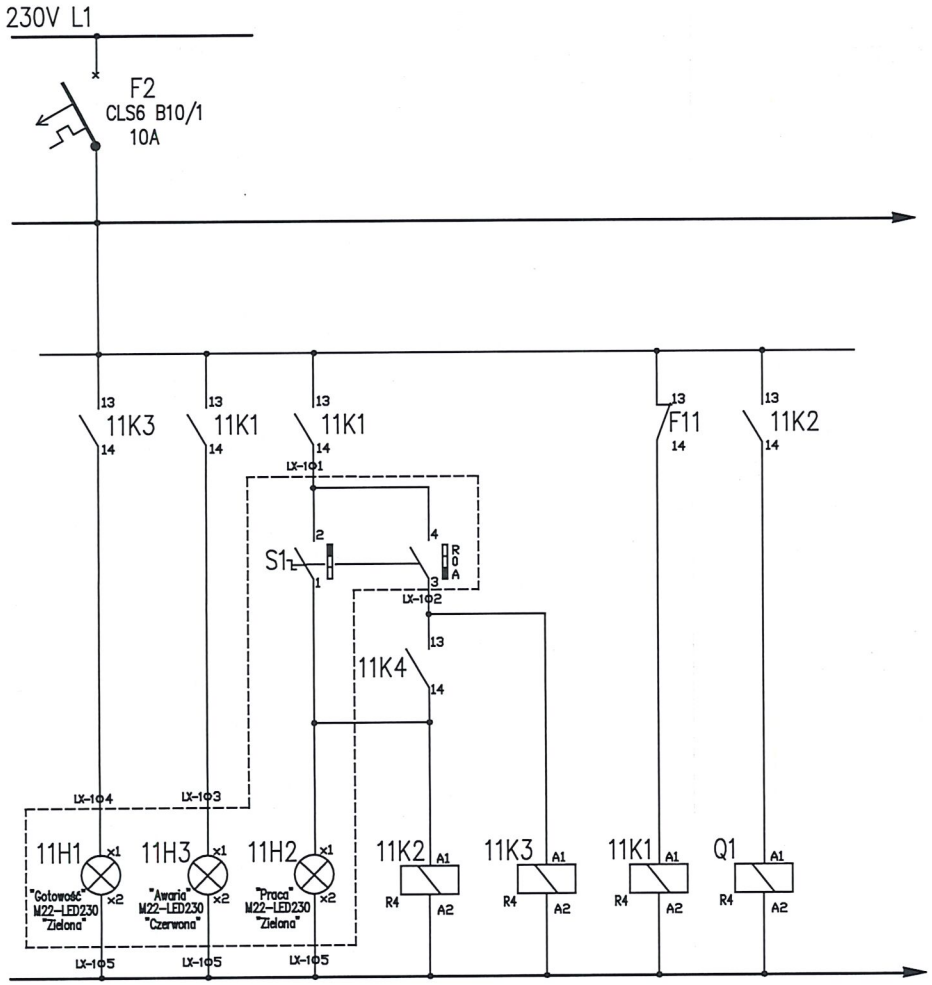

Diagram łączników krzywkowych

	R	0	A
1–2	X		
3–4			X

Szafka przy pompie P1

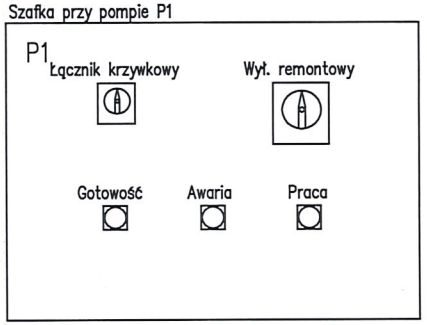

BIURO PROJEKTOWE EKO-KARAT ul. Wolności 107, 58-500 Jelenia Góra e-mail: ekorodryk@op.pl tel. 75 64 74 032	rysunek : Schemat rozdzielnicy RG oczyszczalni	Projektował : mgr inż. Waldemar Żurawski	nr upr. 546/01/DUW		arkusz : 20	data : Marzec 2023	E1
	obiekt : "Przebudowa i rozbudowa oczyszczalni ścieków w Granowie"	Sprawdził:					

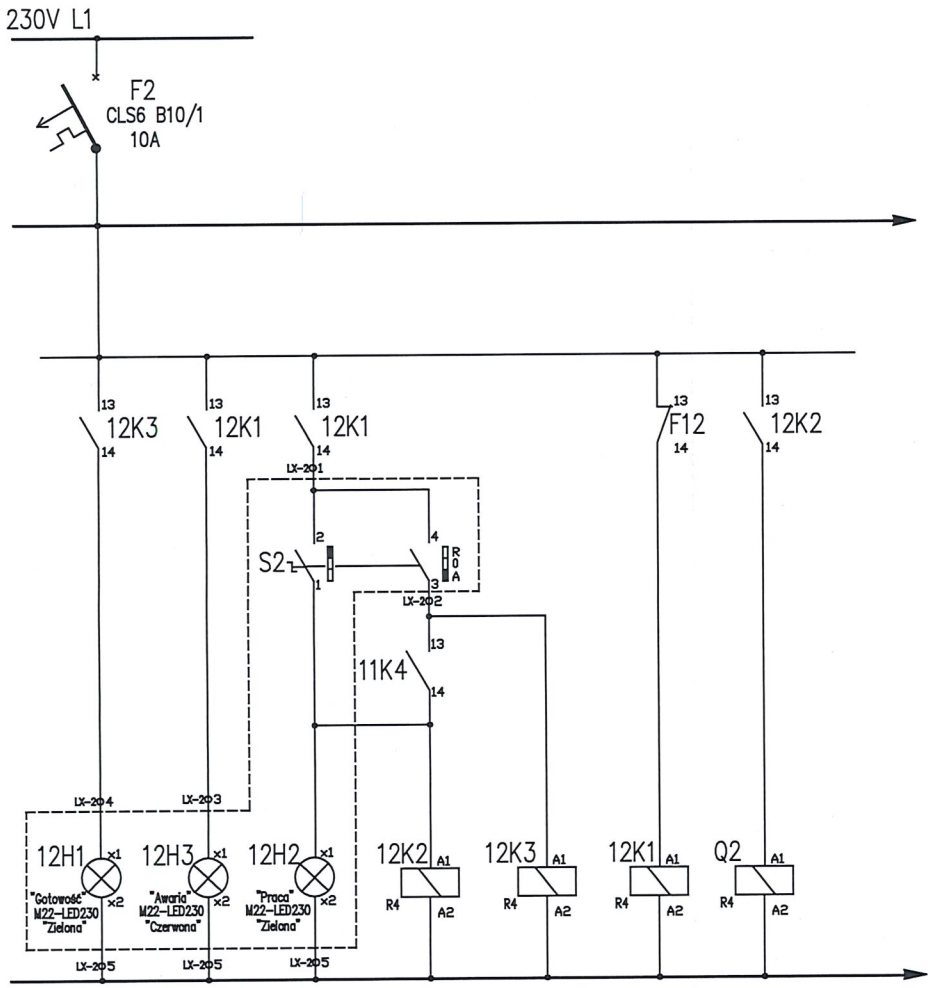

Diagram łączników krzywkowych

	R	0	A
1–2	X		
3–4			X

Szafka przy pompie P2

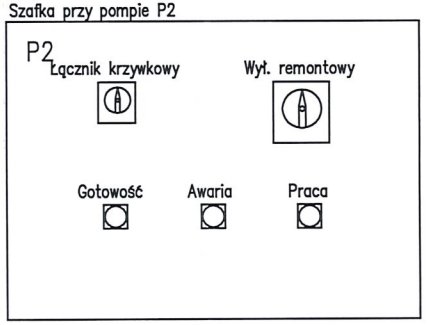

BIURO PROJEKTOWE EKO-HARAT s.c. ul. Wolności 107, 58-500 Jelenia Góra e-mail: ekorodryk@op.pl tel. 75 64 74 032	rysunek : Schemat rozdzielnicy RG oczyszczalni	Projektował :	mgr inż. Waldemar Żurawski	nr upr. 546/01/DUW	arkusz : 21	data : Marzec 2023
	obiekt : "Przebudowa i rozbudowa oczyszczalni ścieków w Granowie"	Sprawdził:				E1

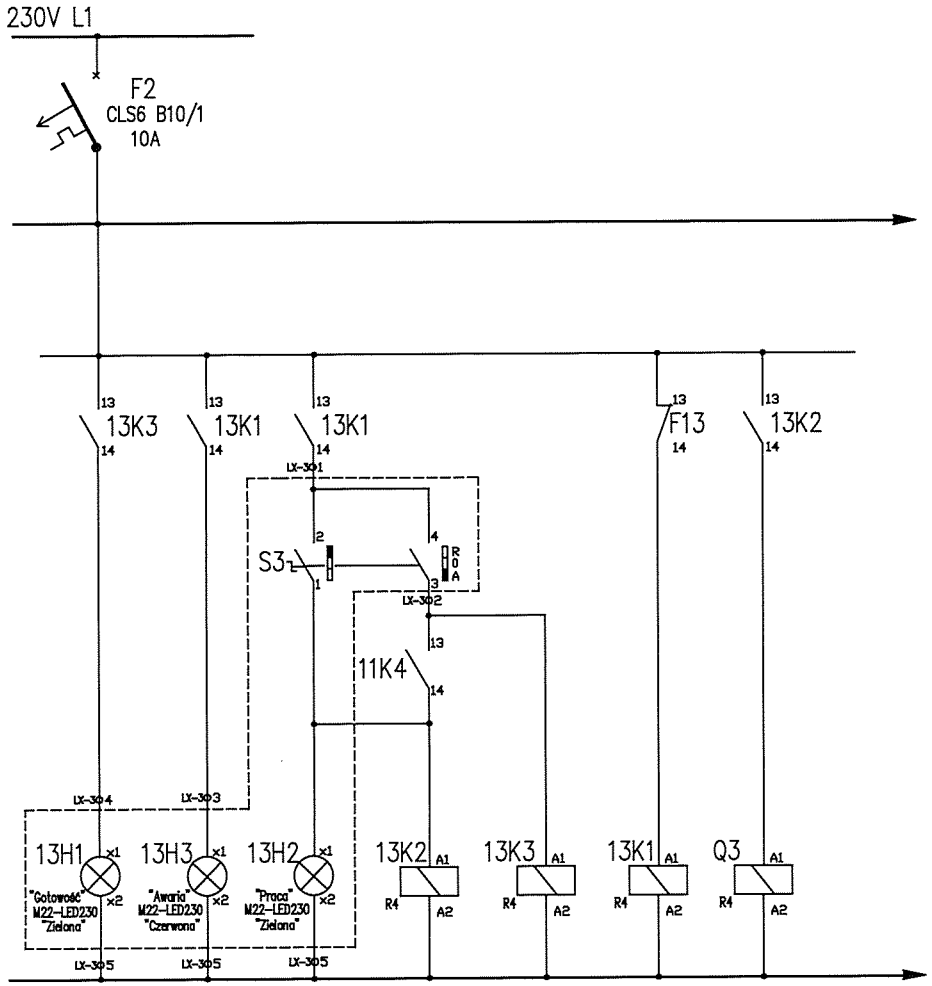

Diagram łączników krzywkowych

	R	0	A
1–2	X		
3–4			X

Szafka przy pompie P3

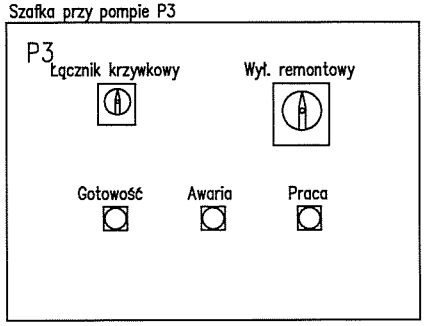

BIURO PROJEKTOWE EKO-HARAT ul. Wolności 107, 58-500 Jelenia Góra e-mail: ekorodryk@op.pl tel. 75 64 74 032	rysunek : Schemat rozdzielnicy RG oczyszczalni	Projektował : mgr inż. Waldemar Żurawski	nr upr. 546/01/DUW		arkusz : 22	data : Marzec 2023	E1
	obiekt : "Przebudowa i rozbudowa oczyszczalni ścieków w Granowie"	Sprawdził:					

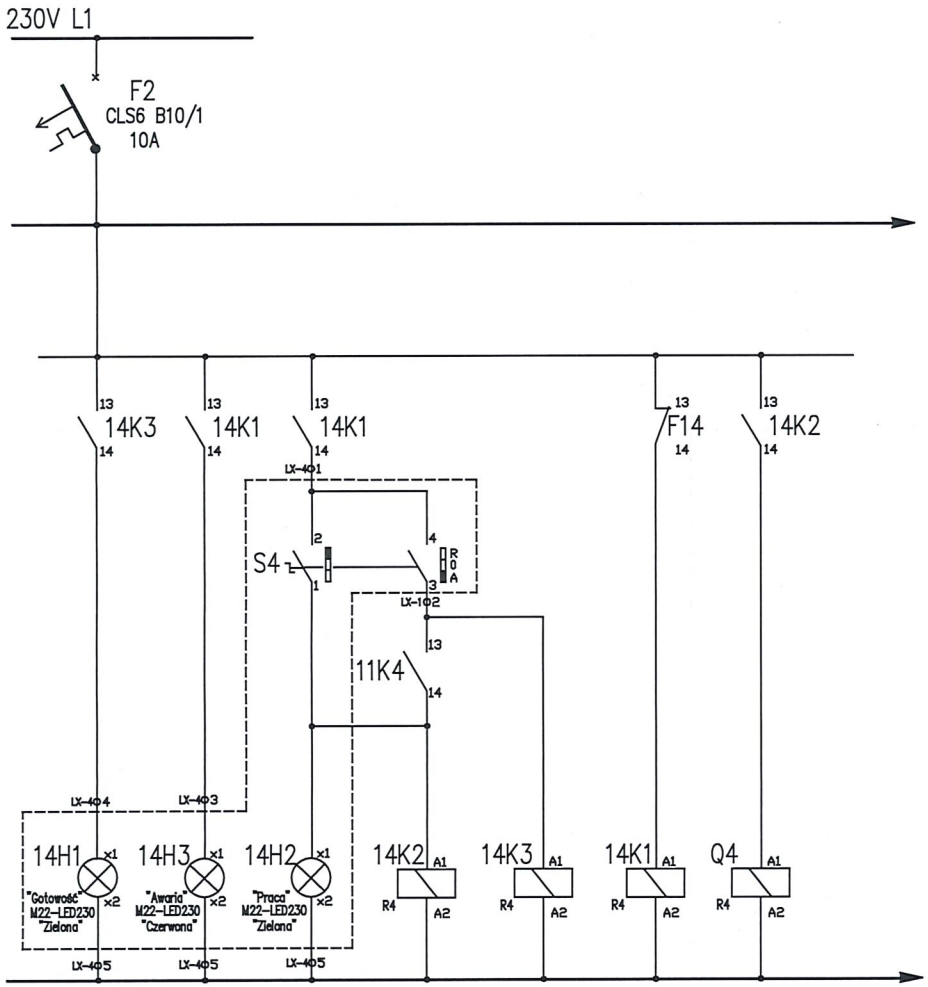

Diagram łączników krzywkowych

	R	0	A
1–2	X		
3–4			X

Szafka przy pompie P4

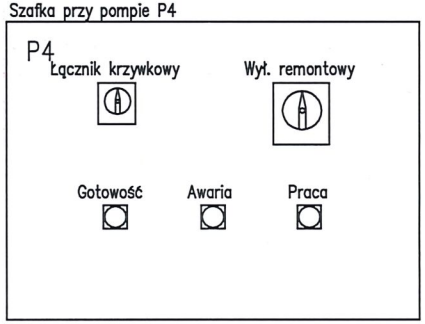

BIURO PROJEKTOWE EKO-KARAT ul. Wolności 107, 58-500 Jelenia Góra e-mail: ekorodryk@op.pl tel. 75 64 74 032	rysunek : Schemat rozdzielnicy RG oczyszczalni	Projektował :	mgr inż. Waldemar Żurawski	nr upr. 546/01/DUW	arkusz : 23	data : Marzec 2023	E1
	obiekt : "Przebudowa i rozbudowa oczyszczalni ścieków w Granowie"	Sprawdził:					

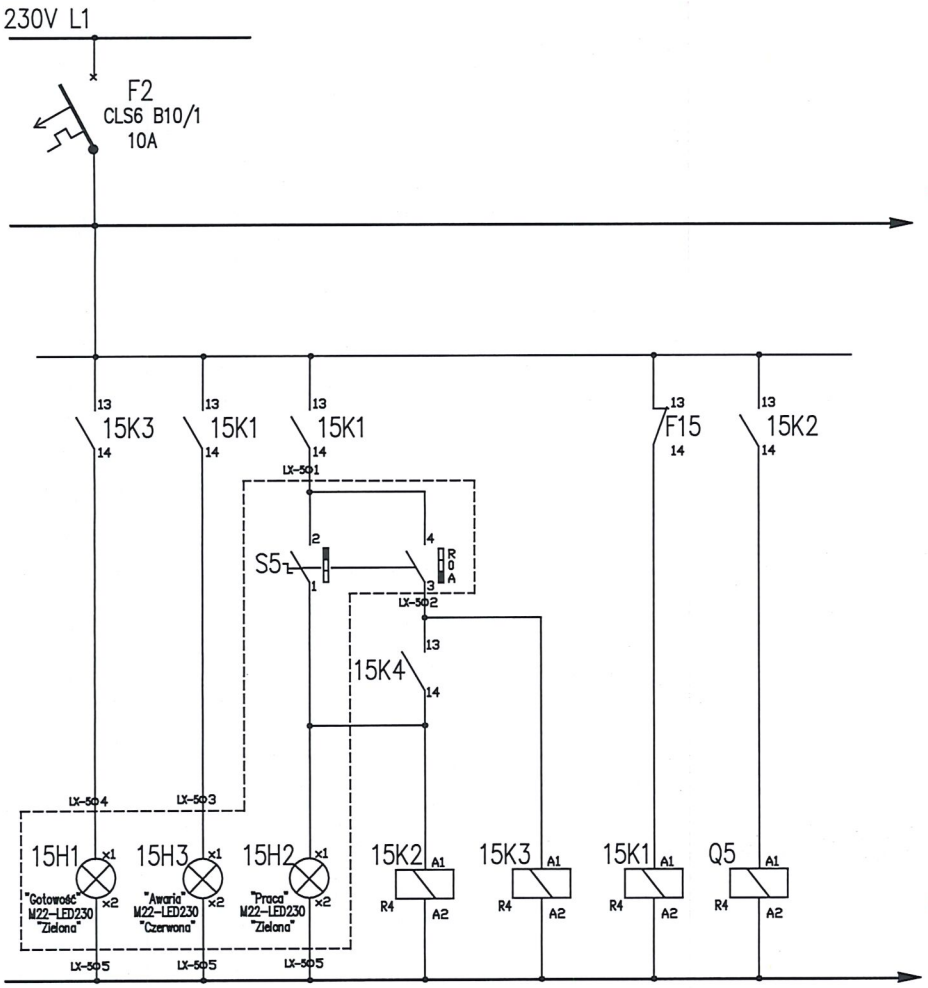

Diagram łączników krzywkowych

	R	0	A
1–2	X		
3–4			X

Szafka przy pompie P5

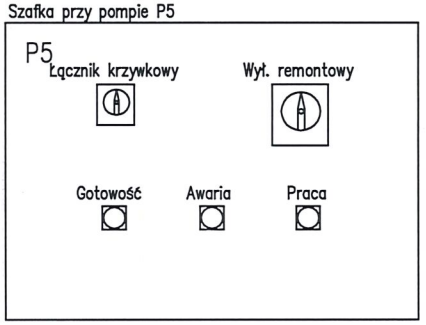

BIURO PROJEKTOWE EKO-KARAT ul. Wolności 107, 58-500 Jelenia Góra e-mail: ekorodryk@op.pl tel. 75 64 74 032	rysunek : Schemat rozdzielnicy RG oczyszczalni	Projektował :	mgr inż. Waldemar Żurawski	nr upr. 546/01/DUW		arkusz : 24	data : Marzec 2023	E1
	obiekt : "Przebudowa i rozbudowa oczyszczalni ścieków w Granowie"	Sprawdził:						

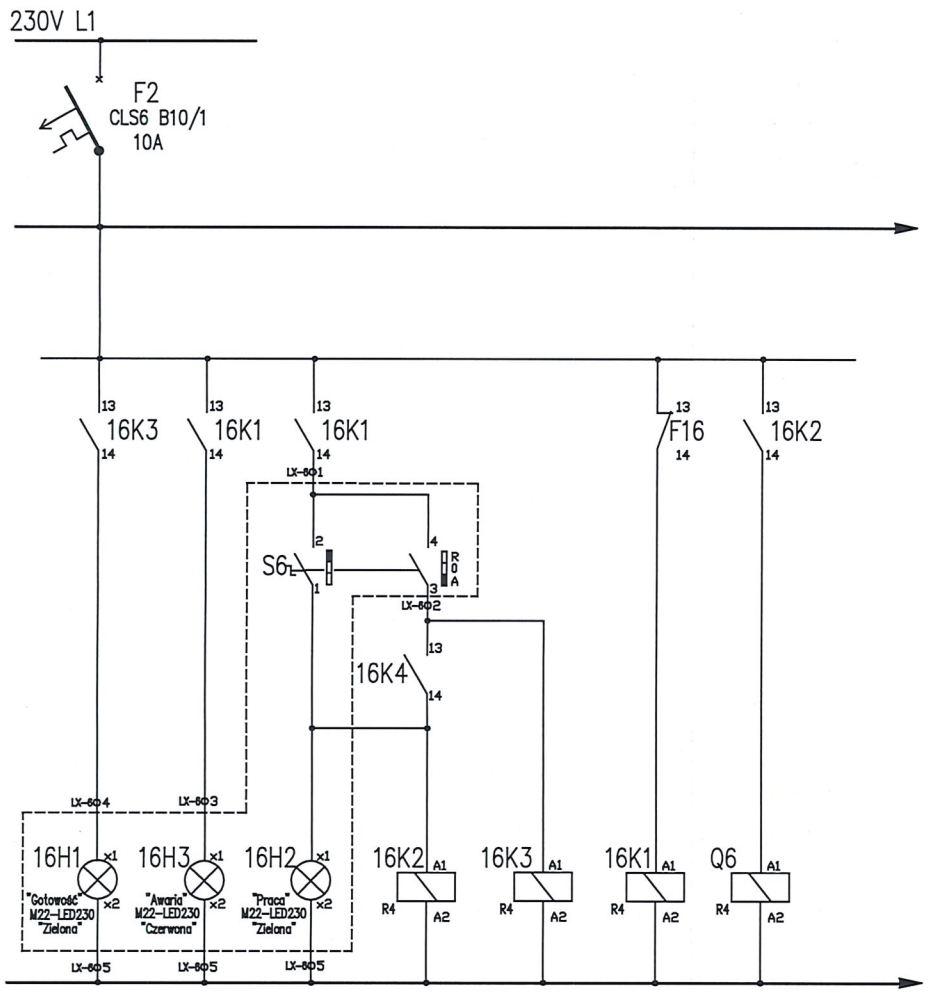

Diagram łączników krzywkowych

	R	0	A
1–2	X		
3–4			X

Szafka przy pompie P6

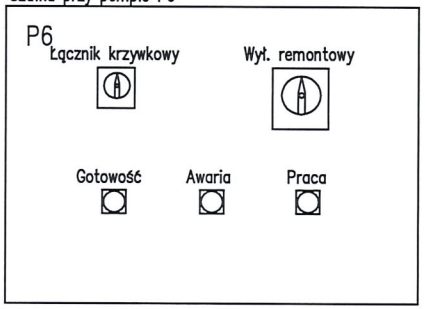

BIURO PROJEKTOWE EKO-KARAT ul. Wolności 107, 58-500 Jelenia Góra e-mail: ekorodryk@op.pl tel. 75 64 74 032	rysunek : Schemat rozdzielnicy RG oczyszczalni	Projektował :	mgr inż. Waldemar Żurawski	nr upr. 546/01/DUW		arkusz : 25	data : Marzec 2023	E1
	obiekt : "Przebudowa i rozbudowa oczyszczalni ścieków w Granowie"	Sprawdził:						

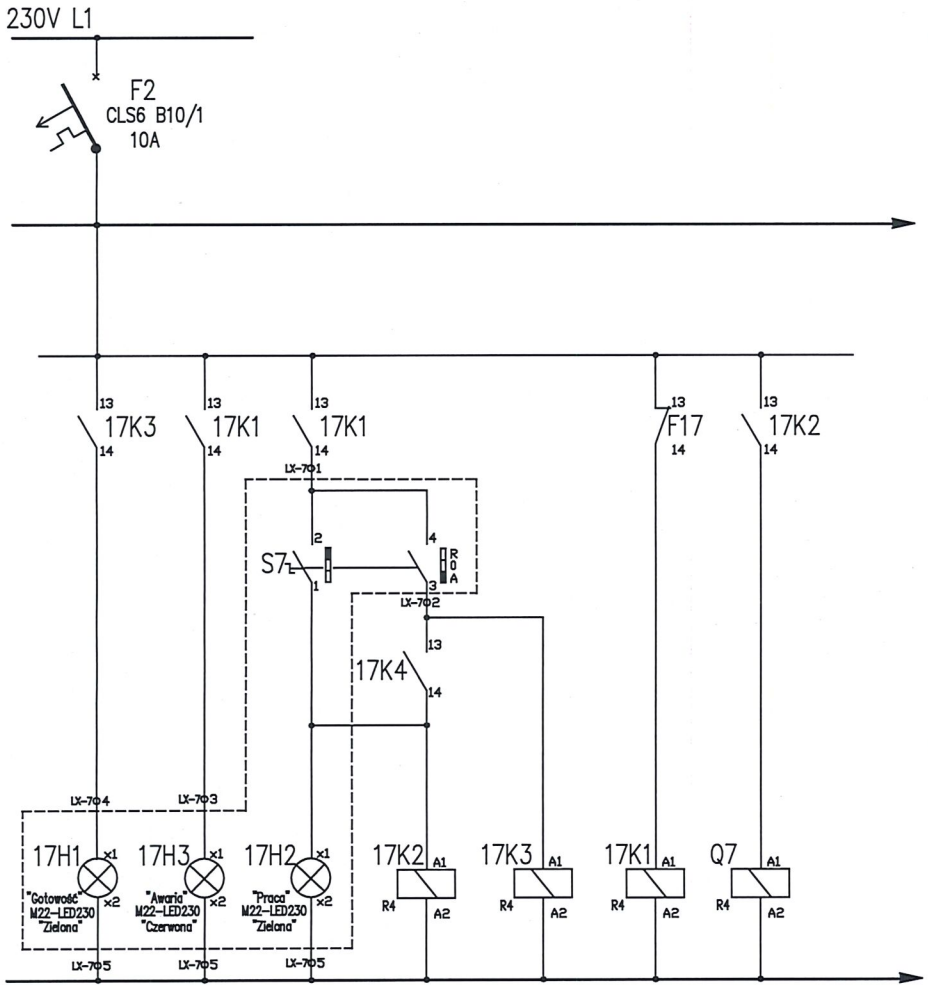

Diagram łączników krzywkowych

	R	0	A
1–2	X		
3–4			X

Szafka przy mieszadle M1

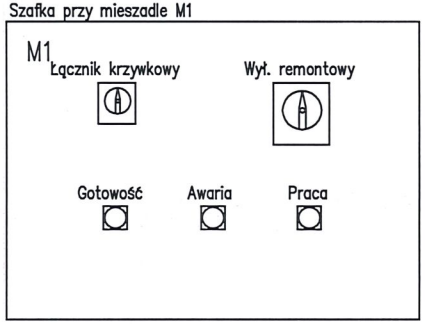

BIURO PROJEKTOWE
EKO-KARAT
ul. Wolności 107,
58-500 Jelenia Góra
e-mail: ekorodryk@op.pl tel. 75 64 74 032

rysunek : Schemat rozdzielnicy RG oczyszczalni	Projektował :	mgr inż. Waldemar Żurawski	nr upr. 546/01/DUW		arkusz : 26	data : Marzec 2023	E1
obiekt : "Przebudowa i rozbudowa oczyszczalni ścieków w Granowie"	Sprawdził:						

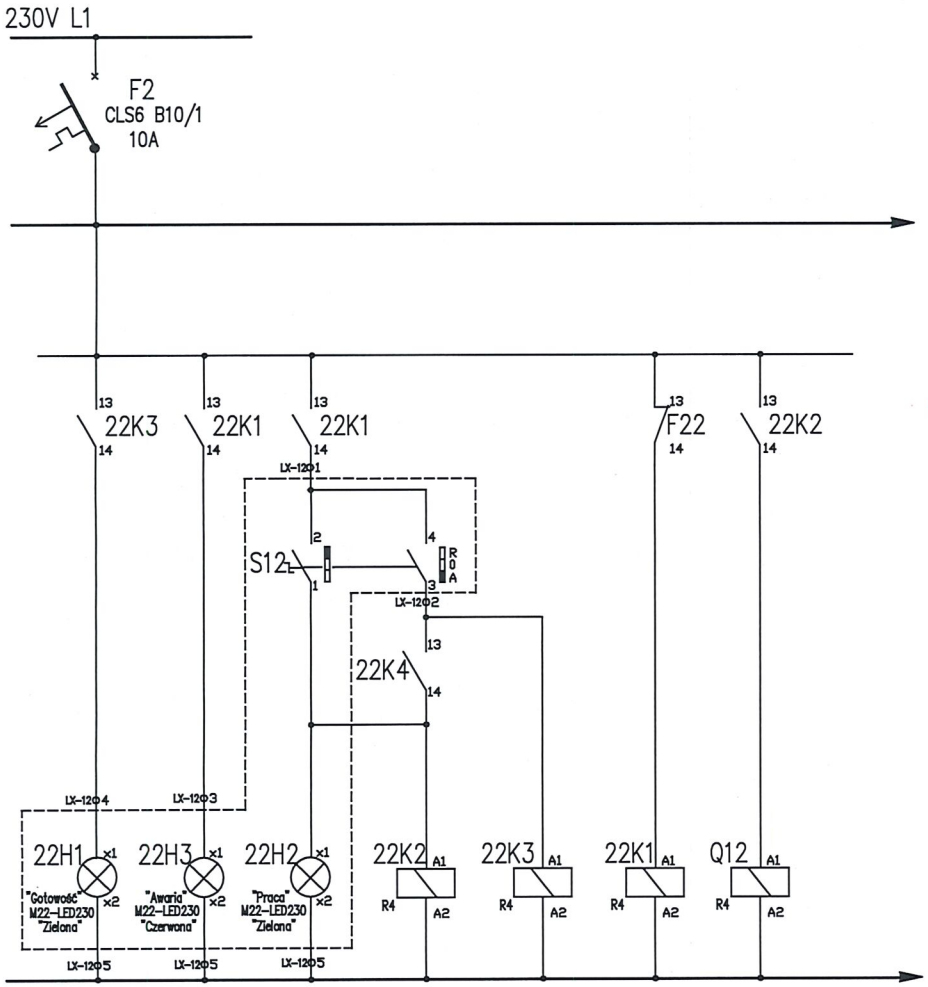

Diagram łączników krzywkowych

	R	0	A
1–2	X		
3–4			X

Szafka przy mieszadle M2

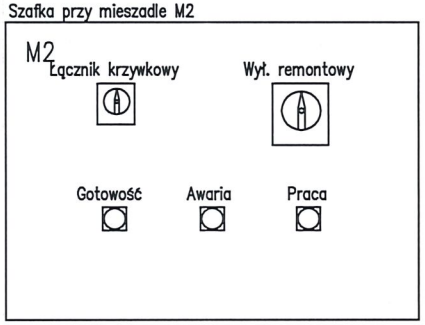

BIURO PROJEKTOWE EKO-KARAT ul. Wolności 107, 58-500 Jelenia Góra e-mail: ekorodryk@op.pl tel. 75 64 74 032	rysunek : Schemat rozdzielnicy RG oczyszczalni	Projektował : mgr inż. Waldemar Żurawski	nr upr. 546/01/DUW	arkusz : 27	data : Marzec 2023	E1
	obiekt : "Przebudowa i rozbudowa oczyszczalni ścieków w Granowie"	Sprawdził:				

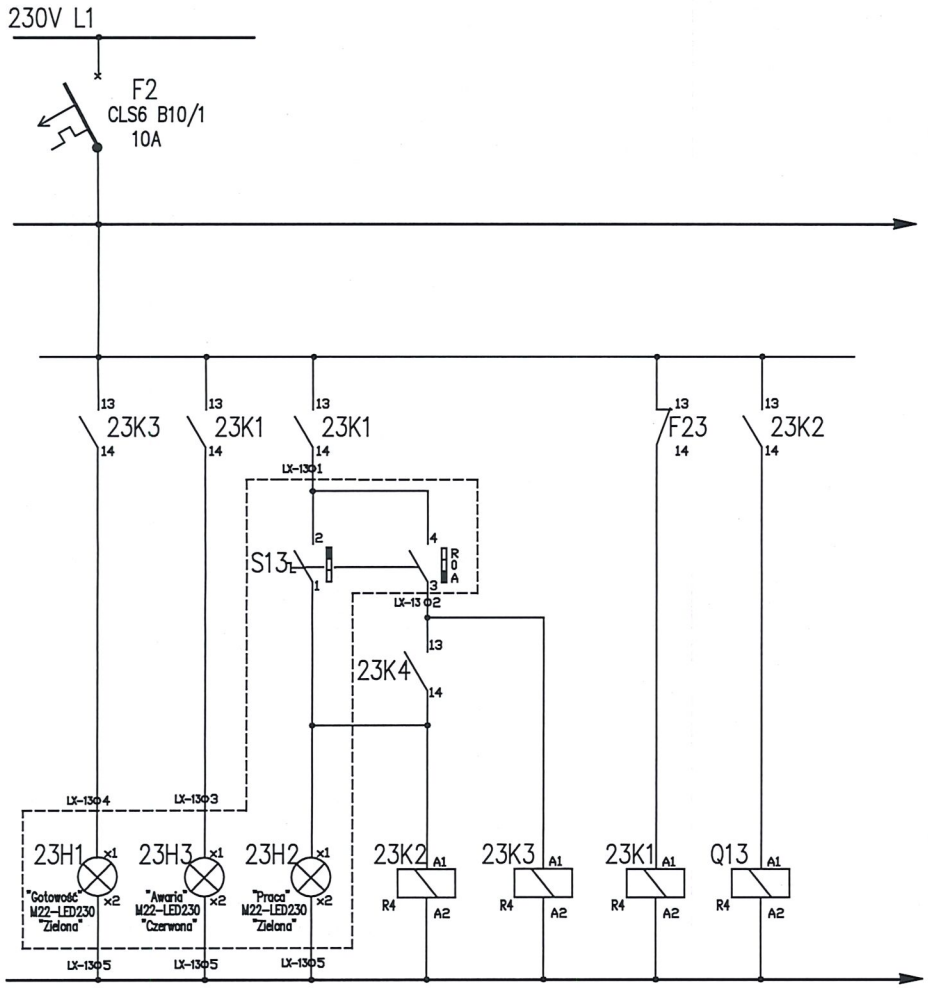

Diagram łączników krzywkowych

	R	0	A
1–2	X		
3–4			X

Szafka przy mieszadle M3

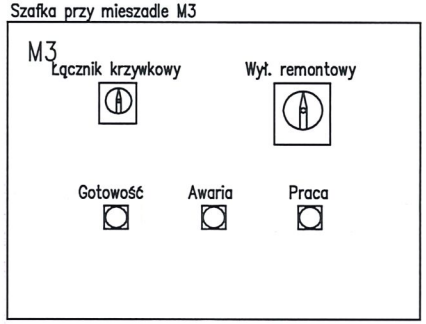

BIURO PROJEKTOWE EKO-HARAT s.c. ul. Wolności 107, 58-500 Jelenia Góra e-mail: ekorodryk@op.pl tel. 75 64 74 032	rysunek : Schemat rozdzielnicy RG oczyszczalni	Projektował :	mgr inż. Waldemar Żurawski	nr upr. 546/01/DUW	arkusz : 28	data : Marzec 2023
	obiekt : "Przebudowa i rozbudowa oczyszczalni ścieków w Granowie"	Sprawdził:				E1

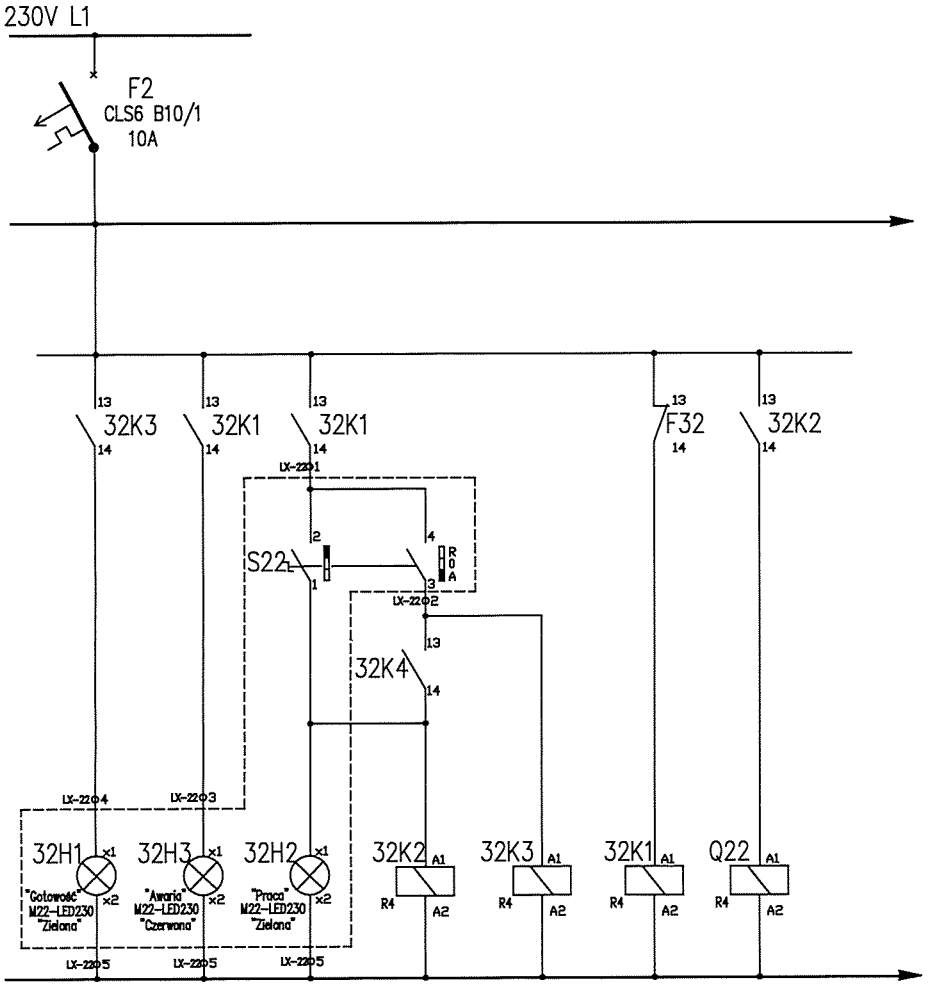

Diagram łączników krzywkowych

	R	0	A
1–2	X		
3–4			X

Szafka przy pompie PR2

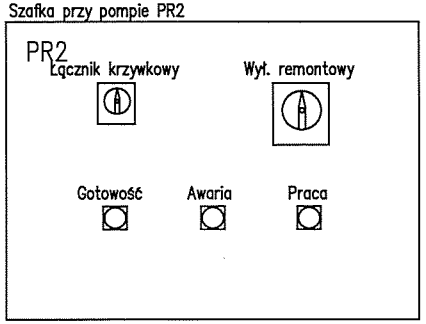

BIURO PROJEKTOWE EKO-KARAT ul. Wolności 107, 58-500 Jelenia Góra e-mail: ekorodryk@op.pl tel. 75 64 74 032	rysunek : Schemat rozdzielnicy RG oczyszczalni	Projektował :	mgr inż. Waldemar Żurawski	nr upr. 546/01/DUW	arkusz : 29	data : Marzec 2023
	obiekt : "Przebudowa i rozbudowa oczyszczalni ścieków w Granowie"	Sprawdził:				E1

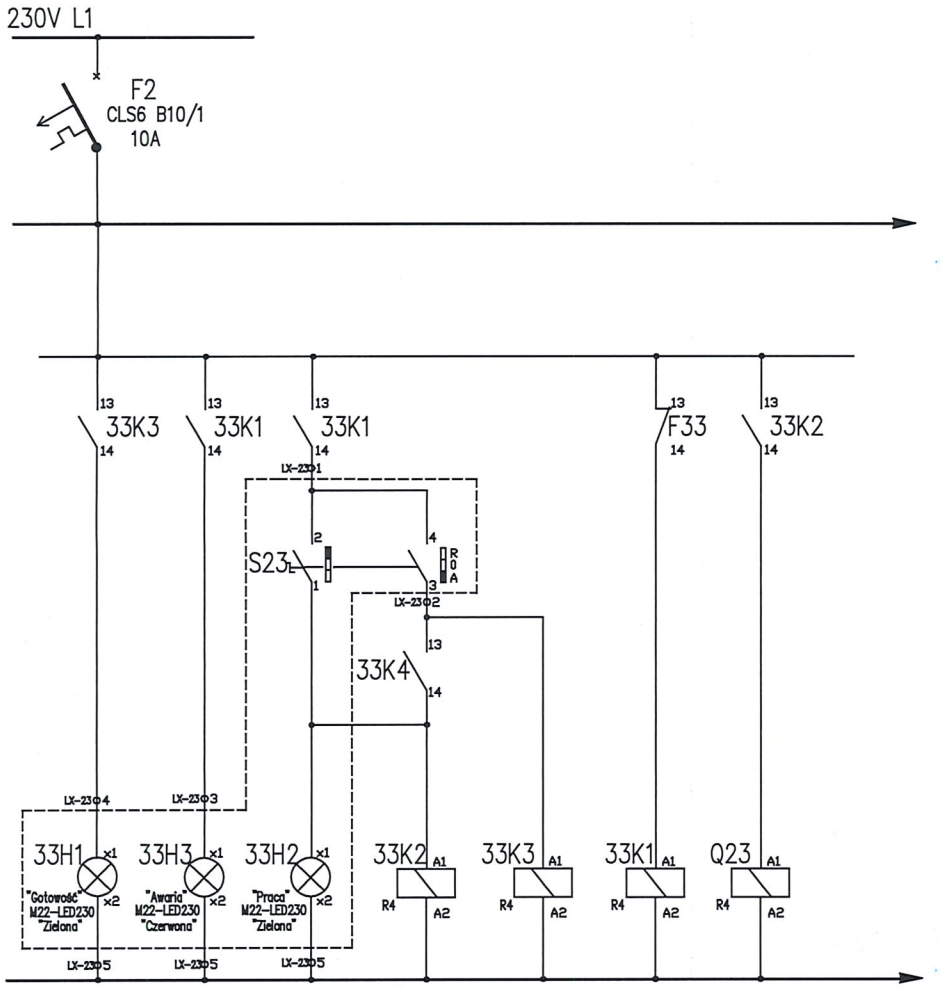

Diagram łączników krzywkowych

	R	0	A
1–2	X		
3–4			X

Szafka przy pompie PR3

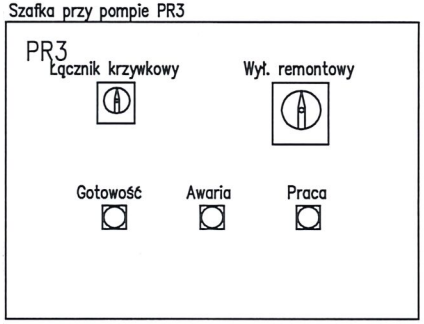

BIURO PROJEKTOWE EKO-KARAT s.c. ul. Wolności 107, 58-500 Jelenia Góra e-mail: ekorodryk@op.pl tel. 75 64 74 032	rysunek : Schemat rozdzielnicy RG oczyszczalni	Projektował :	mgr inż. Waldemar Żurawski	nr upr. 546/01/DUW	arkusz : 30	data : Marzec 2023
	obiekt : "Przebudowa i rozbudowa oczyszczalni ścieków w Granowie"	Sprawdził:				E1

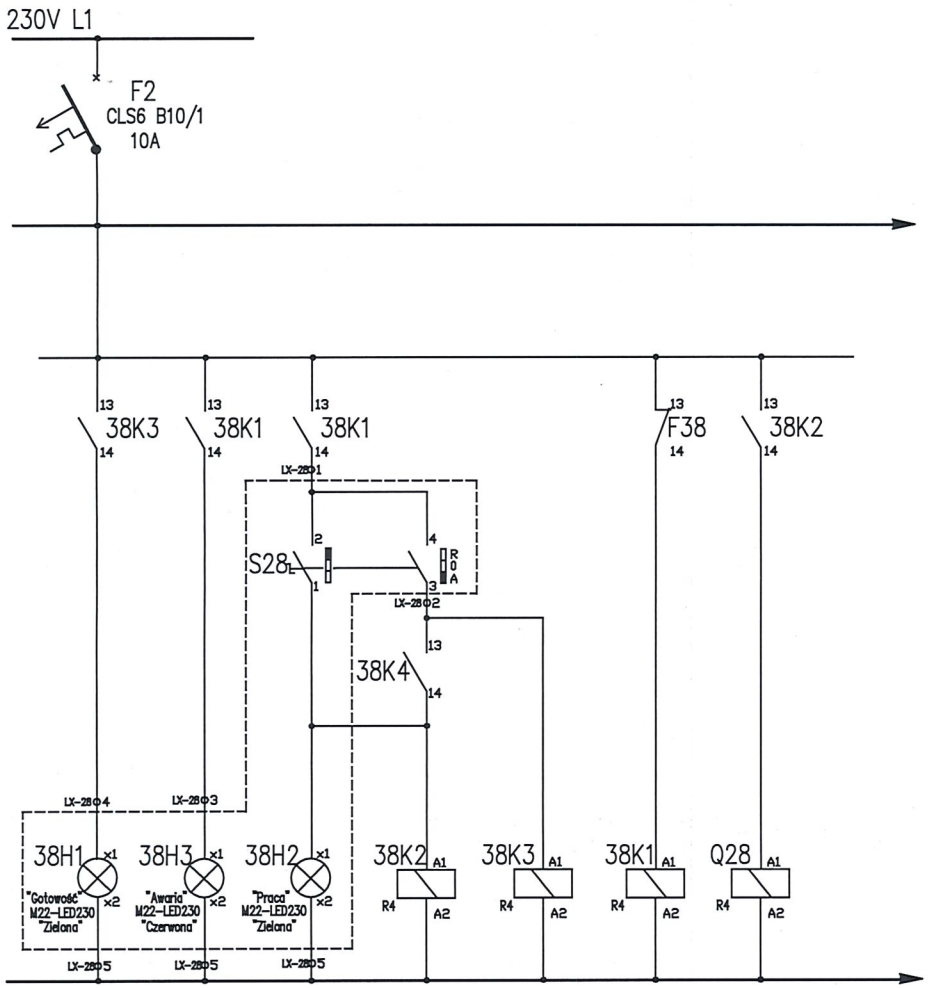

Diagram łączników krzywkowych

	R	0	A
1–2	X		
3–4			X

Szafka przy dmuchawie D3

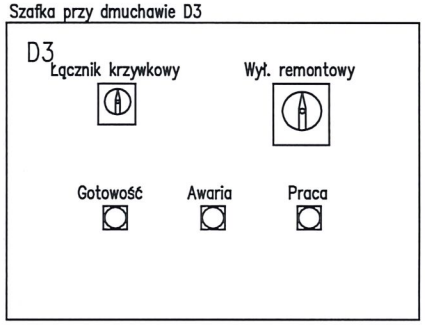

BIURO PROJEKTOWE EKO-KARAT ul. Wolności 107, 58-500 Jelenia Góra e-mail: ekorodryk@op.pl tel. 75 64 74 032	rysunek : Schemat rozdzielnicy RG oczyszczalni	Projektował :	mgr inż. Waldemar Żurawski	nr upr. 546/01/DUW	arkusz : 31	data : Marzec 2023
	obiekt : "Przebudowa i rozbudowa oczyszczalni ścieków w Granowie"	Sprawdził:				E1

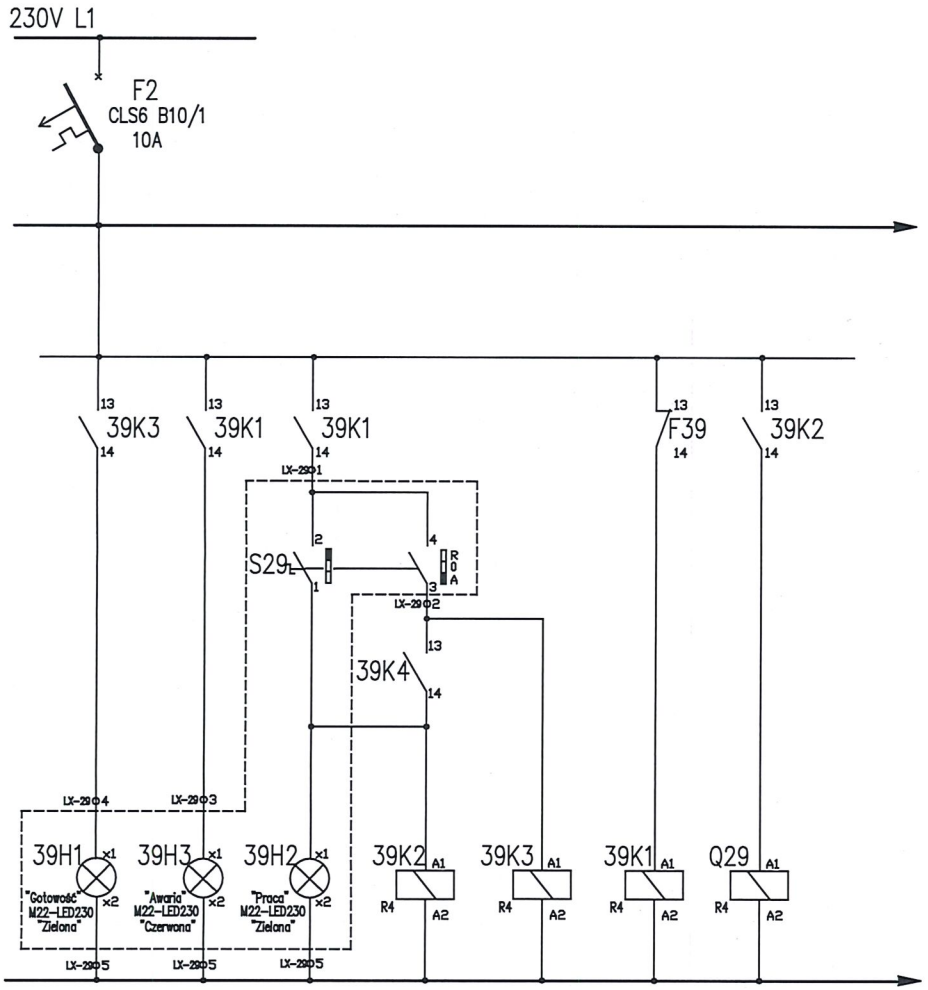

Diagram łączników krzywkowych

	R	O	A
1–2	X		
3–4			X

Szafka przy dmuchawie D4

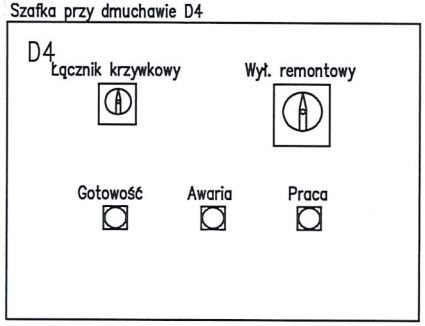

BIURO PROJEKTOWE
EKO-KARAT
ul. Wolności 107,
58-500 Jelenia Góra
e-mail: ekorodryk@op.pl tel. 75 64 74 032

rysunek : Schemat rozdzielnicy RG oczyszczalni	Projektował :	mgr inż. Waldemar Żurawski	nr upr. 546/01/DUW		arkusz : 32	data : Marzec 2023	E1
obiekt : "Przebudowa i rozbudowa oczyszczalni ścieków w Granowie"	Sprawdził:						

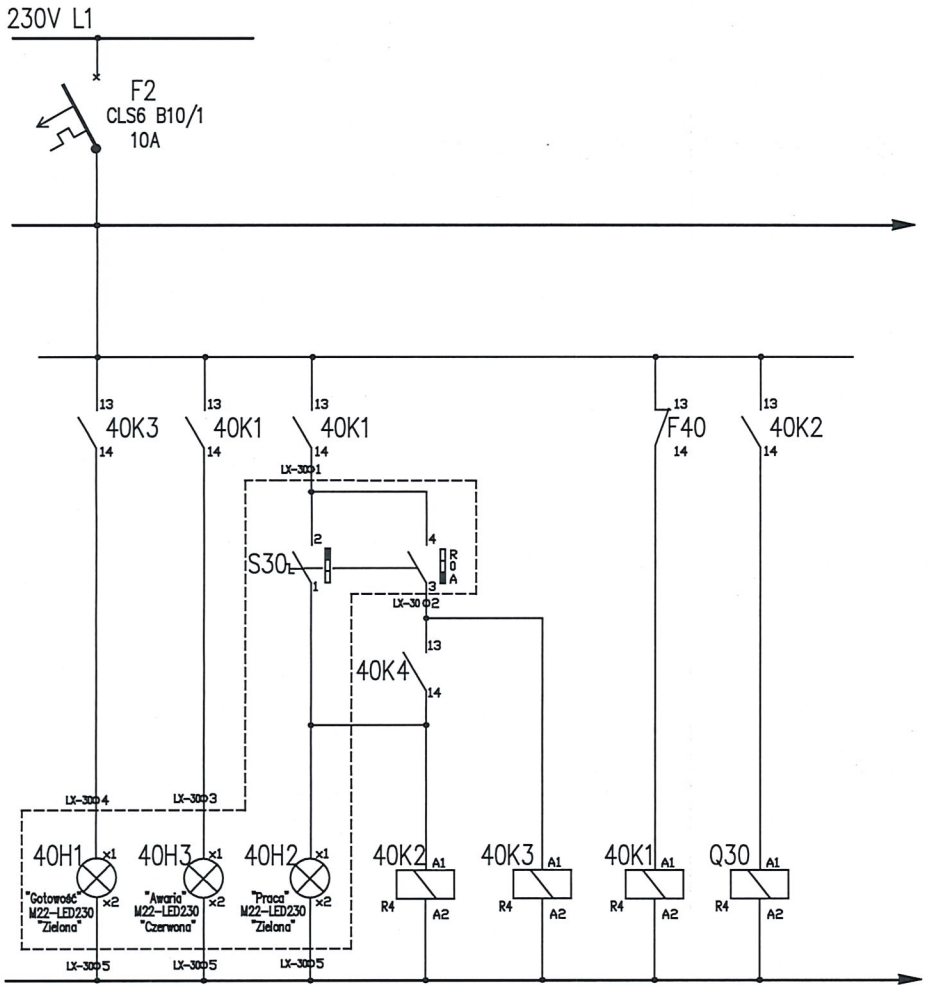

Diagram łączników krzywkowych

	R	O	A
1–2	X		
3–4			X

Szafka przy mieszadle M5

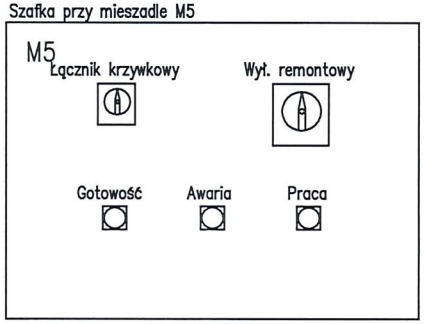

BIURO PROJEKTOWE
EKO-KARAT
ul. Wolności 107,
58-500 Jelenia Góra
e-mail: ekorodryk@op.pl tel. 75 64 74 032

rysunek : Schemat rozdzielnicy RG oczyszczalni	Projektował :	mgr inż. Waldemar Żurawski	nr upr. 546/01/DUW		arkusz : 33	data : Marzec 2023	E1
obiekt : "Przebudowa i rozbudowa oczyszczalni ścieków w Granowie"	Sprawdził:					

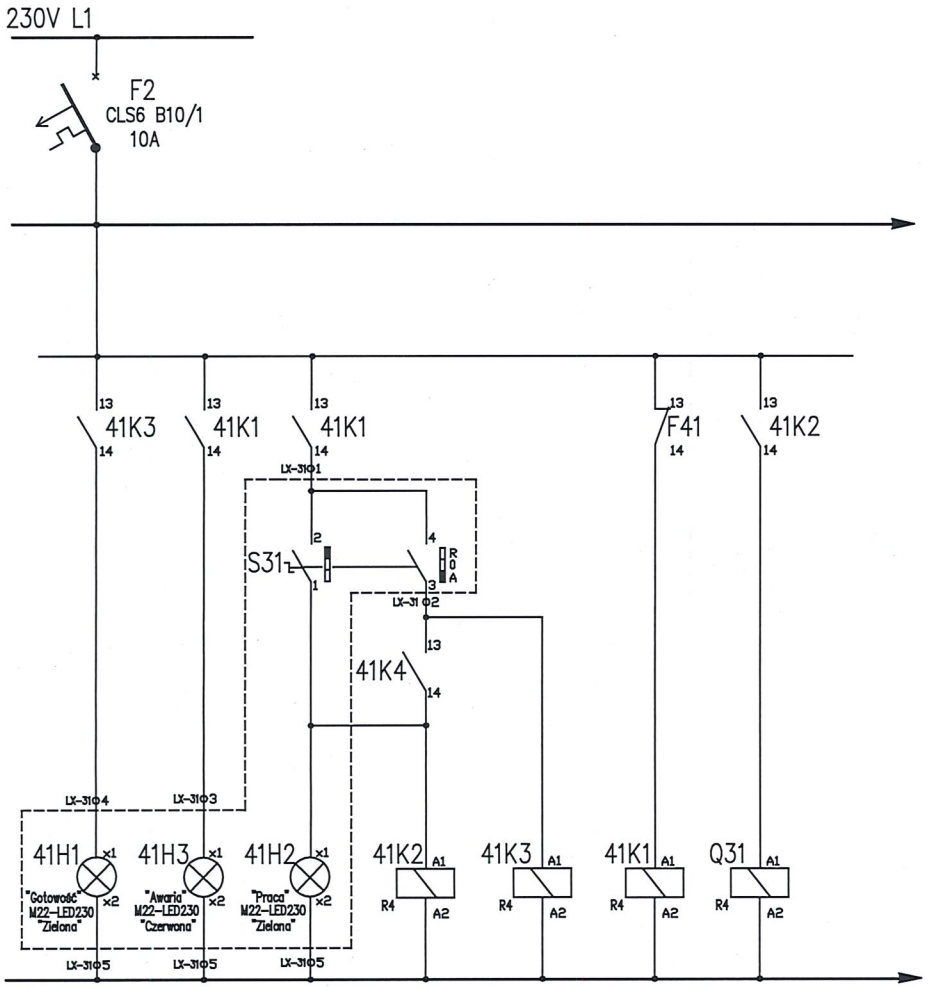

Diagram łączników krzywkowych

	R	0	A
1–2	X		
3–4			X

Szafka przy pompie POU1

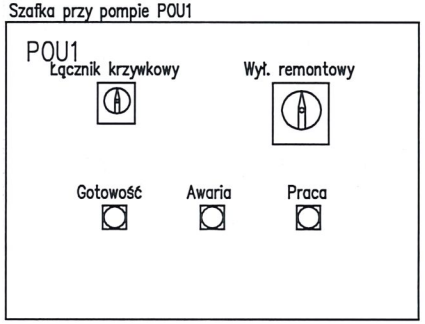

BIURO PROJEKTOWE EKO-KARAT ul. Wolności 107, 58-500 Jelenia Góra e-mail: ekorodryk@op.pl tel. 75 64 74 032	rysunek : Schemat rozdzielnicy RG oczyszczalni	Projektował : mgr inż. Waldemar Żurawski	nr upr. 546/01/DUW		arkusz : 34	data : Marzec 2023	E1
	obiekt : "Przebudowa i rozbudowa oczyszczalni ścieków w Granowie"	Sprawdził:					

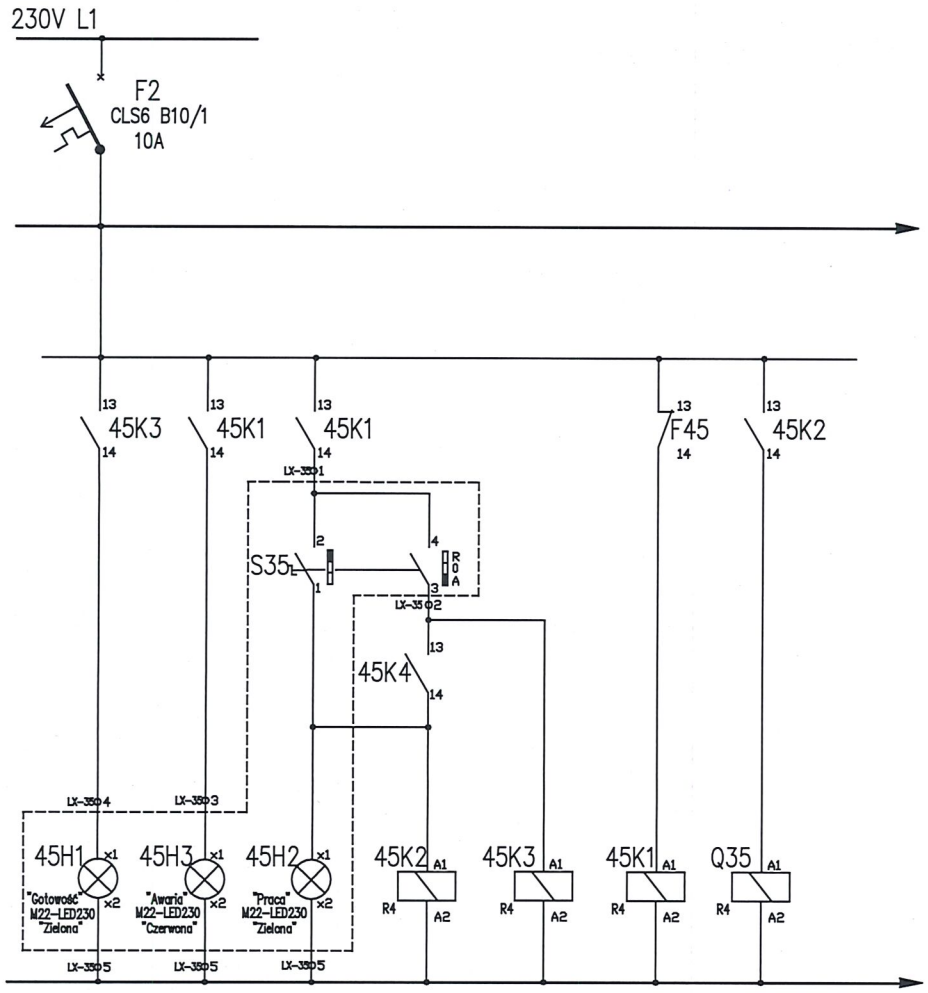

Diagram łączników krzywkowych

	R	0	A
1–2	X		
3–4			X

Szafka przy mieszadle M6

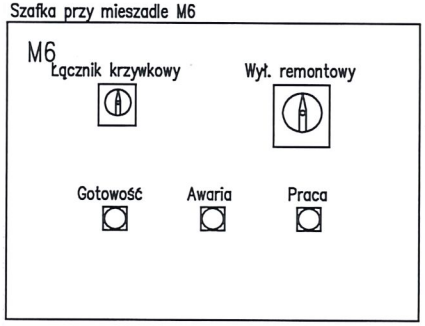

BIURO PROJEKTOWE EKO-KARAT ul. Wolności 107, 58-500 Jelenia Góra e-mail: ekorodryk@op.pl tel. 75 64 74 032	rysunek : Schemat rozdzielnicy RG oczyszczalni	Projektował :	mgr inż. Waldemar Żurawski	nr upr. 546/01/DUW		arkusz : 35	data : Marzec 2023	E1
	obiekt : "Przebudowa i rozbudowa oczyszczalni ścieków w Granowie"	Sprawdził:						

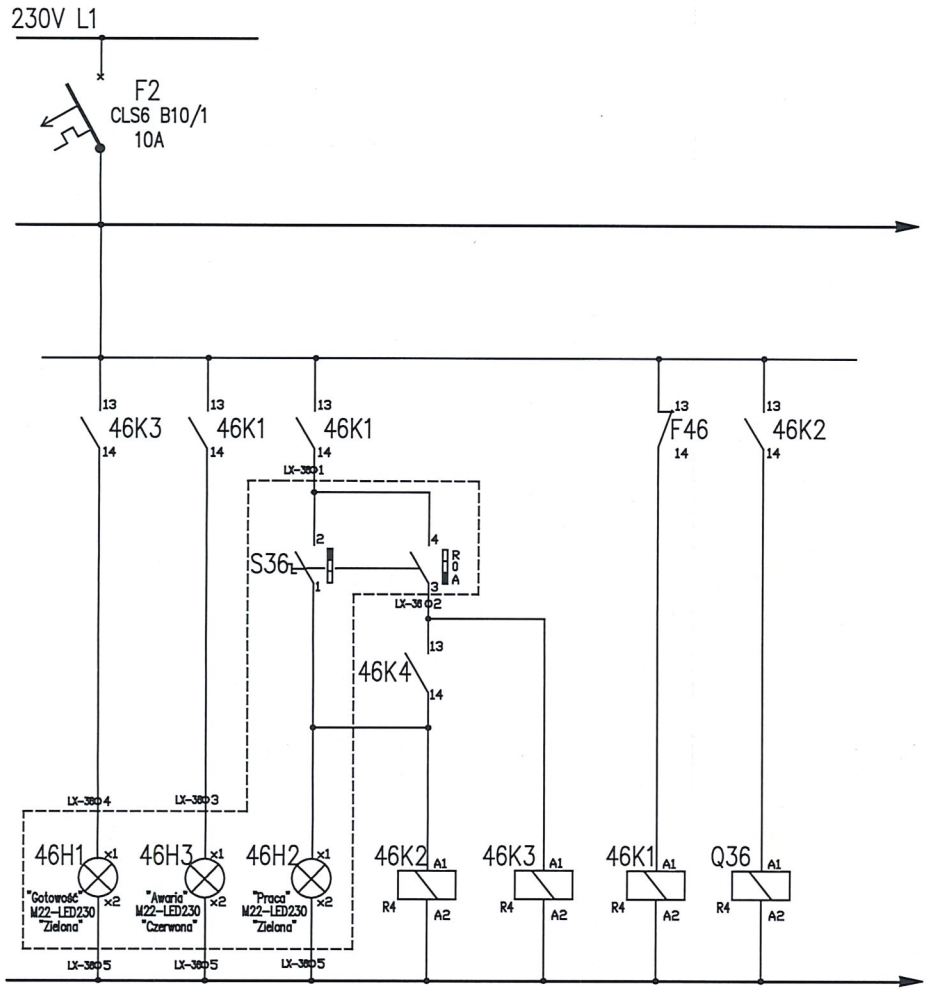

Diagram łączników krzywkowych

	R	0	A
1–2	X		
3–4			X

Szafka przy pompie POU2

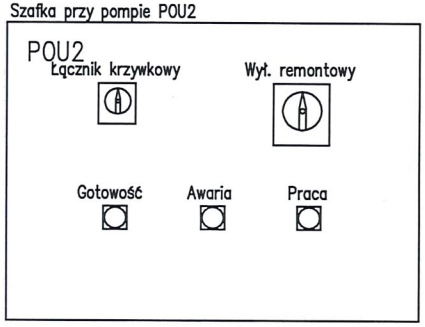

BIURO PROJEKTOWE EKO-KARAT ul. Wolności 107, 58-500 Jelenia Góra e-mail: ekorodryk@op.pl tel. 75 64 74 032	rysunek : Schemat rozdzielnicy RG oczyszczalni	Projektował :	mgr inż. Waldemar Żurawski	nr upr. 546/01/DUW		arkusz : 36	data : Marzec 2023	E1
	obiekt : "Przebudowa i rozbudowa oczyszczalni ścieków w Granowie"	Sprawdził:						

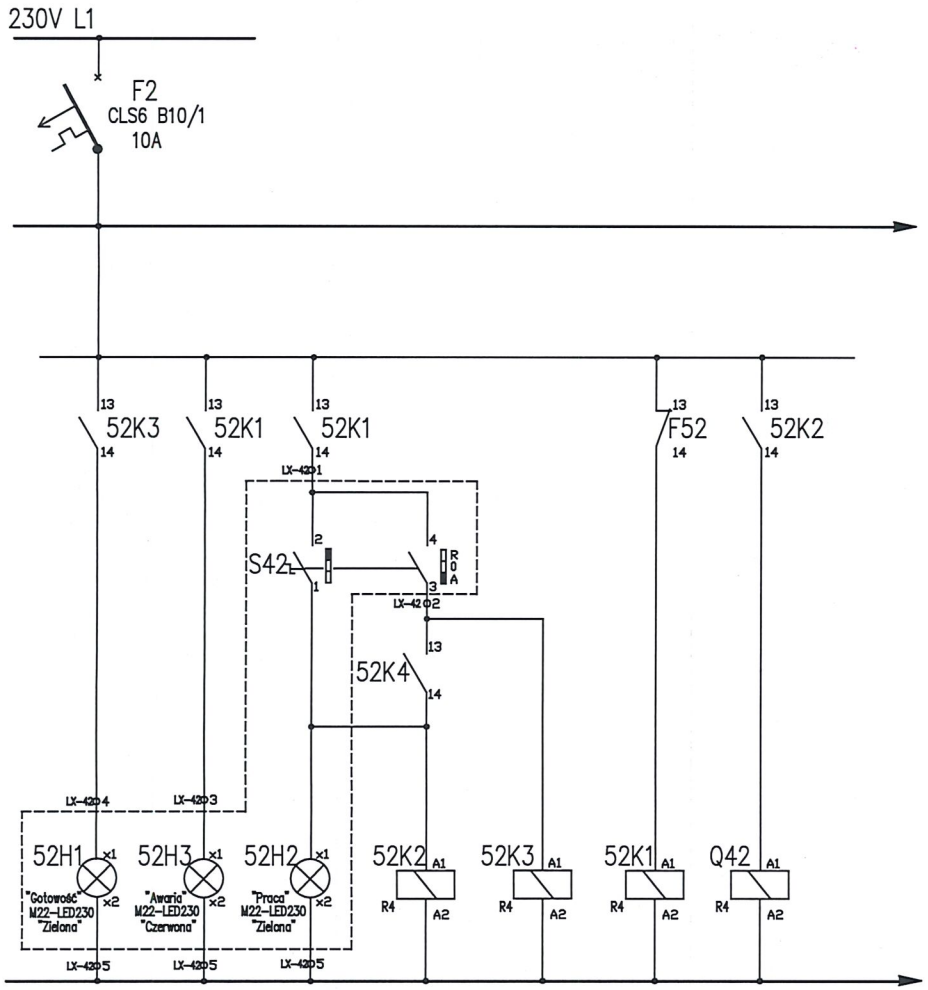

Diagram łączników krzywkowych

	R	O	A
1–2	X		
3–4			X

Szafka przy mieszadle M7

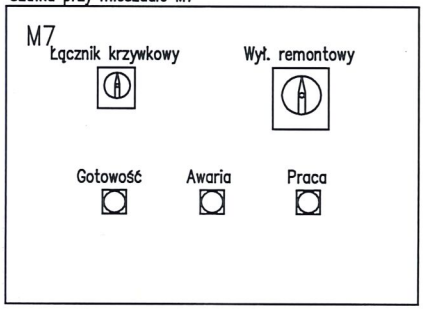

BIURO PROJEKTOWE
EKO-KARAT
ul. Wolności 107,
58-500 Jelenia Góra
e-mail: ekorodryk@op.pl tel. 75 64 74 032

rysunek : Schemat rozdzielnicy RG oczyszczalni	Projektował :	mgr inż. Waldemar Żurawski	nr upr. 546/01/DUW		arkusz : 37	data : Marzec 2023	E1
obiekt : "Przebudowa i rozbudowa oczyszczalni ścieków w Granowie"	Sprawdził:						

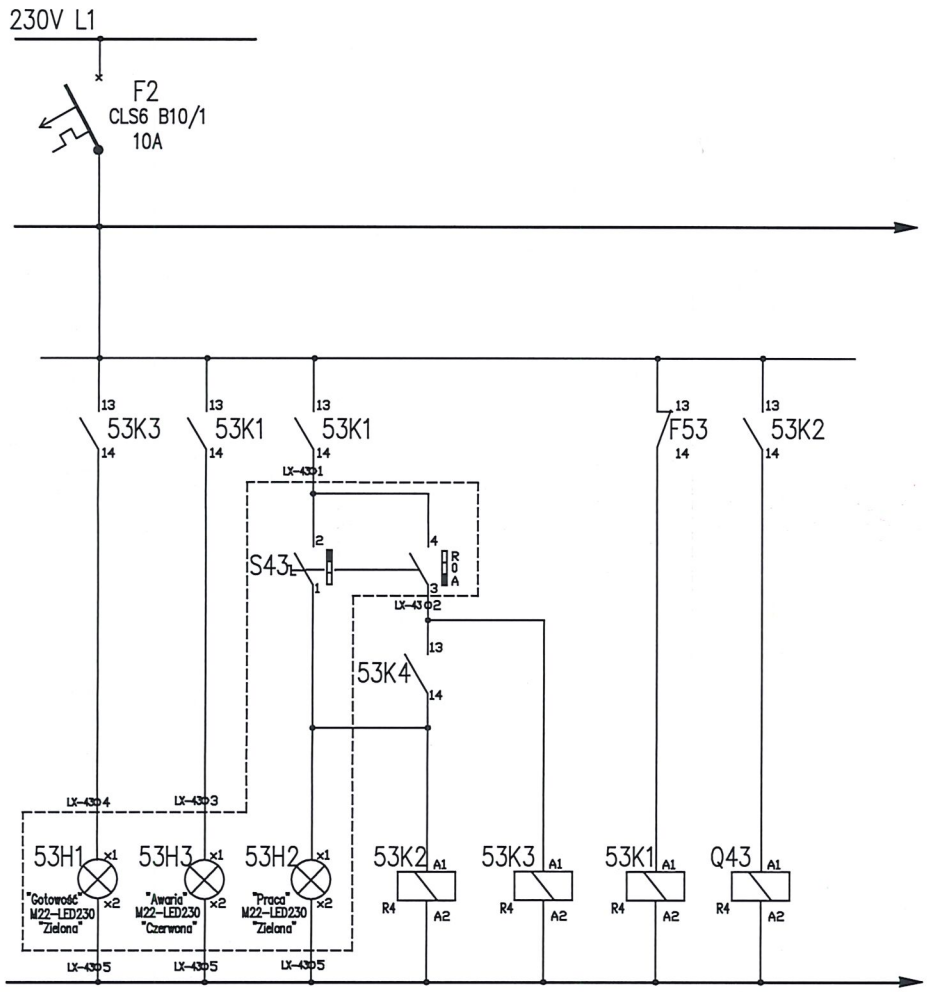

Diagram łączników krzywkowych

	R	0	A
1–2	X		
3–4			X

Szafka przy pompie PW1

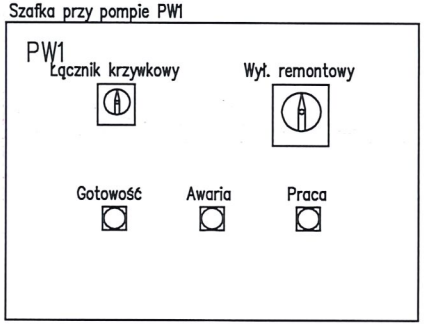

BIURO PROJEKTOWE
EKO-KARAT
ul. Wolności 107,
58-500 Jelenia Góra
e-mail: ekorodryk@op.pl tel. 75 64 74 032

rysunek : Schemat rozdzielnicy RG oczyszczalni	Projektował :	mgr inż. Waldemar Żurawski	nr upr. 546/01/DUW		arkusz : 38	data : Marzec 2023	E1
obiekt : "Przebudowa i rozbudowa oczyszczalni ścieków w Granowie"	Sprawdził:						

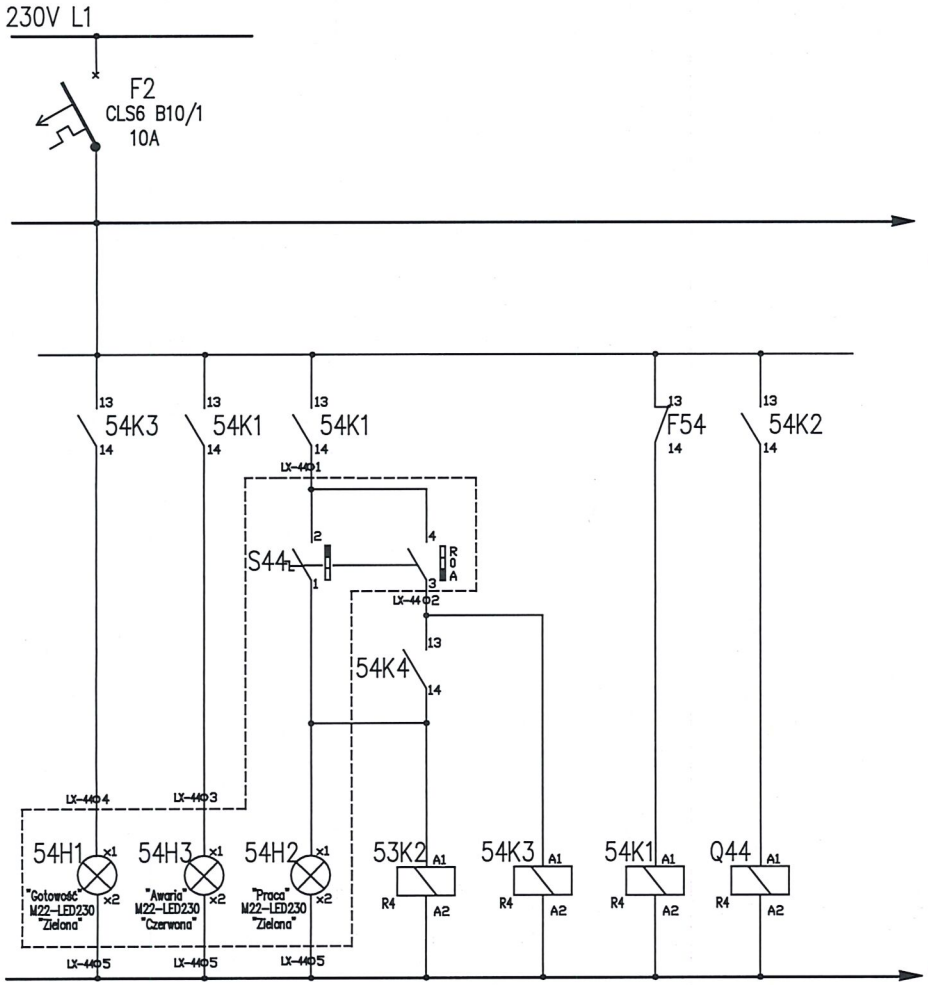

Diagram łączników krzywkowych

	R	O	A
1–2	X		
3–4			X

Szafka przy pompie PW2

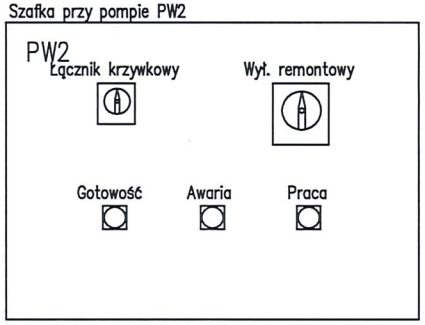

BIURO PROJEKTOWE
EKO-KARAT
ul. Wolności 107,
58-500 Jelenia Góra
e-mail: ekorodryk@op.pl tel. 75 64 74 032

rysunek : Schemat rozdzielnicy RG oczyszczalni	Projektował :	mgr inż. Waldemar Żurawski	nr upr. 546/01/DUW	arkusz : 39	data : Marzec 2023
obiekt : "Przebudowa i rozbudowa oczyszczalni ścieków w Granowie"	Sprawdził:				E1

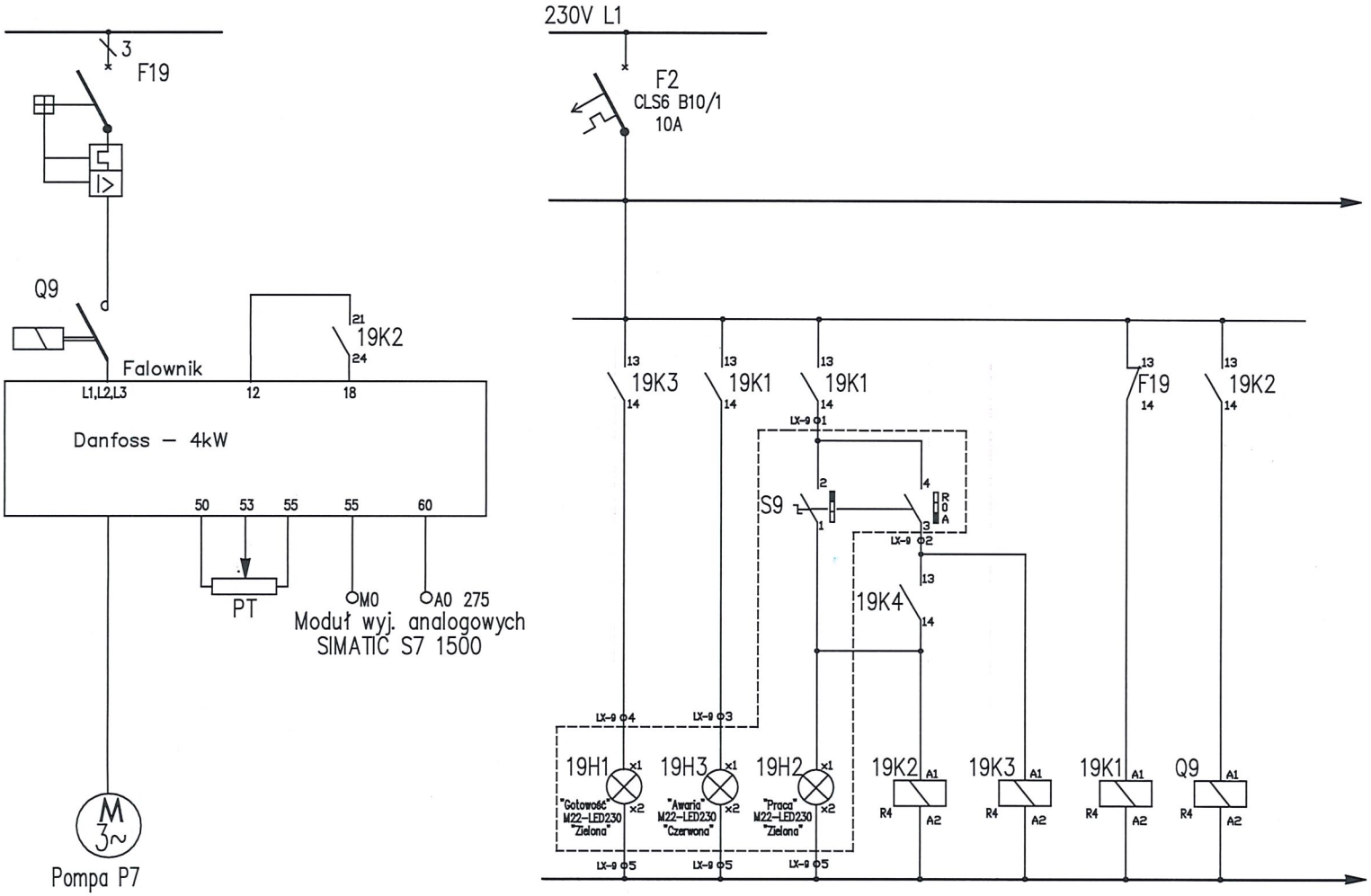

Diagram łączników krzywkowych

	R	0	A
1–2	X		
3–4			X

Szafka przy pompie P7

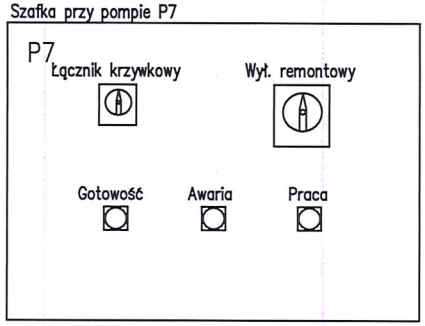

BIURO PROJEKTOWE EKO-KARAT ul. Wolności 107, 58-500 Jelenia Góra e-mail: ekorodryk@op.pl tel. 75 64 74 032	rysunek : Schemat rozdzielnicy RG oczyszczalni	Projektował : mgr inż. Waldemar Żurawski	nr upr. 546/01/DUW		arkusz : 40	data : Marzec 2023	E1
	obiekt : "Przebudowa i rozbudowa oczyszczalni ścieków w Granowie"	Sprawdził:					

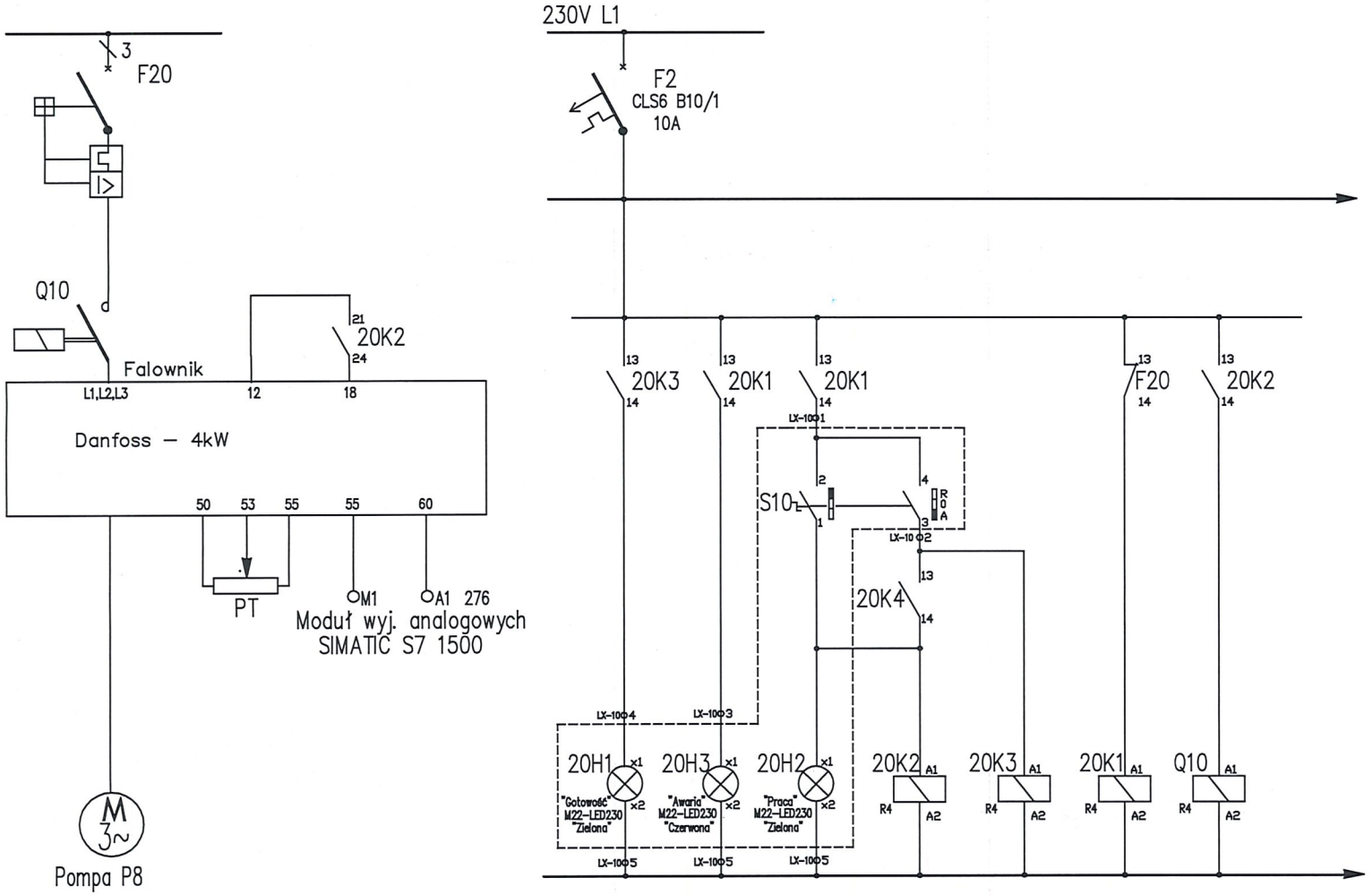

Diagram łączników krzywkowych

	R	0	A
1–2	X		
3–4			X

Szafka przy pompie P8

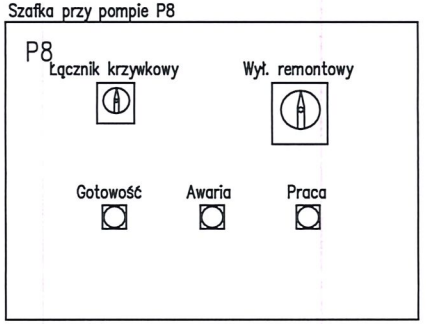

BIURO PROJEKTOWE EKO-KARAT ul. Wolności 107, 58-500 Jelenia Góra e-mail: ekorodryk@op.pl tel. 75 64 74 032	rysunek : Schemat rozdzielnicy RG oczyszczalni	Projektował : mgr inż. Waldemar Żurawski	nr upr. 546/01/DUW		arkusz : 41	data : Marzec 2023	E1
	obiekt : "Przebudowa i rozbudowa oczyszczalni ścieków w Granowie"	Sprawdził:					

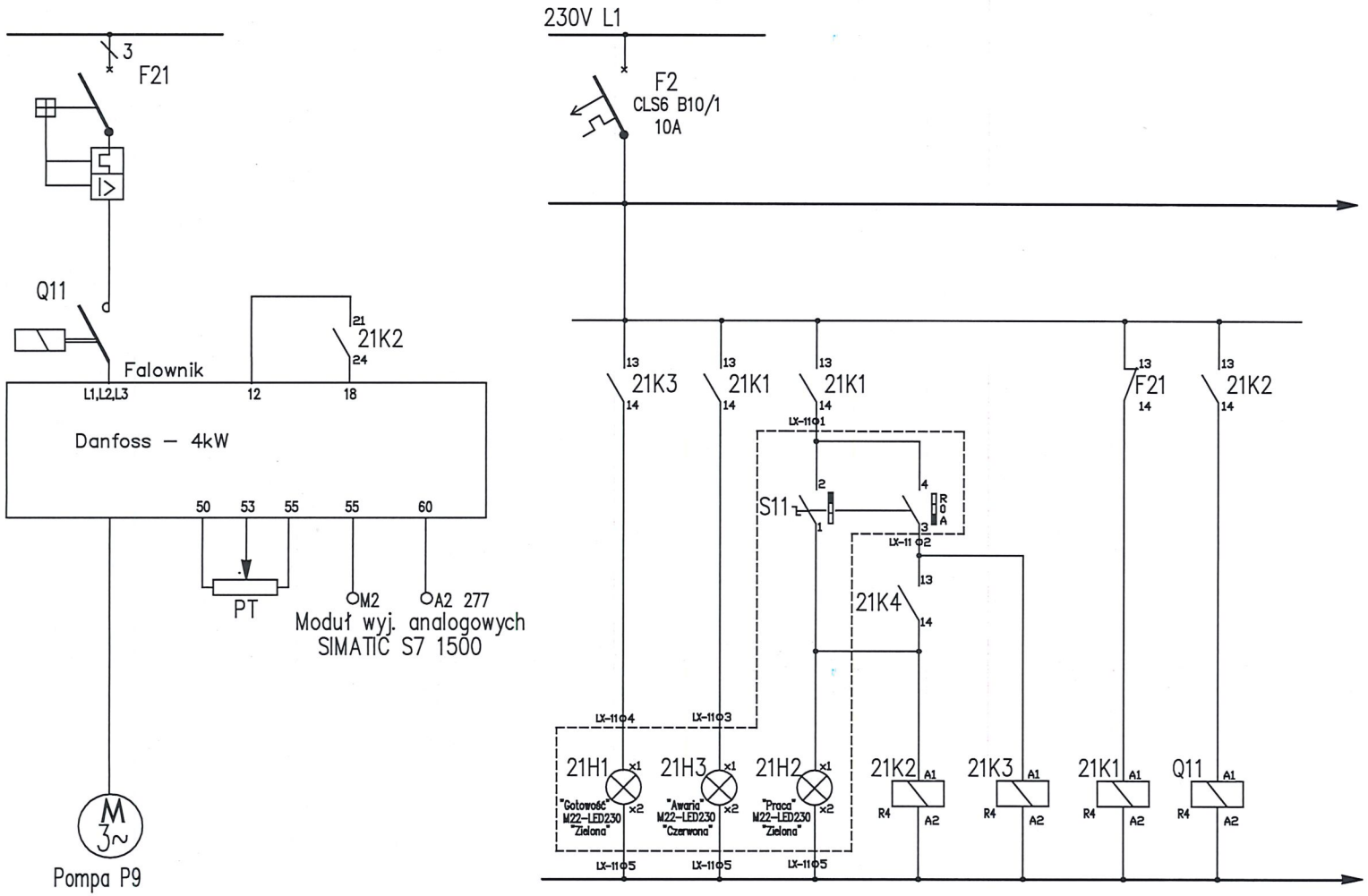

Diagram łączników krzywkowych

	R	0	A
1–2	X		
3–4			X

Szafka przy pompie P9

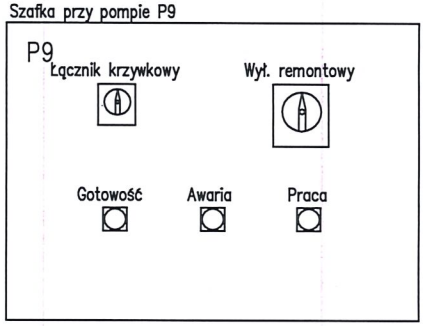

BIURO PROJEKTOWE EKO-KARAT ul. Wolności 107, 58-500 Jelenia Góra e-mail: ekorodryk@op.pl tel. 75 64 74 032	rysunek : Schemat rozdzielnicy RG oczyszczalni	Projektował : mgr inż. Waldemar Żurawski	nr upr. 546/01/DUW		arkusz : 42	data : Marzec 2023	E1
	obiekt : "Przebudowa i rozbudowa oczyszczalni ścieków w Granowie"	Sprawdził:					

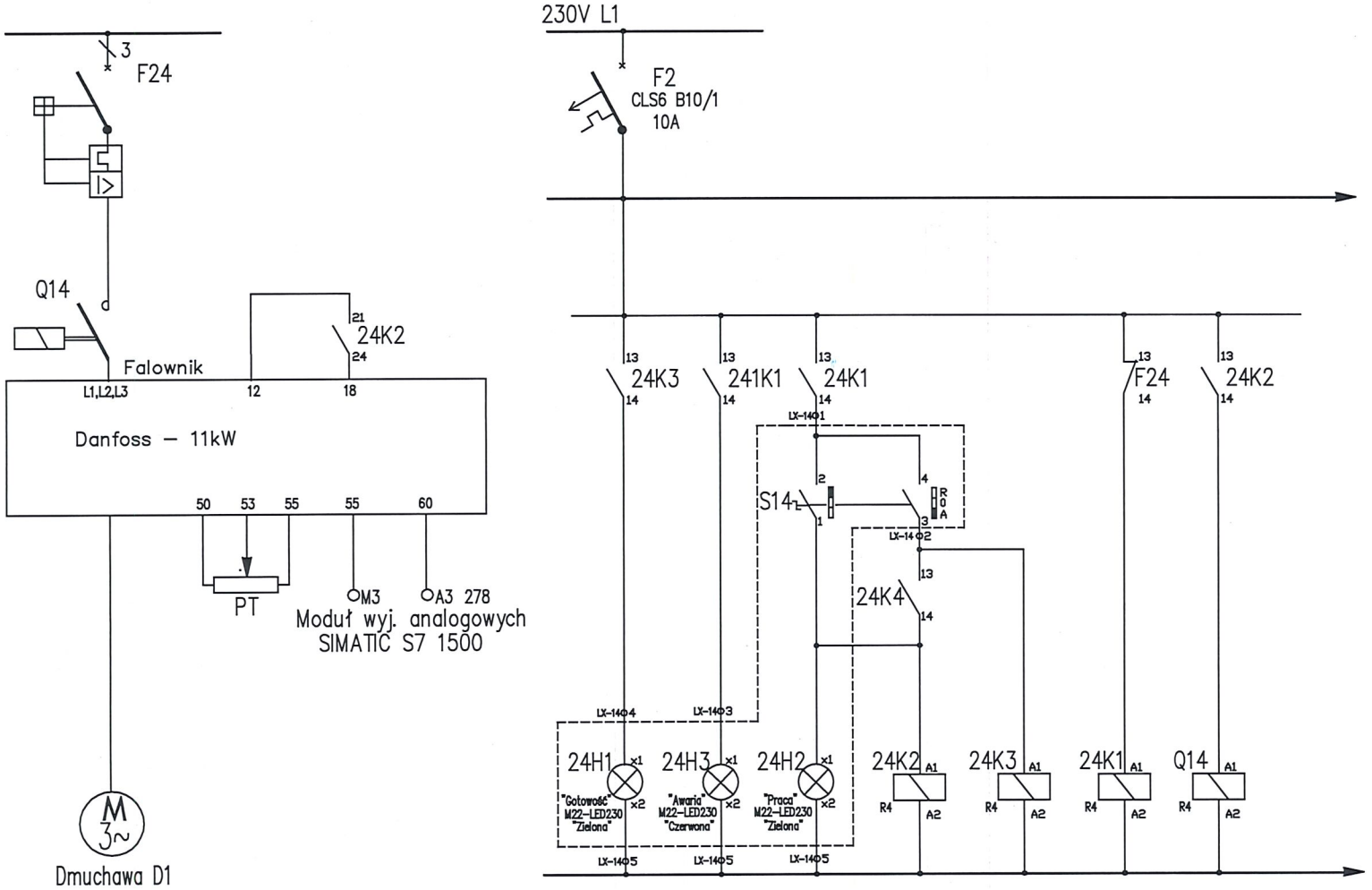

Diagram łączników krzywkowych

	R	0	A
1–2	X		
3–4			X

Szafka przy dmuchawie D1

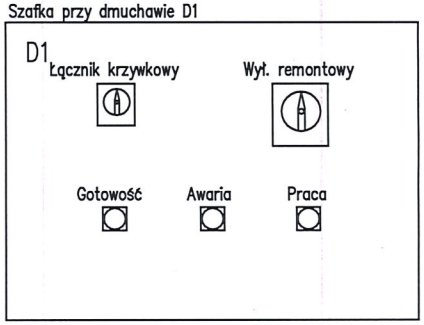

BIURO PROJEKTOWE
EKO-KARAT
ul. Wolności 107,
58-500 Jelenia Góra
e-mail: ekorodryk@op.pl tel. 75 64 74 032

rysunek : Schemat rozdzielnicy RG oczyszczalni	Projektował :	mgr inż. Waldemar Żurawski	nr upr. 546/01/DUW		arkusz : 43	data : Marzec 2023
obiekt : "Przebudowa i rozbudowa oczyszczalni ścieków w Granowie"	Sprawdził:					E1

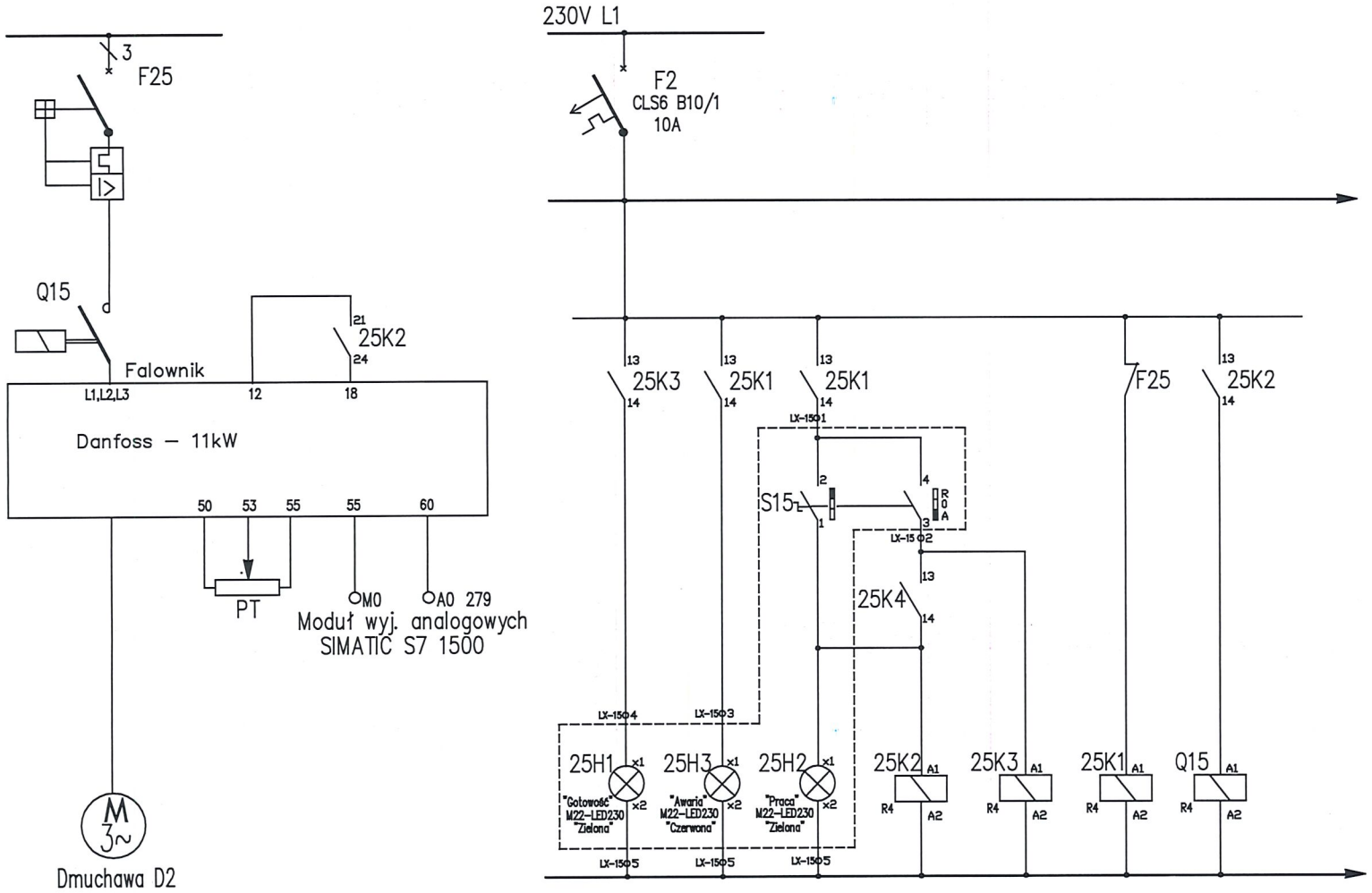

Diagram łączników krzywkowych

	R	0	A
1–2	X		
3–4			X

Szafka przy dmuchawie D2

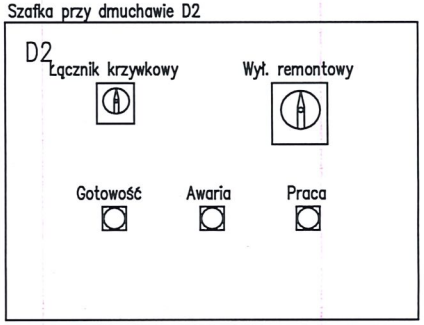

BIURO PROJEKTOWE EKO-KARAT ul. Wolności 107, 58-500 Jelenia Góra e-mail: ekorodryk@op.pl tel. 75 64 74 032	rysunek : Schemat rozdzielnicy RG oczyszczalni	Projektował : mgr inż. Waldemar Żurawski	nr upr. 546/01/DUW		arkusz : 44	data : Marzec 2023	E1
	obiekt : "Przebudowa i rozbudowa oczyszczalni ścieków w Granowie"	Sprawdził:					

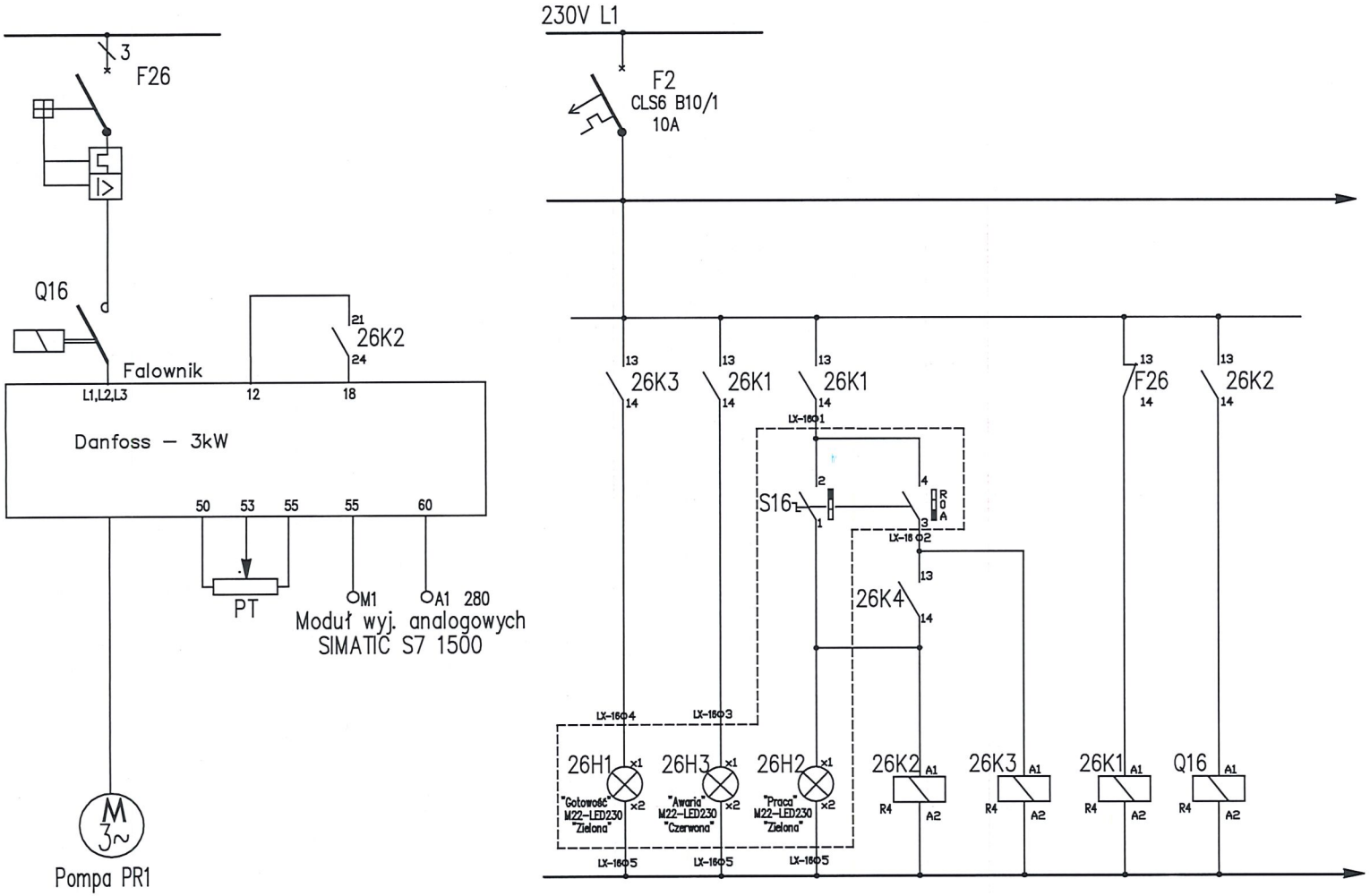

Diagram łączników krzywkowych

	R	0	A
1–2	X		
3–4			X

Szafka przy pompie PR1

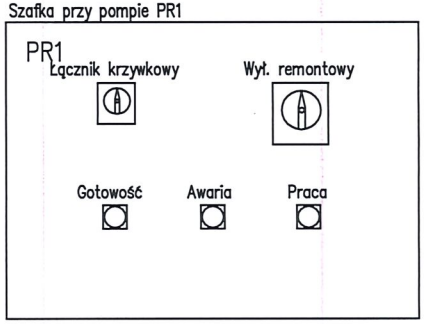

BIURO PROJEKTOWE EKO-KARAT ul. Wolności 107, 58-500 Jelenia Góra e-mail: ekorodryk@op.pl tel. 75 64 74 032	rysunek : Schemat rozdzielnicy RG oczyszczalni	Projektował : mgr inż. Waldemar Żurawski	nr upr. 546/01/DUW		arkusz : 45	data : Marzec 2023	E1
	obiekt : "Przebudowa i rozbudowa oczyszczalni ścieków w Granowie"	Sprawdził:					

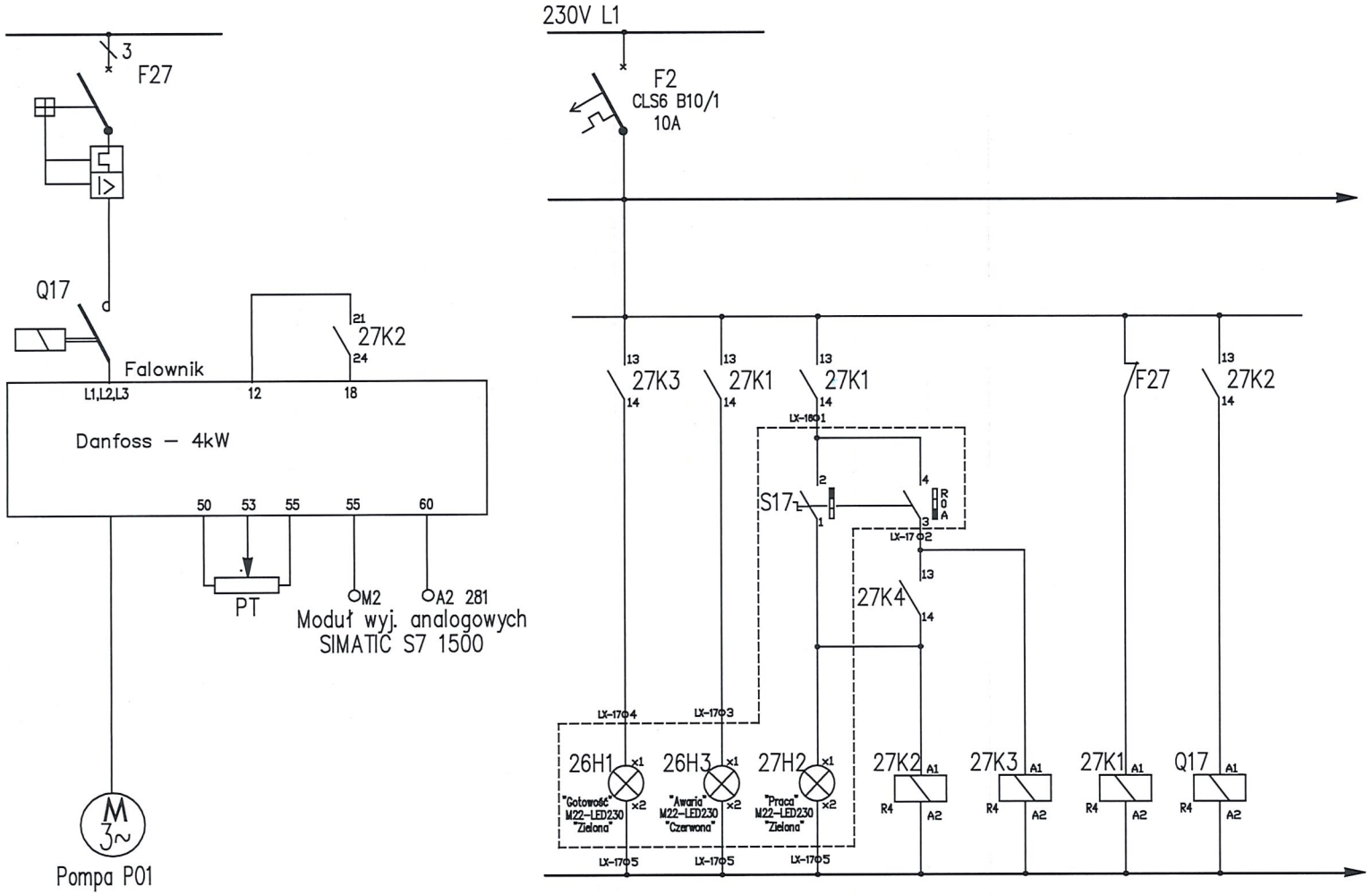

Diagram łączników krzywkowych

	R	0	A
1–2	X		
3–4			X

Szafka przy pompie P01

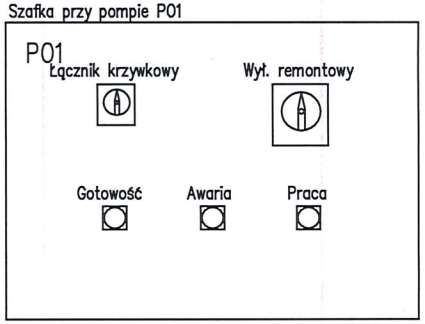

BIURO PROJEKTOWE EKO-KARAT ul. Wolności 107, 58-500 Jelenia Góra, e-mail: ekorodryk@op.pl, tel. 75 64 74 032	rysunek : Schemat rozdzielnicy RG oczyszczalni	Projektował : mgr inż. Waldemar Żurawski	nr upr. 546/01/DUW		arkusz : 46	data : Marzec 2023	E1
	obiekt : "Przebudowa i rozbudowa oczyszczalni ścieków w Granowie"	Sprawdził:					

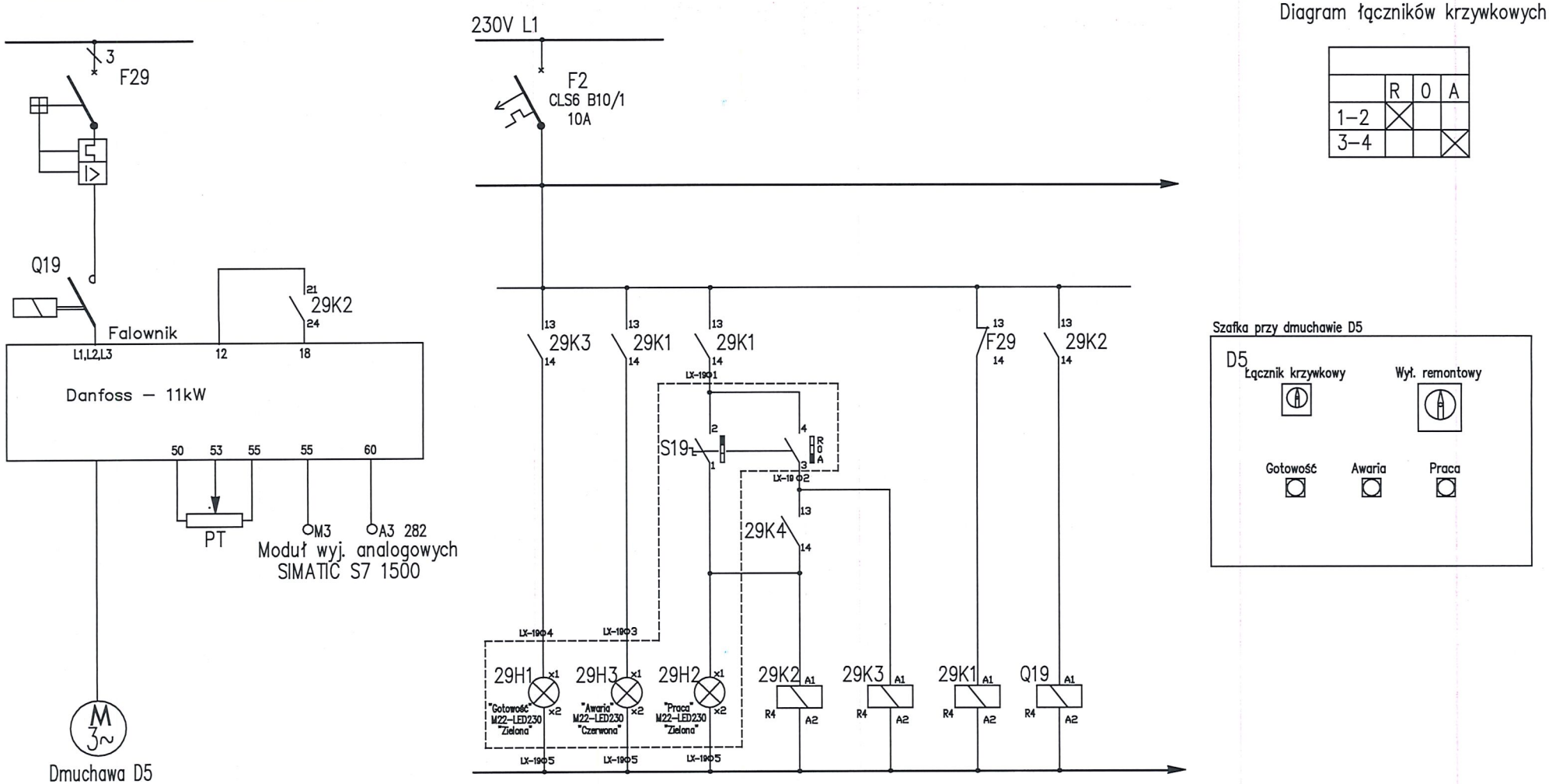

Diagram łączników krzywkowych

	R	0	A
1–2	X		
3–4			X

BIURO PROJEKTOWE EKO-KARAT ul. Wolności 107, 58-500 Jelenia Góra e-mail: ekorodryk@op.pl tel. 75 64 74 032	rysunek : Schemat rozdzielnicy RG oczyszczalni	Projektował :	mgr inż. Waldemar Żurawski	nr upr. 546/01/DUW		arkusz : 47	data : Marzec 2023	E1
	obiekt : "Przebudowa i rozbudowa oczyszczalni ścieków w Granowie"	Sprawdził:						

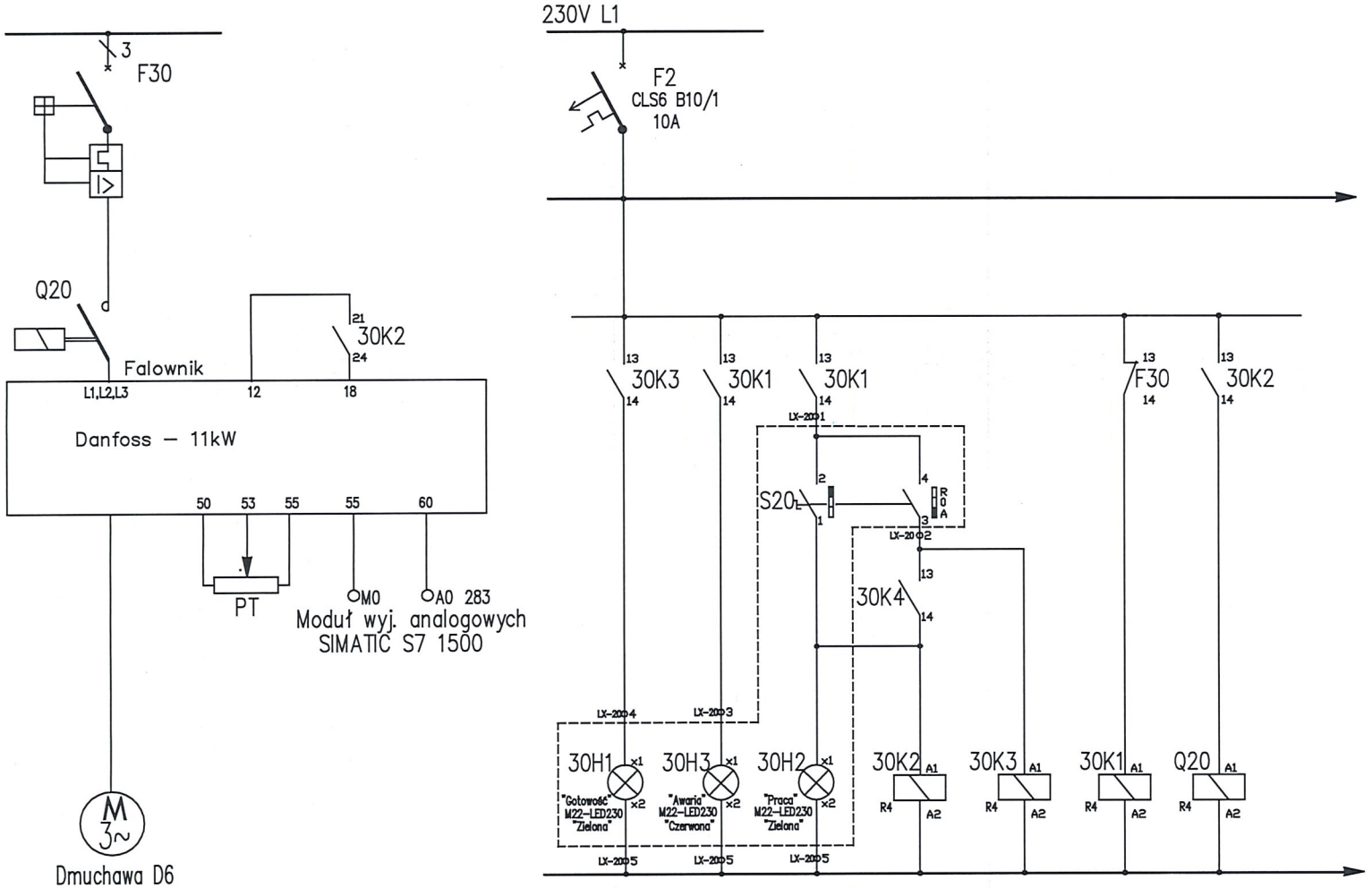

Diagram łączników krzywkowych

	R	0	A
1–2	X		
3–4			X

Szafka przy dmuchawie D6

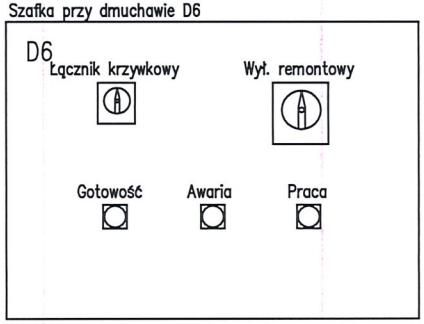

BIURO PROJEKTOWE
EKO-KARAT
ul. Wolności 107,
58-500 Jelenia Góra
e-mail: ekorodryk@op.pl tel. 75 64 74 032

rysunek : Schemat rozdzielnicy RG oczyszczalni	Projektował :	mgr inż. Waldemar Żurawski	nr upr. 546/01/DUW		arkusz : 48	data : Marzec 2023	E1
obiekt : "Przebudowa i rozbudowa oczyszczalni ścieków w Granowie"	Sprawdził:						

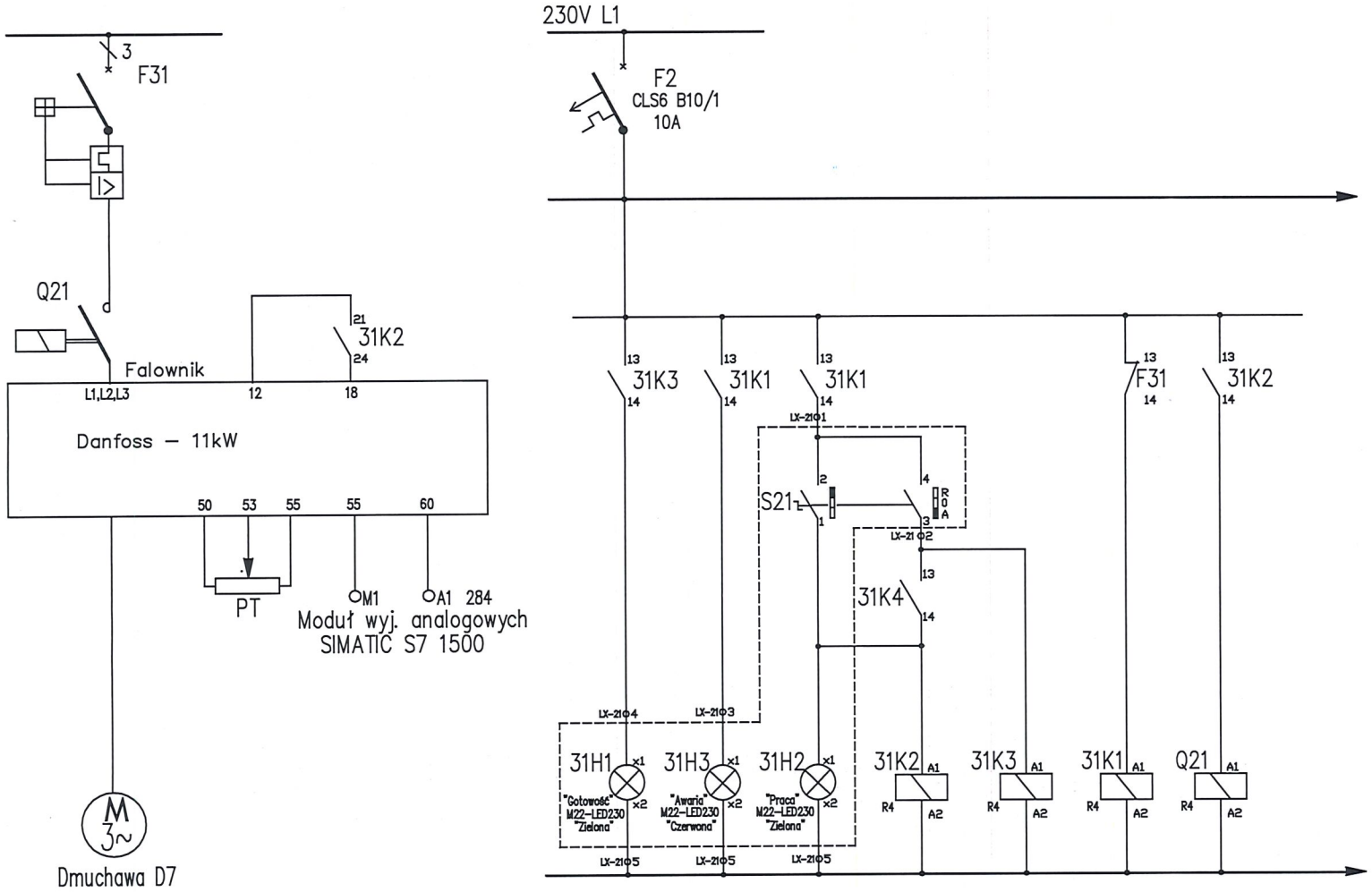

Diagram łączników krzywkowych

	R	0	A
1–2	X		
3–4			X

Szafka przy dmuchawie D7

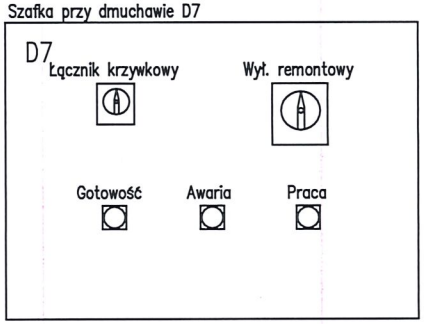

BIURO PROJEKTOWE EKO-KARAT ul. Wolności 107, 58-500 Jelenia Góra e-mail: ekorodryk@op.pl tel. 75 64 74 032	rysunek : Schemat rozdzielnicy RG oczyszczalni	Projektował : mgr inż. Waldemar Żurawski	nr upr. 546/01/DUW		arkusz : 49	data : Marzec 2023	E1
	obiekt : "Przebudowa i rozbudowa oczyszczalni ścieków w Granowie"	Sprawdził:					

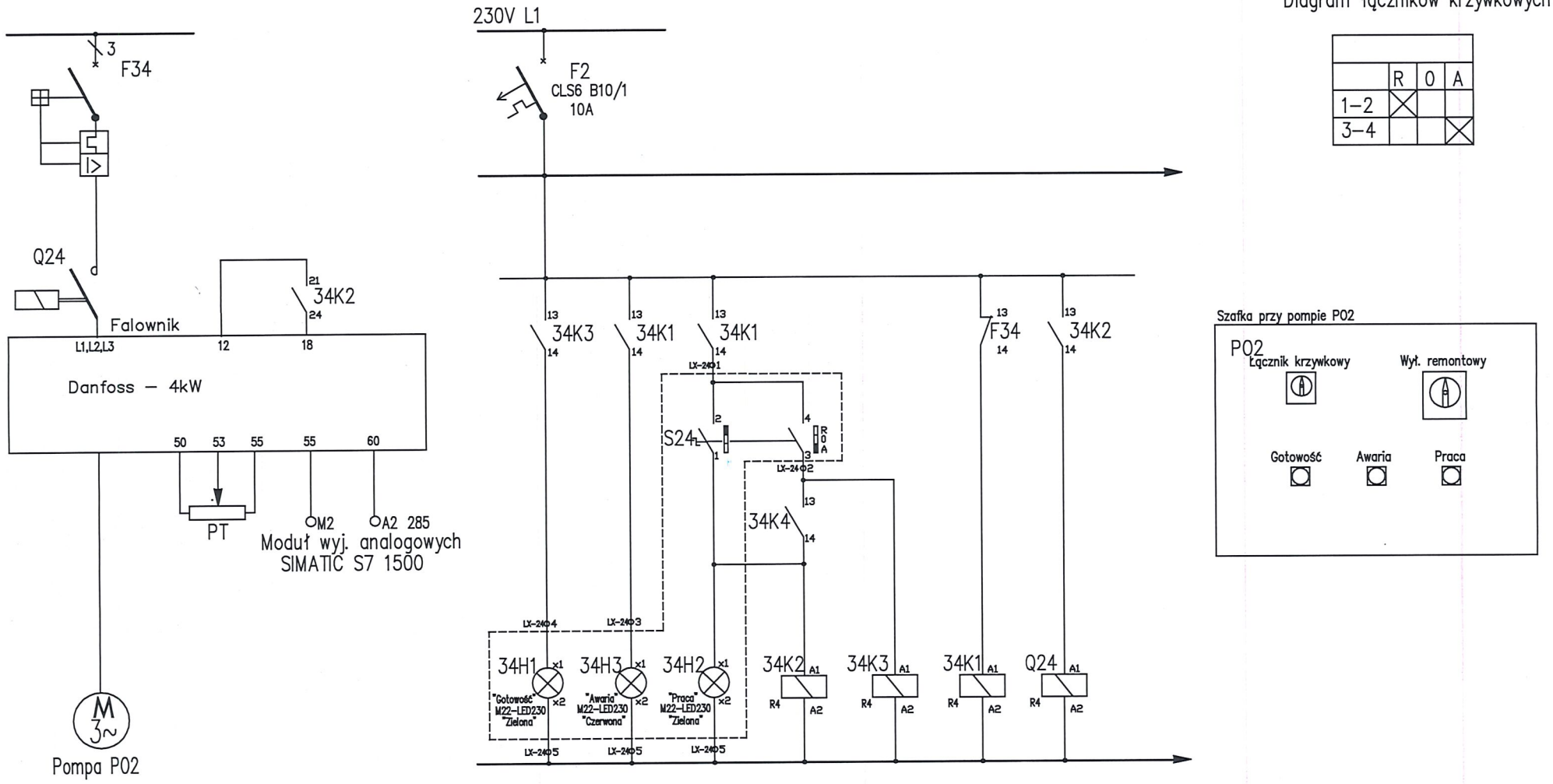

BIURO PROJEKTOWE EKO-KARAT s.c. ul. Wolności 107, 58-500 Jelenia Góra e-mail: ekorodryk@op.pl tel. 75 64 74 032	rysunek : Schemat rozdzielnicy RG oczyszczalni	Projektował : mgr inż. Waldemar Żurawski	nr upr. 546/01/DUW		arkusz : 50	data : Marzec 2023	E1
	obiekt : "Przebudowa i rozbudowa oczyszczalni ścieków w Granowie"	Sprawdził:					

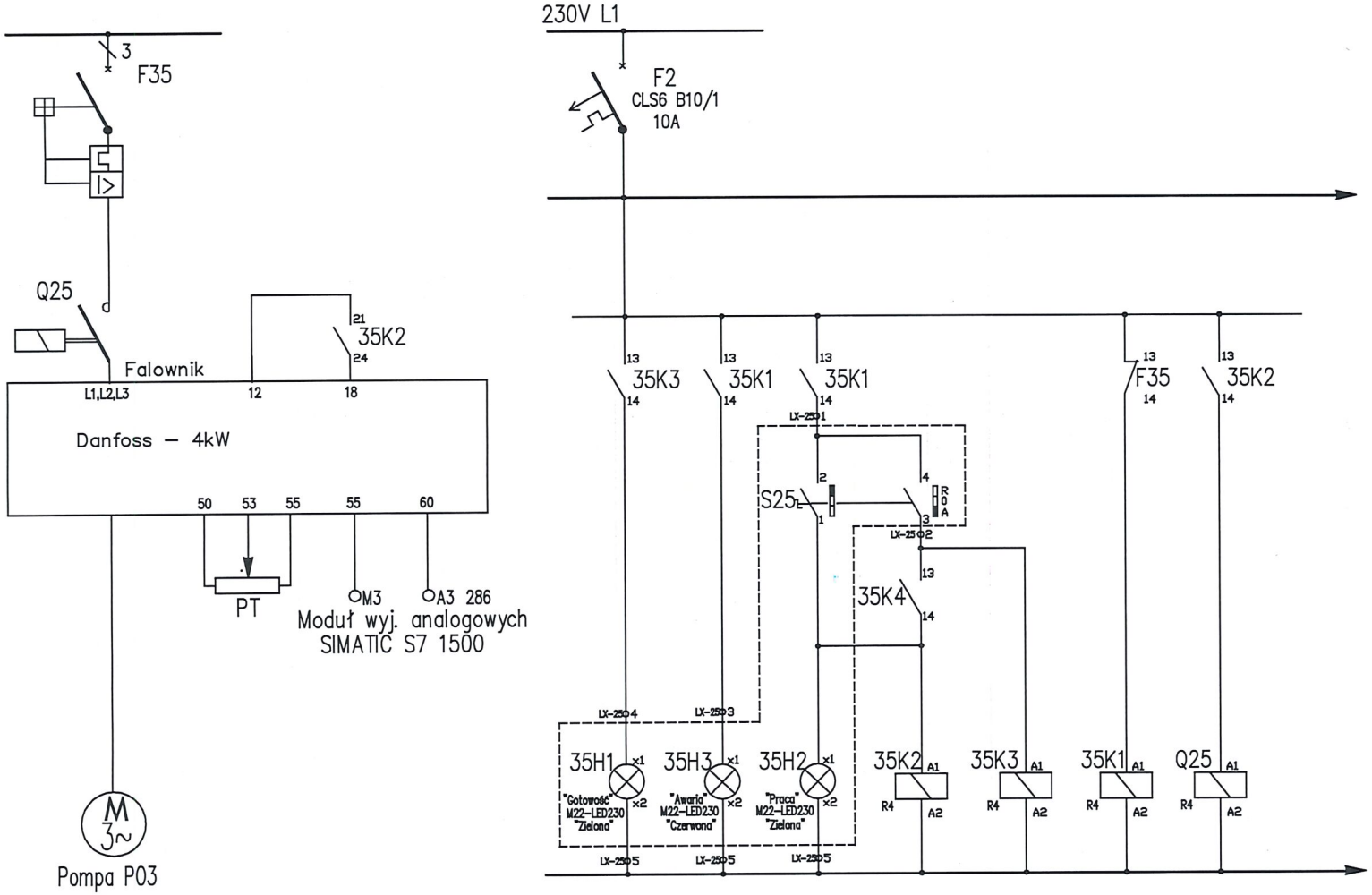

Diagram łączników krzywkowych

	R	0	A
1–2	X		
3–4			X

Szafka przy pompie P03

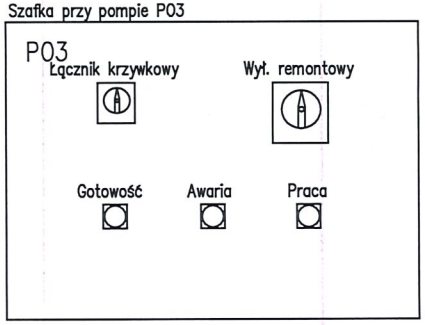

BIURO PROJEKTOWE
EKO-KARAT
ul. Wolności 107,
58-500 Jelenia Góra
e-mail: ekorodryk@op.pl tel. 75 64 74 032

rysunek : Schemat rozdzielnicy RG oczyszczalni	Projektował :	mgr inż. Waldemar Żurawski	nr upr. 546/01/DUW		arkusz : 51	data : Marzec 2023	E1
obiekt : "Przebudowa i rozbudowa oczyszczalni ścieków w Granowie"	Sprawdził:						

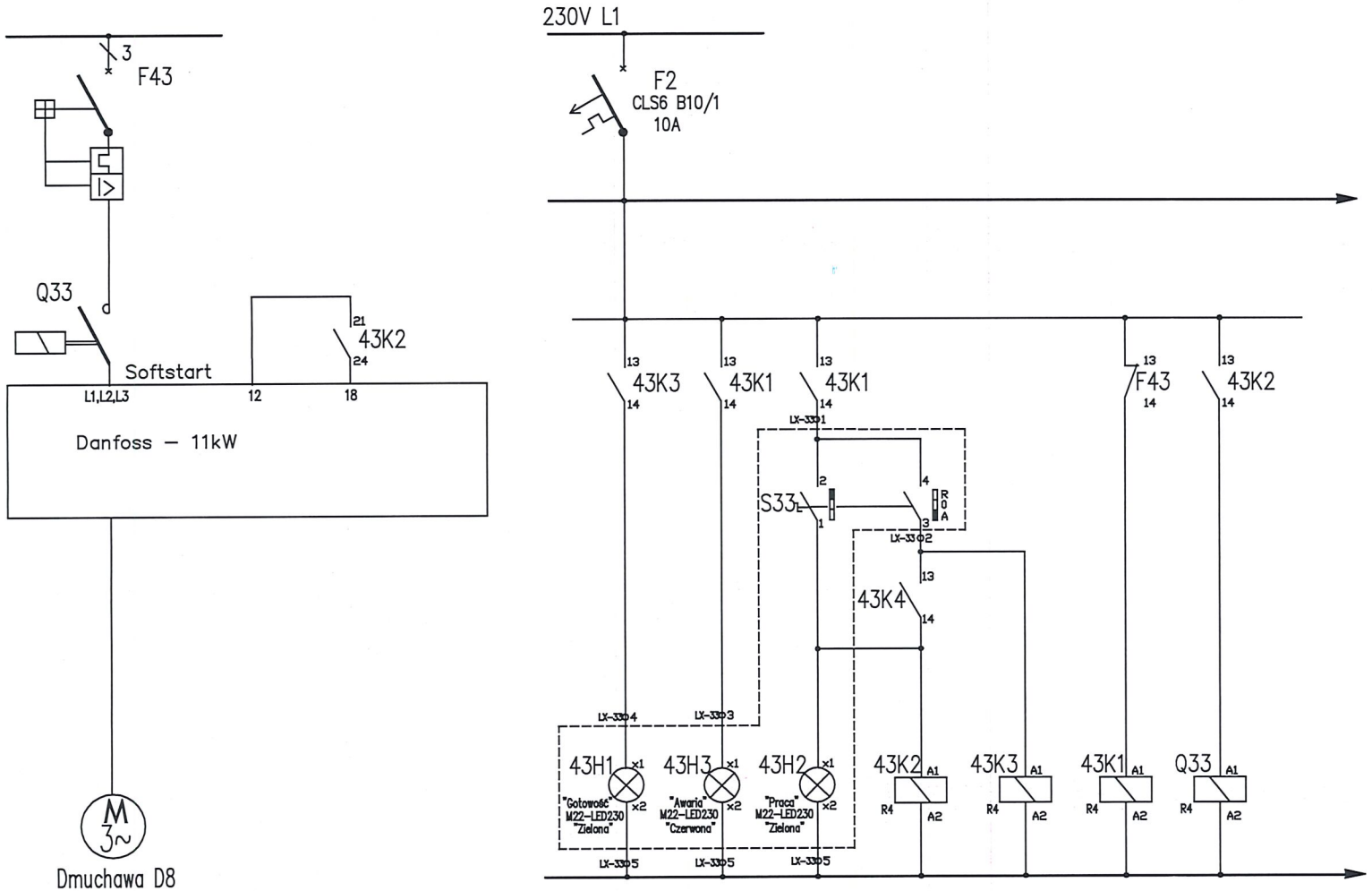

Diagram łączników krzywkowych

	R	0	A
1–2	X		
3–4			X

Szafka przy dmuchawie D8

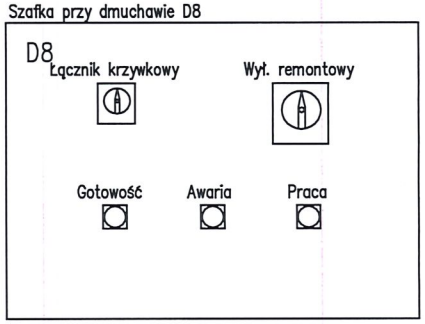

BIURO PROJEKTOWE
EKO-KARAT
ul. Wolności 107,
58-500 Jelenia Góra
e-mail: ekorodryk@op.pl tel. 75 64 74 032

rysunek : Schemat rozdzielnicy RG oczyszczalni	Projektował :	mgr inż. Waldemar Żurawski	nr upr. 546/01/DUW		arkusz : 52	data : Marzec 2023	E1
obiekt : "Przebudowa i rozbudowa oczyszczalni ścieków w Granowie"	Sprawdził:						

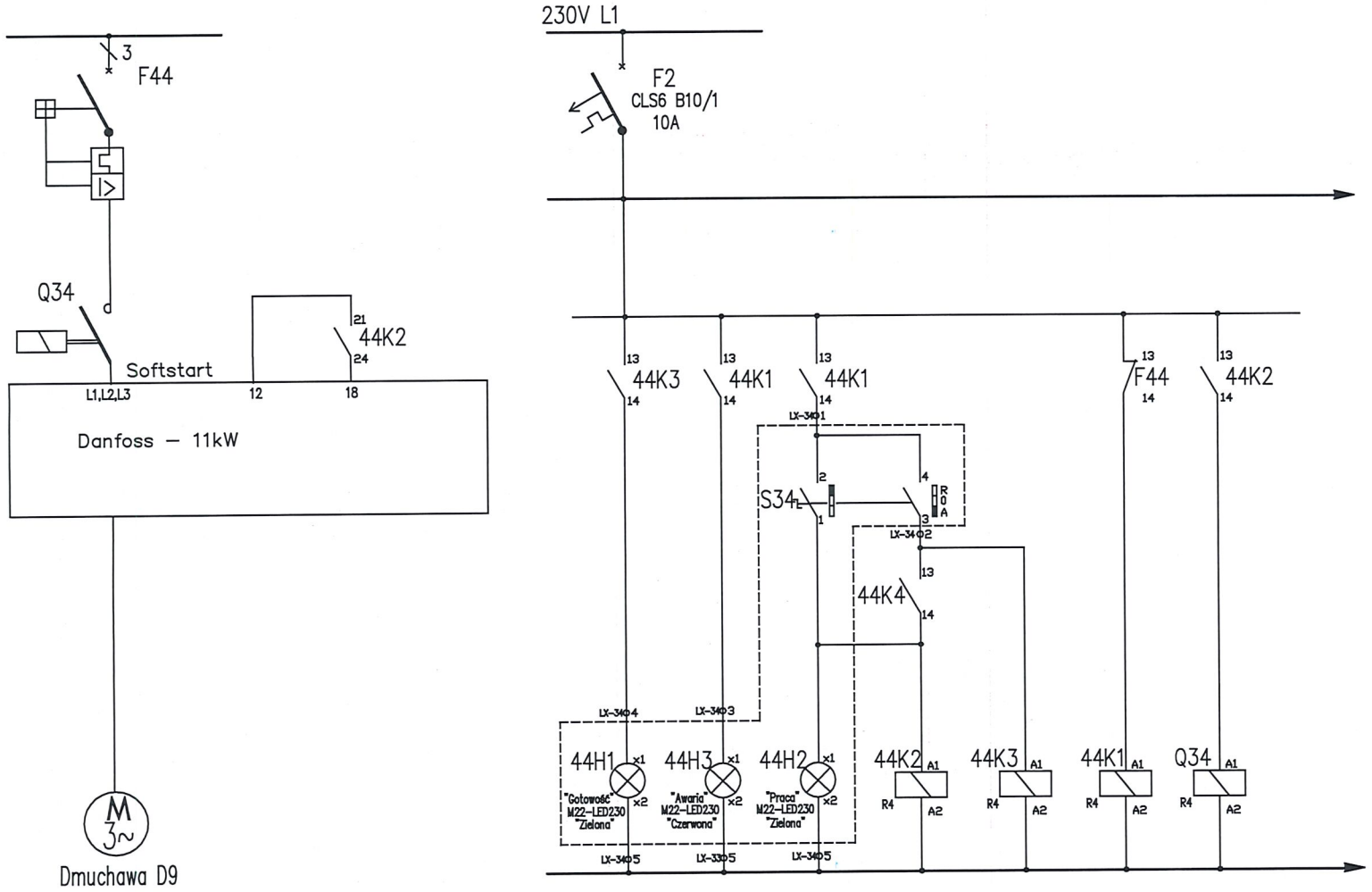

Diagram łączników krzywkowych

	R	0	A
1–2	X		
3–4			X

Szafka przy dmuchawie D9

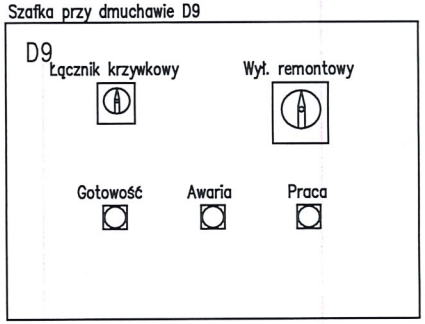

BIURO PROJEKTOWE EKO-HARAT s.c. ul. Wolności 107, 58-500 Jelenia Góra e-mail: ekorodryk@op.pl tel. 75 64 74 032	rysunek : Schemat rozdzielnicy RG oczyszczalni	Projektował : mgr inż. Waldemar Żurawski	nr upr. 546/01/DUW		arkusz : 53	data : Marzec 2023	E1
	obiekt : "Przebudowa i rozbudowa oczyszczalni ścieków w Granowie"	Sprawdził:					

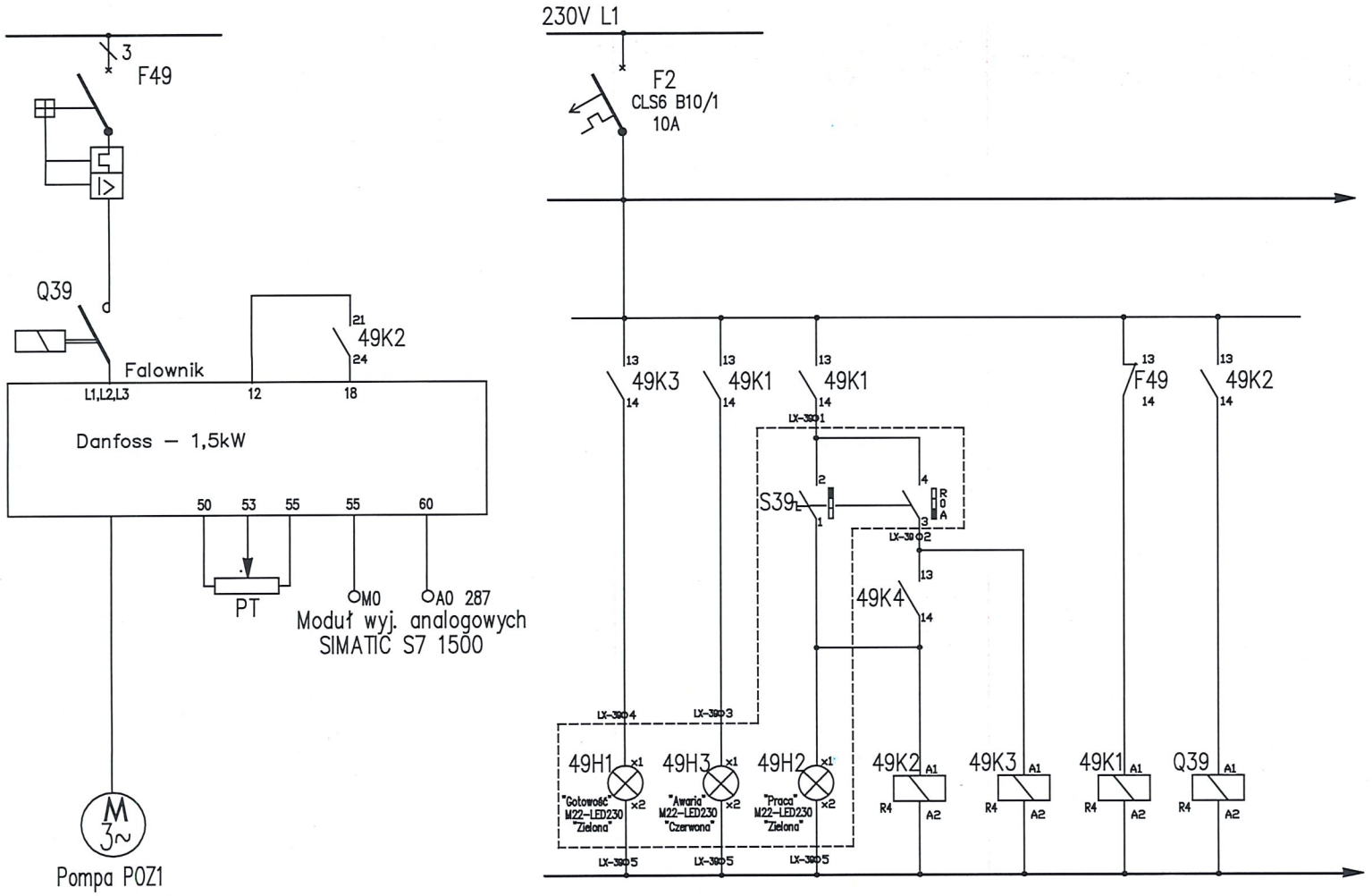

Diagram łączników krzywkowych

	R	0	A
1–2	X		
3–4			X

Szafka przy pompie POZ1

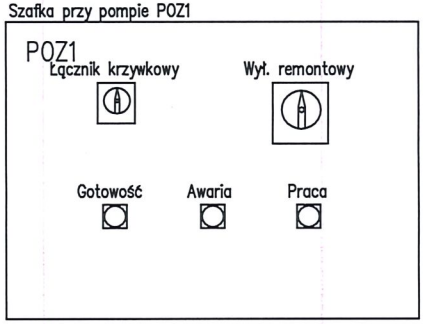

BIURO PROJEKTOWE
EKO-KARAT
ul. Wolności 107,
58-500 Jelenia Góra
e-mail: ekorodryk@op.pl tel. 75 64 74 032

rysunek : Schemat rozdzielnicy RG oczyszczalni	Projektował :	mgr inż. Waldemar Żurawski	nr upr. 546/01/DUW		arkusz : 54	data : Marzec 2023	E1
obiekt : "Przebudowa i rozbudowa oczyszczalni ścieków w Granowie"	Sprawdził:						

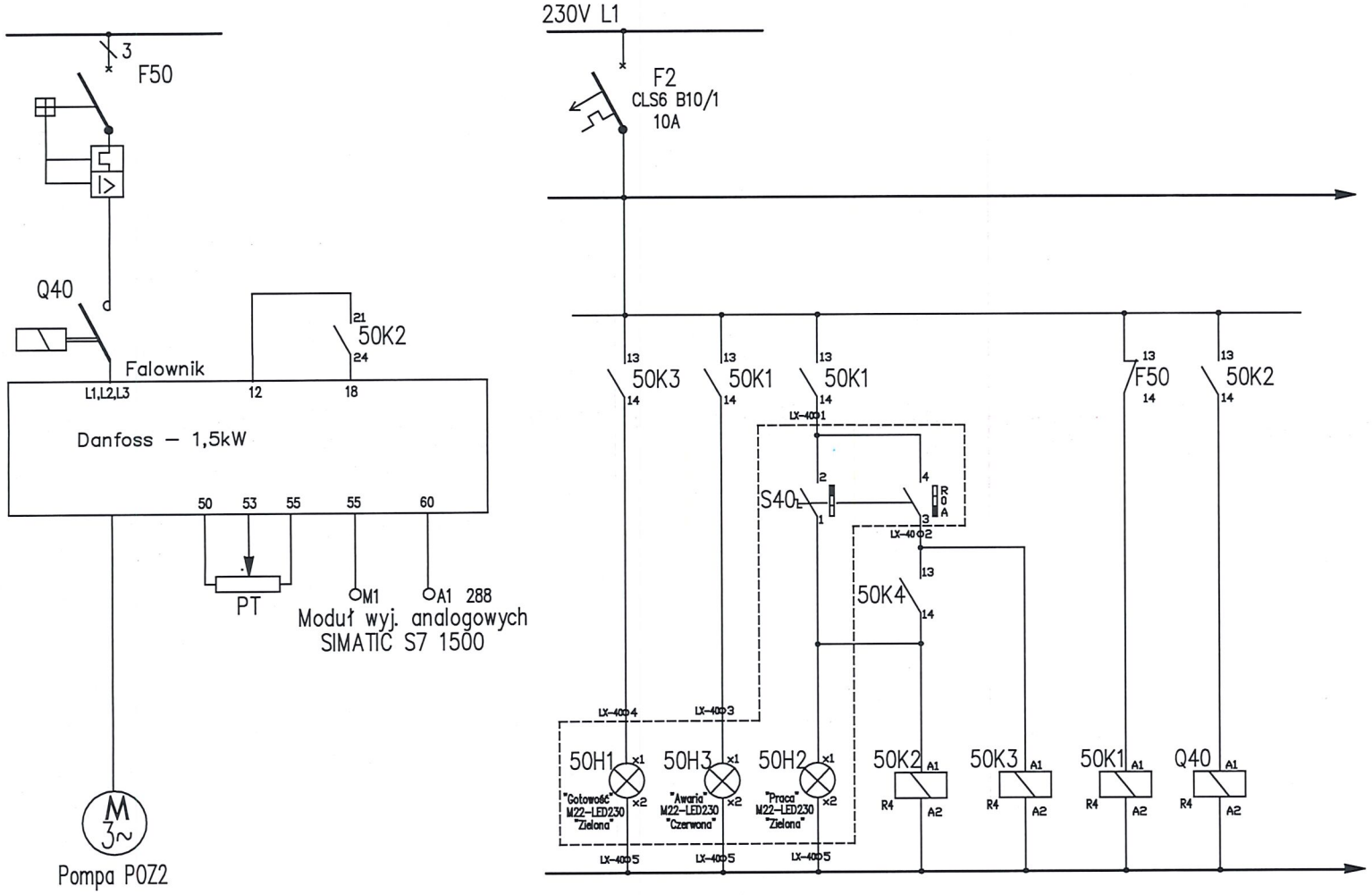

Diagram łączników krzywkowych

	R	0	A
1–2	X		
3–4			X

Szafka przy pompie POZ2

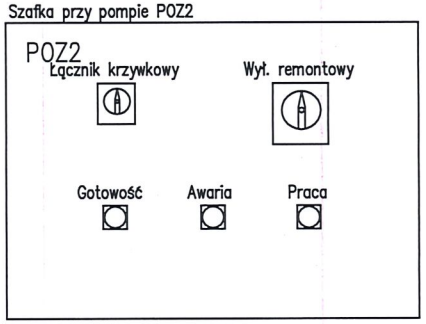

BIURO PROJEKTOWE EKO-KARAT ul. Wolności 107, 58-500 Jelenia Góra e-mail: ekorodryk@op.pl tel. 75 64 74 032	rysunek : Schemat rozdzielnicy RG oczyszczalni	Projektował : mgr inż. Waldemar Żurawski	nr upr. 546/01/DUW		arkusz : 55	data : Marzec 2023	E1
	obiekt : "Przebudowa i rozbudowa oczyszczalni ścieków w Granowie"	Sprawdził:					

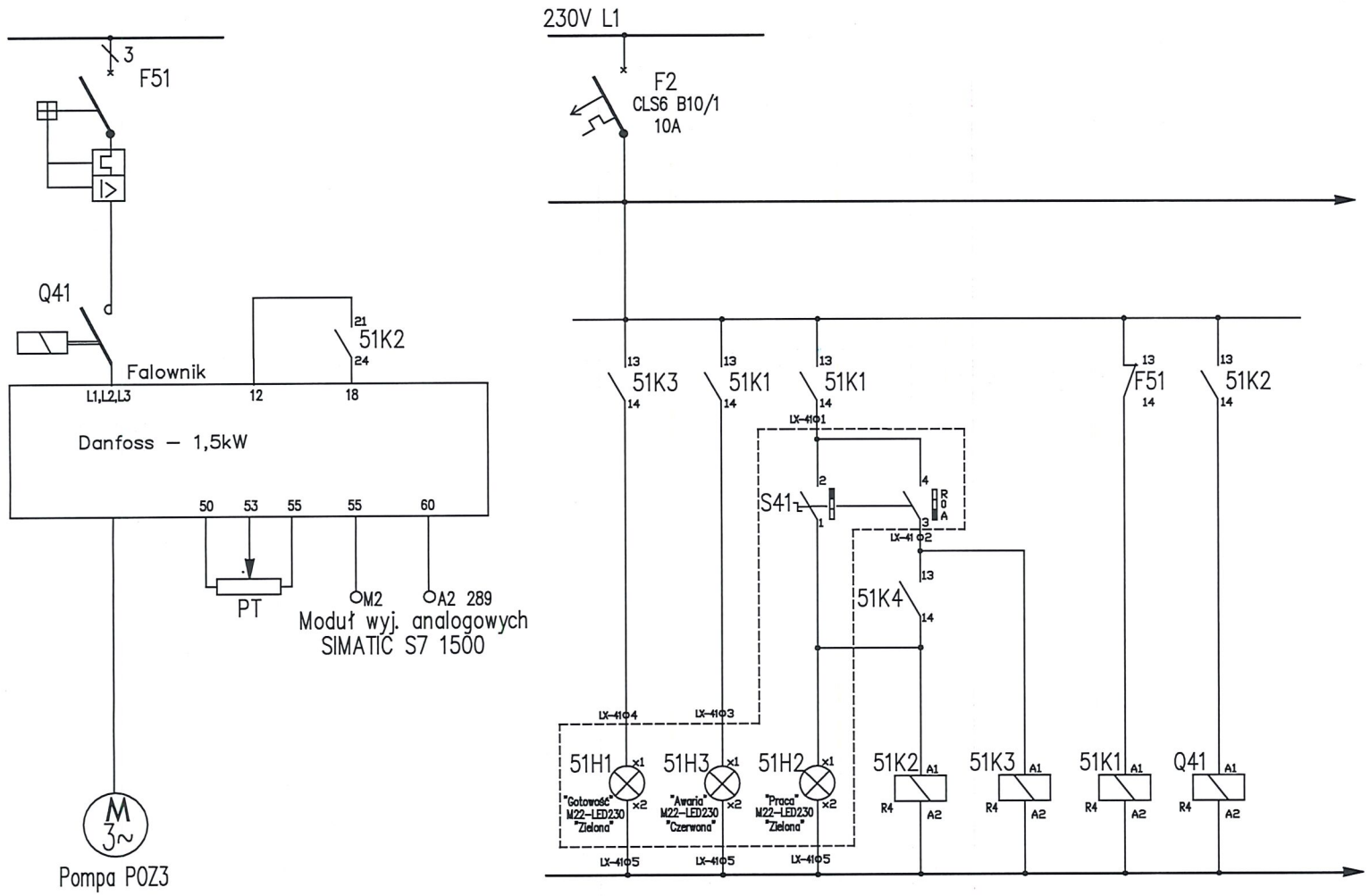

Diagram łączników krzywkowych

	R	0	A
1–2	X		
3–4			X

Szafka przy pompie POZ3

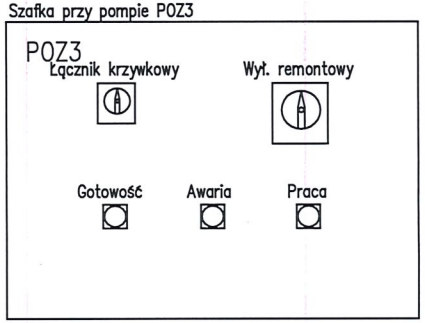

BIURO PROJEKTOWE EKO-KARAT s.c. ul. Wolności 107, 58-500 Jelenia Góra e-mail: ekorodryk@op.pl tel. 75 64 74 032	rysunek : Schemat rozdzielnicy RG oczyszczalni	Projektował :	mgr inż. Waldemar Żurawski	nr upr. 546/01/DUW		arkusz : 56	data : Marzec 2023	E1
	obiekt : "Przebudowa i rozbudowa oczyszczalni ścieków w Granowie"	Sprawdził:						

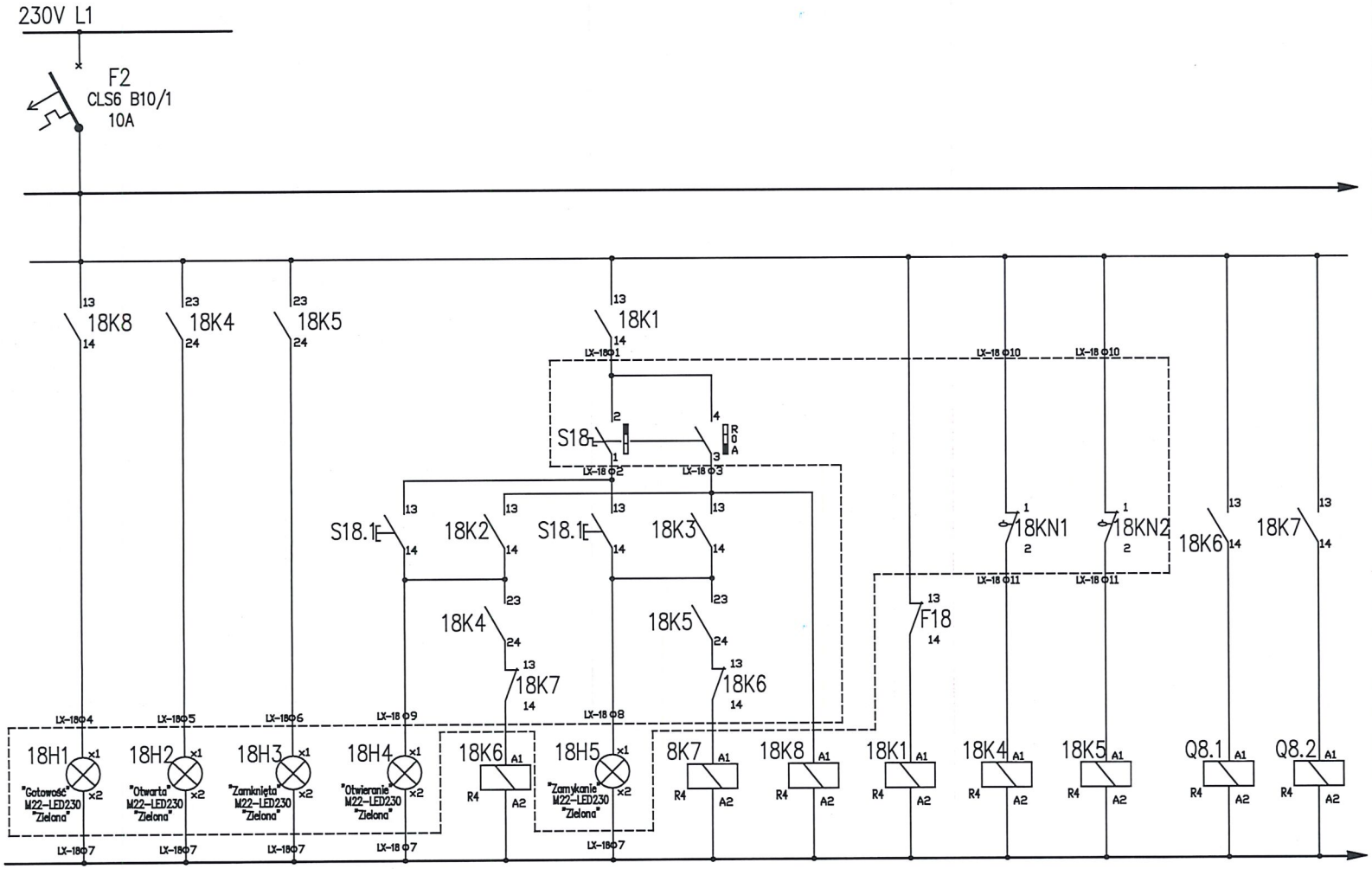

Diagram łączników krzywkowych

	R	0	A
1–2	X		
3–4			X

Szafka przy zasuwie ZNE1

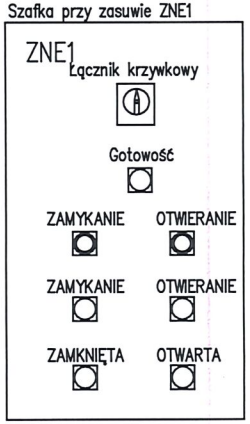

BIURO PROJEKTOWE EKO-KARAT ul. Wolności 107, 58-500 Jelenia Góra e-mail: ekorodryk@op.pl tel. 75 64 74 032	rysunek : Schemat rozdzielnicy RG oczyszczalni	Projektował :	mgr inż. Waldemar Żurawski	nr upr. 546/01/DUW	arkusz : 57	data : Marzec 2023
	obiekt : "Przebudowa i rozbudowa oczyszczalni ścieków w Granowie"	Sprawdził:				E1

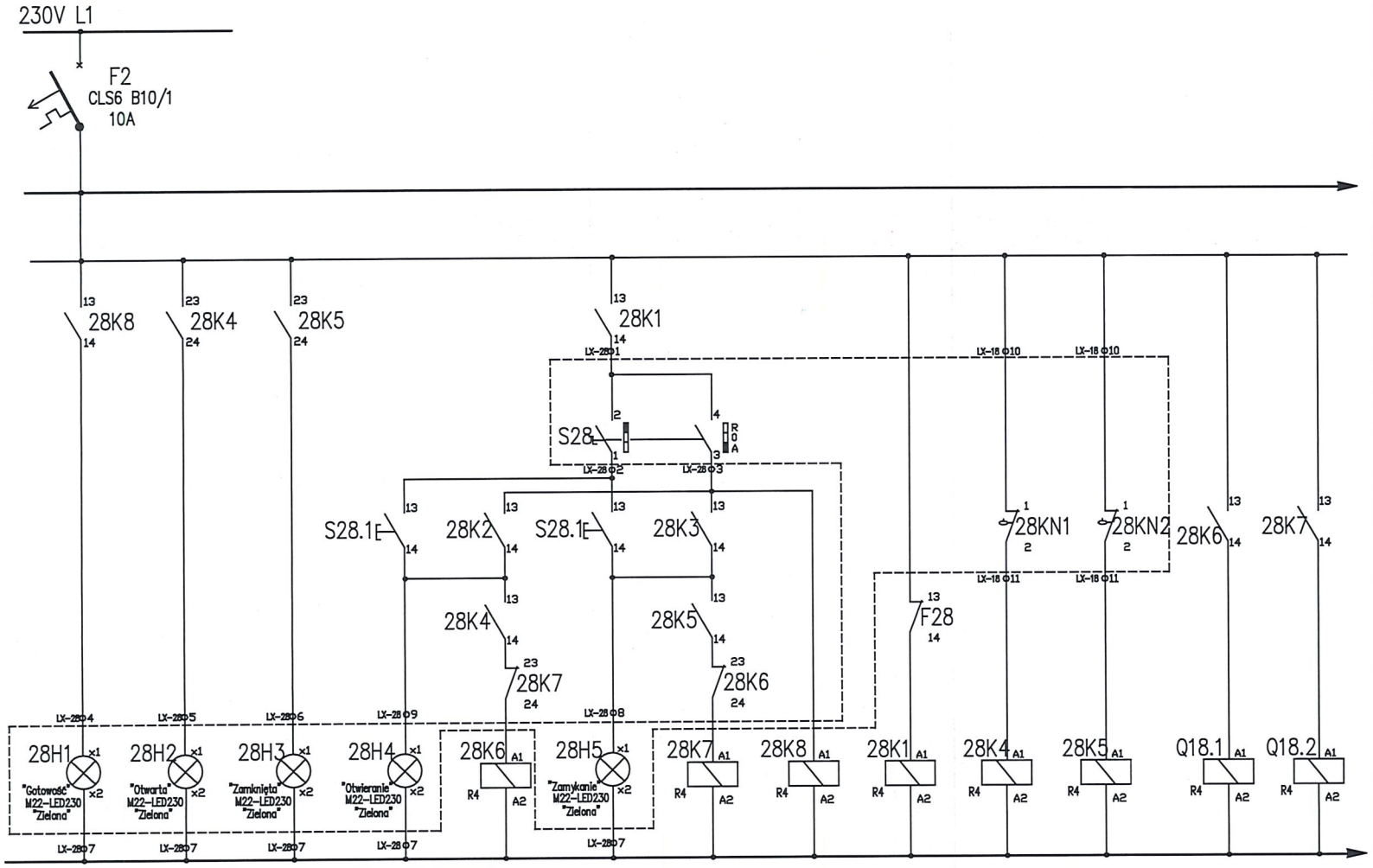

Diagram łączników krzywkowych

	R	O	A
1–2	X		
3–4			X

Szafka przy zasuwie ZNE2

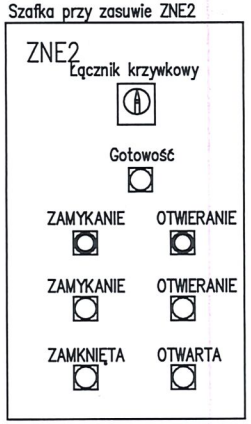

BIURO PROJEKTOWE EKO-KARAT ul. Wolności 107, 58-500 Jelenia Góra, e-mail: ekorodryk@op.pl, tel. 75 64 74 032	rysunek : Schemat rozdzielnicy RG oczyszczalni	Projektował : mgr inż. Waldemar Żurawski	nr upr. 546/01/DUW	arkusz : 58	data : Marzec 2023	E1
	obiekt : "Przebudowa i rozbudowa oczyszczalni ścieków w Granowie"	Sprawdził:				

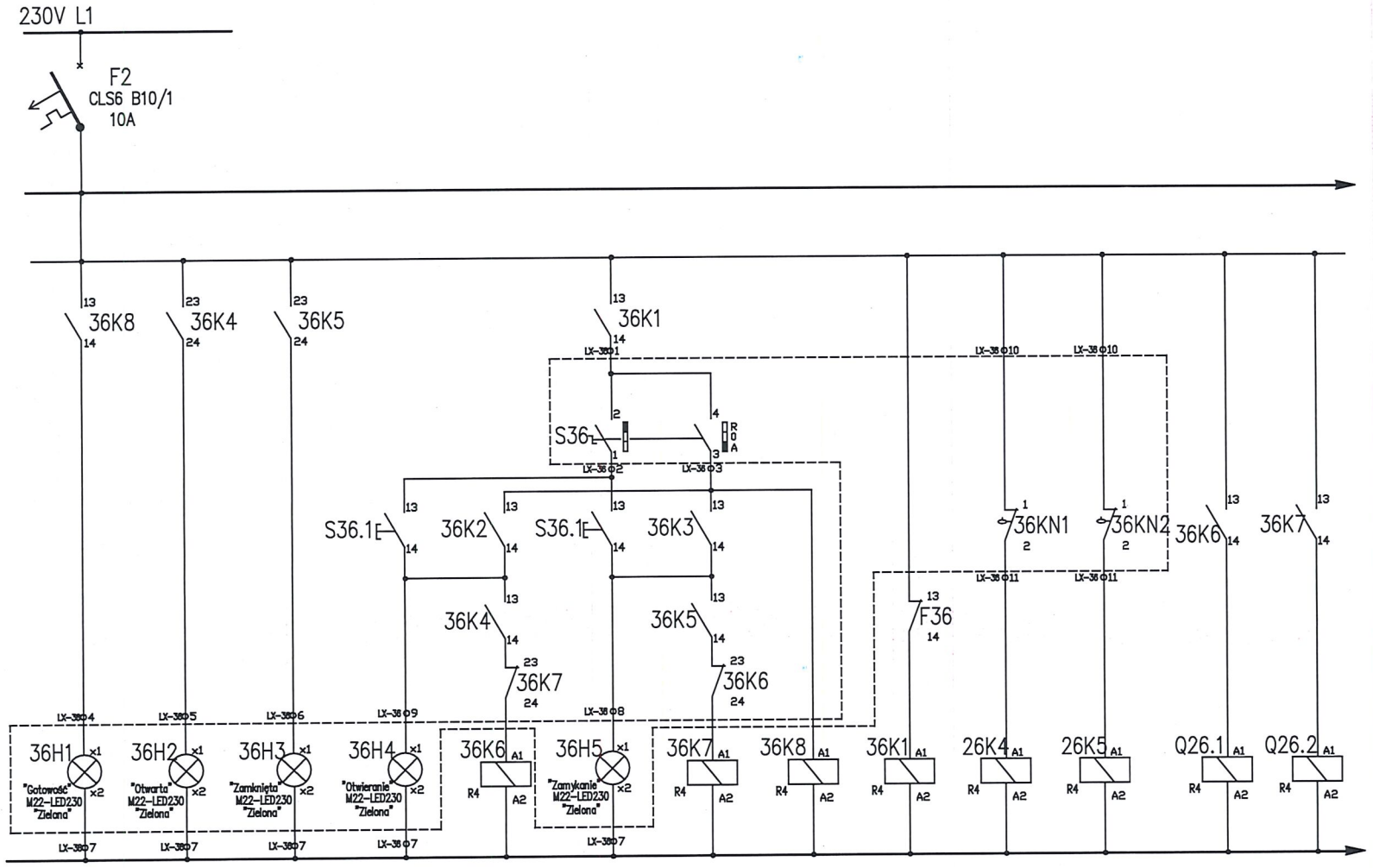

Diagram łączników krzywkowych

	R	O	A
1–2	X		
3–4			X

Szafka przy zasuwie ZNE3

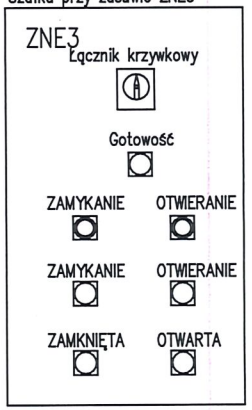

BIURO PROJEKTOWE EKO-KARAT ul. Wolności 107, 58-500 Jelenia Góra e-mail: ekorodryk@op.pl tel. 75 64 74 032	rysunek : Schemat rozdzielnicy RG oczyszczalni	Projektował : mgr inż. Waldemar Żurawski	nr upr. 546/01/DUW		arkusz : 59	data : Marzec 2023	E1
	obiekt : "Przebudowa i rozbudowa oczyszczalni ścieków w Granowie"	Sprawdził:					

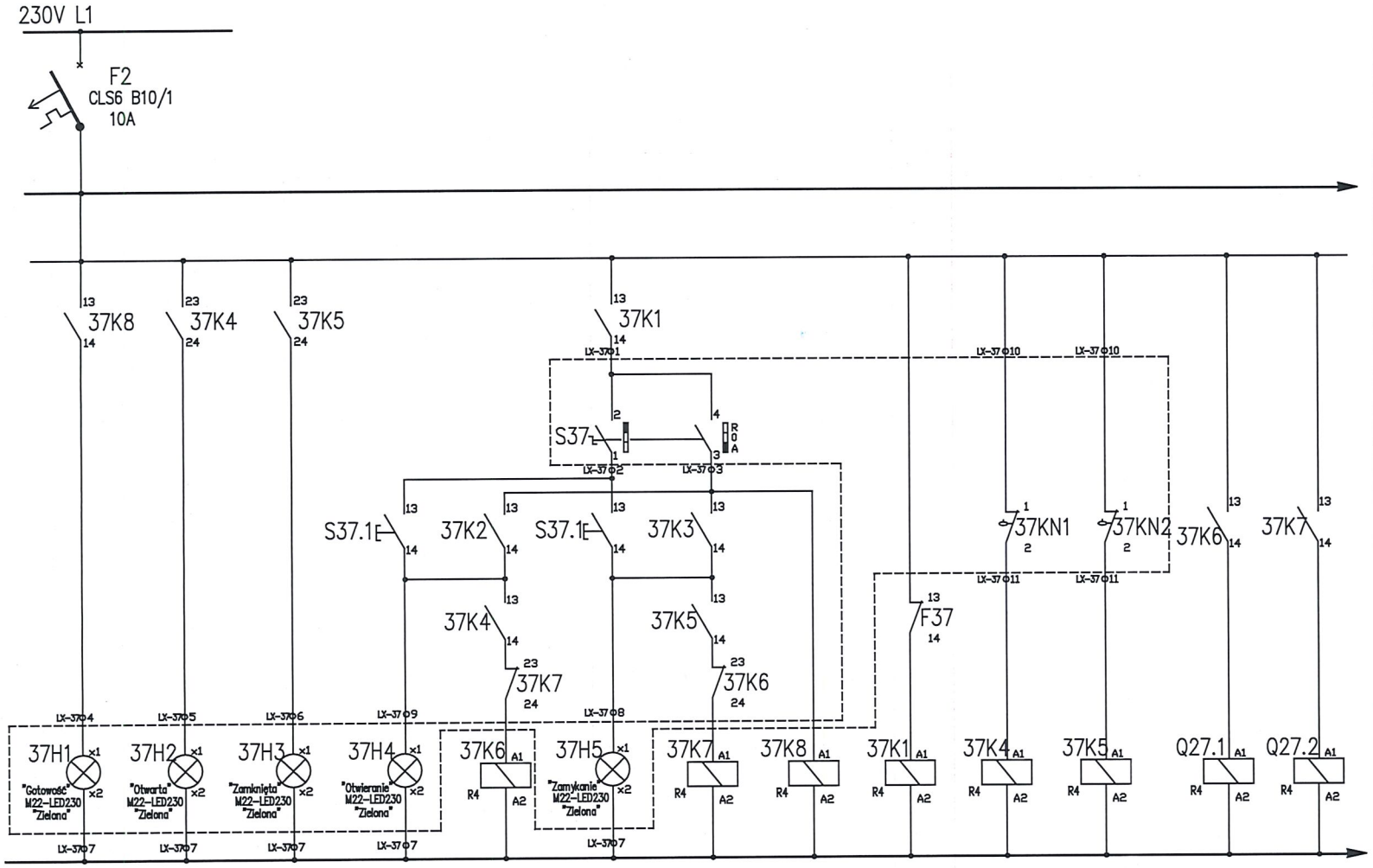

Diagram łączników krzywkowych

	R	0	A
1–2	X		
3–4			X

Szafka przy zasuwie ZNE4

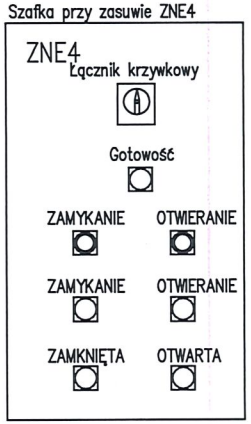

BIURO PROJEKTOWE
EKO-KARAT
ul. Wolności 107,
58-500 Jelenia Góra
e-mail: ekorodryk@op.pl tel. 75 64 74 032

rysunek : Schemat rozdzielnicy RG oczyszczalni	Projektował :	mgr inż. Waldemar Żurawski	nr upr. 546/01/DUW		arkusz : 60	data : Marzec 2023	E1
obiekt : "Przebudowa i rozbudowa oczyszczalni ścieków w Granowie"	Sprawdził:						

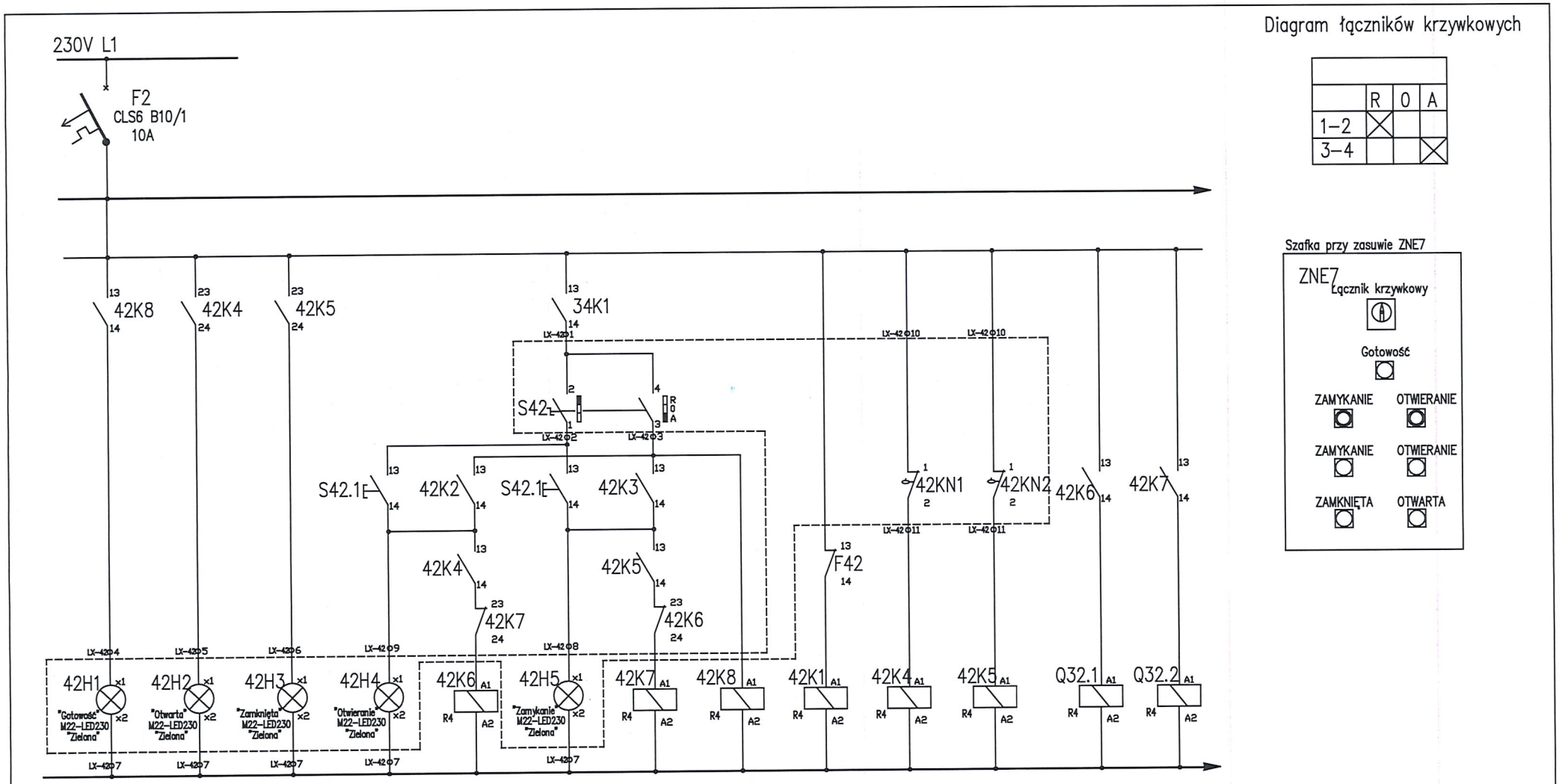

Diagram łączników krzywkowych

	R	0	A
1–2	X		
3–4			X

Szafka przy zasuwie ZNE7

BIURO PROJEKTOWE EKO-KARAT ul. Wolności 107, 58-500 Jelenia Góra e-mail: ekorodryk@op.pl tel. 75 64 74 032	rysunek : Schemat rozdzielnicy RG oczyszczalni	Projektował :	mgr inż. Waldemar Żurawski	nr upr. 546/01/DUW	arkusz : 61	data : Marzec 2023
	obiekt : "Przebudowa i rozbudowa oczyszczalni ścieków w Granowie"	Sprawdził:				E1

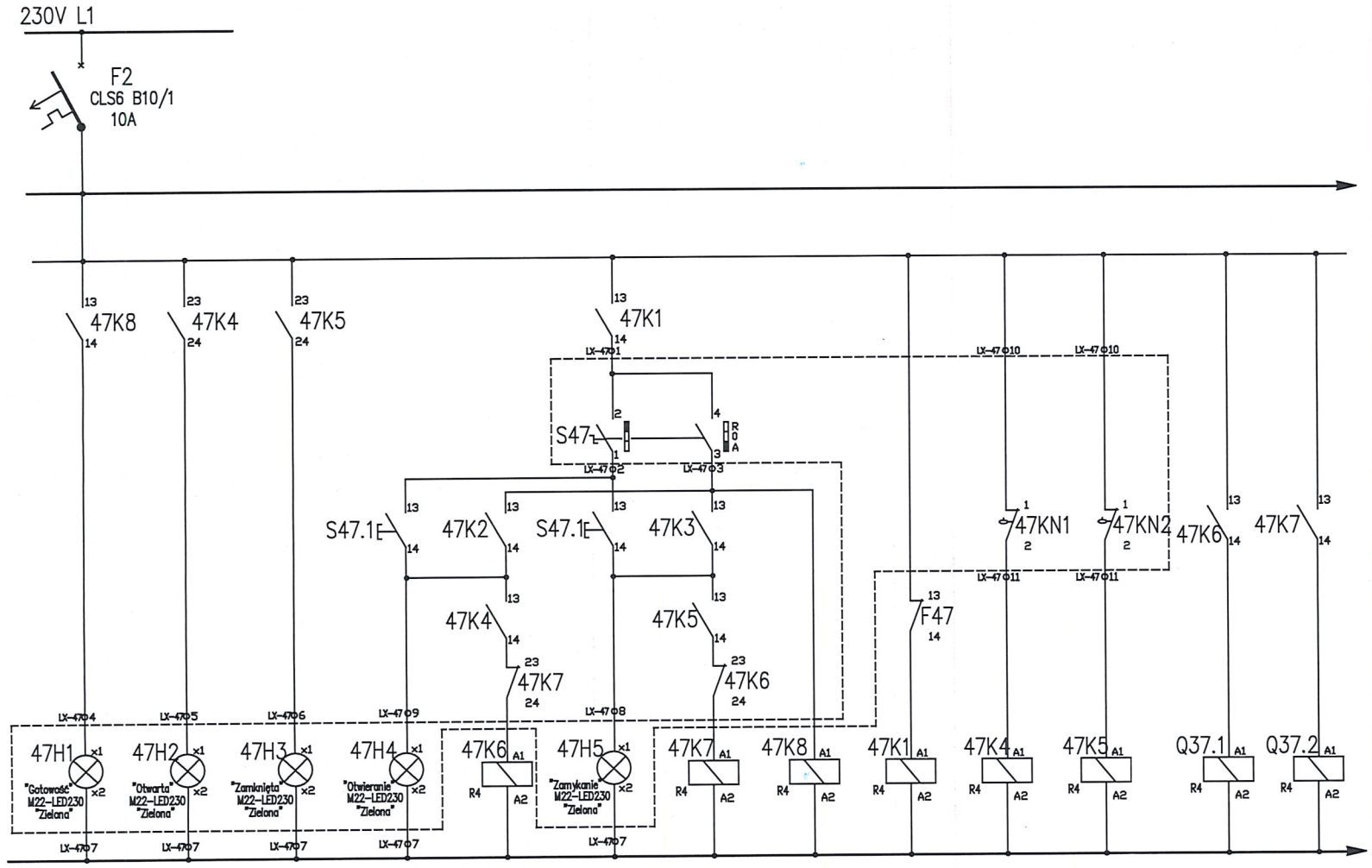

Diagram łączników krzywkowych

	R	0	A
1–2	X		
3–4			X

Szafka przy zasuwie ZNE5

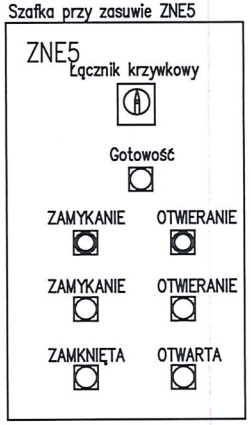

BIURO PROJEKTOWE
EKO-KARAT
ul. Wolności 107,
58-500 Jelenia Góra
e-mail: ekorodryk@op.pl tel. 75 64 74 032

rysunek : Schemat rozdzielnicy RG oczyszczalni	Projektował :	mgr inż. Waldemar Żurawski	nr upr. 546/01/DUW		arkusz : 62	data : Marzec 2023	E1
obiekt : "Przebudowa i rozbudowa oczyszczalni ścieków w Granowie"	Sprawdził:						

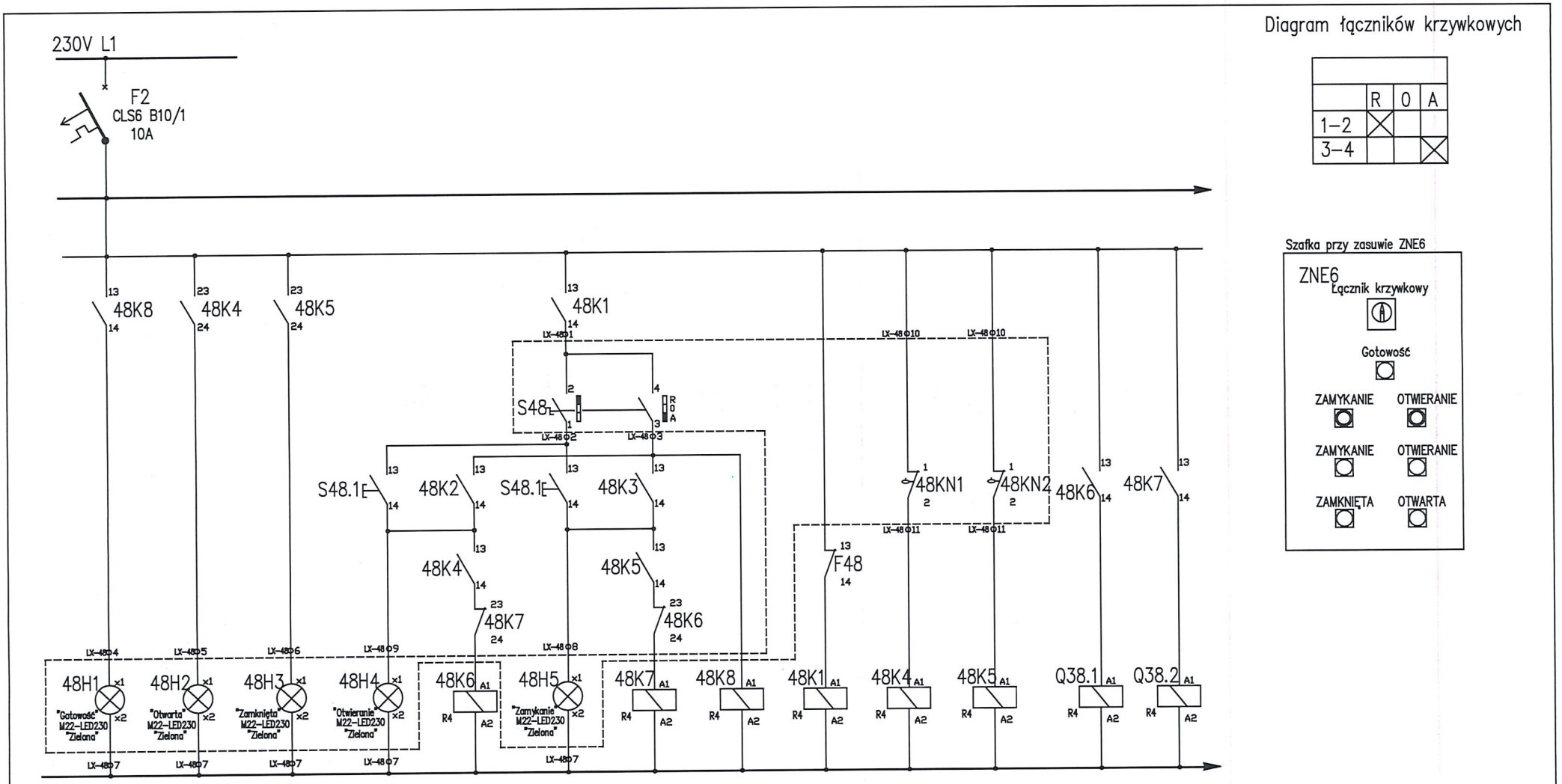

BIURO PROJEKTOWE EKO-KARAT ul. Wolności 107, 58-500 Jelenia Góra e-mail: ekorodryk@op.pl tel. 75 64 74 032	rysunek : Schemat rozdzielnicy RG oczyszczalni	Projektował : mgr inż. Waldemar Żurawski	nr upr. 546/01/DUW	arkusz : 63	data : Marzec 2023	E1
	obiekt : "Przebudowa i rozbudowa oczyszczalni ścieków w Granowie"	Sprawdził:				

Sterownik S7 1500 wejścia i wyjścia binarne

Pompa P1				Pompa P2				Pompa P3				Pompa 4			
Sterow. centr./ Gotowość	Praca	Awaria	Zał/ Wył Centralnie	Sterow. centr./ Gotowość	Praca	Awaria	Zał/ Wył Centralnie	Sterow. centr./ Gotowość	Praca	Awaria	Zał/ Wył Centralnie	Sterow. centr./ Gotowość	Praca	Awaria	Zał/ Wył Centralnie

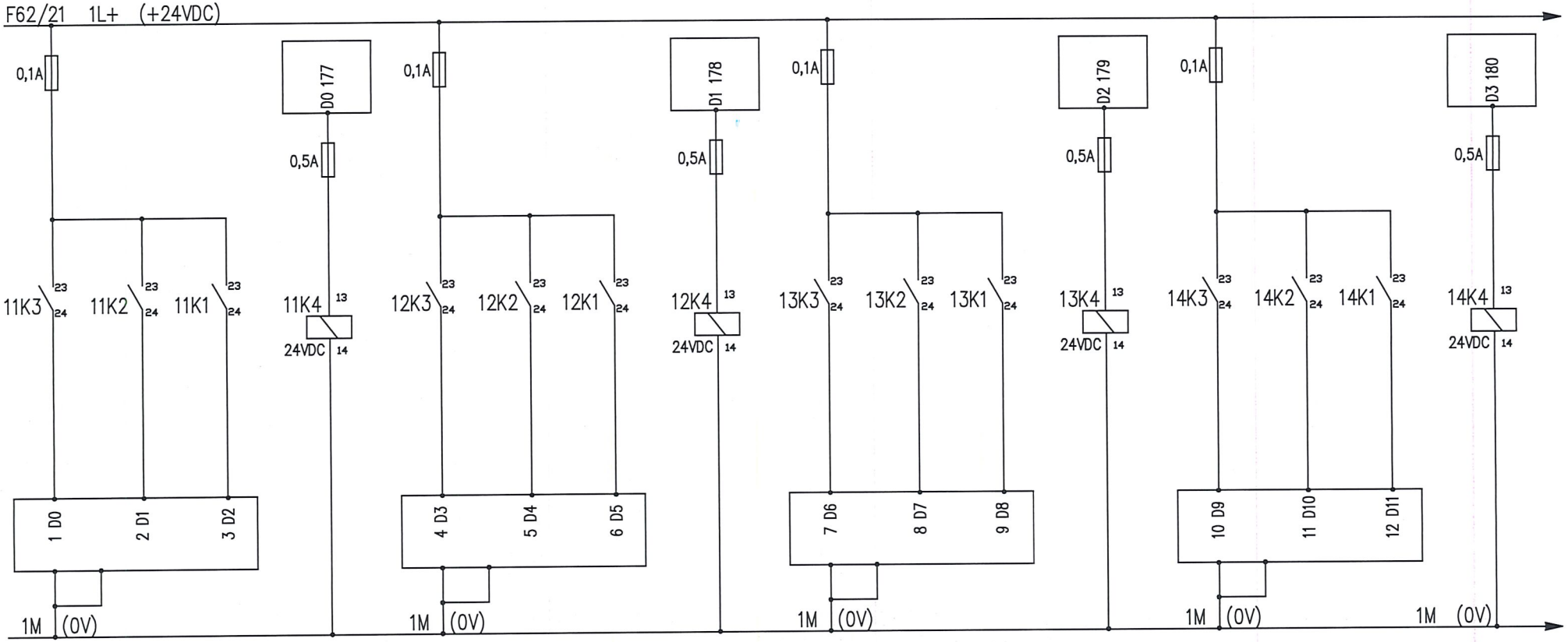

BIURO PROJEKTOWE EKO-KARAT
ul. Wolności 107, 58-500 Jelenia Góra
e-mail: ekorodryk@op.pl tel. 75 64 74 032

rysunek : Schemat rozdzielnicy RG oczyszczalni	Projektował :	mgr inż. Waldemar Żurawski	nr upr. 546/01/DUW		arkusz : 64	data : Marzec 2023	E1
obiekt : "Przebudowa i rozbudowa oczyszczalni ścieków w Granowie"	Sprawdził:					

Sterownik S7 1500 wejścia i wyjścia binarne

Pompa P5				Pompa P6				Mieszadło M1				Mieszadło M2			
Sterow. centr./ Gotowość	Praca	Awaria	Zał/ Wył Centralnie	Sterow. centr./ Gotowość	Praca	Awaria	Zał/ Wył Centralnie	Sterow. centr./ Gotowość	Praca	Awaria	Zał/ Wył Centralnie	Sterow. centr./ Gotowość	Praca	Awaria	Zał/ Wył Centralnie

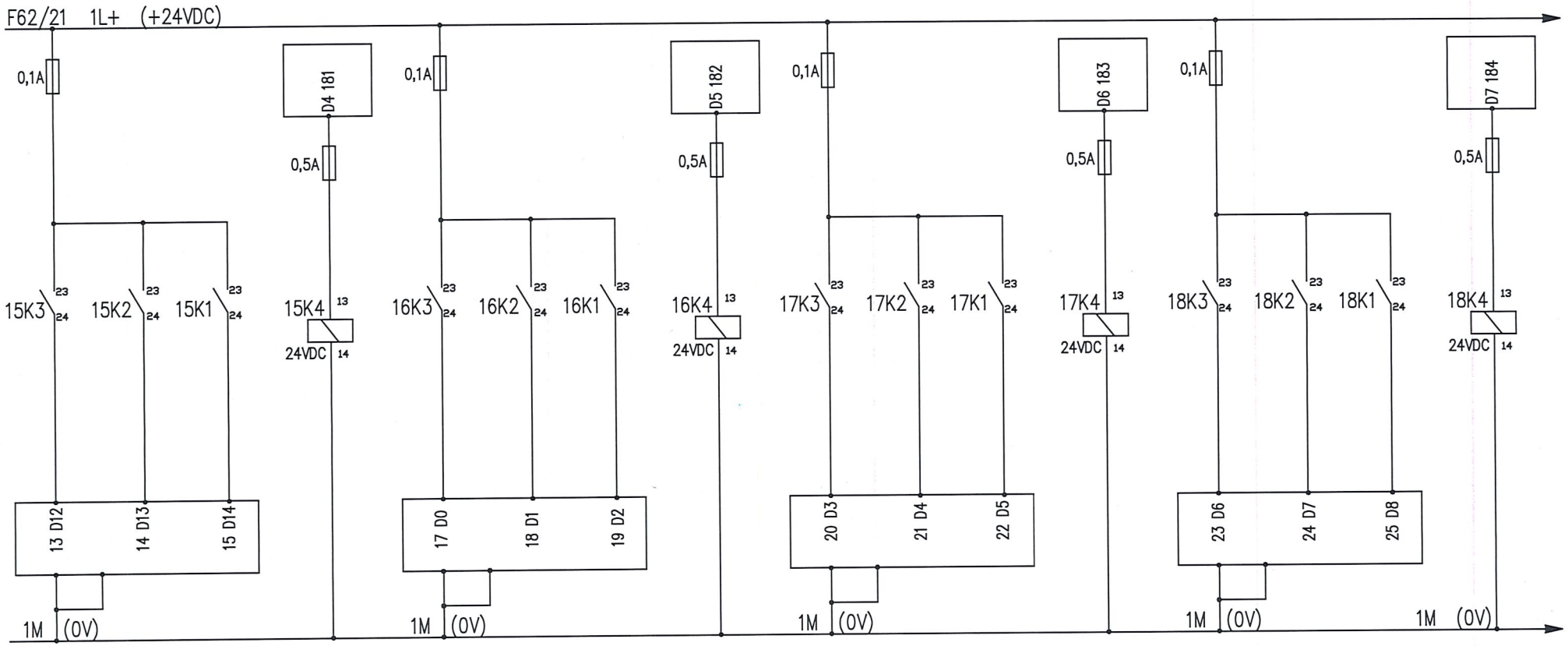

BIURO PROJEKTOWE EKO-KARAT
ul. Wolności 107, 58-500 Jelenia Góra
e-mail: ekorodryk@op.pl tel. 75 64 74 032

rysunek : Schemat rozdzielnicy RG oczyszczalni	Projektował :	mgr inż. Waldemar Żurawski	nr upr. 546/01/DUW		arkusz : 65	data : Marzec 2023	E1
obiekt : "Przebudowa i rozbudowa oczyszczalni ścieków w Granowie"	Sprawdził:					

Sterownik S7 1500 wejścia i wyjścia binarne

Mieszadło M3				Pompa PR2				Pompa PR3				Dmuchaw D3			
Sterow. centr./ Gotowość	Praca	Awaria	Zał/ Wył Centralnie	Sterow. centr./ Gotowość	Praca	Awaria	Zał/ Wył Centralnie	Sterow. centr./ Gotowość	Praca	Awaria	Zał/ Wył Centralnie	Sterow. centr./ Gotowość	Praca	Awaria	Zał/ Wył Centralnie

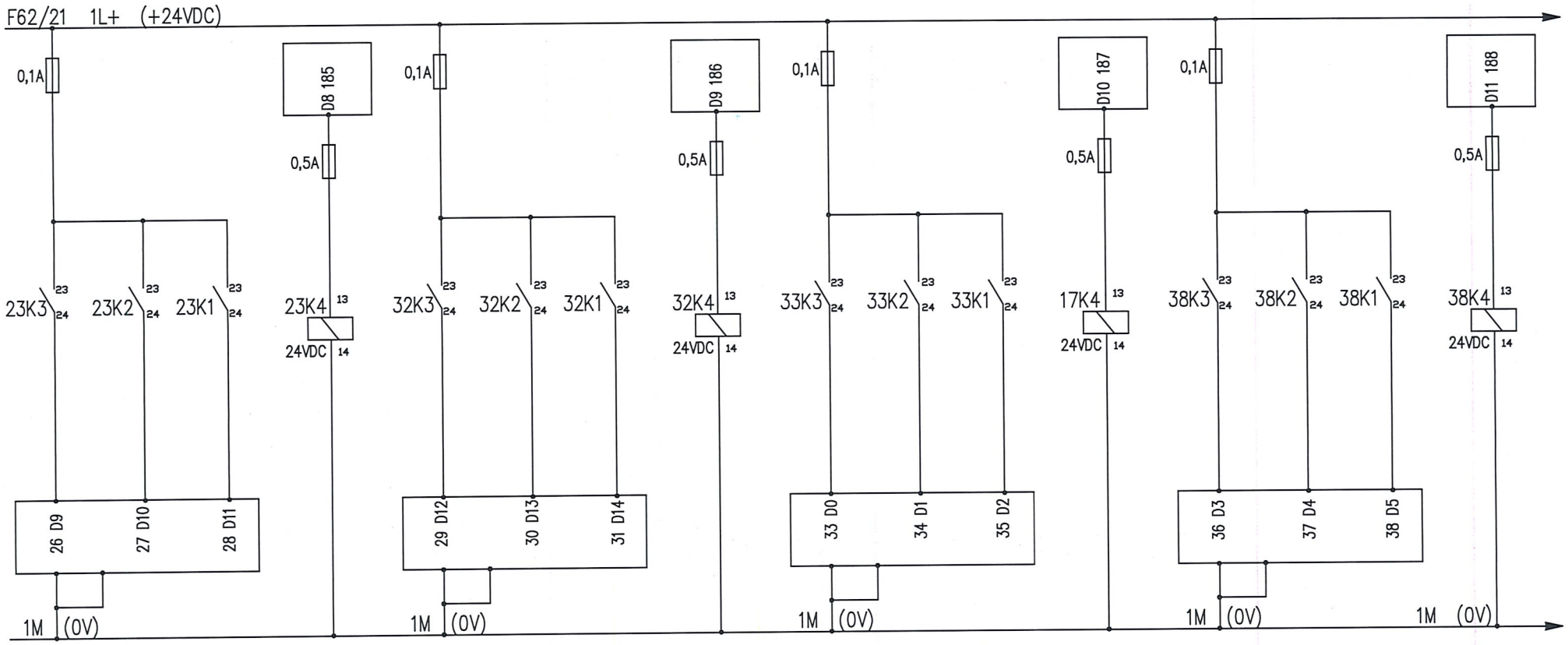

BIURO PROJEKTOWE EKO-KARAT
ul. Wolności 107, 58-500 Jelenia Góra
e-mail: ekorodryk@op.pl tel. 75 64 74 032

rysunek : Schemat rozdzielnicy RG oczyszczalni	Projektował :	mgr inż. Waldemar Żurawski	nr upr. 546/01/DUW		arkusz : 66	data : Marzec 2023
obiekt : "Przebudowa i rozbudowa oczyszczalni ścieków w Granowie"	Sprawdził:					E1

Sterownik S7 1500 wejścia i wyjścia binarne

Dmuchawa D4				Mieszadło M5				Pompa POU1				Mieszadło M6			
Sterow. centr./ Gotowość	Praca	Awaria	Zał/ Wył Centralnie	Sterow. centr./ Gotowość	Praca	Awaria	Zał/ Wył Centralnie	Sterow. centr./ Gotowość	Praca	Awaria	Zał/ Wył Centralnie	Sterow. centr./ Gotowość	Praca	Awaria	Zał/ Wył Centralnie

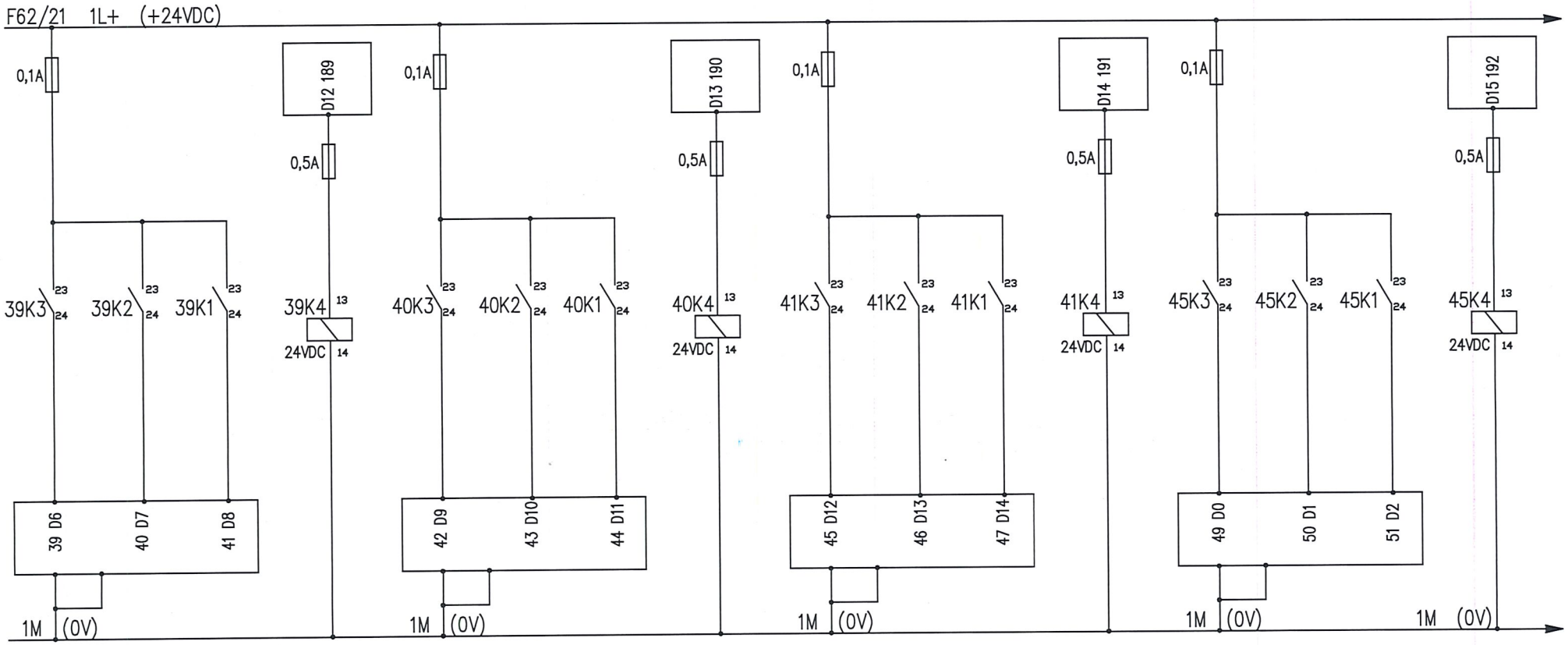

BIURO PROJEKTOWE EKO-KARAT ul. Wolności 107, 58-500 Jelenia Góra e-mail: ekorodryk@op.pl tel. 75 64 74 032	rysunek : Schemat rozdzielnicy RG oczyszczalni	Projektował :	mgr inż. Waldemar Żurawski	nr upr. 546/01/DUW	arkusz : 67	data : Marzec 2023
	obiekt : "Przebudowa i rozbudowa oczyszczalni ścieków w Granowie"	Sprawdził:				E1

Sterownik S7 1500 wejścia i wyjścia binarne

Pompa POU2				Mieszadło M7				Pompa PW1				Pompa PW2			
Sterow. centr./ Gotowość	Praca	Awaria	Zał/ Wył Centralnie	Sterow. centr./ Gotowość	Praca	Awaria	Zał/ Wył Centralnie	Sterow. centr./ Gotowość	Praca	Awaria	Zał/ Wył Centralnie	Sterow. centr./ Gotowość	Praca	Awaria	Zał/ Wył Centralnie

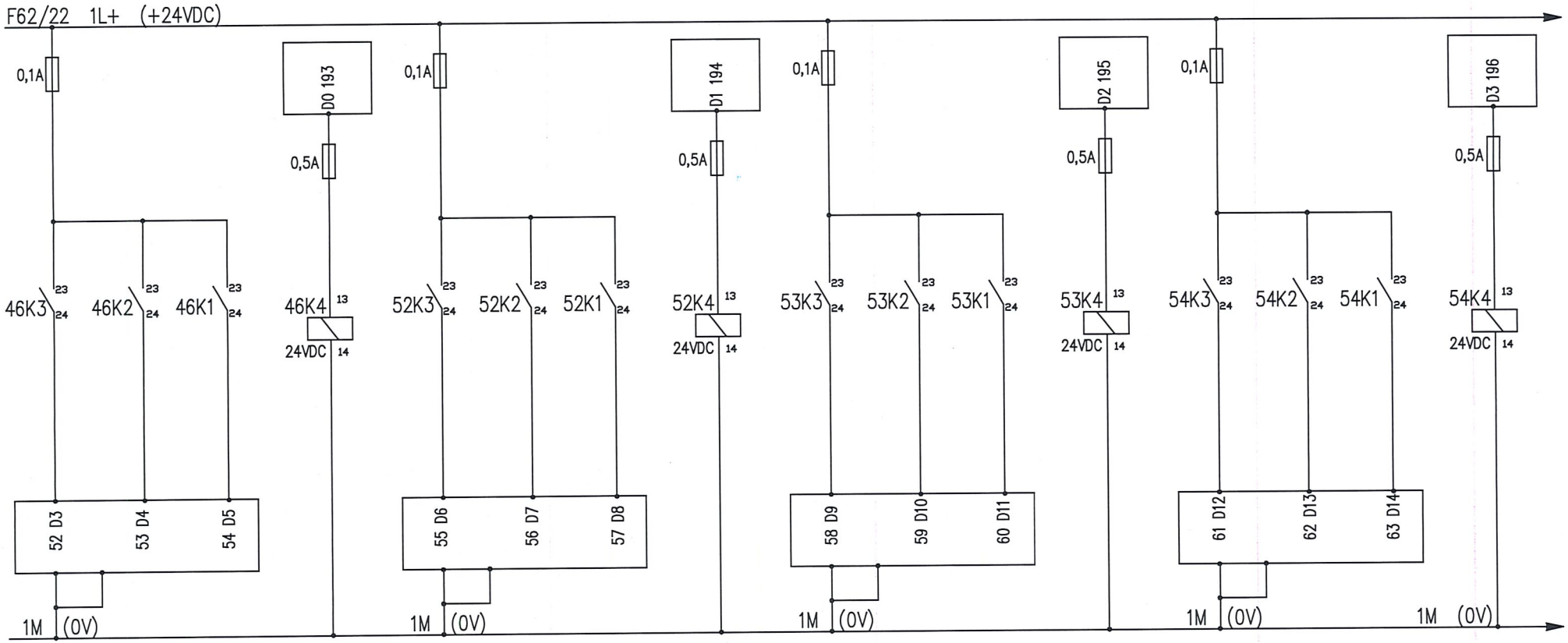

BIURO PROJEKTOWE EKO-KARAT ul. Wolności 107, 58-500 Jelenia Góra e-mail: ekorodryk@op.pl tel. 75 64 74 032	rysunek : Schemat rozdzielnicy RG oczyszczalni	Projektował : mgr inż. Waldemar Żurawski	nr upr. 546/01/DUW	arkusz : 68	data : Marzec 2023	E1
	obiekt : "Przebudowa i rozbudowa oczyszczalni ścieków w Granowie"	Sprawdził:				

Sterownik S7 1500 wejścia i wyjścia binarne

Pompa P7				Pompa P8				Pompa P				Dmuchawa D1			
Sterow. centr./ Gotowość	Praca	Awaria	Zał/ Wył Centralnie	Sterow. centr./ Gotowość	Praca	Awaria	Zał/ Wył Centralnie	Sterow. centr./ Gotowość	Praca	Awaria	Zał/ Wył Centralnie	Sterow. centr./ Gotowość	Praca	Awaria	Zał/ Wył Centralnie

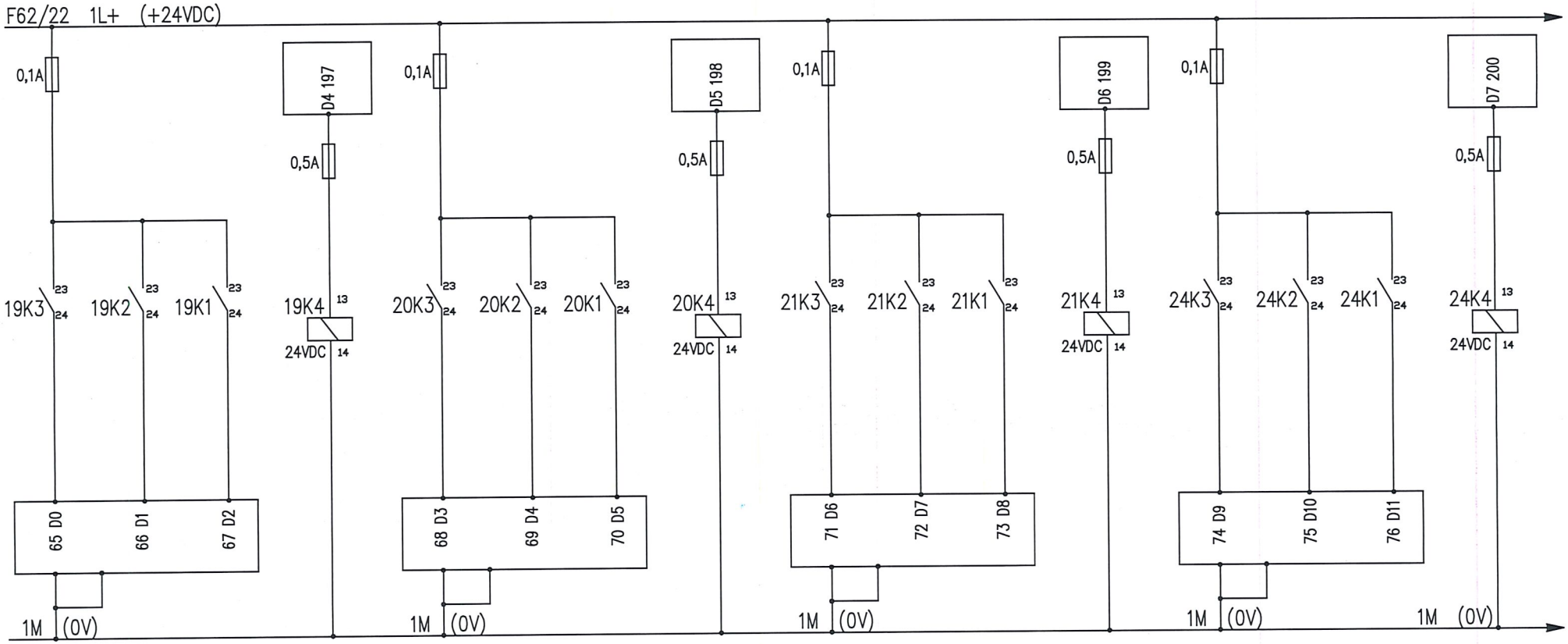

BIURO PROJEKTOWE EKO-KARAT ul. Wolności 107, 58-500 Jelenia Góra e-mail: ekorodryk@op.pl tel. 75 64 74 032	rysunek : Schemat rozdzielnicy RG oczyszczalni	Projektował : mgr inż. Waldemar Żurawski	nr upr. 546/01/DUW	arkusz : 69	data : Marzec 2023	E1
	obiekt : "Przebudowa i rozbudowa oczyszczalni ścieków w Granowie"	Sprawdził:				

Sterownik S7 1500 wejścia i wyjścia binarne

Dmuchawa D2				Pompa PR1				Pompa P01				Dmuchawa D5			
Sterow. centr./ Gotowość	Praca	Awaria	Zał/ Wył Centralnie	Sterow. centr./ Gotowość	Praca	Awaria	Zał/ Wył Centralnie	Sterow. centr./ Gotowość	Praca	Awaria	Zał/ Wył Centralnie	Sterow. centr./ Gotowość	Praca	Awaria	Zał/ Wył Centralnie

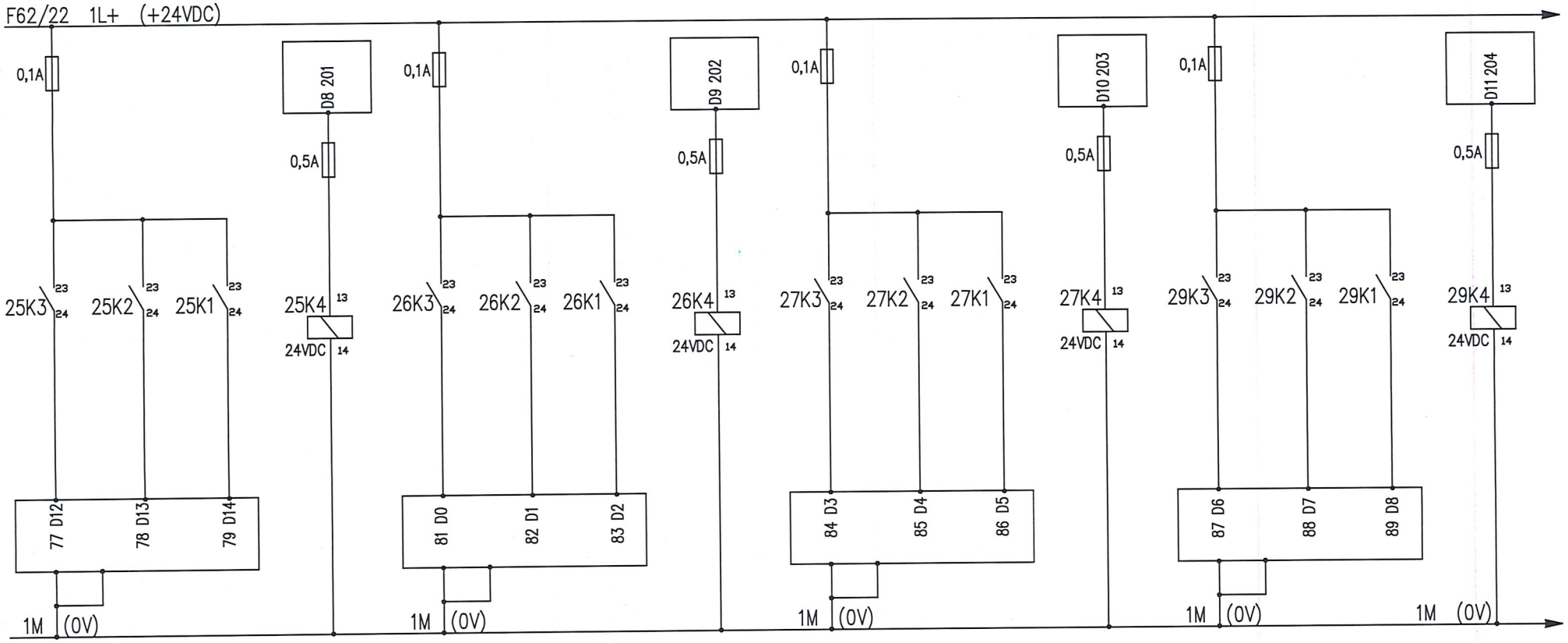

BIURO PROJEKTOWE EKO-KARAT
ul. Wolności 107, 58-500 Jelenia Góra
e-mail: ekorodryk@op.pl tel. 75 64 74 032

rysunek : Schemat rozdzielnicy RG oczyszczalni	Projektował :	mgr inż. Waldemar Żurawski	nr upr. 546/01/DUW	arkusz : 70	data : Marzec 2023	E1
obiekt : "Przebudowa i rozbudowa oczyszczalni ścieków w Granowie"	Sprawdził:					

Sterownik S7 1500 wejścia i wyjścia binarne

Dmuchawa D6				Dmuchawa D7				Pompa PO2				Pompa PO3			
Sterow. centr./ Gotowość	Praca	Awaria	Zał/ Wył Centralnie	Sterow. centr./ Gotowość	Praca	Awaria	Zał/ Wył Centralnie	Sterow. centr./ Gotowość	Praca	Awaria	Zał/ Wył Centralnie	Sterow. centr./ Gotowość	Praca	Awaria	Zał/ Wył Centralnie

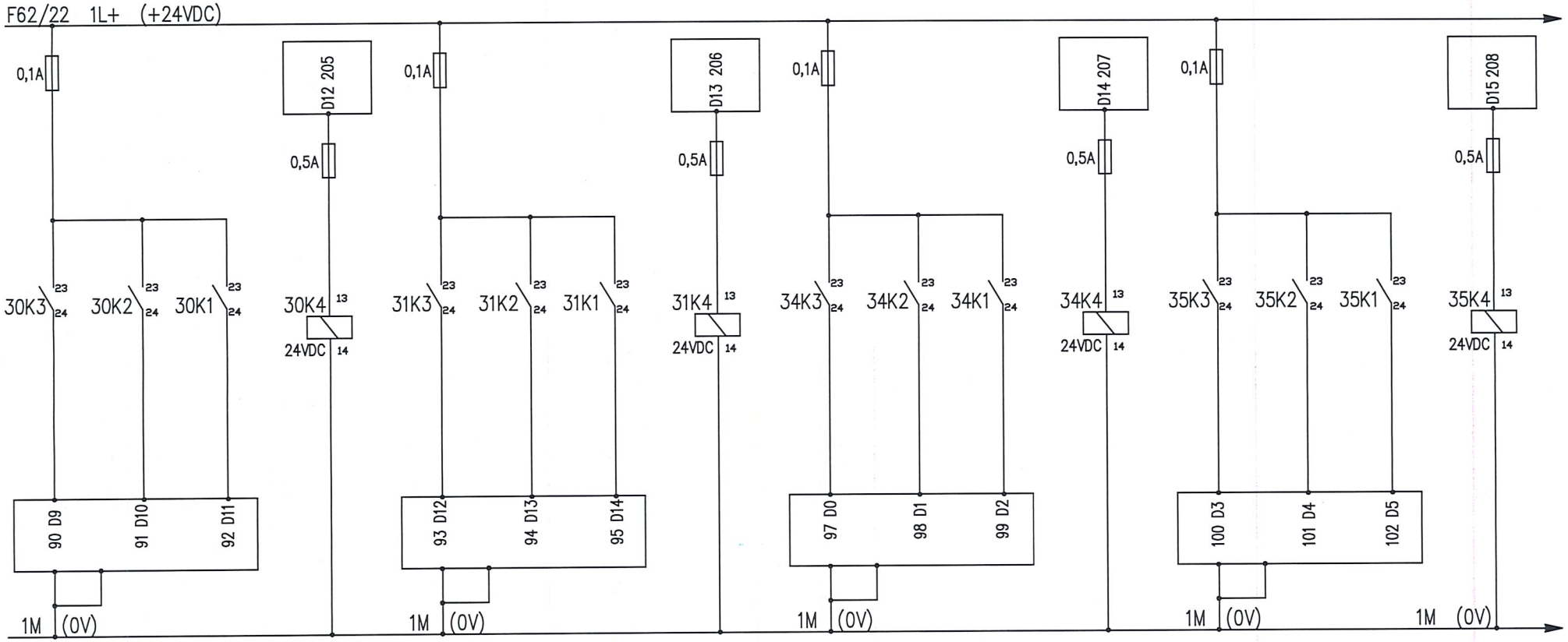

BIURO PROJEKTOWE EKO-KARAT
ul. Wolności 107, 58-500 Jelenia Góra
e-mail: ekorodryk@op.pl tel. 75 64 74 032

rysunek : Schemat rozdzielnicy RG oczyszczalni	Projektował :	mgr inż. Waldemar Żurawski	nr upr. 546/01/DUW		arkusz : 71	data : Marzec 2023
obiekt : "Przebudowa i rozbudowa oczyszczalni ścieków w Granowie"	Sprawdził:					E1

Sterownik S7 1500 wejścia i wyjścia binarne

Dmuchawa D8				Dmuchawa D9				Pompa POZ1				Pompa POZ2			
Sterow. centr./ Gotowość	Praca	Awaria	Zał/ Wył Centralnie	Sterow. centr./ Gotowość	Praca	Awaria	Zał/ Wył Centralnie	Sterow. centr./ Gotowość	Praca	Awaria	Zał/ Wył Centralnie	Sterow. centr./ Gotowość	Praca	Awaria	Zał/ Wył Centralnie

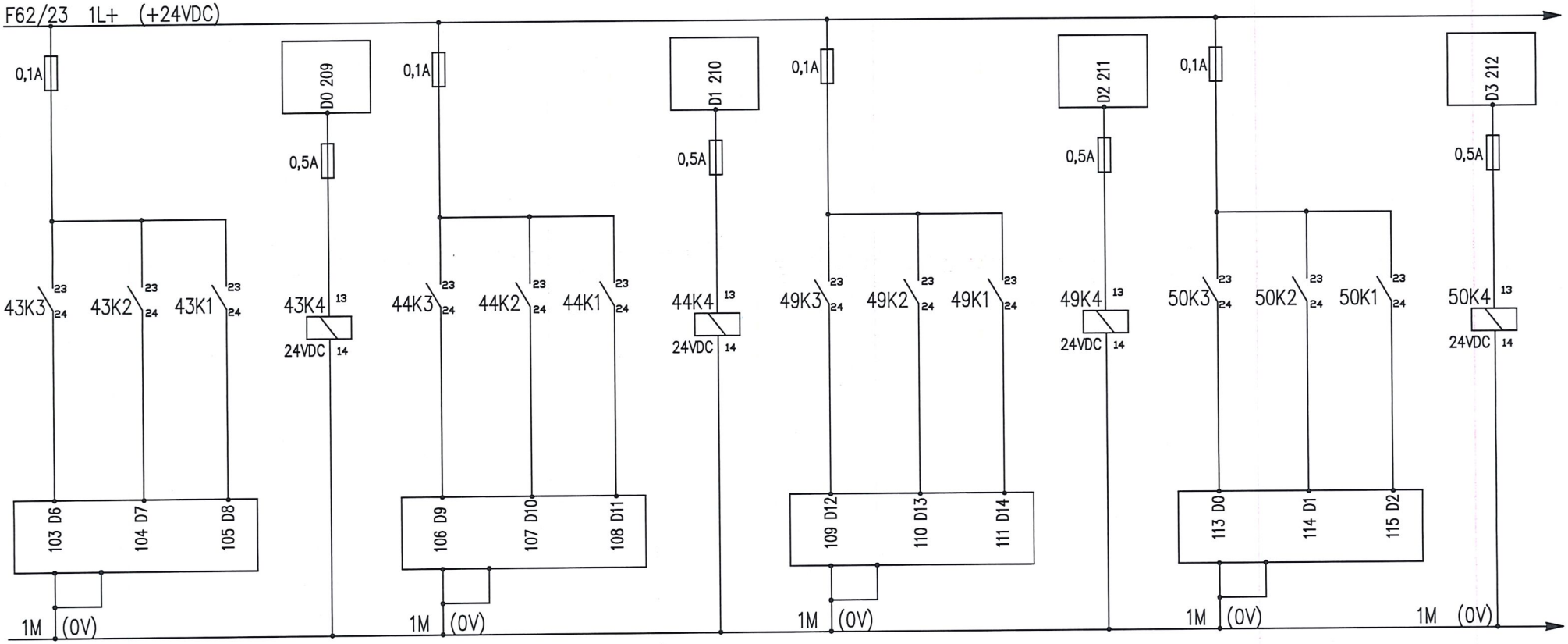

BIURO PROJEKTOWE EKO-KARAT ul. Wolności 107, 58-500 Jelenia Góra e-mail: ekorodryk@op.pl tel. 75 64 74 032	rysunek : Schemat rozdzielnicy RG oczyszczalni	Projektował :	mgr inż. Waldemar Żurawski	nr upr. 546/01/DUW	arkusz : 72	data : Marzec 2023
	obiekt : "Przebudowa i rozbudowa oczyszczalni ścieków w Granowie"	Sprawdził:				E1

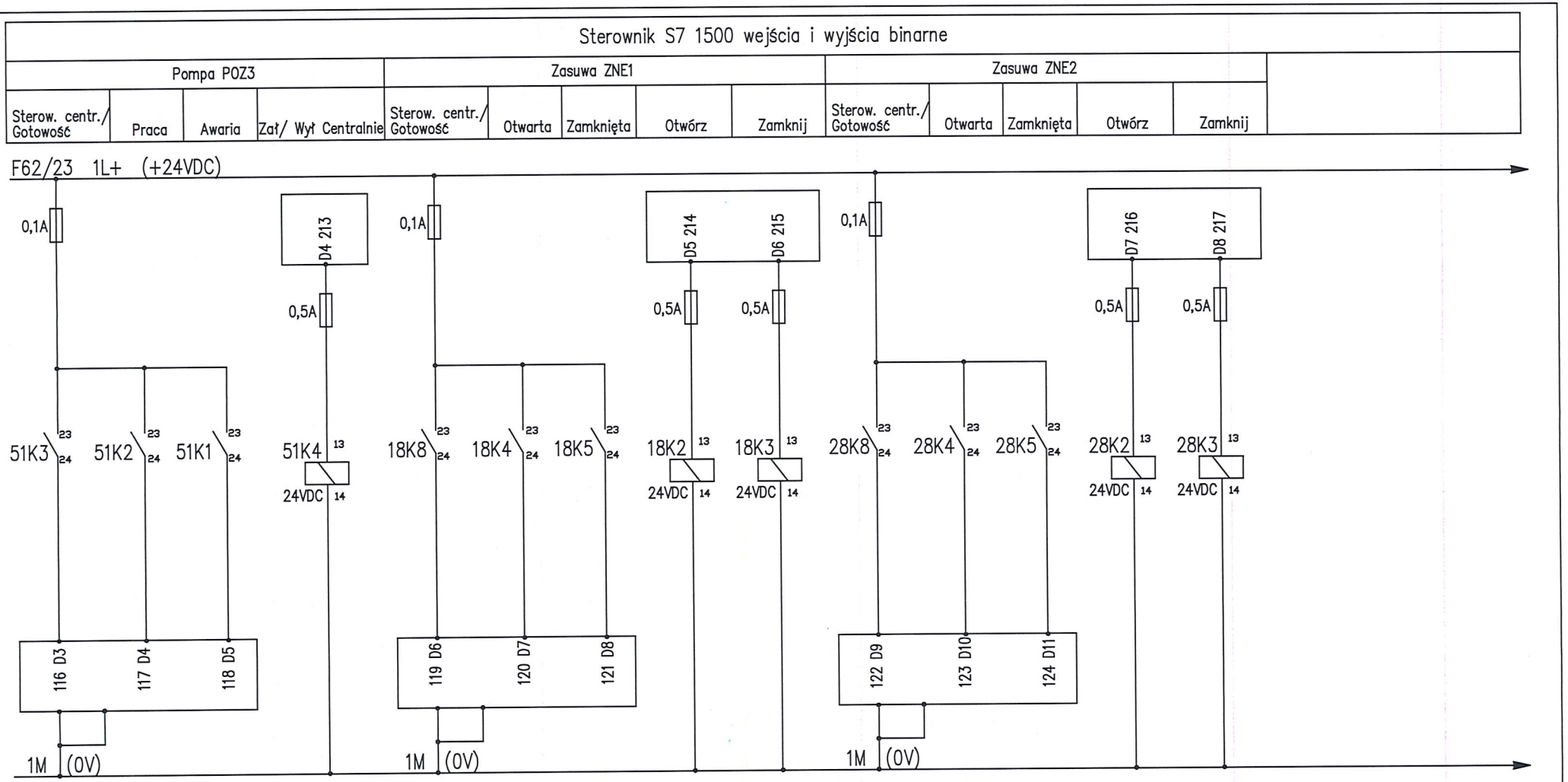

BIURO PROJEKTOWE EKO-KARAT s.c. ul. Wolności 107, 58-500 Jelenia Góra e-mail: ekorodryk@op.pl tel. 75 64 74 032	rysunek : Schemat rozdzielnicy RG oczyszczalni	Projektował : mgr inż. Waldemar Żurawski	nr upr. 546/01/DUW		arkusz : 73	data : Marzec 2023	E1
	obiekt : "Przebudowa i rozbudowa oczyszczalni ścieków w Granowie"	Sprawdził:					

Sterownik S7 1500 wejścia i wyjścia binarne

Zasuwa ZNE3					Zasuwa ZNE4					Zasuwa ZNE7				
Sterow. centr./ Gotowość	Otwarta	Zamknięta	Otwórz	Zamknij	Sterow. centr./ Gotowość	Otwarta	Zamknięta	Otwórz	Zamknij	Sterow. centr./ Gotowość	Otwarta	Zamknięta	Otwórz	Zamknij

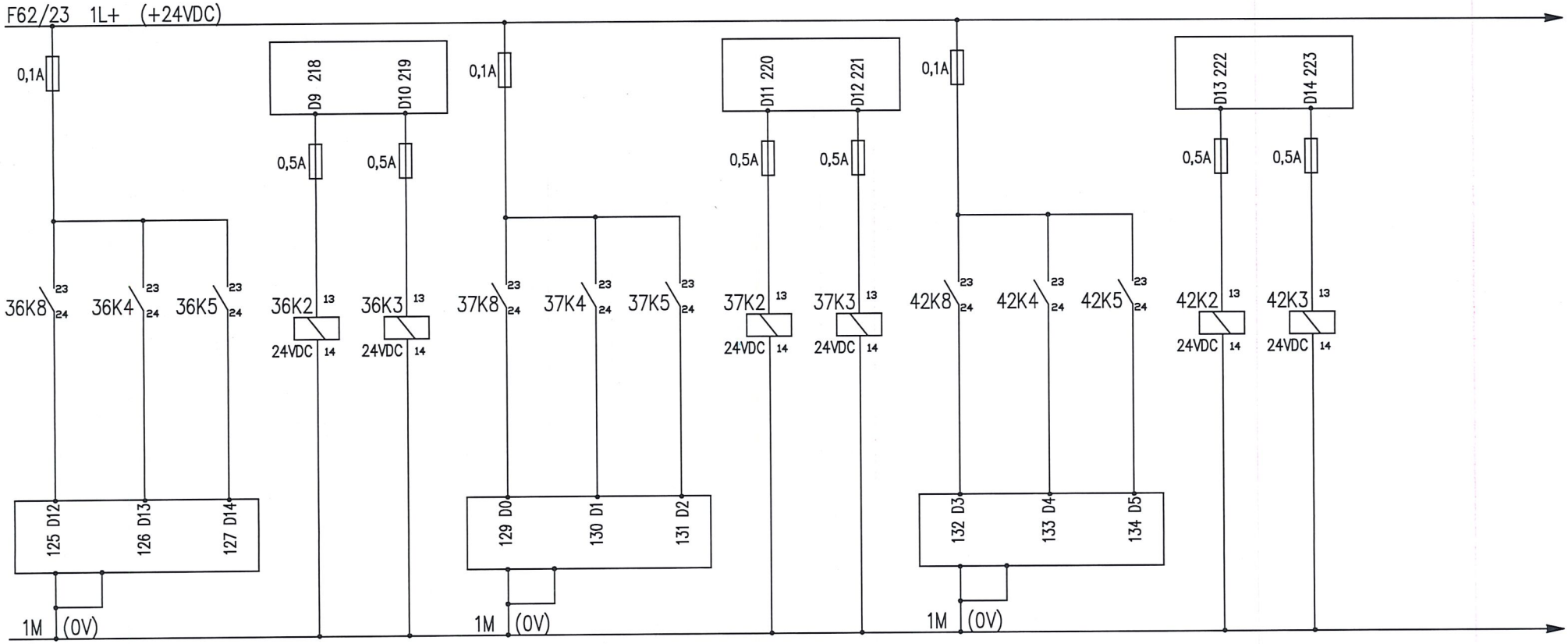

BIURO PROJEKTOWE EKO-KARAT
ul. Wolności 107, 58-500 Jelenia Góra
e-mail: ekorodryk@op.pl tel. 75 64 74 032

rysunek : Schemat rozdzielnicy RG oczyszczalni	Projektował :	mgr inż. Waldemar Żurawski	nr upr. 546/01/DUW		arkusz : 74	data : Marzec 2023
obiekt : "Przebudowa i rozbudowa oczyszczalni ścieków w Granowie"	Sprawdził:					E1

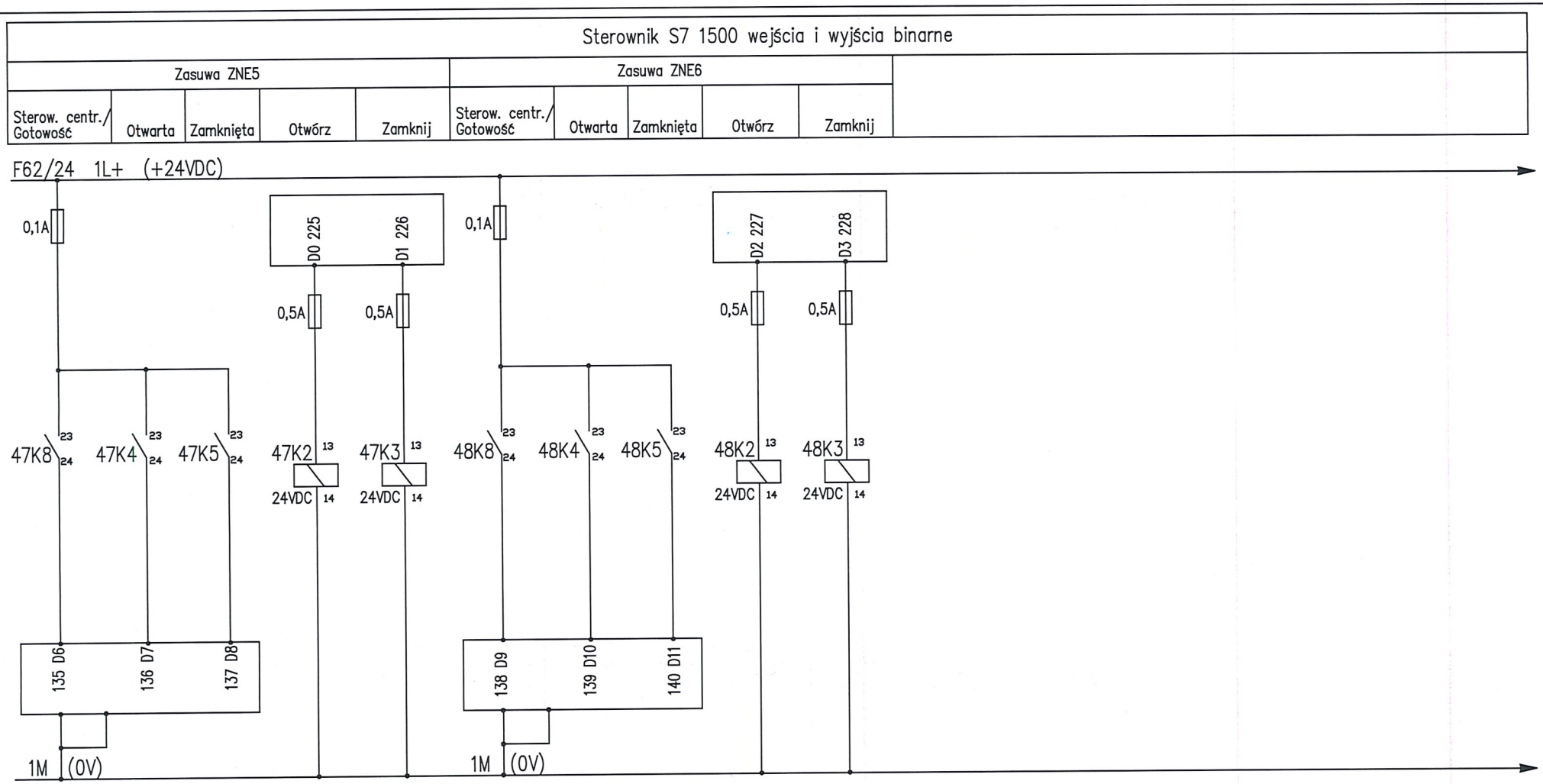

BIURO PROJEKTOWE EKO-KARAT ul. Wolności 107, 58-500 Jelenia Góra e-mail: ekorodryk@op.pl tel. 75 64 74 032	rysunek : Schemat rozdzielnicy RG oczyszczalni	Projektował :	mgr inż. Waldemar Żurawski	nr upr. 546/01/DUW		arkusz : 75	data : Marzec 2023	E1
	obiekt : "Przebudowa i rozbudowa oczyszczalni ścieków w Granowie"	Sprawdził:					

Sterownik S7 1500 wejścia i wyjścia binarne

Pompownia ścieków surowych				Pompownia II stopnia				Zbiornik retencyjno–wyrównawczy			
Suchobieg	Poziom Min	Poziom MaxI	Poziom MaxII	Suchobieg	Poziom Min	Poziom MaxI	Poziom MaxII	Suchobieg	Poziom Min	Poziom MaxI	Poziom MaxII

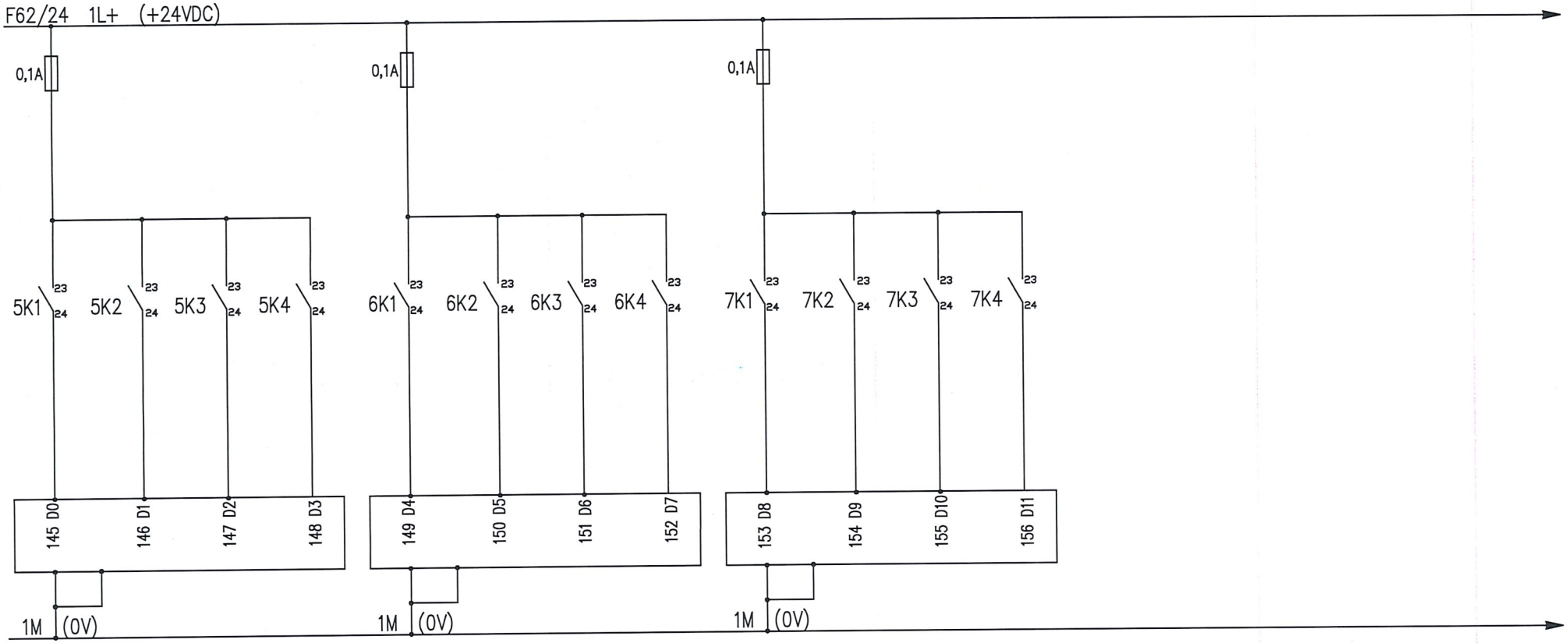

BIURO PROJEKTOWE EKO-KARAT
ul. Wolności 107, 58-500 Jelenia Góra
e-mail: ekorodryk@op.pl tel. 75 64 74 032

rysunek : Schemat rozdzielnicy RG oczyszczalni	Projektował :	mgr inż. Waldemar Żurawski	nr upr. 546/01/DUW		arkusz : 76	data : Marzec 2023
obiekt : "Przebudowa i rozbudowa oczyszczalni ścieków w Granowie"	Sprawdził:					E1

Sterownik S7 1500 wejścia i wyjścia binarne

Sitopiakownik			Krata koszowa			Prasa odwadniania osadu			Awaria
Praca	Awaria	Zał/ Wył	Praca	Awaria	Zał/ Wył	Praca	Awaria	Zał/ Wył	Awaria napięcia

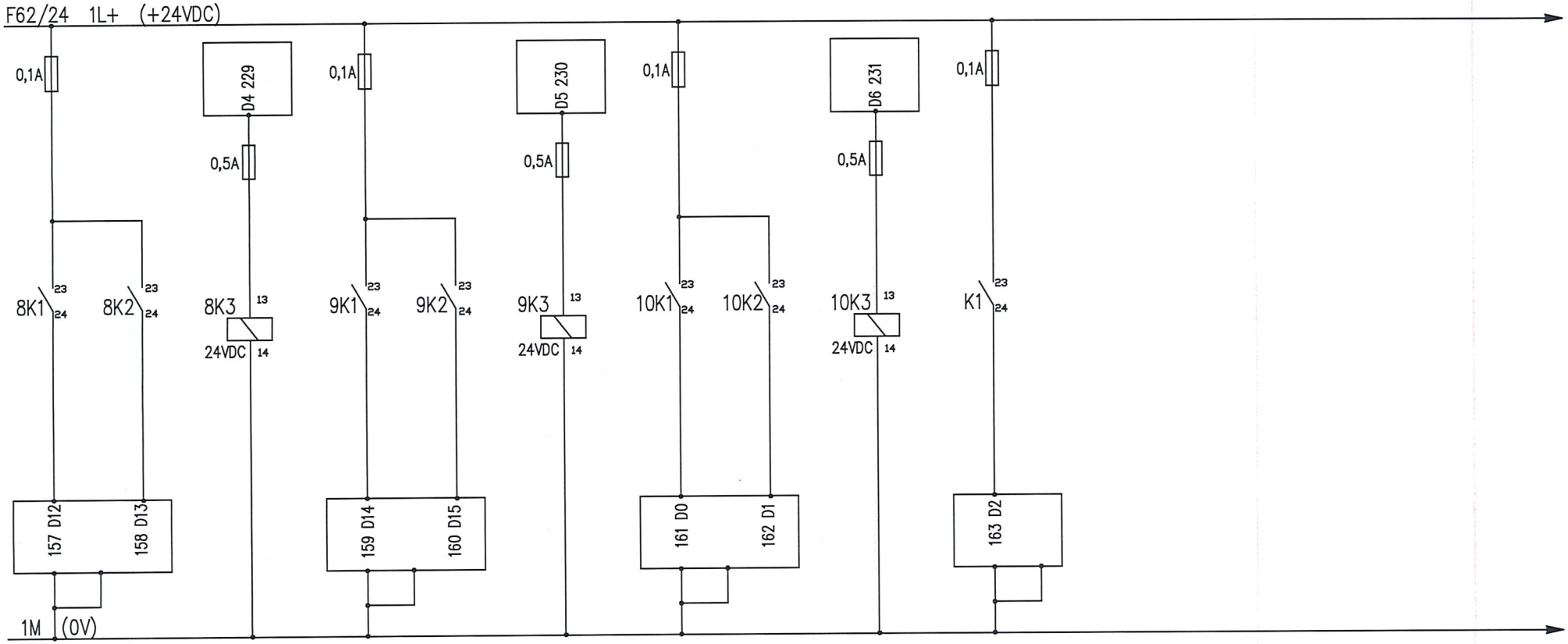

BIURO PROJEKTOWE EKO-KARAT ul. Wolności 107, 58-500 Jelenia Góra e-mail: ekorodryk@op.pl tel. 75 64 74 032	rysunek : Schemat rozdzielnicy RG oczyszczalni	Projektował :	mgr inż. Waldemar Żurawski	nr upr. 546/01/DUW		arkusz : 77	data : Marzec 2023	E1
	obiekt : "Przebudowa i rozbudowa oczyszczalni ścieków w Granowie"	Sprawdził:					

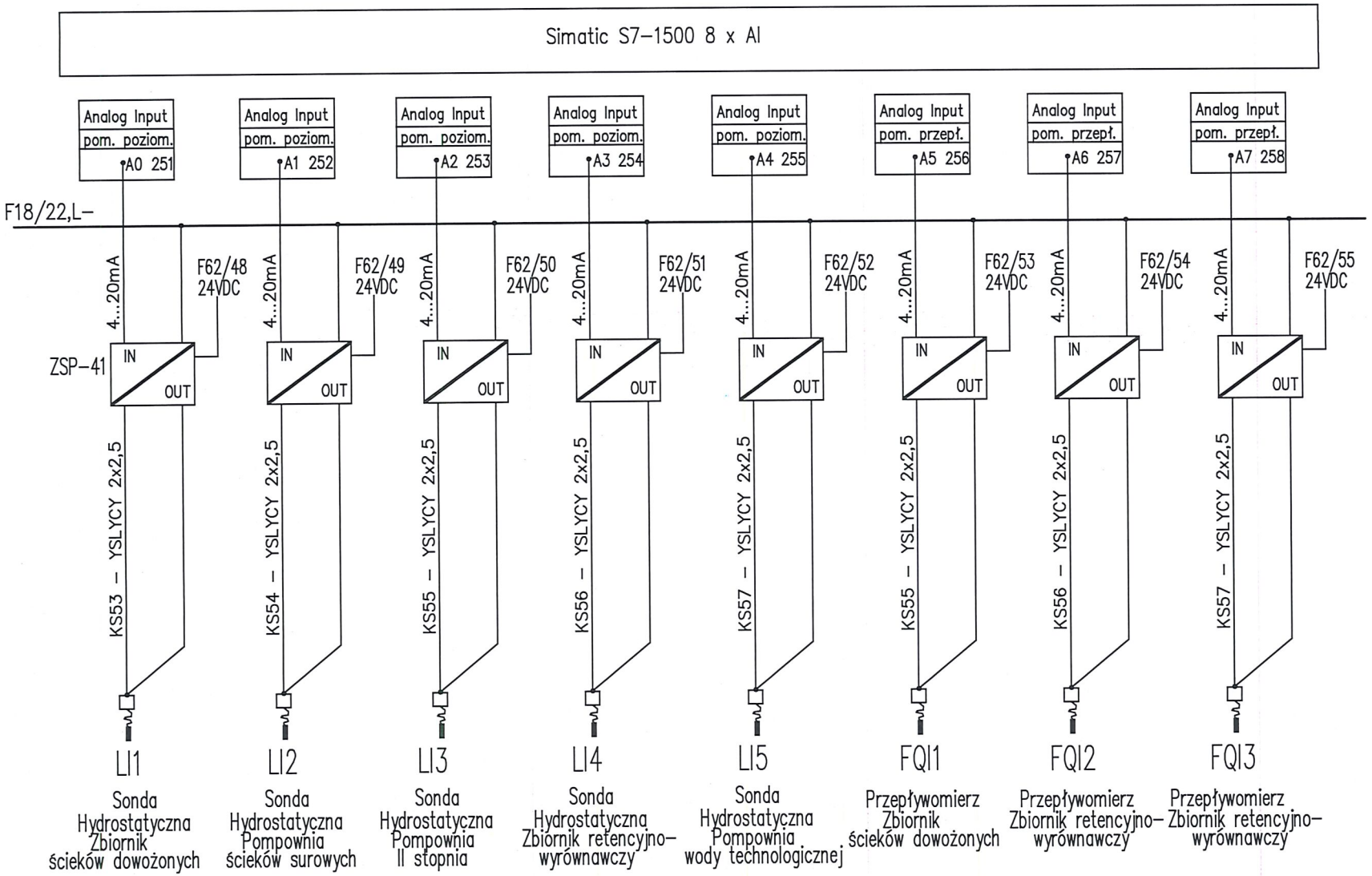

BIURO PROJEKTOWE EKO-HARAT s.c. ul. Wolności 107, 58-500 Jelenia Góra e-mail: ekorodryk@op.pl tel. 75 64 74 032	rysunek : Schemat rozdzielnicy RG oczyszczalni	Projektował :	mgr inż. Waldemar Żurawski	nr upr. 546/01/DUW		arkusz : 78	data : Marzec 2023
	obiekt : "Przebudowa i rozbudowa oczyszczalni ścieków w Granowie"	Sprawdził:					E1

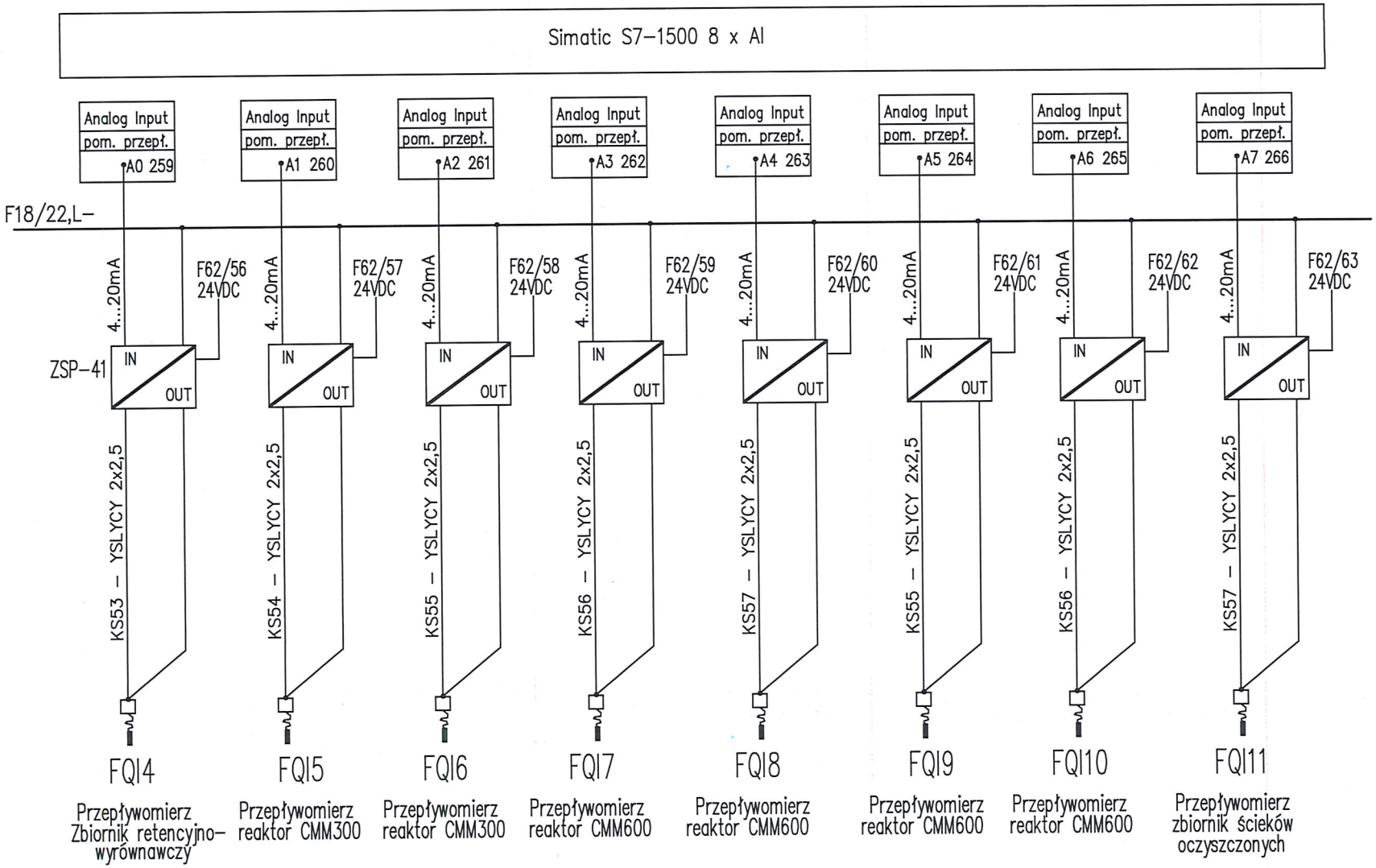

BIURO PROJEKTOWE EKO-HARAT
ul. Wolności 107, 58-500 Jelenia Góra
e-mail: ekorodryk@op.pl tel. 75 64 74 032

rysunek : Schemat rozdzielnicy RG oczyszczalni	Projektował :	mgr inż. Waldemar Żurawski	nr upr. 546/01/DUW		arkusz : 79	data : Marzec 2023	E1
obiekt : "Przebudowa i rozbudowa oczyszczalni ścieków w Granowie"	Sprawdził:					

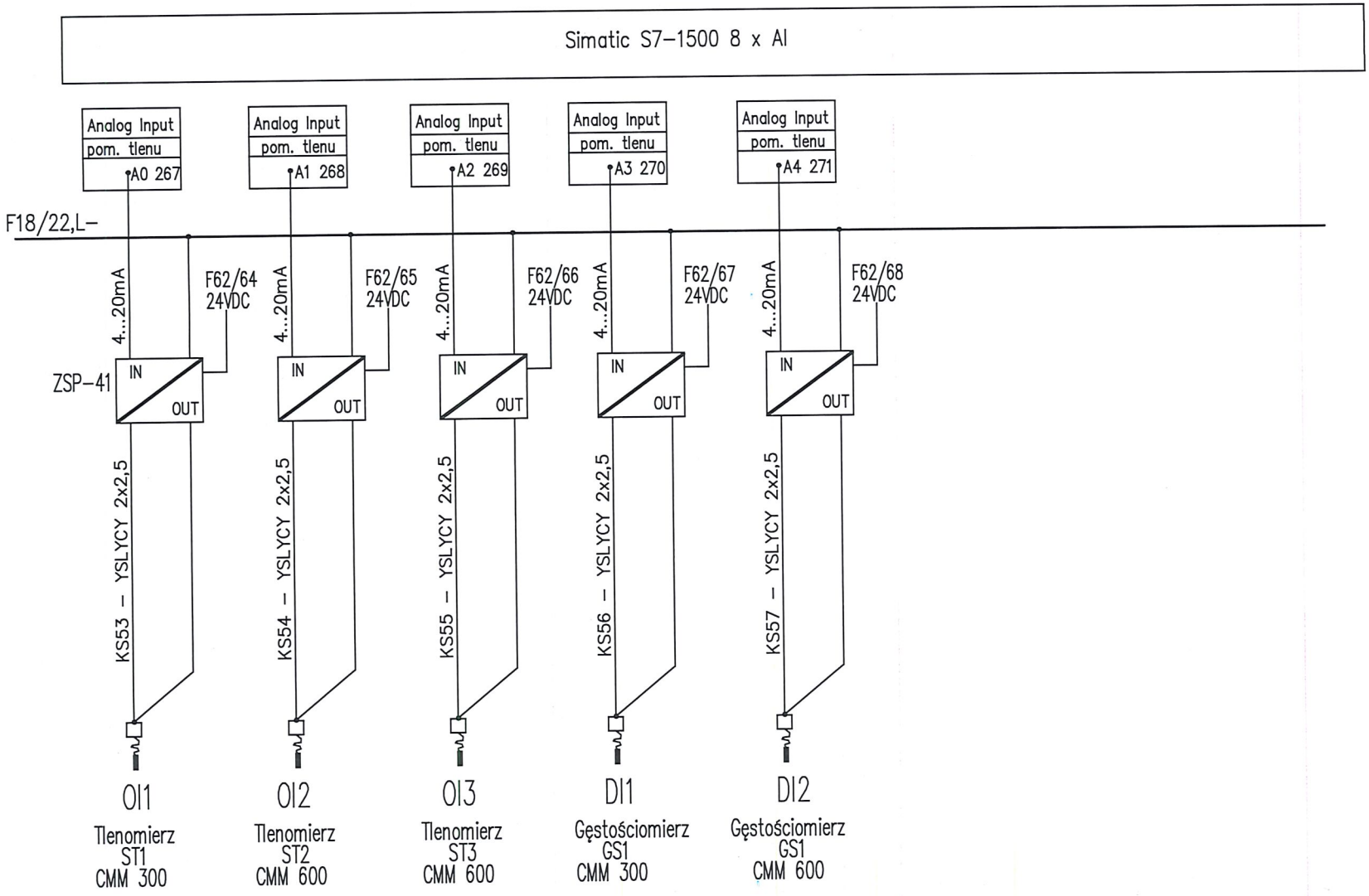

BIURO PROJEKTOWE EKO-KARAT ul. Wolności 107, 58-500 Jelenia Góra e-mail: ekorodryk@op.pl tel. 75 64 74 032	rysunek : Schemat rozdzielnicy RG oczyszczalni	Projektował :	mgr inż. Waldemar Żurawski	nr upr. 546/01/DUW		arkusz : 80	data : Marzec 2023	E1
	obiekt : "Przebudowa i rozbudowa oczyszczalni ścieków w Granowie"	Sprawdził:					

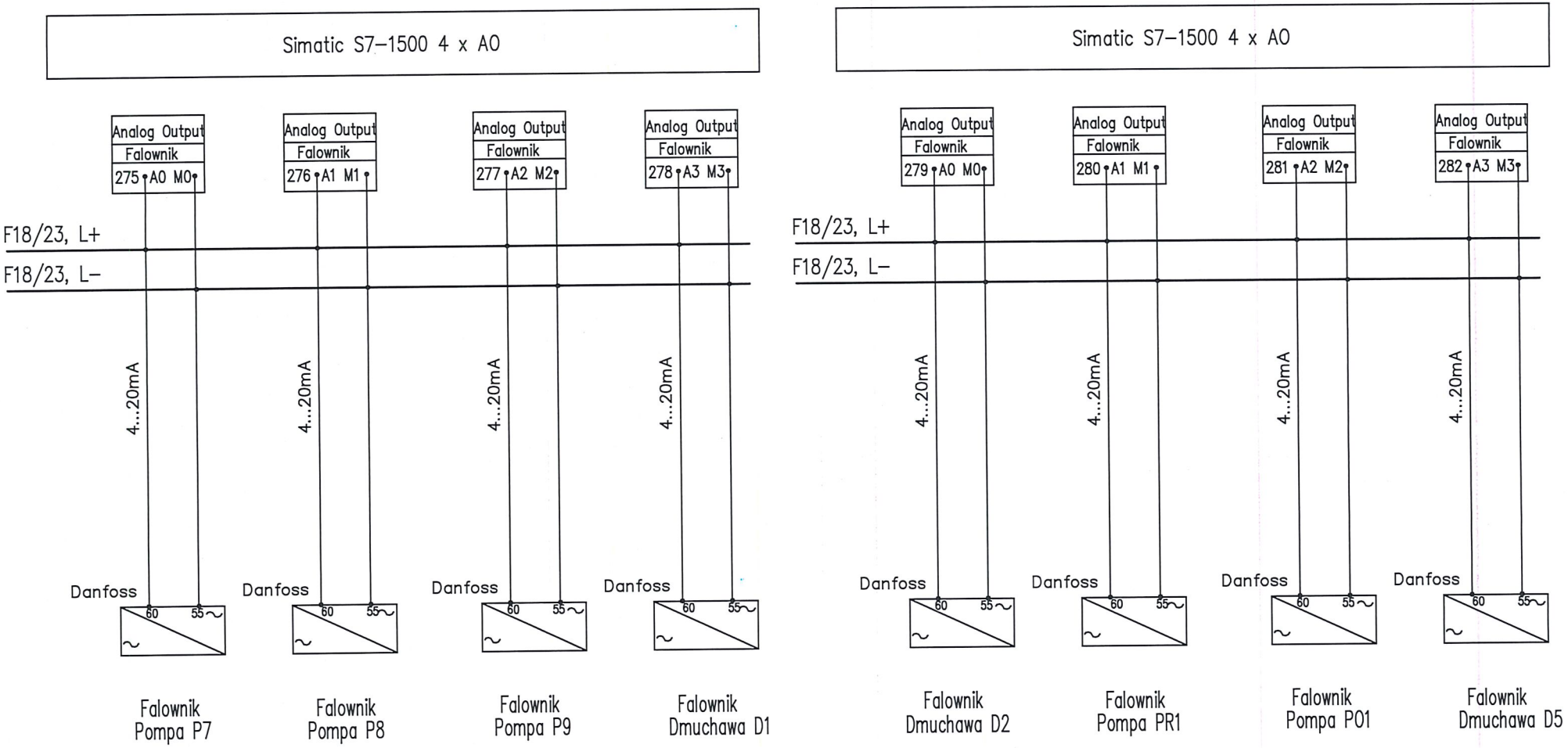

BIURO PROJEKTOWE EKO-KARAT ul. Wolności 107, 58-500 Jelenia Góra e-mail: ekorodryk@op.pl tel. 75 64 74 032	rysunek : Schemat rozdzielnicy RG oczyszczalni	Projektował :	mgr inż. Waldemar Żurawski	nr upr. 546/01/DUW		arkusz : 81	data : Marzec 2023	E1
	obiekt : "Przebudowa i rozbudowa oczyszczalni ścieków w Granowie"	Sprawdził:					

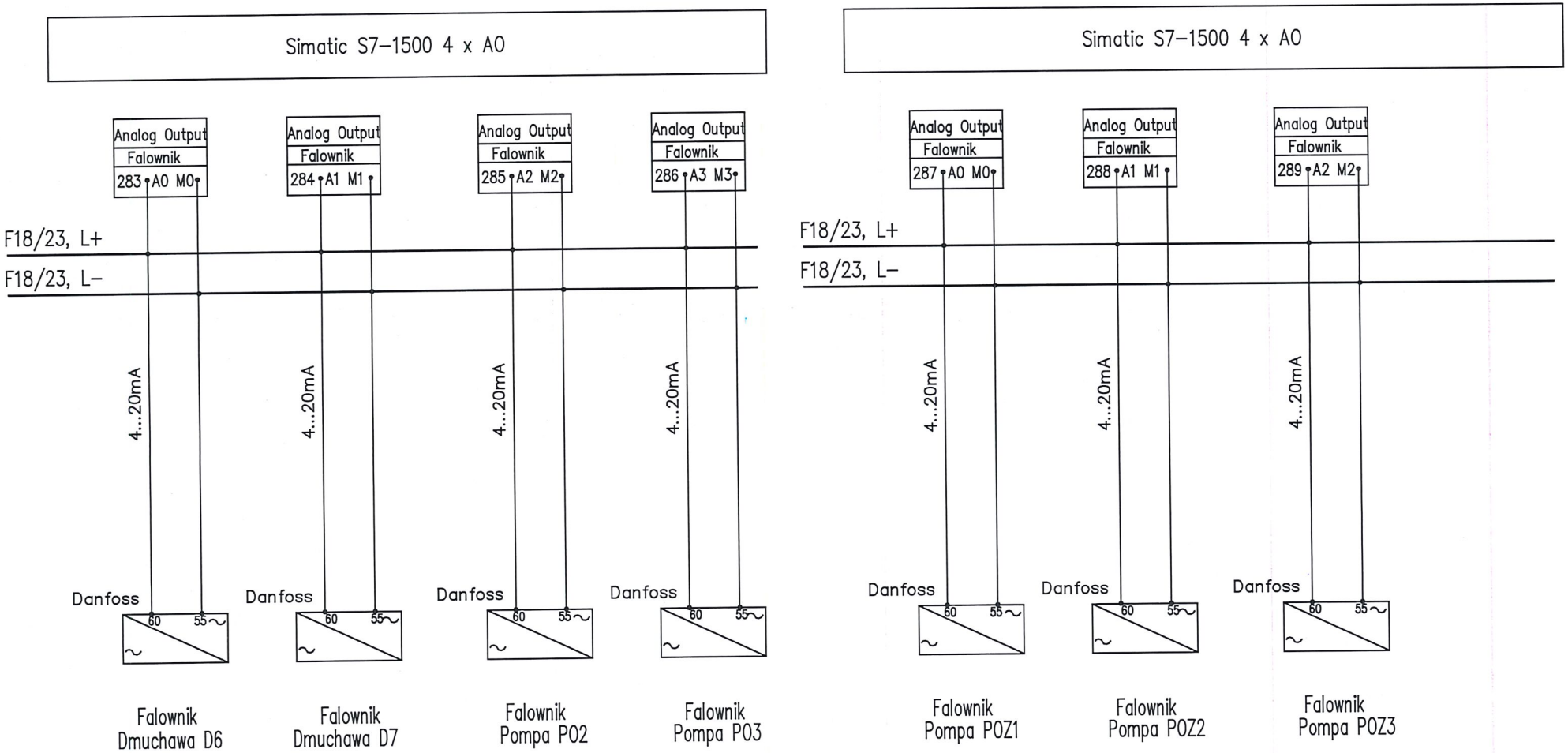

BIURO PROJEKTOWE EKO-KARAT ul. Wolności 107, 58-500 Jelenia Góra e-mail: ekorodryk@op.pl tel. 75 64 74 032	rysunek : Schemat rozdzielnicy RG oczyszczalni	Projektował :	mgr inż. Waldemar Żurawski	nr upr. 546/01/DUW		arkusz : 82	data : Marzec 2023	E1
	obiekt : "Przebudowa i rozbudowa oczyszczalni ścieków w Granowie"	Sprawdził:					

1

Simatic S7-1500 16 x DI

Pompa P1 – gotowość	0	D0	1
Pompa P1 – praca	1	D1	2
Pompa P1 – awaria	2	D2	3
Pompa P2 – gotowość	3	D3	4
Pompa P2 – praca	4	D4	5
Pompa P2 – awaria	5	D5	6
Pompa P3 – gotowość	6	D6	7
Pompa P3 – praca	7	D7	8
Pompa P3 – awaria	8	D8	9
Pompa P4 – gotowość	9	D9	10
Pompa P4 – praca	10	D10	11
Pompa P4 – awaria	11	D11	12
Pompa P5 – gotowość	12	D12	13
Pompa P5 – praca	13	D13	14
Pompa P5 – awaria	14	D14	15
	15	D15	16

Zasilanie F62/26

+24VDC

2

Simatic S7-1500 16 x DI

Pompa P6 – gotowość	0	D0	17
Pompa P6 – praca	1	D1	18
Pompa P6 – awaria	2	D2	19
Mieszadło M1 – gotowość	3	D3	20
Mieszadło M1 – praca	4	D4	21
Mieszadło M1 – awaria	5	D5	22
Mieszadło M2 – gotowość	6	D6	23
Mieszadło M2 – praca	7	D7	24
Mieszadło M2 – awaria	8	D8	25
Mieszadło M3 – gotowość	9	D9	26
Mieszadło M3 – praca	10	D10	27
Mieszadło M3 – awaria	11	D11	28
Pompa PR2 – gotowość	12	D12	29
Pompa PR2 – praca	13	D13	30
Pompa PR2 – awaria	14	D14	31
	15	D15	32

Zasilanie F62/27

+24VDC

3

Simatic S7-1500 16 x DI

Pompa PR3 – gotowość	0	D0	33
Pompa PR3 – praca	1	D1	34
Pompa PR3 – awaria	2	D2	35
Dmuchawa D3 – gotowość	3	D3	36
Dmuchawa D3 – praca	4	D4	37
Dmuchawa D3 – awaria	5	D5	38
Dmuchawa D4 – gotowość	6	D6	39
Dmuchawa D4 – praca	7	D7	40
Dmuchawa D4 – awaria	8	D8	41
Mieszadło M5 – gotowość	9	D9	42
Mieszadło M5 – praca	10	D10	43
Mieszadło M5 – awaria	11	D11	44
Pompa PU1 – gotowość	12	D12	45
Pompa PU1 – praca	13	D13	46
Pompa PU1 – awaria	14	D14	47
	15	D15	48

Zasilanie F62/28

+24VDC

4

Simatic S7-1500 16 x DI

Mieszadło M6 – gotowość	0	D0	49
Mieszadło M6 – praca	1	D1	50
Mieszadło M6 – awaria	2	D2	51
Pompa PU2 – gotowość	3	D3	52
Pompa PU2 – praca	4	D4	53
Pompa PU2 – awaria	5	D5	54
Mieszadło M7 – gotowość	6	D6	55
Mieszadło M7 – praca	7	D7	56
Mieszadło M7 – awaria	8	D8	57
Pompa PW1 – gotowość	9	D9	58
Pompa PW1 – praca	10	D10	59
Pompa PW1 – awaria	11	D11	60
Pompa PW2 – gotowość	12	D12	61
Pompa PW2 – praca	13	D13	62
Pompa PW2 – awaria	14	D14	63
	15	D15	64

Zasilanie F62/29

+24VDC

5

Simatic S7-1500 16 x DI

Pompa P7 – gotowość	0	D0	65
Pompa P7 – praca	1	D1	66
Pompa P7 – awaria	2	D2	67
Pompa P8 – gotowość	3	D3	68
Pompa P8 – praca	4	D4	69
Pompa P8 – awaria	5	D5	70
Pompa P9 – gotowość	6	D6	71
Pompa P9 – praca	7	D7	72
Pompa P9 – awaria	8	D8	73
Dmuchawa D1 – gotowość	9	D9	74
Dmuchawa D1 – praca	10	D10	75
Dmuchawa D1 – awaria	11	D11	76
Dmuchawa D2 – gotowość	12	D12	77
Dmuchawa D2 – praca	13	D13	78
Dmuchawa D2 – awaria	14	D14	79
	15	D15	80

Zasilanie F62/30

+24VDC

6

Simatic S7-1500 16 x DI

Pompa PR1 – gotowość	0	D0	81
Pompa PR1 – praca	1	D1	82
Pompa PR1 – awaria	2	D2	83
Pompa P01 – gotowość	3	D3	84
Pompa P01 – praca	4	D4	85
Pompa P01 – awaria	5	D5	86
Dmuchawa D5 – gotowość	6	D6	87
Dmuchawa D5 – praca	7	D7	88
Dmuchawa D5 – awaria	8	D8	89
Dmuchawa D6 – gotowość	9	D9	90
Dmuchawa D6 – praca	10	D10	91
Dmuchawa D6 – awaria	11	D11	92
Dmuchawa D7 – gotowość	12	D12	93
Dmuchawa D7 – praca	13	D13	94
Dmuchawa D7 – awaria	14	D14	95
	15	D15	96

Zasilanie F62/31

+24VDC

7

Simatic S7-1500 16 x DI

Pompa P02 – gotowość	0	D0	97
Pompa P02 – praca	1	D1	98
Pompa P02 – awaria	2	D2	99
Pompa P03 – gotowość	3	D3	100
Pompa P03 – praca	4	D4	101
Pompa P03 – awaria	5	D5	102
Dmuchawa D8 – gotowość	6	D6	103
Dmuchawa D8 – praca	7	D7	104
Dmuchawa D8 – awaria	8	D8	105
Dmuchawa D9 – gotowość	9	D9	106
Dmuchawa D9 – praca	10	D10	107
Dmuchawa D9 – awaria	11	D11	108
Pompa PO21 – gotowość	12	D12	109
Pompa PO21 – praca	13	D13	110
Pompa PO21 – awaria	14	D14	111
	15	D15	112

Zasilanie F62/32

+24VDC

8

Simatic S7-1500 16 x DI

Pompa PO22 – gotowość	0	D0	113
Pompa PO22 – praca	1	D1	114
Pompa PO22 – awaria	2	D2	115
Pompa PO23 – gotowość	3	D3	116
Pompa PO23 – praca	4	D4	117
Pompa PO23 – awaria	5	D5	118
Zasuwa ZNE1 – gotowość	6	D6	119
Zasuwa ZNE1 – otwarta	7	D7	120
Zasuwa ZNE1 – zamknięta	8	D8	121
Zasuwa ZNE2 – gotowość	9	D9	122
Zasuwa ZNE2 – otwarta	10	D10	123
Zasuwa ZNE2 – zamknięta	11	D11	124
Zasuwa ZNE3 – gotowość	12	D12	125
Zasuwa ZNE3 – otwarta	13	D13	126
Zasuwa ZNE3 – zamknięta	14	D14	127
	15	D15	128

Zasilanie F62/33

+24VDC

BIURO PROJEKTOWE EKO-KARAT	Projektował :	mgr inż. Waldemar Żurawski	nr upr. 546/01/DUW
ul. Wolności 107, 58-500 Jelenia Góra • e-mail: ekorodzyk@op.pl • tel. 75 64 74 032	Sprawdził:		

rysunek : Schemat rozdzielnicy RG oczyszczalni

objekt : "Przebudowa i rozbudowa oczyszczalni ścieków w Granowie"

arkusz :	data :	
83	Marzec 2023	E1

6 — Simatic S7-1500 16 x DI

Zasuwa ZNE4 – gotowość	0	D0	129
Zasuwa ZNE4 – otwarta	1	D1	130
Zasuwa ZNE4 – zamknięta	2	D2	131
Zasuwa ZNE5 – gotowość	3	D3	132
Zasuwa ZNE5 – otwarta	4	D4	133
Zasuwa ZNE5 – zamknięta	5	D5	134
Zasuwa ZNE6 – gotowość	6	D6	135
Zasuwa ZNE6 – otwarta	7	D7	136
Zasuwa ZNE6 – zamknięta	8	D8	137
Zasuwa ZNE7 – gotowość	9	D9	138
Zasuwa ZNE7 – otwarta	10	D10	139
Zasuwa ZNE7 – zamknięta	11	D11	140
	12	D12	141
	13	D13	142
	14	D14	143
	15	D15	144

Zasilanie F62/34 — ⏚ 24VDC

10 — Simatic S7-1500 16 x DI

Pompownia ś. sur. – suchob.	0	D0	145
Pompownia ś. sur. – min	1	D1	146
Pompownia ś. sur. – max I	2	D2	147
Pompownia ś. sur. – max II	3	D3	148
Pompownia II st. – suchob.	4	D4	149
Pompownia II st. – min	5	D5	150
Pompownia II st. – max I	6	D6	151
Pompownia II st. – max II	7	D7	152
Zb. ret. wyrówna. – suchob.	8	D8	153
Zb. ret. wyrówna. – min	9	D9	154
Zb. ret. wyrówna. – max I	10	D10	155
Zb. ret. wyrówna. – max II	11	D11	156
Sitopiaskownik – pracca	12	D12	157
Sitopiaskownik – awaria	13	D13	158
Kratka koszowa – pracca	14	D14	159
Kratka koszowa – awaria	15	D15	160

Zasilanie F62/35 — ⏚ 24VDC

11 — Simatic S7-1500 16 x DI

Prasa odwadniania – pracca	0	D0	161
Prasa odwadniania – awaria	1	D1	162
Awaria napięcia	2	D2	163
	3	D3	164
	4	D4	165
	5	D5	166
	6	D6	167
	7	D7	168
	8	D8	169
	9	D9	170
	10	D10	171
	11	D11	172
	12	D12	173
	13	D13	174
	14	D14	175
	15	D15	176

Zasilanie F62/36 — ⏚ 24VDC

12 — Simatic S7-1500 16 x DO

Pompa P1 – zał/ wył	0	D0	177
Pompa P2 – zał/ wył	1	D1	178
Pompa P3 – zał/ wył	2	D2	179
Pompa P4 – zał/ wył	3	D3	180
Pompa P5 – zał/ wył	4	D4	181
Pompa P6 – zał/ wył	5	D5	182
Mieszadło M1 – zał/ wył	6	D6	183
Mieszadło M2 – zał/ wył	7	D7	184
Mieszadło M3 – zał/ wył	8	D8	185
Pompa PR2 – zał/ wył	9	D9	186
Pompa PR3 – zał/ wył	10	D10	187
Dmuchawa D3 – zał/ wył	11	D11	188
Dmuchawa D3 – zał/ wył	12	D12	189
Mieszadło M5 – zał/ wył	13	D13	190
Pompa POU1 – zał/ wył	14	D14	192
Mieszadło M6 – zał/ wył	15	D15	192

Zasilanie F62/37 — ⏚ 24VDC

13 — Simatic S7-1500 16 x DO

Pompa POU2 – zał/ wył	0	D0	193
Mieszadło M7 – zał/ wył	1	D1	194
Pompa PW1 – zał/ wył	2	D2	195
Pompa PW2 – zał/ wył	3	D3	196
Pompa P7 – zał/ wył	4	D4	197
Pompa P8 – zał/ wył	5	D5	198
Pompa P9 – zał/ wył	6	D6	199
Dmuchawa D1 – zał/ wył	7	D7	200
Dmuchawa D2 – zał/ wył	8	D8	201
Pompa PR1 – zał/ wył	9	D9	202
Pompa PO1 – zał/ wył	10	D10	203
Dmuchawa D5 – zał/ wył	11	D11	204
Dmuchawa D6 – zał/ wył	12	D12	205
Dmuchawa D7 – zał/ wył	13	D13	206
Pompa PO2 – zał/ wył	14	D14	207
Pompa PO3 – zał/ wył	15	D15	208

Zasilanie F62/38 — ⏚ 24VDC

14 — Simatic S7-1500 16 x DO

Dmuchawa D8 – zał/ wył	0	D0	209
Dmuchawa D9 – zał/ wył	1	D1	210
Pompa PO21 – zał/ wył	2	D2	211
Pompa PO22 – zał/ wył	3	D3	212
Pompa PO23 – zał/ wył	4	D4	213
Zasuwa ZNE1 – otwórz	5	D5	214
Zasuwa ZNE1 – zamknij	6	D6	215
Zasuwa ZNE2 – otwórz	7	D7	216
Zasuwa ZNE2 – zamknij	8	D8	217
Zasuwa ZNE3 – otwórz	9	D9	218
Zasuwa ZNE3 – zamknij	10	D10	219
Zasuwa ZNE4 – otwórz	11	D11	220
Zasuwa ZNE4 – zamknij	12	D12	221
Zasuwa ZNE7 – otwórz	13	D13	222
Zasuwa ZNE7 – zamknij	14	D14	223
	15	D15	224

Zasilanie F62/39 — ⏚ 24VDC

15 — Simatic S7-1500 16 x DO

Zasuwa ZNE5 – otwórz	0	D0	225
Zasuwa ZNE5 – zamknij	1	D1	226
Zasuwa ZNE6 – otwórz	2	D2	227
Zasuwa ZNE6 – zamknij	3	D3	228
Sitopiaskownik – zał/ wył	4	D4	229
Kratka koszowa – zał/ wył	5	D5	230
Prasa odwadniniq– zał/ wył	6	D6	231
	7	D7	232
	8	D8	233
	9	D9	234
	10	D10	235
	11	D11	236
	12	D12	237
	13	D13	238
	14	D14	249
	15	D15	250

Zasilanie F62/40 — ⏚ 24VDC

16 — Simatic S7-1500 8 x AI

Pomiar poz. zb. ścielk. dow.	0	A0	251
Pomiar poz. pomp. ścielk. sur	1	A1	252
Pomiar poz. II stopnia	2	A2	253
Pomiar poz. zb. reten.–wyr.	3	A3	254
Pomiar poz. pomp. wody te.	4	A4	255
Pomiar przep. zb. śc. dowoź.	5	A5	256
Pomiar przep. zb. reten.–wyr	6	A6	257
Pomiar przep. zb. reten.–wyr	7	A7	258

Zasilanie F62/41 — ⏚ 24VDC

BIURO PROJEKTOWE
EKO-KARAT
ul. Wolności 107,
58-500 Jelenia Góra
e-mail: ekorodzyk@op.pl tel. 75 64 74 032

rysunek :	Schemat rozdzielnicy RG oczyszczalni	Projektował :	mgr inż. Waldemar Żurawski
obiekt :	"Przebudowa i rozbudowa oczyszczalni ścieków w Granowie"	Sprawdził:	

nr upr. 546/01/DUW		arkusz :	84
		data :	Marzec 2023
			E1

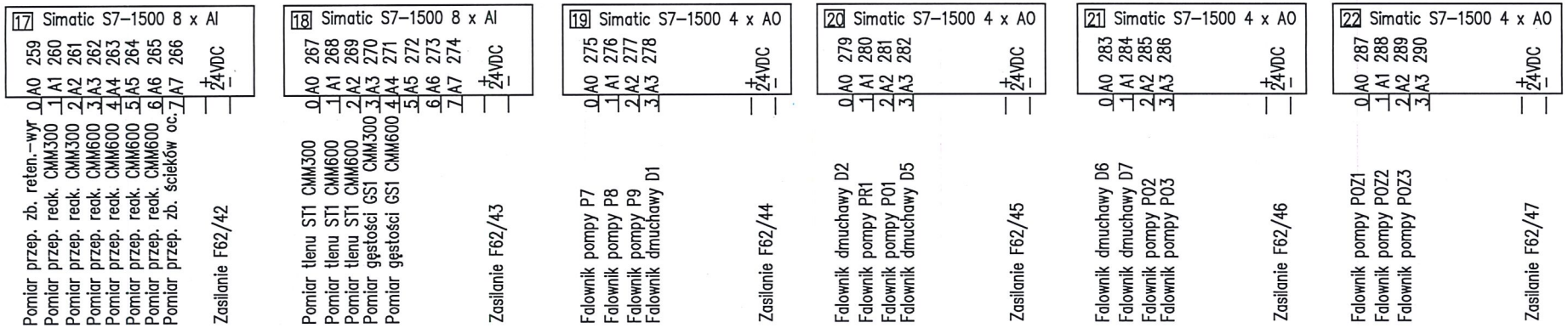

BIURO PROJEKTOWE
EKO-KARAT
ul. Wolności 107,
58-500 Jelenia Góra
e-mail: ekorodryk@op.pl tel. 75 64 74 032

rysunek : Schemat rozdzielnicy RG oczyszczalni	Projektował :	mgr inż. Waldemar Żurawski	nr upr. 546/01/DUW		arkusz : 85	data : Marzec 2023	E1
obiekt : "Przebudowa i rozbudowa oczyszczalni ścieków w Granowie"	Sprawdził:						

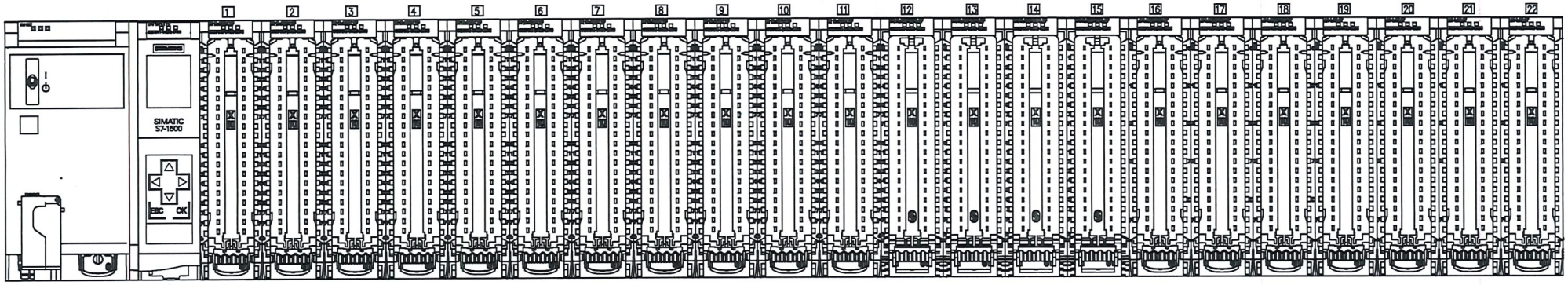

BIURO PROJEKTOWE
EKO-KARAT
ul. Wolności 107,
58-500 Jelenia Góra
e-mail: ekorodryk@op.pl tel. 75 64 74 032

rysunek : Schemat rozdzielnicy RG oczyszczalni	Projektował :	mgr inż. Waldemar Żurawski	nr upr. 546/01/DUW		arkusz :	data :
obiekt : "Przebudowa i rozbudowa oczyszczalni ścieków w Granowie"	Sprawdził:				86	Marzec 2023

E1

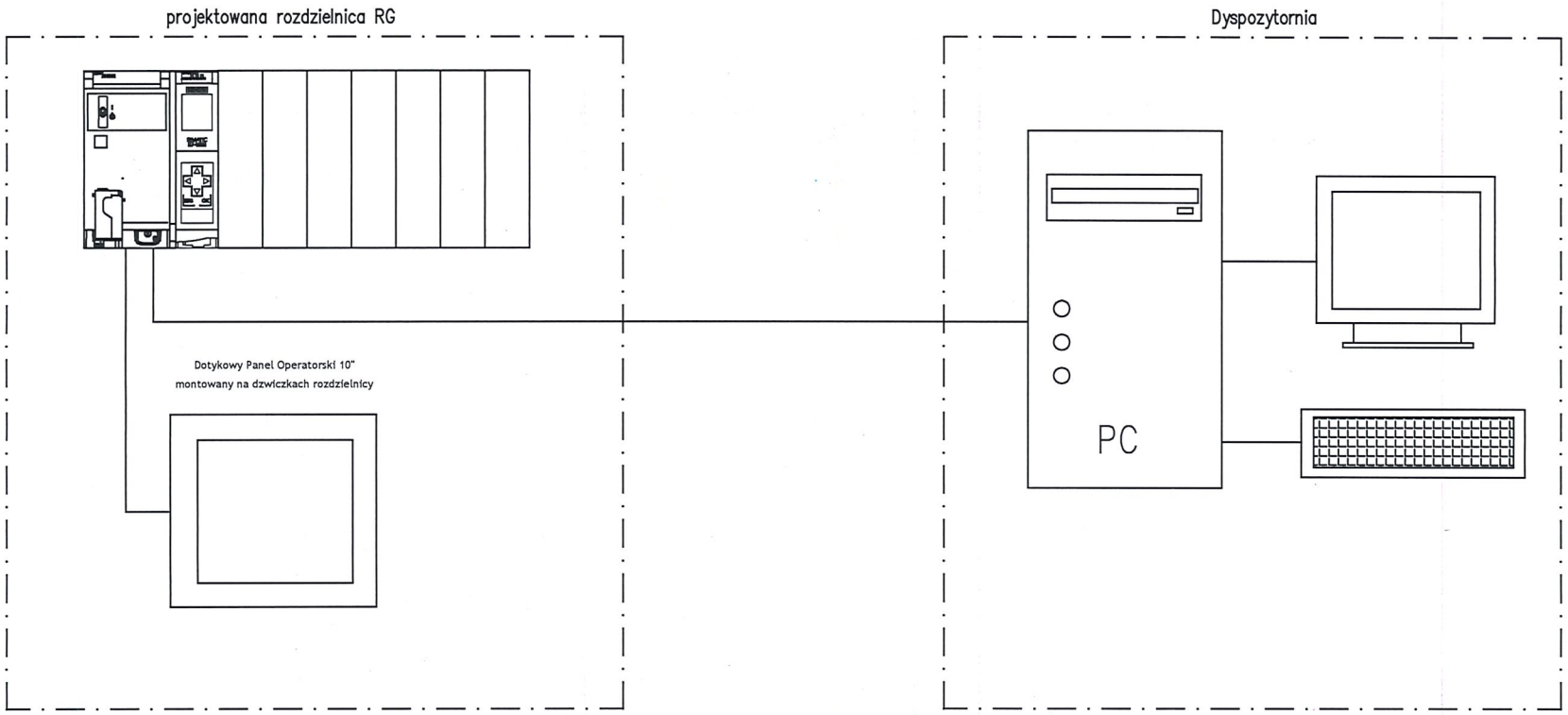

BIURO PROJEKTOWE
EKO-KARAT
ul. Wolności 107,
58-500 Jelenia Góra
e-mail: ekorodryk@op.pl tel. 75 64 74 032

rysunek : Schemat rozdzielnicy RG oczyszczalni	Projektował :	mgr inż. Waldemar Żurawski	nr upr. 546/01/DUW		arkusz :	data :	E1
obiekt : "Przebudowa i rozbudowa oczyszczalni ścieków w Granowie"	Sprawdził:				87	Marzec 2023	