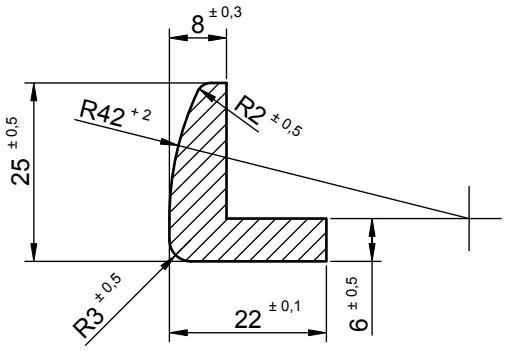

Uwaga
1. Ostre krawędzie stępić.
2. Kształtownik PC 134 - katalog huty Będzin

		Kształtownik		M1E		
Ilość sztuk	Symbol	Nazwa części	Poz.	Materiał	Ciężar	Nr rysunku lub normy

	DATA		PODPISY	
Projekt.				**MPK - Łódź Sp. z o.o.**
Kreślił	14.11.2023	P. Similak		
Sprawdz.	14.11.2023	K. Grzelakowski		

Skala		
1:1	Przekrój profilu styku ST-150	805N 371001-00