przekrój kabla zasilającego zweryfikować na etapie wykonastwa z dostawcą bramy

OCHRONA OD PORAŻEŃ:
SAMOCZYNNE WYŁĄCZENIE NAPIĘCIA W UKŁADZIE TN-S

Ochrona podstawowa:
- izolacja podstawowa części czynnych
- stosowanie obudów i osłon o stopniu ochrony co najmniej IP2X

Ochrona przy uszkodzeniu:
- samoczynne wyłączenie zasilania
- izolacja podwójna lub wzmocniona
- urządzenia II klasy ochronności

Ochrona uzupełniająca:
- urządzenia ochronne różnicowoprądowe nieprzekraczające I=30 mA
- dodatkowe połączenia wyrównawcze ochronne

BILANS MOCY

$$\Sigma P_i = 303{,}9\ kW$$
$$k_z = 0{,}654$$
$$P_s = 177{,}1\ kW$$
$$I_b = 285{,}7\ A$$

Na schemacie, obok symboli, podano podstawowe parametry aparatury zabezpieczającej

UWAGI:
- Poszczególne fazy zasilania należy równomiernie obciążyć odbiorami
- *** Typ zabezpieczenia ochronnika przepięciowego należy dobrać zgodnie z zaleceniami producenta ochronnika
- Zapewnić rezerwę miejsca w obudowie na poziomie 30%
- Kable typu N2XH-J projektuje się w klasie reakcji na ogień B2ca

UWAGA NR 1:
- Decyzja o realizacji kompensacji mocy biernej oraz dobór mocy baterii wykonać w oparciu o rzeczywiste pomiary poboru energii biernej w pełni uruchomionej i funkcjonującej instalacji budynku.

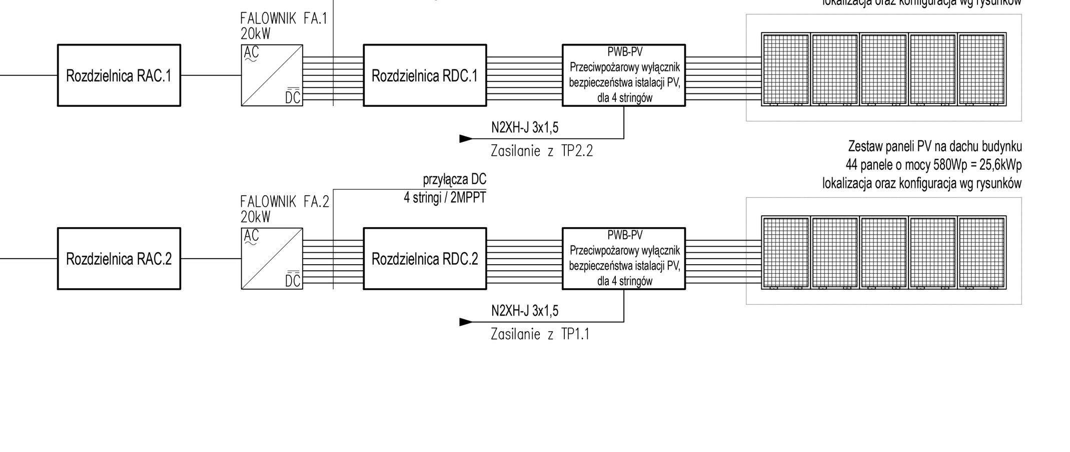

ELEWACJA DRZWI

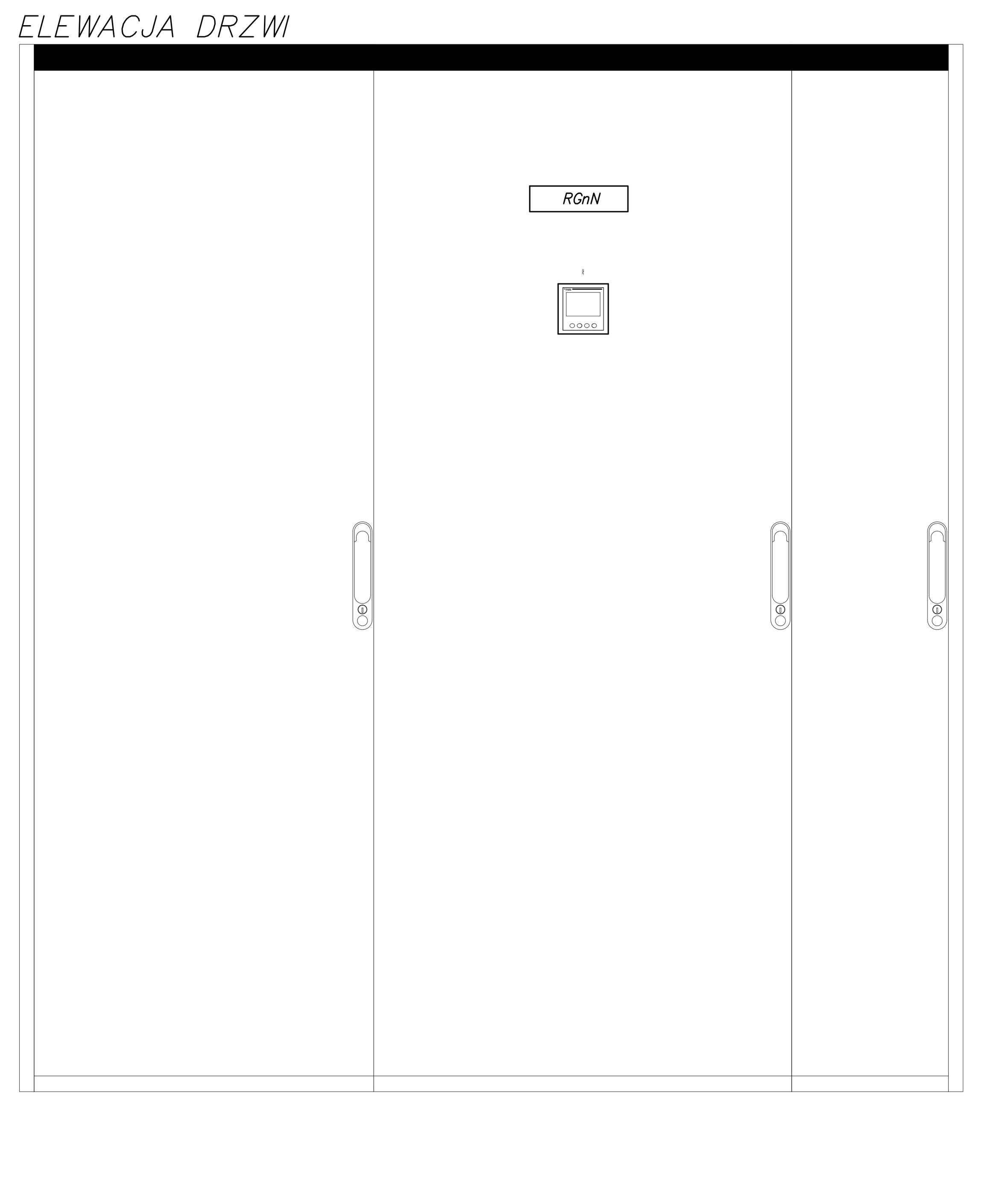

MONTAŻ WEWNĘTRZNY

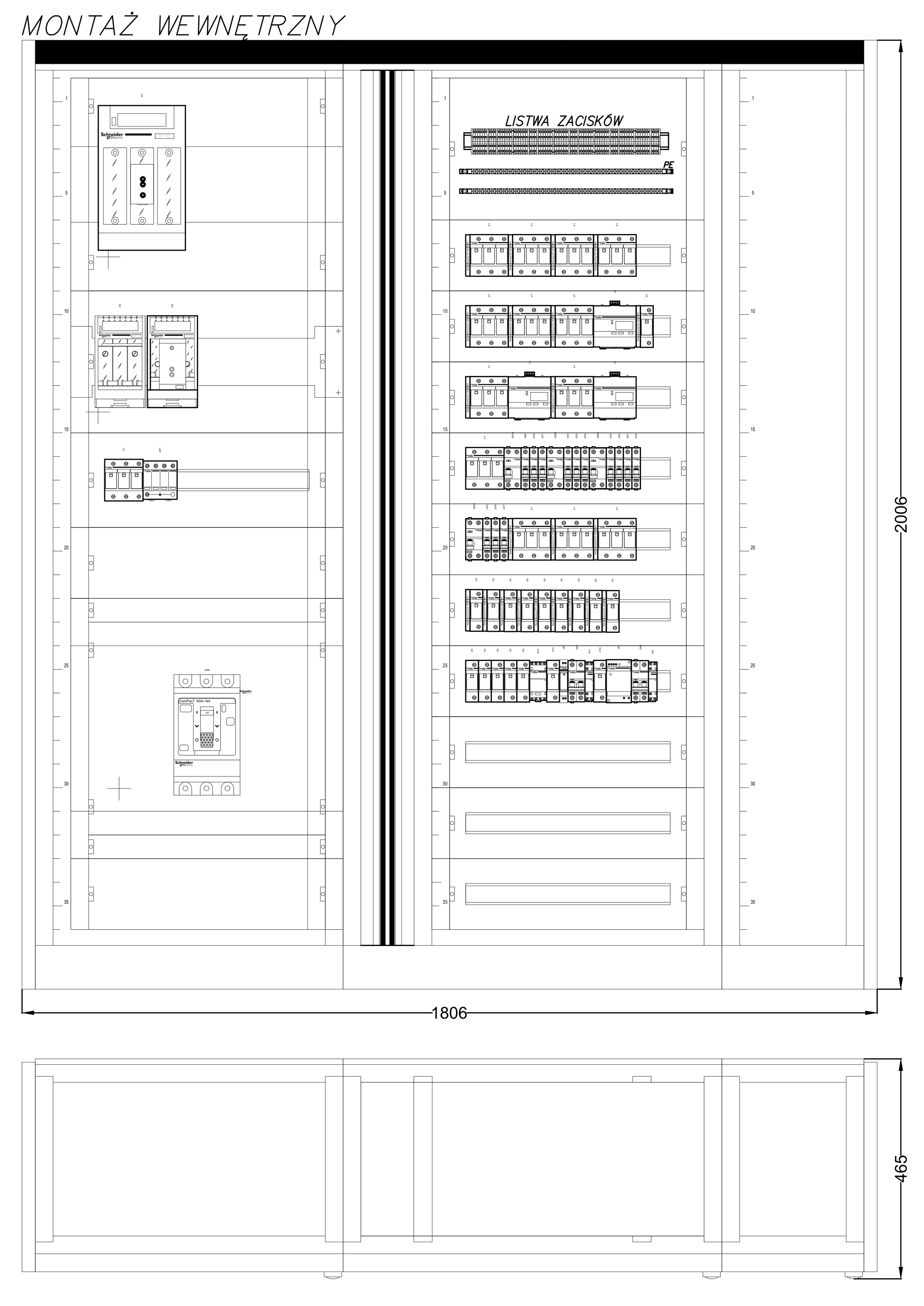

Rozdzielnica: RGnN	
Typ obudowy:	Wolnostojąca
Klasa izolacji:	I klasa izolacji
Stopień ochrony IP:	55
Stopień ochrony IK:	10
Układ sieci:	TN-S
Napięcie znamionowe:	230/400V
Prąd znamionowy:	400 A
Prąd Icw:	15 kA
Zasilanie:	góra/dół
Odpływy:	góra/dół
Forma wygrodzeń:	--
Rozdzielnica wykonana zgodnie z normą IEC 61439-1&2.	

UWAGI:
1. Projekt realizuje konkretny ciąg technologiczny, więc dopuszcza się stosowanie urządzeń "równoważnych" co do ich cech i parametrów, a wszystkie nazwy firmowe urządzeń i wyrobów użyte w dokumentacji projektowej powinny być traktowane jako definicje standardu, a nie jako konkretne nazwy firmowe tych urządzeń i wyrobów zastosowanych w dokumentacji.

sscarchitekci

Wszelkie prawa zastrzeżone, łącznie z prawem reprodukcji lub udostępniania osobom trzecim tego rysunku lub jego części bez zgody biura projektowego SSCARCHITEKCI sp. z o. o. (Dz. U. 24/1994, poz. 83, art. 115-118).

nazwa inwestycji :
BUDOWA BUDYNKU BIUROWEGO ZAKŁADU INFORMATYKI LASÓW PAŃSTWOWYCH WRAZ Z INSTALACJAMI WEWNĘTRZNYMI I ZEWNĘTRZNYMI W SĘKOCINIE STARYM

lokalizacja inwestycji :
jedn. ew. 142106_2 RASZYN
obręb ew.: 0018 SĘKOCIN STARY, ul. Leśników, Sękocin Stary
działka ew.: 358/7, 358/8, 358/15, 358/16, 358/17, 358/18, 358/19, 358/24

branża: **elektryczna**

jednostka projektowa :
SSCARCHITEKCI sp. z o. o.
31-519 Kraków, ul. Ks. I. J. Skorupki 11/4
biuro@sscarchitekci.pl

główny projektant :
mgr inż. Piotr Piwowoński
uprawnienia budowlane nr MAP/0109/PWOE/04 do projektowania bez ograniczeń w specjalności instalacyjnej w zakresie sieci, instalacji i urządzeń elektrycznych i elektroenergetycznych

sprawdzający :
mgr inż. Artur Goryczko
uprawnienia budowlane nr MAP/0277/PBE/21 do projektowania bez ograniczeń w specjalności instalacyjnej w zakresie sieci, instalacji i urządzeń elektrycznych i elektroenergetycznych

faza projektu :	data opracowania :
PROJEKT TECHNICZNY	grudzień 2023
nazwa rysunku : **Schemat ideowy Tablicy Rozdzielczej RG**	skala rysunku : ---
	numer rysunku : **E-10**