Wektor
USŁUGI TECHNICZNE W BUDOWNICTWIE

1.

Nazwa obiektu:

PROJEKT MACOWANIA KOPUŁY ŁADUJĄCEJ DLA AUTOBUSÓW ELEKTRYCZNYCH.

Adres obiektu: JAWORZNO, UL. KRAKOWSKA DZ. NR 137, OBR. 278

Inwestor: PRZEDSIĘBIORSTWO KOMUNIKACJI MIEJSKIEJ SPÓŁKA Z O.O.

Adres inwestora: 43-600, JAWORZNO, UL. KRAKOWSKA 9

Rodzaj projektu: PROJEKT BUDOWLANY **Nr Projektu:** 50/21

Projektant: inż. JACEK GATTERMAYER

inż. Jacek Gattermayer
INŻYNIER BUDOWNICTWA LĄDOWEGO
nr. upr. 52/80 wyd. przez UW. KATOWICE
43-600 Jaworzno, ul. Biała 8
tel. 32 751 89 54

Opracowanie: inż. ANNA SIEMEK

inż. Anna Siemek
ASYSTENT PROJEKTANTA
Biuro: Jaworzno, ul. Biała 8
tel. 32 751 89 54
Siemek

Rozwiązania zawarte w niniejszym opracowaniu stanowią wyłączną własność **PRACOWNI „WEKTOR" inż. JACEK GATTERMAYER** i mogą być stosowane, powielane oraz udostępniane osobom trzecim jedynie na podstawie pisemnego zezwolenia właściciela z zastrzeżeniem wszelkich skutków prawnych.

JAWORZNO, SIERPIEŃ 2021r.

Biuro:
Biała 8
43-600 Jaworzno | Poland

Tel: +48[0]32 751-89-54
Tel: +48 602-125-431
Fax: +48[0]32 751-89-32

NIP: 632-135-89-84
Konto bankowe: ING BANK ŚLĄSKI SA
O/Jaworzno 74 1050 1302 1000 0008 0263 3206

Email: wektor@pro.onet.pl

ZAWARTOŚĆ PROJEKTU

1. Strona tytułowa.
2. Strona zawartości projektu.
3. Opis techniczny.
4. Spis rysunków.
5. Rysunki według spisu.

Sierpień 2021r.

OŚWIADCZENIE

Na podstawie Prawa Budowlanego, oraz obowiązujących warunków technicznych jakim powinny odpowiadać budynki i ich usytuowanie.

Oświadczam, że projekt budowlany: **„PROJEKT MOCOWANIA KOPUŁY ŁADUJĄCEJ DLA AUTOBUSÓW ELEKTRYCZNYCH"** Jaworzno, ul. Krakowska; działka nr: 137; obręb: 278, został sporządzony zgodnie z obowiązującymi przepisami oraz zasadami wiedzy technicznej.

inż. Jacek Gattermayer
INŻYNIER BUDOWNICTWA LĄDOWEGO
nr. upr. 52/80 wyd. przez U.W. KATOWICE
43-600 Jaworzno, ul. Biała 8
tel. 32 75[illegible]

POLSKA
IZBA
INŻYNIERÓW
BUDOWNICTWA

Zaświadczenie

o numerze weryfikacyjnym:

SLK-4P8-G48-LSZ *

Pan Jacek, Maciej Gattermayer o numerze ewidencyjnym SLK/BO/5760/01
adres zamieszkania ul. Wandy 56/39, 43-600 Jaworzno
jest członkiem Śląskiej Okręgowej Izby Inżynierów Budownictwa i posiada wymagane ubezpieczenie od odpowiedzialności cywilnej.
Niniejsze zaświadczenie jest ważne do dnia 2021-12-31.

Zaświadczenie zostało wygenerowane elektronicznie i opatrzone bezpiecznym podpisem elektronicznym weryfikowanym przy pomocy ważnego kwalifikowanego certyfikatu w dniu 2020-12-22 roku przez:

Roman Karwowski, Przewodniczący Rady Śląskiej Okręgowej Izby Inżynierów Budownictwa.

(Zgodnie art. 5 ust 2 ustawy z dnia 18 września 2001 r. o podpisie elektronicznym (Dz. U. 2001 Nr 130 poz. 1450) dane w postaci elektronicznej opatrzone bezpiecznym podpisem elektronicznym weryfikowanym przy pomocy ważnego kwalifikowanego certyfikatu są równoważne pod względem skutków prawnych dokumentom opatrzonym podpisami własnoręcznymi.)

* Weryfikację poprawności danych w niniejszym zaświadczeniu można sprawdzić za pomocą numeru weryfikacyjnego zaświadczenia na stronie Polskiej Izby Inżynierów Budownictwa www.piib.org.pl lub kontaktując się z biurem właściwej Okręgowej Izby Inżynierów Budownictwa.

Katowice dnia 12 luty 1980 r.

Wojewódzki Zarząd Rozbudowy Miast
i Osiedli Wiejskich
GŁÓWNY ARCHITEKT WOJEWÓDZTWA
ul. Jagiellońska 25
40-032 KATOWICE

Nr ewid. 32/80

STWIERDZENIE PRZYGOTOWANIA ZAWODOWEGO
DO PEŁNIENIA SAMODZIELNYCH FUNKCJI TECHNICZNYCH W BUDOWNICTWIE

Na podstawie § 5 ust. 1, § 6 ust. 1 i 3, § 7 i § 13 ust. 1 pkt. 2 rozporządzenia Ministra Gospodarki Terenowej i Ochrony Środowiska z dnia 20 lutego 1975 r. w sprawie samodzielnych funkcji technicznych w budownictwie(Dz. U. Nr 8, poz. 46) stwierdza się, że:

Obywatel G A T E R M A J E R JACEK MACIEJ

inżynier budownictwa

urodzony dnia 6 listopada 1949 r. w Jaworznie

posiada przygotowanie zawodowe upoważniające do wykonywania samodzielnej funkcji kierownika budowy i robót w specjalności konstrukcyjno-budowlanej.

Obywatel G A T E R M A J E R JACEK MACIEJ jest upoważniony do:

1) kierowania, nadzorowania i kontrolowania budowy i robót, kierowania i kontrolowania wytwarzania konstrukcyjnych elementów budowlanych oraz oceniania i badania stanu technicznego w zakresie wszelkich budynków oraz innych budowli, z wyłączeniem linii, węzłów i stacji kolejowych, dróg oraz lotniskowych dróg startowych i manipulacyjnych, mostów, budowli hydrotechnicznych i wodnomelioracyjnych,

2) sporządzania w budownictwie osób fizycznych, projektów w zakresie rozwiązań konstrukcyjno-budowlanych wszelkich budynków i budowli,

3) sporządzania w budownictwie osób fizycznych projektów w zakresie rozwiązań architektonicznych:

a) budynków inwentarskich i gospodarczych, adaptacji projektów typowych i powtarzalnych innych budynków oraz sporządzania planów zagospodarowania działki związanych z realizacją tych budynków,

b) budowli nie będących budynkami.

z up. Wojewody
mgr inż. [illegible] Marszałek
Zastępca Dyrektora
dla Nadzoru Budowlanego

PREZYDENT MIASTA JAWORZNA
woj. katowickie
AG/SO.II-5029/1/95

Jaworzno, 1995.01.16

D E C Y Z J A
o ustaleniu pisowni nazwiska

Na podstawie art.10 ust.1 i art.8 Ustawy z dnia 15 listopada 1956 r. o zmianie imion i nazwisk (tekst jednolity Dz.U. Nr 59, poz. 328 z 1963 r.), art.104 k.p.a., art. 6 pkt 4 ustawy z dnia 17 maja 1990 r. o podziale zadań i kompetencji określonych w ustawach szczególnych pomiędzy organy gminy, a organy administracji rządowej oraz o zmianie niektórych ustaw (Dz.U. Nr 34, poz. 198 z późn.zm.), w związku z Porozumieniem zawartym w dniu 22 października 1993 r.pomiędzy Wojewodą Katowickim a Prezydentem Miasta Jaworzna w sprawie przekazania niektórych zadań i kompetencji z zakresu administracji rządowej do wykonania organom gminy Jaworzno (DZ.Urz.Województwa Katowickiego Nr 17, poz.145)

po rozpatrzeniu podania Pana Jacka Macieja Gatermajer

o r z e k a m

ustalenie pisowni nazwiska Pana Jacka Macieja Gatermajer, urodzonego 06 listopada 1949 r. w Jaworznie, syna Wacława Mariana i Anny Henryki zd. Loesch, zamieszkałego w Jaworznie ul. Wandy 56/39

z " GATERMAJER " na " GATTERMAYER ".

Zgodnie z art.4 ust.1 i art.5 ust.1 powołanej na wstępie ustawy ustalenie pisowni nazwiska rozciąga się na żonę wymienionego, Panią Małgorzatę Czesławę Gatermajer zd. Bajorska, urodzoną 05 czerwca 1953 r. w Trzebinii, córkę Czesława Mariana i Edwardy zd. Barańska oraz niepełnoletnie dzieci tj.:

- Annę Monikę Gatermajer, ur. 25 września 1978 r. w Jaworznie
- Bożenę Dorotę Gatermajer, ur. 20 lutego 1983 r. w Jaworznie

Zgodnie z art. 129 § 2 k.p.a. stronie przysługuje prawo wniesienia odwołania do Wojewody Katowickiego za pośrednictwem Prezydenta Miasta Jaworzna w terminie 14-tu dni od daty otrzymania niniejszej decyzji.

Na podstawie art. 130 § 4 k.p.a. decyzja podlega wykonaniu przed upływem terminu do wniesienia odwołania ponieważ jest zgodna z żądaniem strony.

Zwolniono z opłaty skarbowej zgodnie z § 5 ust.4 Rozporządzenia Ministra Finansów z dnia 9 grudnia 1994 r. w spr.opłaty skarbowej (Dz.U.Nr 136 poz.705).

PREZYDENT MIASTA JAWORZNA

Z up. PREZYDENTA
Kierownik Referatu
Spraw Obywatelskich
mgr Jadwiga Zięba

Wpisano do rejestru pod poz. Nr 1../95

OPIS TECHNICZNY

I. DANE OGÓLNE

Inwestor:

Przedsiębiorstwo Komunikacji Miejskiej Spółka z o.o.

Jaworzno, ul. Krakowska 9

1. Podstawa opracowania.

- zlecenie inwestora
- uzgodnienia z inwestorem
- wizja lokalna
- mapa do celów projektowych w skali 1:500
- obowiązujące normy i normatywy

2. Cel opracowania.

Celem opracowania jest sporządzenie projektu mocowania kopuły ładującej dla autobusów elektrycznych na działce nr 137 obr. 278 dla potrzeb PKM Jaworzno sp. z o.o.

3. Zakres opracowania.

- Projekt budowlany.
- Plan realizacyjny.

II. OPIS STANU PROJEKTOWANEGO.

Kopułę ładującą projektuje w budynku stacji kontroli pojazdów zgodnie z rysunkiem nr 2.

4. Konstrukcja mocowania kopuły ładującej.

Konstrukcja kopuły ładującej mocowana jest do istniejącej konstrukcji budynku stacji kontroli pojadów. Schemat oraz szczegóły na rysunku nr 2 i 3.

Kolejność robót:

- Demontaż sufitu z blachy trapezowej o powierzchni 1,0m x 1,0m
- Demontaż ocieplenia stropu (wełna mineralna)
- Montaż mocowania kopuły zgodnie z rysunkiem szczegółowym wraz z zastosowaniem śrub nierdzewnych M12 (4 szt.) , Stal St3 - Rys. nr 3
- Nałożenie antykorozyjnych powłok ochronnych elementów stalowych Poz. 1 i 2
- Otworzenie ocieplenia stropu z wełny mineralnej oraz sufitu z blachy trapezowej.

UWAGI KOŃCOWE:

Wszystkie zastosowane materiały powinny posiadać wymagane prawem atesty i dopuszczenia do stosowania w budownictwie.

Roboty montażowo – budowlane prowadzić zgodnie z warunkami technicznymi wykonawstwa i odbiorów budowlanych z zachowaniem przepisów BHP i P. POŻ.

Opracował:
inż. Jacek Gattermayer
upr. Nr 52/80
w specjalności konstrukcyjnej,
członek Ś.O.I.I.B. Nr SLK/BO/5760/01

inż. Jacek Gattermayer
INŻYNIER BUDOWNICTWA LĄDOWEGO
nr. upr. 52/80 wyd. przez O.W. KATOWICE
43-600 Jaworzno, ul. Biała 8
tel. 32 751 89 32

SPIS RYSUNKÓW

1	Plan sytuacyjny.	Skala 1:500
2	Rzut przyziemia-usytuowanie mocowania kopuły.	Skala 1:100
3	Szczegóły konstrukcyjne.	Skala 1:5
4	Szczegóły konstrukcyjne.	Skala 1:25;10

KOPUŁA ŁADUJĄCA
DLA AUTOBUSÓW ELEKTR.

PRZEDMIOTOWY
BUDYNEK

MAPA DO CELÓW PROJEKTOWYCH

Wykonana przez firmę:

Przedsiębiorstwo Usług
Geodezyjnych
Jerzy Morito
Jaworzno ul.Farna 16

Mapa w skali 1:500 o treści S+U+W+E

Nazwa miejscowości: JAWORZNO, ul. Krakowska
Jednostka ewidencyjna: MIASTO JAWORZNO (246801_1)
Oznaczenie kancelaryjne zgłoszenia pracy geodezyjnej: GD_OO.6640.573.2016
Pozioma szczegółowa osnowa geodezyjna: układ 2000/18
Wysokościowa szczegółowa osnowa geodezyjna: układ Kronsztadt '86

Treść poszczególnych warstw została opracowana w wyniku następujących czynności:

S – na podstawie mapy numerycznej
U – na podstawie mapy numerycznej
W –na podstawie nowego pomiaru w terenie
E – na podstawie mapy numerycznej obręb 278, 285

Brakujące elementy w treści S+U uzupełniono pomiarem geodezyjnym.

Legenda mapy projektowej:

- granica opracowania
- granice działek ewidencyjnych
- 50/3 – numery działek ewidencyjnych
- granice obrębów
- obr. 278 – numery obrębów
- eN – podziemna sieć energetyczna
- w12 – podziemna sieć wodociągowa
- k160 – podziemna sieć kanalizacyjna
- tA – podziemna sieć telefoniczna
- gaz – podziemna sieć gazowa
- co – podziemna sieć ciepłownicza
- proj. k-92/2015 – przewód kanalizacyjny projektowany
- proj. e-34/2016 – przewód elektroenergetyczny projektowany
- o.p. – obiekt przyrodniczy
- pp1170 – punkty geodezyjnej osnowy poziomej
- * 304,00 – pikiety wysokościowe

Wektor

PRACOWNIA PROJEKTOWA "WEKTOR"
INŻ. JACEK GATTERMAYER
UL. BIAŁA 8, 43 – 600 JAWORZNO

TEMAT: PROJEKT MOCOWANIA KOPUŁY ŁADUJĄCEJ DLA AUTOBUSÓW ELEKTRYCZNYCH.

ADRES: JAWORZNO, UL. KRAKOWSKA — DZ. NR 137, OBR.278

TYTUŁ RYS: **PLAN SYTUACYJNY**

NR PROJEKTU: 50/21

PROJEKTANT:	inż. Jacek Gattermayer	BRANŻA:	KONSTRUKCJA
OPRACOWANIE:	inż. Anna Siemek	DATA:	SIERPIEŃ 2021
		FORMAT:	A3
		SKALA:	1:500

NR RYSUNKU: 1

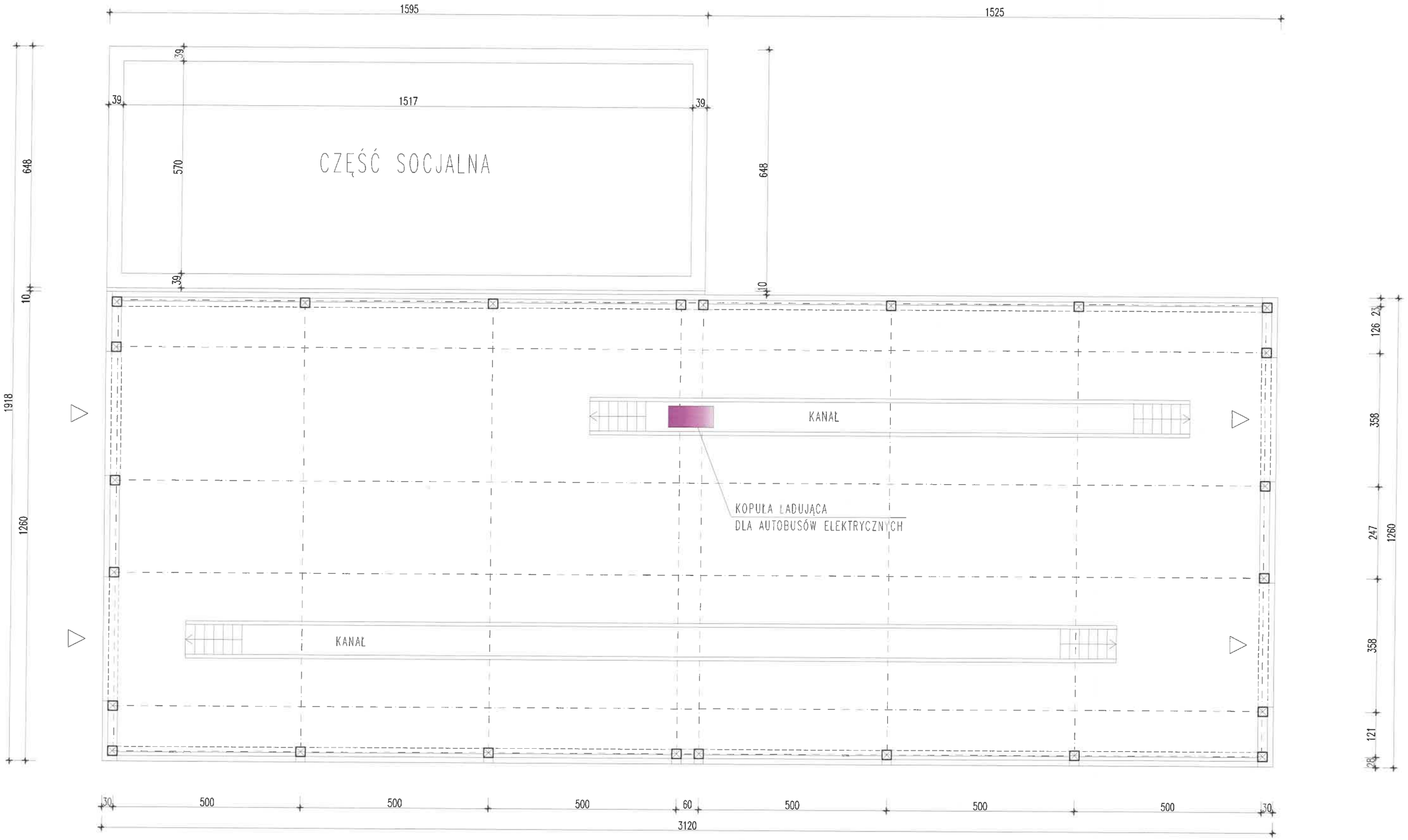

Wektor

PRACOWNIA PROJEKTOWA "WEKTOR"
INŻ. JACEK GATTERMAYER
UL. BIAŁA 8, 43 – 600 JAWORZNO

TEMAT: PROJEKT MOCOWANIA KOPUŁY ŁADUJĄCEJ DLA AUTOBUSÓW ELEKTRYCZNYCH.

ADRES: JAWORZNO, UL. KRAKOWSKA — DZ. NR 137, OBR.278

TYTUŁ RYS: RZUT RZYZIEMIA-USYTUOWANIE MOCOWANIA KOPUŁY

NR PROJEKTU: 50/21

PROJEKTANT:	inż. Jacek Gattermayer		BRANŻA:	KONSTRUKCJA
OPRACOWANIE:	inż. Anna Siemek	Siemek	DATA:	SIERPIEŃ 2021
			FORMAT:	A3
			SKALA:	1:100

NR RYSUNKU: 2

FRAGMENT ISTNIEJĄCEJ KONSTRUKCJI BUDYNKU

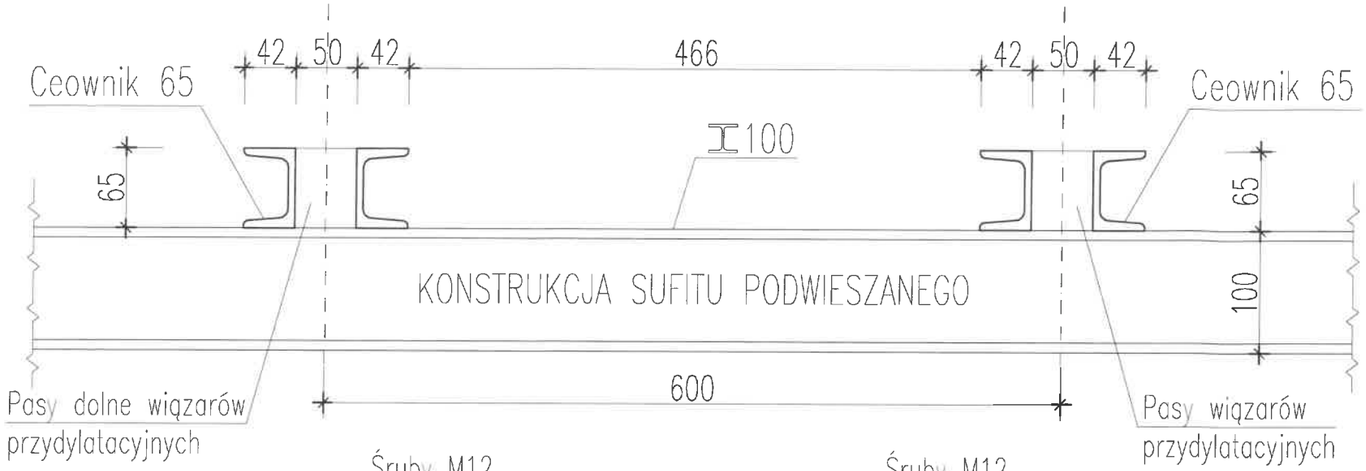

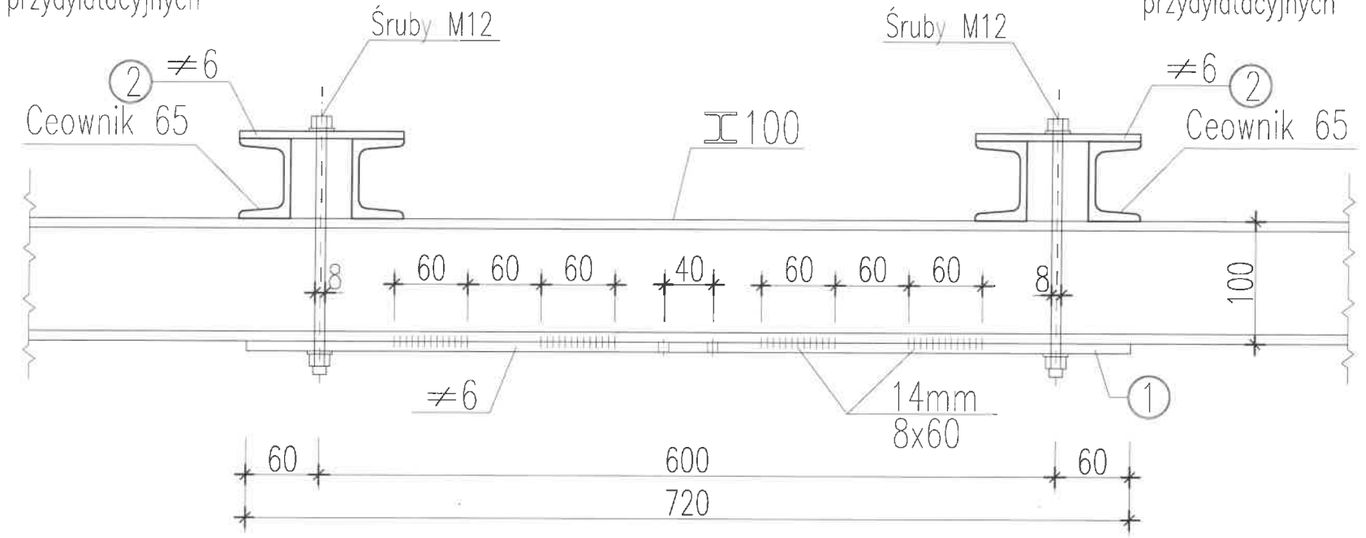

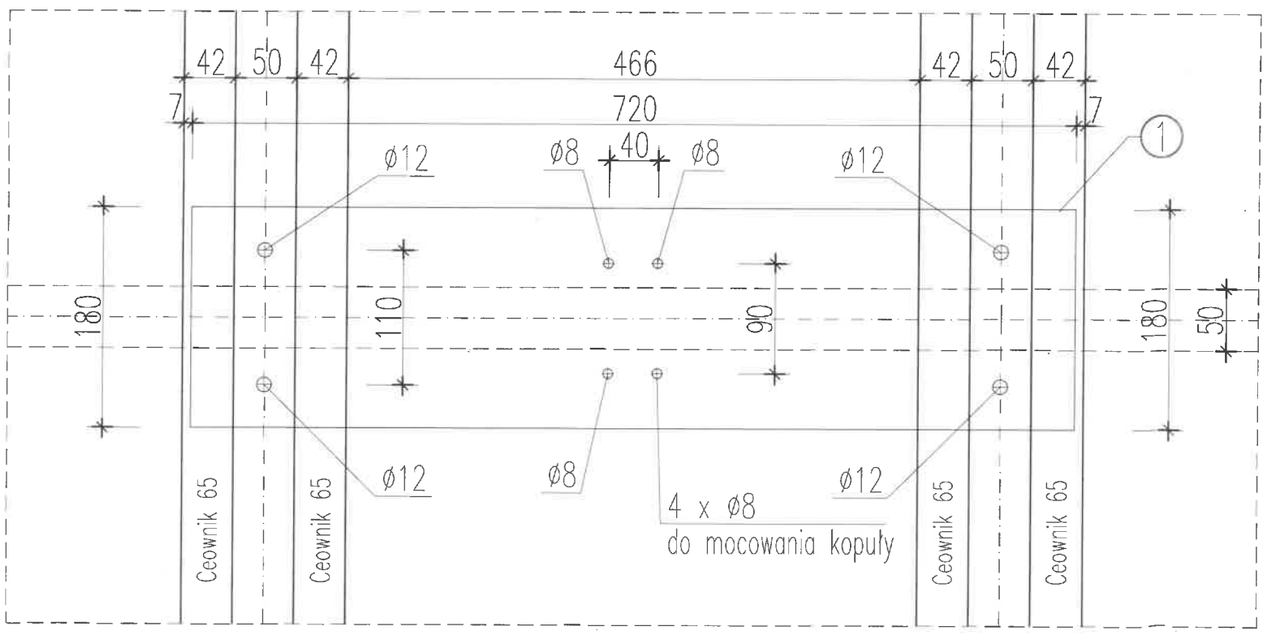

POZ. 1

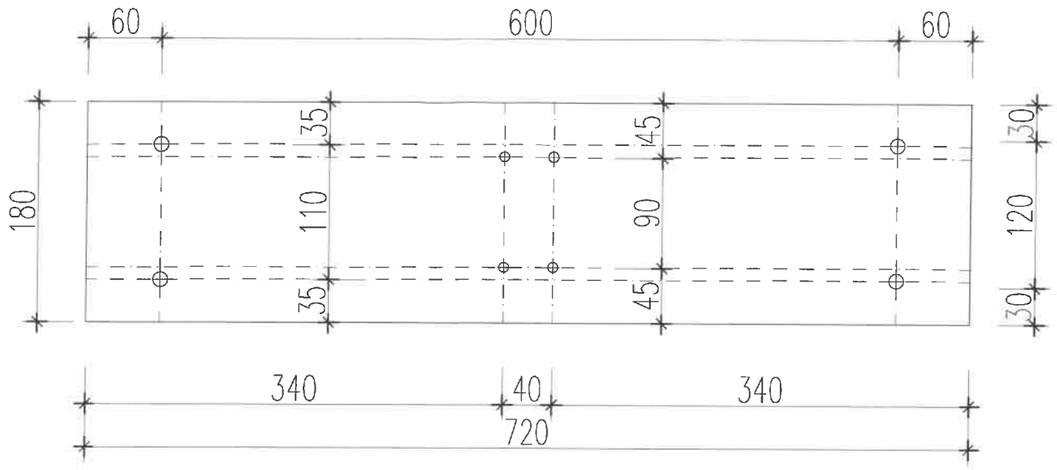

POZ. 2

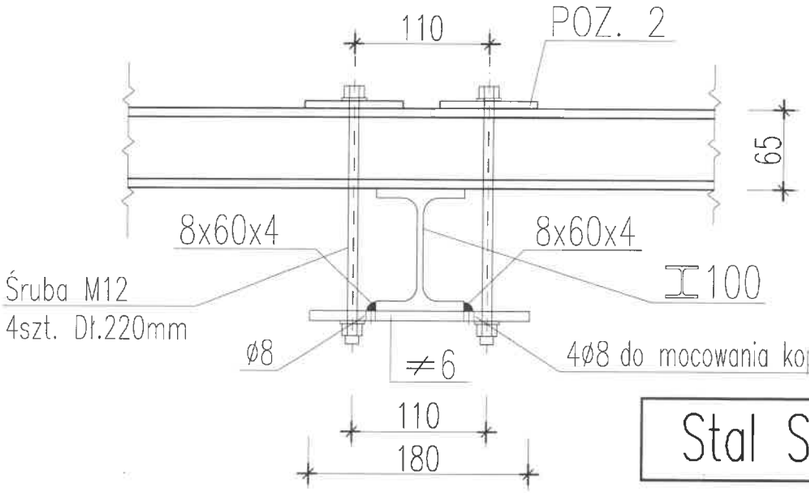

Stal St3

POZ. 2

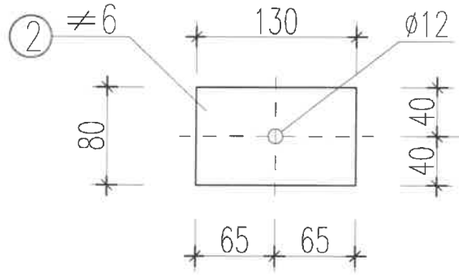

ZESTAWIENIE STALI

NR POZ.	NAZWA ELEMENTU	CIĘŻAR JEDN. KG	ILOŚĆ SZT.	RAZEM
1.	BLACHA ≠6mm 180mm x 270mm	59,10	1	59,10
2.	BLACHA ≠6mm 80mm x 130mm	4,74	2	9,48
3.	ŚRUBY M12 Z NAKRĘTKĄ DŁ. 220mm Z ŁBEM SZEŚCIOKĄTNYM, NIEPEŁNY GWNT DIN931/A2	0,25	4	1,00
				69,58KG

Wektor

PRACOWNIA PROJEKTOWA "WEKTOR"
INŻ. JACEK GATTERMAYER
UL. BIAŁA 8, 43 – 600 JAWORZNO

TEMAT: PROJEKT MOCOWANIA KOPUŁY ŁADUJĄCEJ DLA AUTOBUSÓW ELEKTRYCZNYCH.

ADRES: JAWORZNO, UL. KRAKOWSKA — DZ. NR 137, OBR.278

TYTUŁ RYS: SZCZEGÓŁY KONSTRUKCJNE

NR PROJEKTU: 50/21

NR RYSUNKU: 3

PROJEKTANT:	inż. Jacek Gattermayer	BRANŻA:	KONSTRUKCJA
OPRACOWANIE:	inż. Anna Siemek	DATA:	SIERPIEŃ 2021
		FORMAT:	A3
		SKALA:	1:5

KOPUŁA STYKOWA SCHUNK

"A"

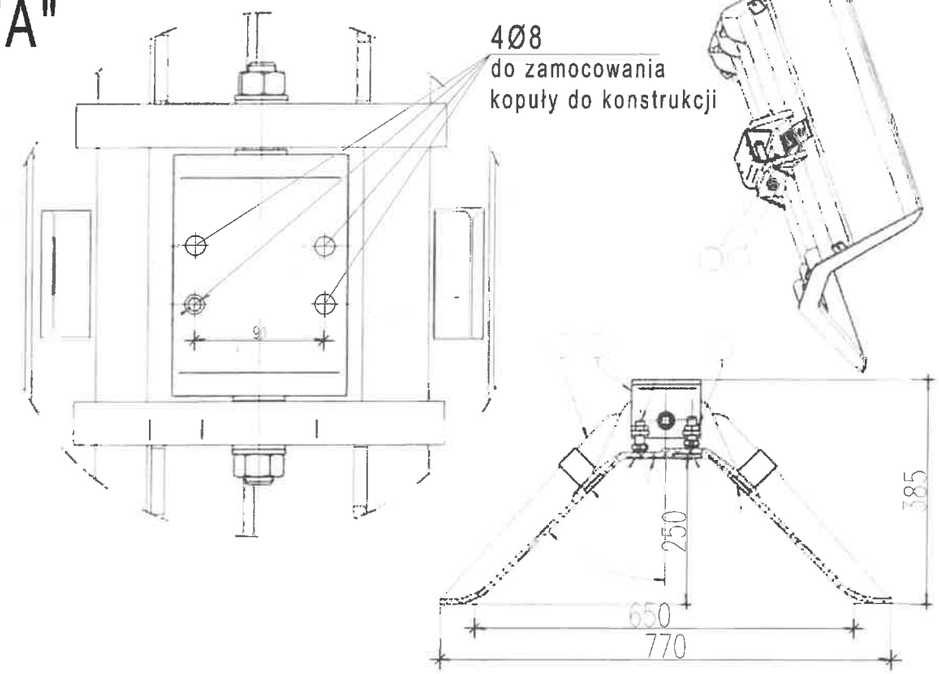

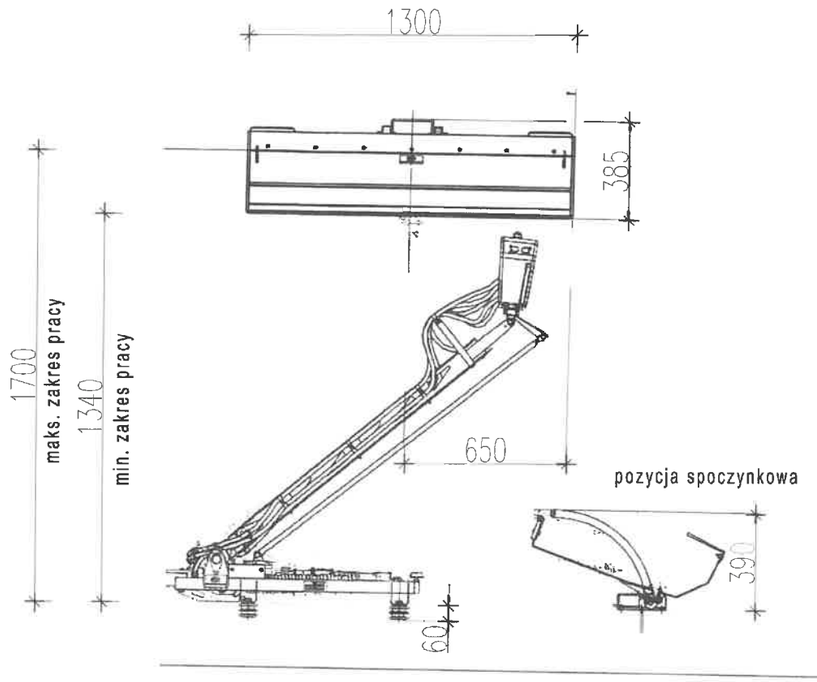

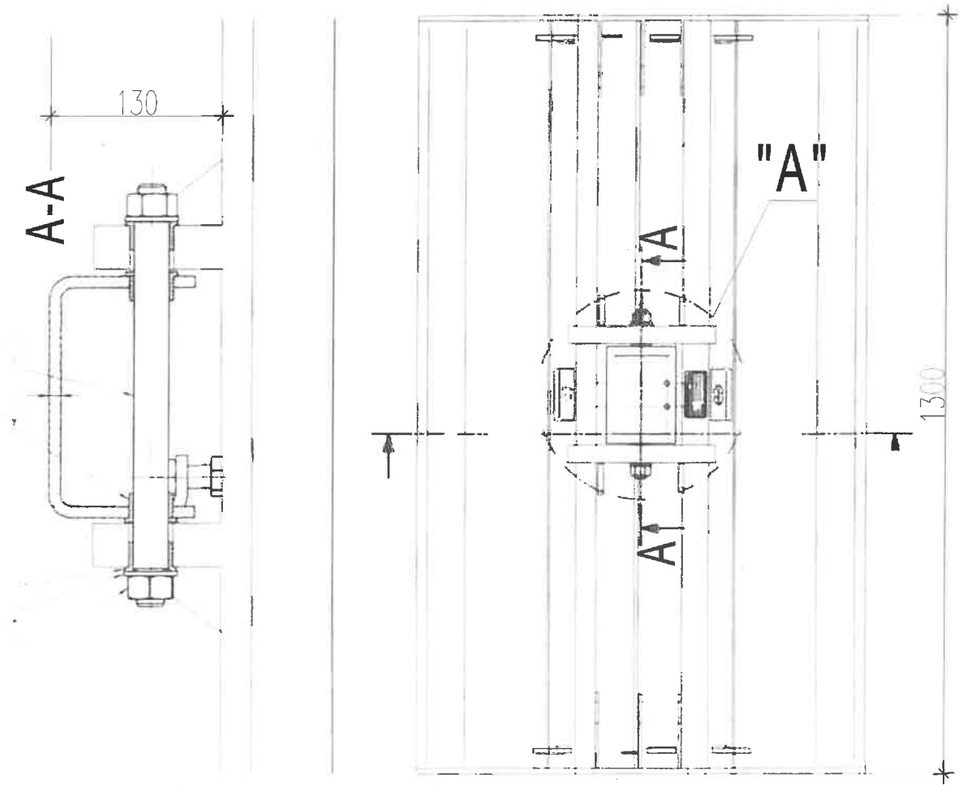

Wektor	PRACOWNIA PROJEKTOWA "WEKTOR" INŻ. JACEK GATTERMAYER UL. BIAŁA 8, 43 – 600 JAWORZNO			
	TEMAT: PROJEKT MOCOWANIA KOPUŁY ŁADUJĄCEJ DLA AUTOBUSÓW ELEKTRYCZNYCH.			
	ADRES: JAWORZNO, UL. KRAKOWSKA			DZ. NR 137, OBR.278
	TYTUŁ RYS: SZCZEGÓŁY KONSTRUKCYJNE			NR PROJEKTU: 50/21
PROJEKTANT:	inż. Jacek Gattermayer		BRANŻA:	KONSTRUKCJA
OPRACOWANIE:	inż. Anna Siemek	Siemek	DATA:	SIERPIEŃ 2021
			FORMAT:	A3
			SKALA:	1:25;10
				NR RYSUNKU: 4